Simpo PDF Merge and Split Unregistered Version - http://www.simpopdf.com

Manuel de Réparation

Corrado 1989 ▶

CLUB GENERATION CORRADO
ASSOCIATION LOI 1901
WWW.CGCFRANCE.COM

Lettres-repères moteur	KR							

Brochure K-Jetronic/Allumage électronique intégral

Edition 10.88

V·A·G

Service Après-Vente. Information Technique

V.A.G Service.

Simpo PDF Merge and Split Unregistered Version - http://www.simpopdf.com

Tableau des groupes du Manuel de Réparation.

Corrado 1989 ▶

Lettres-repères moteur	KR

Brochure K-Jetronic/Allumage électronique intégral, édition 10.88

Inscrivez le numéro d'Information en face du groupe de réparation correspondant lorsque vous rangez une Information Technique. En utilisant le Manuel de Réparation, vous pouvez voir alors d'un seul coup d'œil si, pour le groupe de réparation sur lequel vous voulez vous informer, des Informations Techniques ont été publiées.

Groupe de réparation	Informations Techniques
25 Carburation, K-Jetronic	
28 Allumage	
29 Contrôle électrique de l'allumage électronique intégral VEZ	

CLUB GENERATION CORRADO
ASSOCIATION LOI 1901
WWW.CGCFRANCE.COM

La documentation technique doit obligatoirement être à portée de la main des contremaîtres et mécaniciens, car son respect scrupuleux et constant conditionne le maintien de la sécurité routière et de la sûreté de fonctionnement des véhicules. Indépendamment de cela s'appliquent naturellement les règles de sécurité courantes en matière de réparation automobile.

Le Manuel de Réparation est destiné aux seuls services de l'Organisation V.A.G; sa transmission à des tiers est interdite.

© 1988 VOLKSWAGEN AG

Imprimé en Allemagne

000.5092.29.40

Simpo PDF Merge and Split Unregistered Version - http://www.simpopdf.com

Sommaire

25 Carburation, K-Jetronic	Page
Système d'injection K-Jetronic: remise en état	25-1
- Schéma des emplacements de montage	25-1
- Système d'alimentation: remise en état	25-4
- Système d'air: remise en état	25-8
- Caractéristiques techniques	25-12
- Règles de propreté	25-14
Système d'injection K-Jetronic: contrôle et réglage	25-16
- Ralenti: réglage	25-16
- Stabilisation du ralenti: contrôle	25-19
- Coupure en décélération: contrôle	25-21
- Levier de réglage et piston de commande: contrôle	25-22
- Plateau-sonde: contrôle de la position de repos et réglage	25-23
- Injecteur de départ à froid et thermocontact temporisé: contrôle	25-24
- Enrichissement de départ à froid: contrôle	25-26
- Contacteur de saut de pression: contrôle	25-28
- Régulateur de réchauffement: contrôle	25-28
- Pression d'alimentation: contrôle et réglage	25-31
- Pression de retenue: contrôle	25-33
- Mesure comparative du débit d'injection	25-34
- Papillon: réglage de base	25-37
- Contacteur de papillon: contrôle et réglage	25-38
- Transmetteur de température: contrôle	25-39
- Régulateur de température: contrôle	25-40

25 Carburation, K-Jetronic	Page
- Prises de dépression	25-41

28 Allumage	Page
Allumage électronique intégral VEZ: remise en état	28-1
- Allumeur: désassemblage et assemblage	28-5
- Caractéristiques de réglage, bougies	28-6
- Mesures de sécurité	28-7
- Point d'allumage: contrôle et réglage	28-9
- Avance du point d'allumage: contrôle	28-10
- Rotor d'allumeur: remplacement	28-11

29 Contrôle électrique de l'allumage électronique intégral VEZ	Page
Allumage électronique intégral VEZ: contrôle électrique	29-1
- Module électronique TSZ-H: contrôle	29-1
- Appareil de commande VEZ: contrôle	29-3
- Transmetteur de Hall: contrôle	29-5

CLUB GENERATION CORRADO
ASSOCIATION LOI 1901
WWW.CGCFRANCE.COM

Simpo PDF Merge and Split Unregistered Version - http://www.simpopdf.com

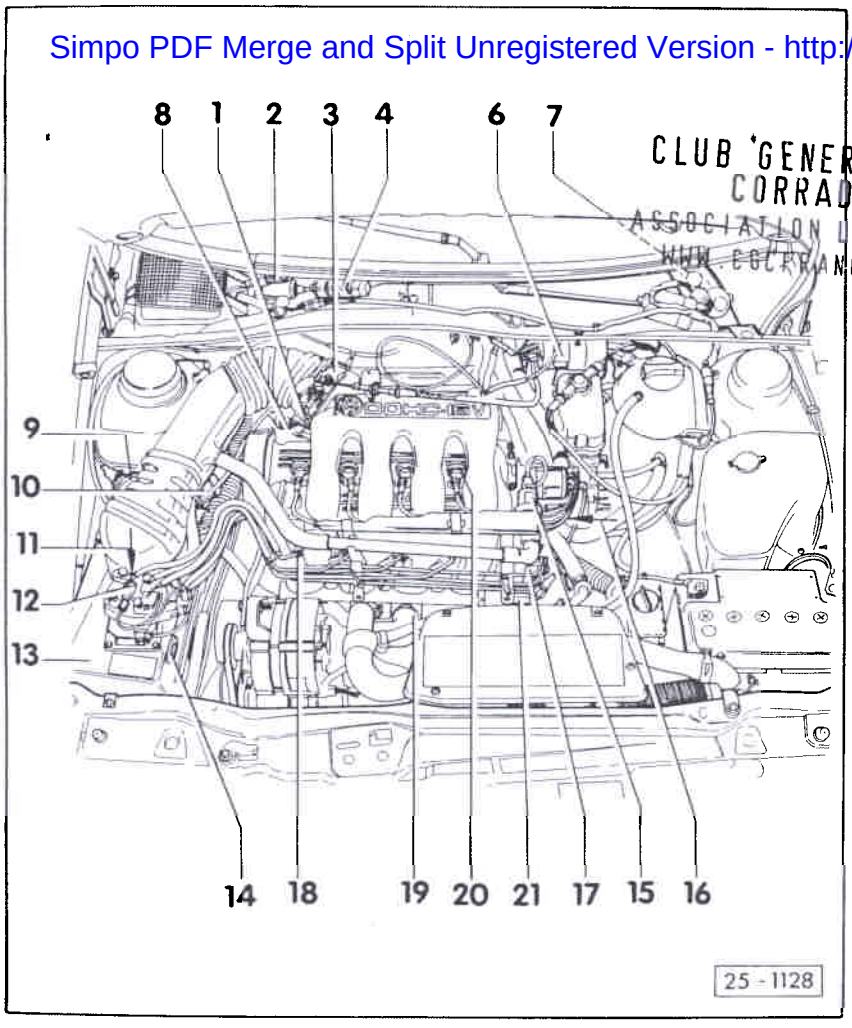

CLUB GENERATION CORRADO
ASSOCIATION LOI 1901
WWW.CGCFRANCE.COM

Lettres-repères : KR

SCHEMA DES EMPLACEMENTS DE MONTAGE

1- Contacteur de papillon (F25)

2- Module électronique TSZ-H (N41)

3- Ajutage de papillon

4- Appareil de commande VEZ (J88)

5- Allumeur

6- Bobine d'allumage

7- Appareil de commande de la stabilisation du ralenti et de la coupure d'alimentation en décélération (J159)

- Au-dessus de la plaque porte-relais (sous le tableau de bord)

Relais de la pompe à carburant (J17)

- Plaque porte-relais - emplacement 12

8- Vis de réglage du régime de ralenti

9- Contacteur de saut de pression (F93)

10- Electrovanne pour coupure en décélération (N65)

11- Vis de réglage de CO

12- Doseur-distributeur de carburant

13- Filtre à air

14- Clapet de régulation du préchauffage de l'air d'admission

15- Soupape de commande de stabilisation du ralenti (N71)

16- Transmetteur de température (N10) et thermocontact temporisé (F26)

17- Régulateur de réchauffement (N9)

18- Injecteur

19- Aération du carter-moteur

20- Bougie

21- Injecteur de départ à froid (N17)

Simpo PDF Merge and Split Unregistered Version - http://www.simpopdf.com

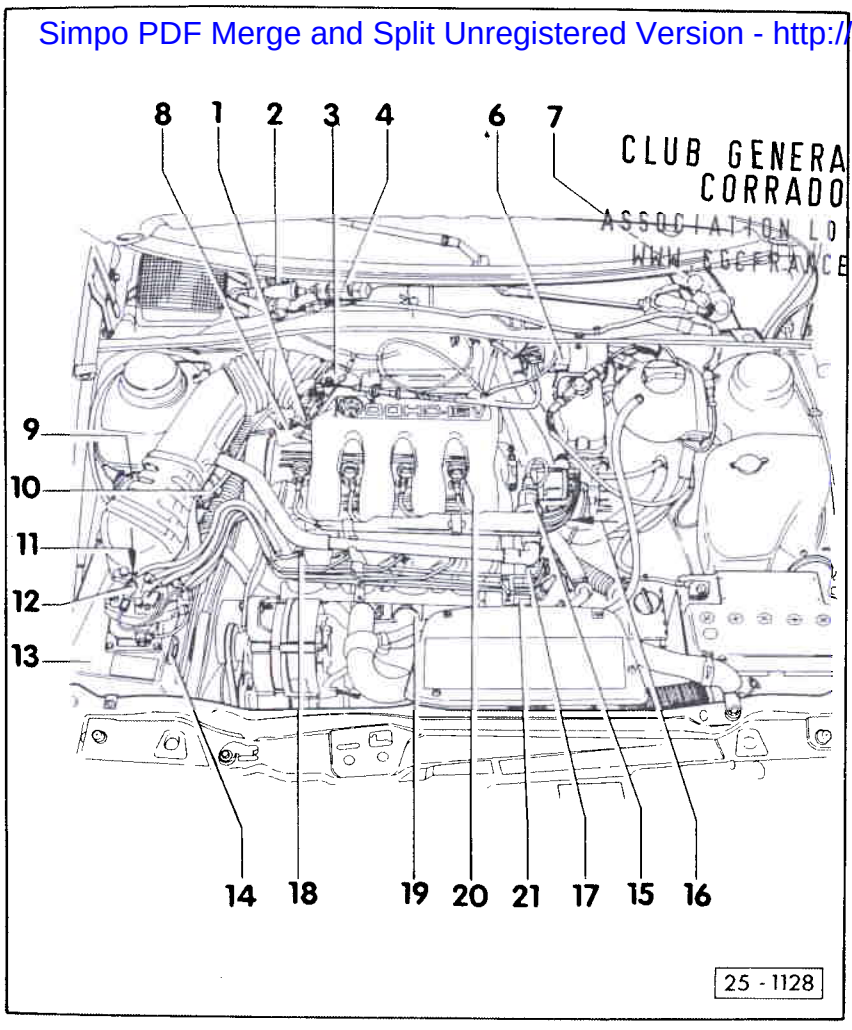

Nota:
- Respecter les règles de propreté - page 25-14.
- Une tension mini de 11,5 V est nécessaire au fonctionnement correct des composants électriques.

Caractéristiques techniques - page 25-12
Branchement du compressiomètre - fig. 1
Pression de commande: contrôle - page 25-29
Pression d'alimentation: contrôle - page 25-31
Pression de retenue: contrôle - page 25-33
Prises de dépression - page 25-41

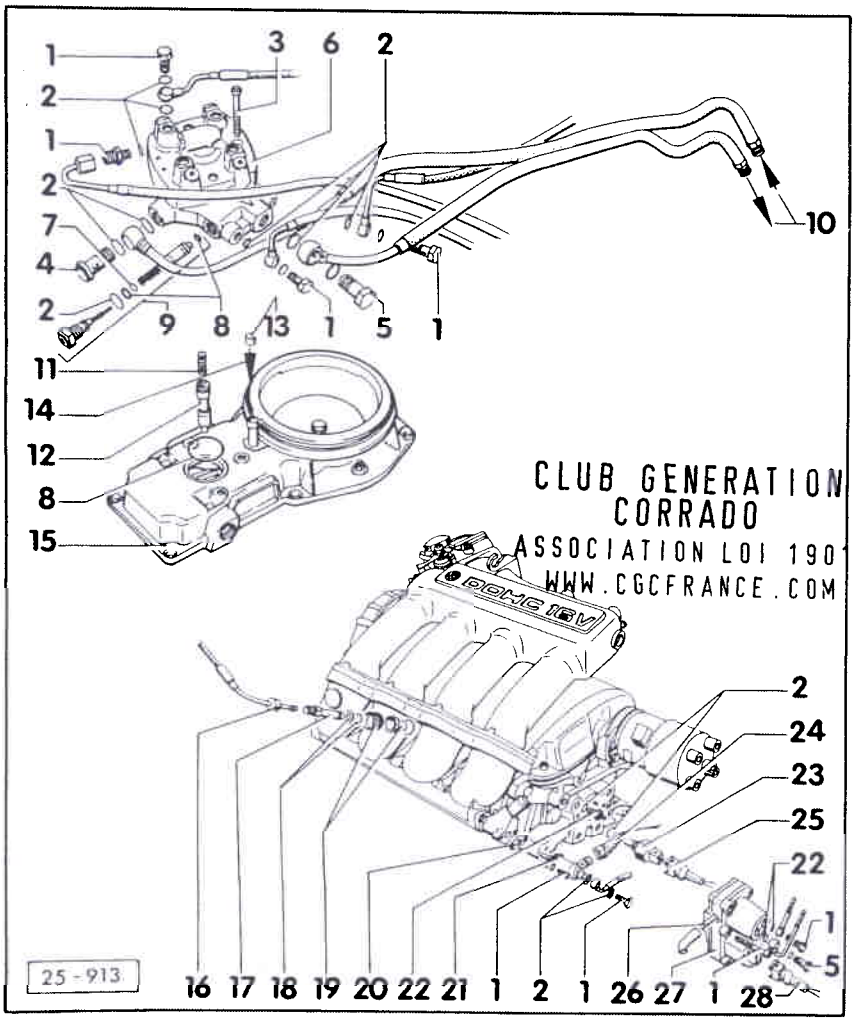

SYSTEME D'ALIMENTATION: REMISE EN ETAT

1- 10 Nm

2- Bague-joint
- Remplacer

3- 3,5 Nm
- Freiner au vernis de scellement après le blocage

4- 20 Nm
- Si le comportement du véhicule est anormal, remplacer le mini-filtre par une vis creuse

5- 20 Nm

6- Doseur-distributeur de carburant
- Contrôler, voir mesure comparative du débit d'injection - page 25-34

7- Rondelle de réglage

8- Joint torique
- Remplacer en cas d'endommagement

9- Régulateur de la pression d'alimentation/soupape de décharge 20 Nm
- Contrôler et régler la pression d'alimentation - page 25-31

Simpo PDF Merge and Split Unregistered Version - http://www.simpopdf.com

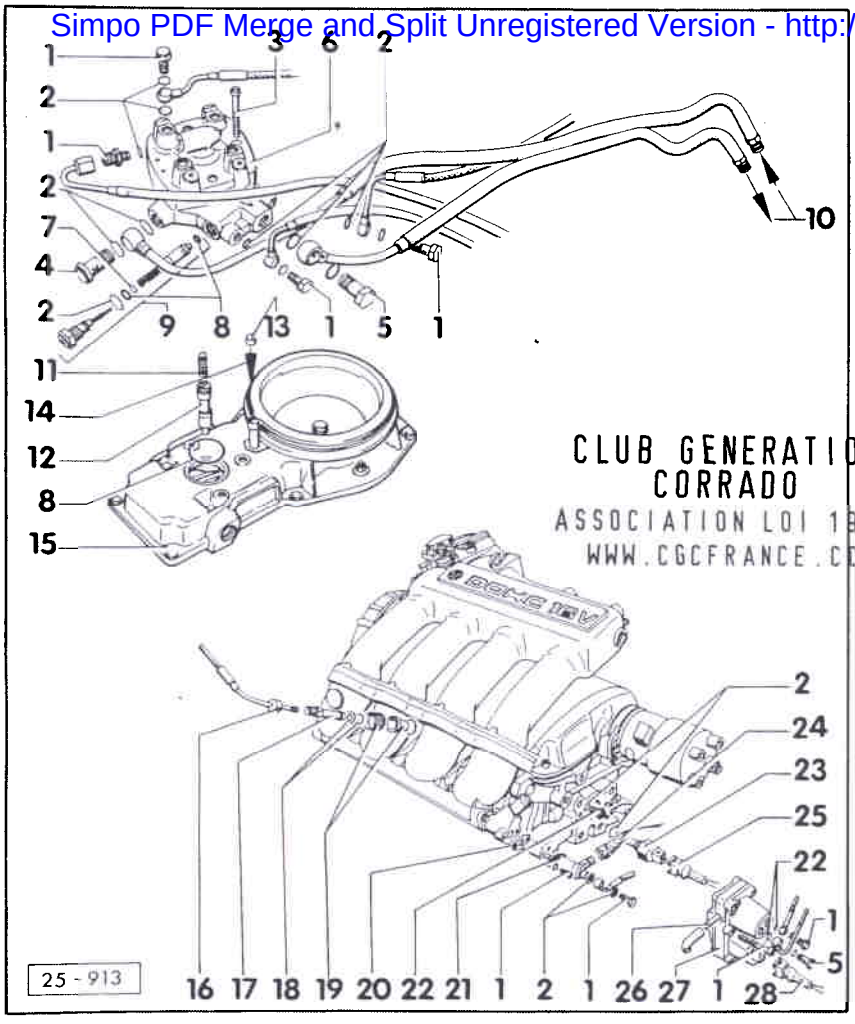

10- Conduite d'amenée et de retour de carburant

11- Ressort

12- Piston de commade
- Pour déposer, ouvrir légèrement l'arrêtoir
- Contrôler - page 25-22
- Nettoyer à l'essence avant de mettre en place
- Veiller à la position de montage

13- Capuchon d'inviolabilité
- L'extraire avant le réglage du CO

14- Vis de réglage de la teneur en CO
- Réglage du ralenti - page 25-16

15- Débitmètre d'air

16- 25 Nm

17- Injecteur
- Contrôler - voir mesure comparative du débit d'injection - page 25-34
- Vérifier le débit d'injection à l'aide de V.A.G 1349
  Valeur assignée: 3,5 ... 4,1 bar pression relative

18- Joints toriques
- Humecter d'essence avant le montage

19- Siège d'injecteur, 20 Nm
- Enduire le filetage de la partie supérieure de D6
- Déposer et reposer avec 3135

20- Joint
- Remplacer

21- Injecteur de départ à froid
- Contrôler - page 25-24
- Durée d'injection - page 25-13

22- Transmetteur de température
- Pour la stabilisation du ralenti et la coupure en décélération
- Contrôler - page 25-39

23- Thermocontact temporisé 30 Nm
- Contrôler - page 25-24
- Durée d'intervention - page 25-13
- L'enrichissement de départ à froid est mis hors circuit à 30 ... 40° C

24- Fiche de raccordement
- bleue

Simpo PDF Merge and Split Unregistered Version - http://www.simpopdf.com

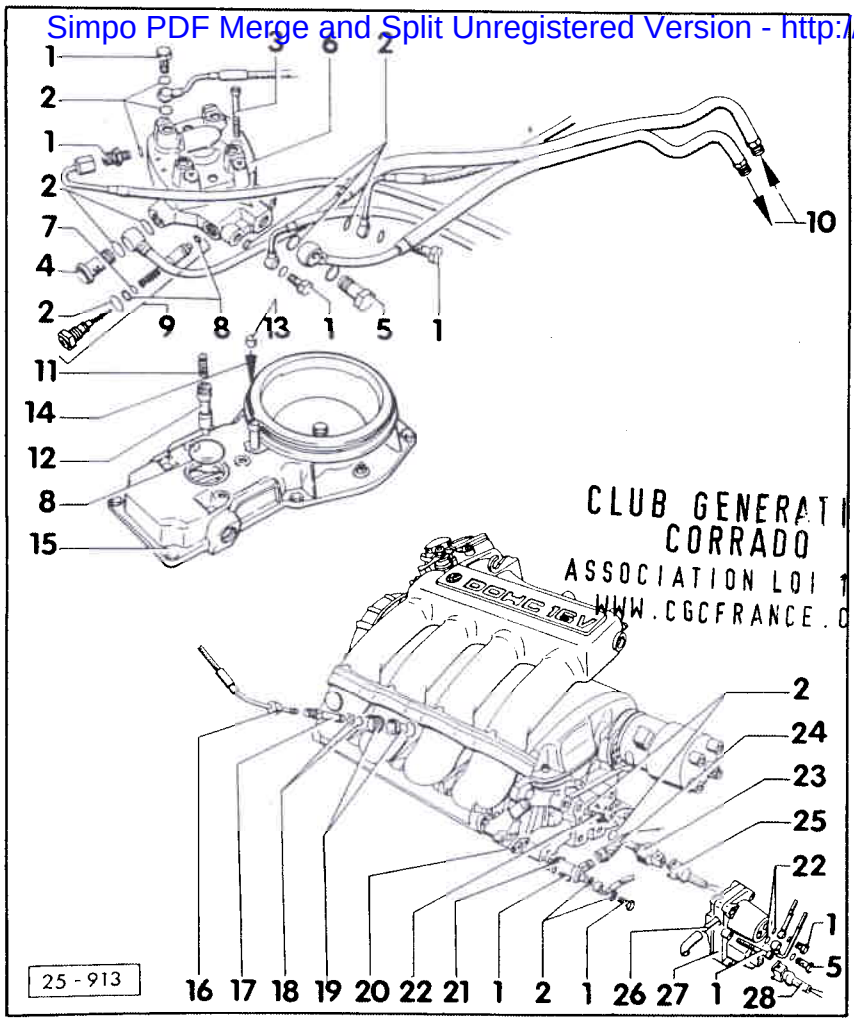

CLUB GENERATION
CORRADO
ASSOCIATION LOI 1901
WWW.CGCFRANCE.COM

25- Fiche de raccordement
- brune

26- Prise de dépression

27- Régulateur de réchauffement
- Contrôler - page 25-28
  Pour ce faire, mesurer la pression de commande - à froid, à chaud

28- Fiche de raccordement
- grise

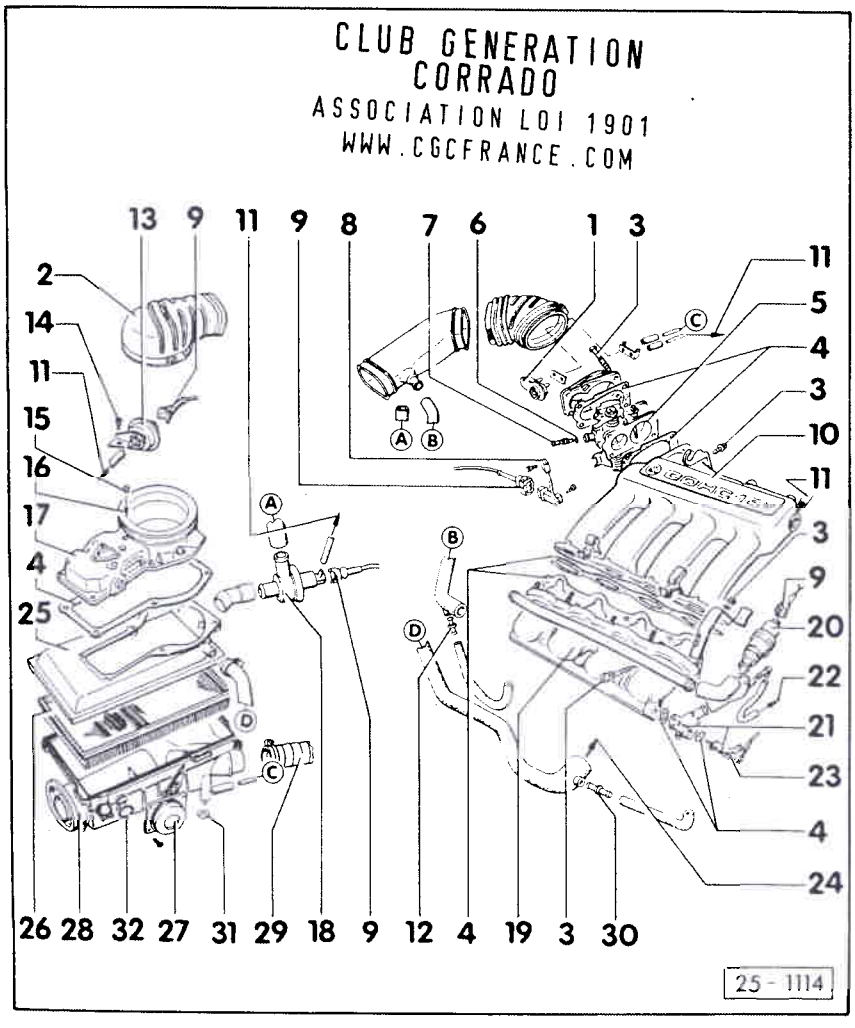

CLUB GENERATION
CORRADO
ASSOCIATION LOI 1901
WWW.CGCFRANCE.COM

SYSTEME D'AIR: REMISE EN ETAT

Nota:
- Les raccords de flexible sont freinés à l'aide de colliers à vis ou de serrage.
- Toujours remplacer les colliers de serrage par des colliers à vis.

1- Régulateur de température
- Pour le préchauffage de l'air d'admission
- Contrôler - page 25-40

2- Conduit d'air d'admission

3- 20 Nm

4- Joint
- Remplacer

5- Ajutage de papillon
- Réglage de base du papillon - page 25-37

6- Joint torique
- Remplacer en cas d'endommagement

7- Vis de réglage du ralenti
- Réglage du ralenti - page 25-16

8- Contacteur de papillon
- Contrôler - page 25-38

Simpo PDF Merge and Split Unregistered Version - http://www.simpopdf.com

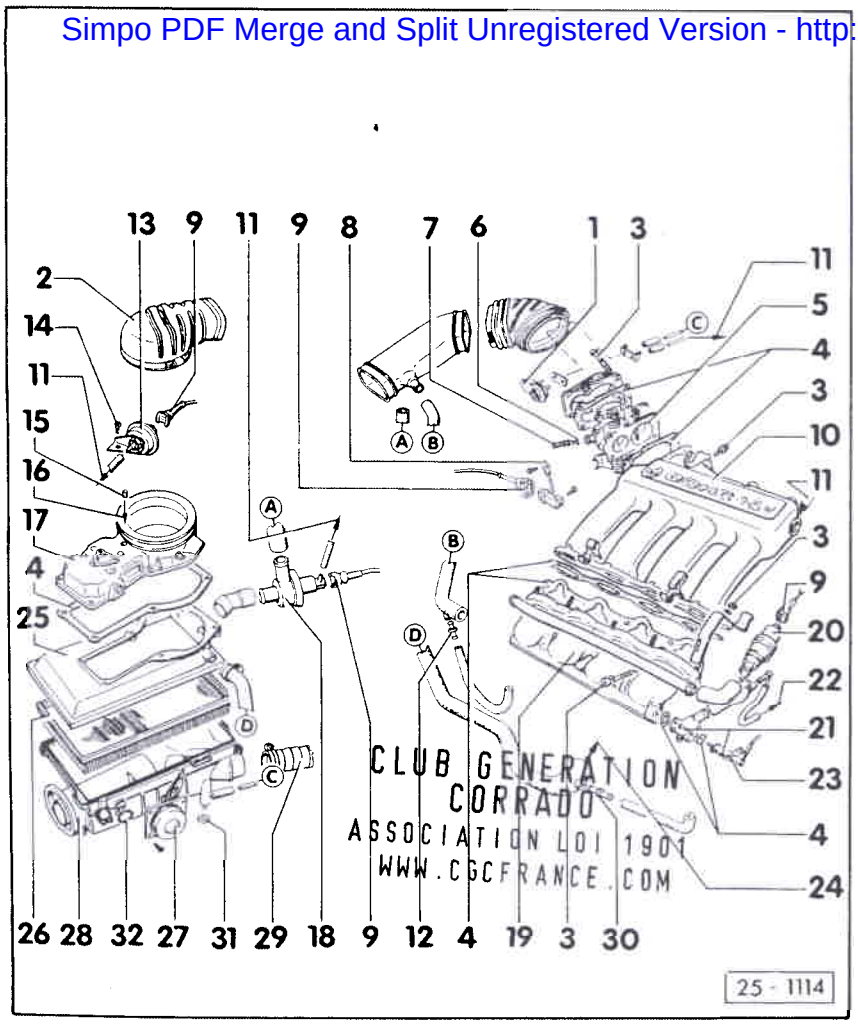

CLUB GENERATION CORRADO
ASSOCIATION LOI 1901
WWW.CGCFRANCE.COM

9- Fiche de raccordement
- Pour la débrancher, comprimer l'arrêtoir métallique

10- Partie supérieure du collecteur d'admission
- Serrer tout d'abord au niveau de la partie inférieure puis fixer les supports arrière

11- Prise de dépression
- Prises de dépression - page 25-41

12- Raccord
- Bleu
- Avec calibrage

13- Contacteur de saut de pression
- Contrôler - page 25-18

14- 3,5 Nm

15- Capuchon d'inviolabilité
- L'extraire avant le réglage de la teneur en CO

16- Vis de réglage de la teneur en CO
- Réglage du ralenti - page 25-16

17- Débitmètre d'air
- Contrôler le levier de réglage - page 25-21
- Plateau-sonde, contrôler la position et régler - page 25-23

18- Electrovanne pour coupure en décélération
- Contrôler - page 25-21
- Appareil de commande de la stabilisation du ralenti et de coupure d'alimentation en décélération au-dessus de la plaque porte-relais

19- Partie inférieure du collecteur d'admission

20- Soupape de commande de stabilisation du ralenti
- Contrôler - page 25-19
- Appareil de commande de la stabilisation du ralenti et de coupure d'alimentation en délération monté au-dessus de la plaque porte-relais

21- 10 Nm

22- Vers le régulateur de réchauffement

23- Injecteur de départ à froid

24- Pour l'aération du carter-moteur
- Débrancher pour le réglage du ralenti

25- Partie supérieure du filtre à air

26- Cartouche du filtre à air

27- Clapet de régulation
- Pour le préchauffage de l'air d'admission
- Vérifier la mobilité
- Contrôler l'étanchéité de la capsule à dépression

Simpo PDF Merge and Split Unregistered Version - http://www.simpopdf.com

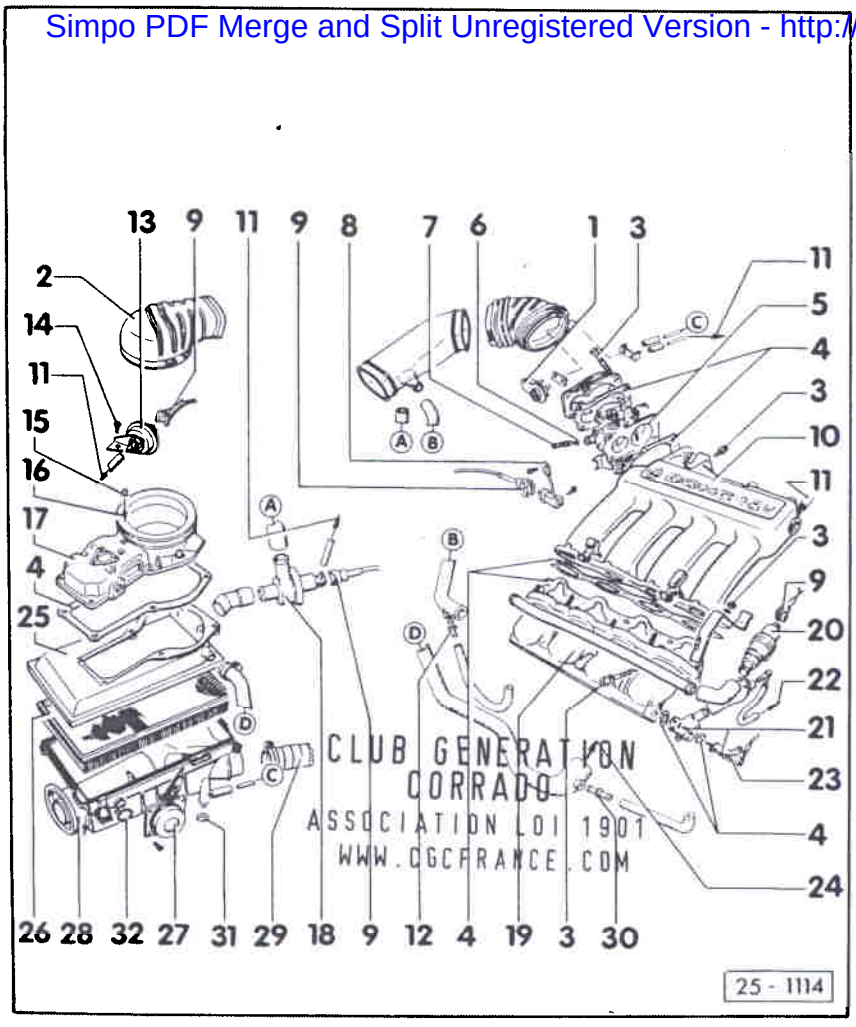

28- Partie inférieure du filtre à air

29- Flexible d'air chaud

30- Raccord
- ● Rouge
- ● Avec calibrage

31- Rondelle en caoutchouc

32- Bague de maintien

25-11

CARACTERISTIQUES TECHNIQUES

Lettres-repères		KR
Réglage du ralenti*		
Régime	1/min	1000 ± 50
Teneur en CO	% vol.	1,0 ± 0,5
Pression de commande		
Moteur froid:		
● Connecteur du régulateur de réchauffement débranché. ● Flexible de dépression branché.		
Température du régulateur de réchauffement		
20 °C	bar	1,60 ... 1,95
25 °C	bar	1,90 ... 2,25
30 °C	bar	2,20 ... 2,55
Moteur chaud:		
● Connecteur du régulateur de réchauffement branché. ● Température du régulateur de réchauffement 20 °C mini.		
Après env. 2,5 ... 5,0 minutes ● Flexible de dépression		
branché	bar	3,4 ... 3,8
débranché	bar	2,75...3,05

*) Tenir compte des conditions de contrôle et de réglage - page 25-16

25-12

Simpo PDF Merge and Split Unregistered Version - http://www.simpopdf.com

Pression d'alimentation	bar	4,7 ... 5,4
Pression de retenue: Après 10 minutes mini	bar	2,6
Après 20 minutes mini	bar	2,4
Régulateur de réchauffement Résistance de la spirale chauffante	Ω	20 ... 26
Injecteurs Pression d'injection	bar	3,5 ... 4,1
Tolérance de la quantité injectée à l'intérieur d'un jeu		
Mesure au ralenti (1er cran) - Pour une quantité de carburant de 20 ml -	maxi ml	2,5
Mesure à pleine charge (2ème cran) - Pour une quantité de carburant de 80 ml -	maxi ml	8,0
Thermocontact temporisé Durée d'intervention	secondes	Fig. 25-143
Injecteur de départ à froid Durée d'injection	secondes	

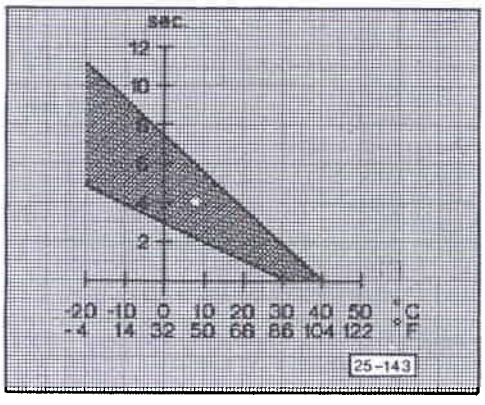

CLUB GENERATION CORRADO
ASSOCIATION LOI 1901
WWW.CGCFRANCE.COM

REGLES DE PROPRETE

Attention
Lors de travaux à effectuer sur le système d'alimentation/ d'injection de carburant, il faut respecter scrupuleusement les "5 règles" de propreté suivantes:

1- Nettoyer à fond les points de raccord et la zone avoisinante avant de dévisser les pièces.

2- Poser les pièces déposées sur une surface propre et les couvrir. Utiliser une feuille de plastique ou de papier. Ne pas utiliser de chiffon pelucheux.

3- Couvrir soigneusement ou obturer les composants qui ont été ouverts lorsque la réparation ne peut pas être exécutée immédiatement.

4- Ne poser que des pièces propres.
- Ne sortir les pièces de rechange de leur emballage qu'immédiatement avant la repose.
- Ne pas utiliser de pièces qui ont été conservées hors de l'emballage (p. ex. dans une caisse à outils, etc.)

5- Lorsque le système est ouvert:
- Eviter de travailler à l'air comprimé.
- Eviter de déplacer le véhicule.

Simpo PDF Merge and Split Unregistered Version - http://www.simpopdf.com

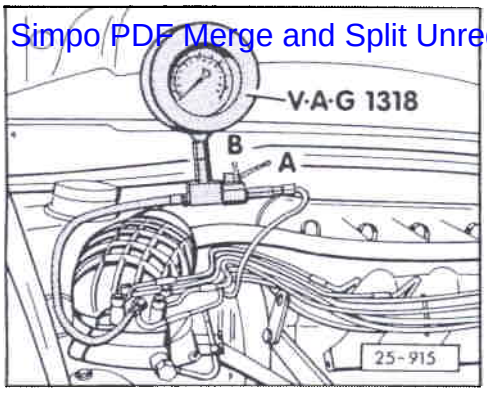

Fig. 1, Compressiomètre: branchement

Brancher le compressiomètre V.A.G 1318 entre le doseur-distributeur de carburant et la conduite de pression de commande du régulateur de réchauffement.

Position du robinet d'arrêt:
A - ouvert
B - fermé

CLUB GENERATION
CORRADO
ASSOCIATION LOI 1901
WWW.CGCFRANCE.COM

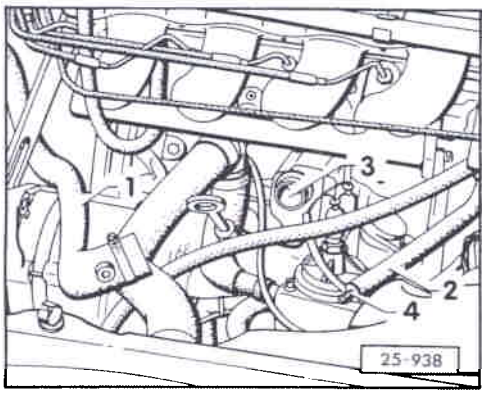

SYSTEME D'INJECTION K-JETRONIC: CONTROLE ET REGLAGE

RALENTI: REGLAGE

Conditions de contrôle et de réglage

- Température mini de l'huile-moteur 80° C.
- Consommateurs électriques arrêtés (lors du contrôle et du réglage, le ventilateur du radiateur ne doit pas fonctionner).
- Débrancher les flexibles d'aération du carter-moteur -1- et -2- du carter du reniflard -3-, les séparer et les poser de sorte que seulement de l'air frais puisse être aspiré. Le raccord -4-, présentant un alésage calibré, doit demeurer dans le flexible -2-.
- Réglage du point d'allumage correct (Groupe de Réparation 28).
- Compressiomètre non branché.
- Si des conduites d'injection ont été desserrées ou remplacées, amener plusieurs fois le moteur à 3000/min et le faire tourner pendant au mois 2 minutes au ralenti avant de procéder au réglage.
- La soupape de commande de la stabilisation du ralenti doit ronfler/vibrer lorsque le contact d'allumage est mis; le cas échéant, contrôler la stabilisation du ralenti - page 25-19.

Simpo PDF Merge and Split Unregistered Version - http://www.simpopdf.com

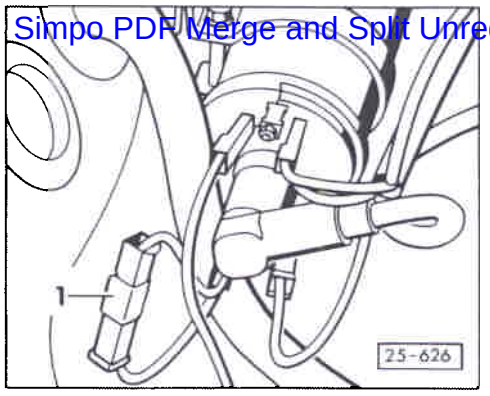

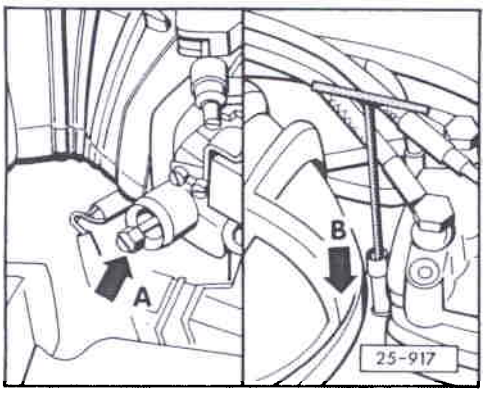

Régime de ralenti et teneur en CO: contrôle et réglage

- Brancher les contrôleurs de point d'allumage, de régime et de teneur en CO.

Attention
Tenir compte des mesures de sécurité concernant l'allumage - Groupe de réparation 28.

- Débrancher la connexion -1-.
- Contrôler le régime de ralenti et la teneur en CO.

Valeurs assignées:
- régime 1000 ± 50/min
- teneur en CO 1,0 ± 0,5 % vol.

Procéder le cas échéant à une correction en tournant alternativement les vis de réglage.

A - vis de réglage du régime de ralenti
B - vis de réglage de la teneur en CO

Nota:
S'il n'est pas possible de régler le régime à la valeur assignée, contrôler la stabilisation du ralenti - page 25-19.

CLUB GENERATION CORRADO
ASSOCIATION LOI 1901
WWW.CGCFRANCE.COM

Attention
- Pendant le réglage de la teneur en CO, veiller à ne pas enfoncer ni soulever la vis de réglage avec la clé.
- La clé de réglage étant en place, ne pas accélérer (risque de déformation).
- Après chaque réglage, retirer la clé et accélérer brièvement.

Nota:
Après le réglage du ralenti, il faut rebrancher le flexible d'aération du carter-moteur. Si la teneur en CO augmente à ce moment, il ne s'agit pas d'un mauvais réglage, mais d'un enrichissement à partir du carter-moteur à la suite d'une dilution de l'huile résultant d'une utilisation prédominante sur de courts trajets. Lors de longs parcours à allure soutenue, la proportion de carburant contenue dans l'huile diminue et la teneur en CO se normalise de nouveau. Il est également possible de remédier à ceci à bref délai en effectuant une vidange d'huile.

Simpo PDF Merge and Split Unregistered Version - http://www.simpopdf.com

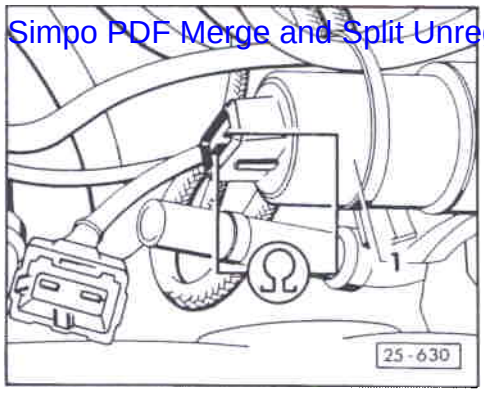

STABILISATION DU RALENTI: CONTROLE

Fonctionnement: contrôle

- Mettre le contact d'allumage.
  La soupape de commande (N71) -1- doit ronfler/vibrer.

Si l'on ne constate aucun ronflement/aucune vibration:

- Débrancher le connecteur de la soupape de commande et mesurer la résistance de la soupape

  Valeur assignée: 3,5...4,5 Ω

- Contrôler le transmetteur de température (N10) - page 25-39.

- Contrôler les câbles/connexions électriques suivant le schéma de parcours du courant; remplacer le cas échéant l'appareil de commande (J159).

Nota:
L'appareil de commande se trouve au-dessus de la plaque porte-relais.

Régulation: contrôle

- Température mini de l'huile-moteur 60° C.
- Réglage du ralenti correct.
- Consommateurs électriques hors circuit.

- Brancher le multimètre numérique V.A.G 1315A ou V.A.G 1526 et le câble de mesure V.A.G 1315/2 sur la soupape de commande.

- Lancer le moteur et le faire tourner au ralenti.

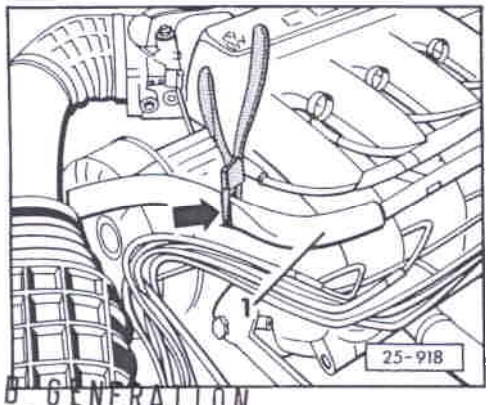

CLUB GENERATION CORRADO
ASSOCIATION LOUVRE
WWW.GGCFRANCE.COM

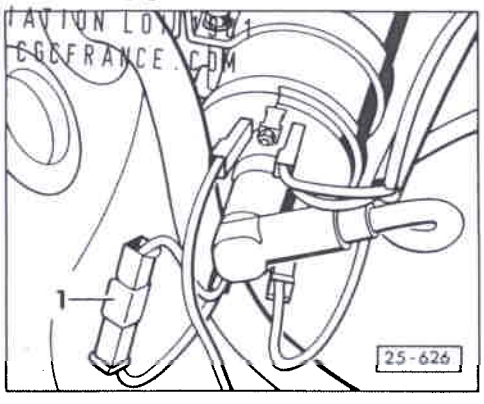

- Relever le courant de commande et le noter.

- Etrangler le flexible -1-. Le courant de commande doit augmenter.

- Ouvrir le flexible.

- Faire passer le régime à env. 1300/min.

- Actionner le contacteur de papillon (F25).
  Le courant de commande doit chuter.

Si le courant de commande n'est pas inférieur à env. 430 mA:

- Contrôler le contacteur de papillon - page 25-38.

- Contrôler les câbles/connexions électriques suivant le schéma de parcours du courant; remplacer, le cas échéant, l'appareil de commande.

- Débrancher le connecteur de la bobine d'allumage.

- Le courant de commande doit présenter une valeur constante variant entre

  415...445 mA;

  le cas échéant, remplacer l'appareil de commande.

Nota:
Après le remplacement de composants de la stabilisation du ralenti, contrôler et corriger, le cas échéant, cette dernière.

Simpo PDF Merge and Split Unregistered Version - http://www.simpopdf.com

COUPURE EN DECELERATION: CONTROLE

Fonctionnement

- Température mini d'huile-moteur: 60° C.
- Conduite de dépression en direction de l'électrovanne de coupure en bon état.

- Démarrer le moteur et augmenter le régime jusqu'à env. 2500/min.

- Actionner le contacteur de papillon (F25). Le régime doit chuter périodiquement et augmenter à nouveau (effet de scie du moteur).

Si l'on ne constate aucune modification du fonctionnement du moteur:

- Laisser tourner le moteur au ralenti.

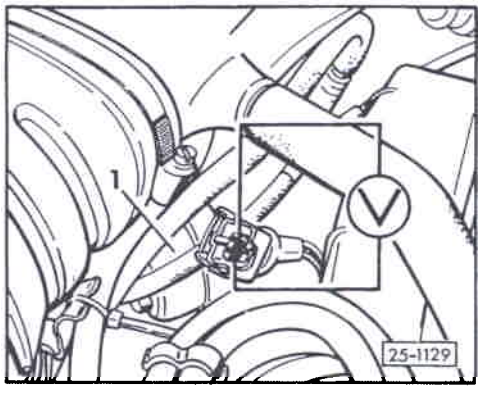

- Débrancher le connecteur de l'électrovanne (N65) -1- et mesurer la tension au niveau du connecteur.

  Valeur assignée: 0 V

- Faire passer le régime à env. 4000/min.

- Fermer d'un coup le papillon.
  Jusqu'à ce que le régime ait chuté à env. 1400/min, la tension de la batterie doit être env. affichée.

Si la tension de la batterie est affichée:

- Remplacer l'électrovanne de coupure.

Si aucune tension n'est indiquée:

- Contrôler le contacteur de papillon - page 25-38.

- Contrôler le transmetteur de température (N10) - page 25-39.

- Contrôler les câbles/connexions électriques suivant le schéma de parcours de courant; remplacer le cas échéant l'appareil de commande (J159).

Nota:
L'appareil de commande se trouve au-dessus de la plaque porte-relais.

CLUB GENERATION CORRADO
ASSOCIATION LOI 1901
WWW.CGCFRANCE.COM

LEVIER DE REGLAGE ET PISTON DE COMMANDE: CONTROLE

- Actionner le démarreur pendant env. 10 s.

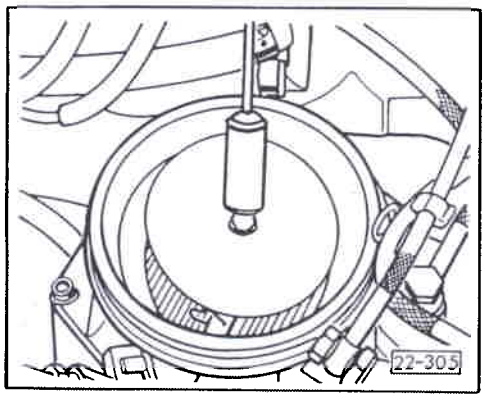

- Décoller le levier de réglage du plateau-sonde; la résistance du levier doit être la même sur toute la course.

- Aucune résistance ne doit être perceptible lors de mouvements rapides vers le bas; si nécessaire, remplacer le débitmètre d'air.

- Si le levier de réglage ne peut être soulevé qu'avec difficulté mais déplacé facilement vers le bas, le piston de commande accroche; remplacer alors le doseur-distributeur de carburant.

Simpo PDF Merge and Split Unregistered Version - http://www.simpopdf.com

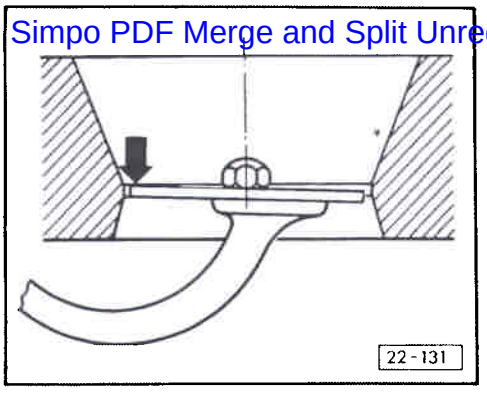

PLATEAU-SONDE: CONTROLE DE LA POSITION DE REPOS ET REGLAGE

- Température de l'huile-moteur 50° C mini.

◄ Contrôle:

- Actionner le démarreur pendant env. 10 s.

- L'arête supérieure du plateau-sonde doit venir à ras de l'endroit marqué par une flèche (début du cône du diffuseur) ou se trouver à 0,5 mm maxi en dessous du début du cône.

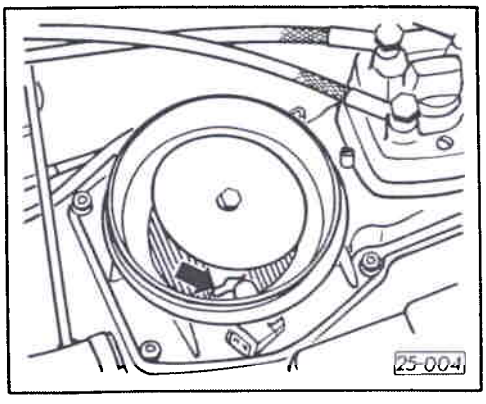

Réglage:

- Soulever le plateau-sonde.

◄ - Régler la position du plateau-sonde en repliant l'étrier métallique de fixation.

Attention
- Veiller à ne pas endommager le diffuseur du débitmètre d'air.
- Ne pas plier la lame-ressort.
- Régler ensuite le régime de ralenti et la teneur en CO.

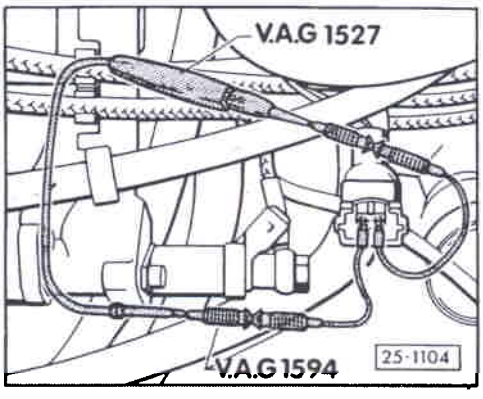

INJECTEUR DE DEPART A FROID ET THERMOCONTACT TEMPORISE: CONTROLE

- Câble haute tension reliant la bobine d'allumage et l'allumeur débranché et mis à la masse (le cas échéant utiliser un câble auxiliaire).

◄ Alimentation en tension: contrôle

- Débrancher le connecteur de l'injecteur de départ à froid (N17) et brancher une lampe-témoin à diode.

CLUB GENERATION
CORRADO
ASSOCIATION LOI 1901
WWW.CGCFRANCE.COM

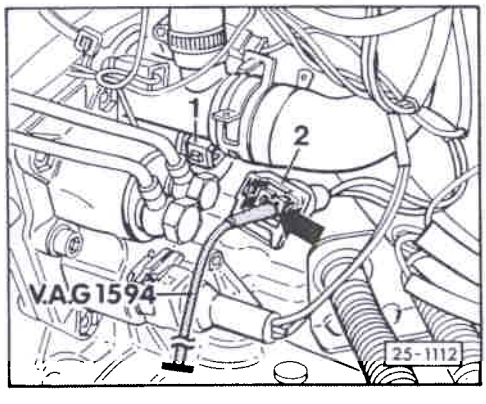

◄ - Débrancher le connecteur -2- du thermocontact temporisé (F26) -1-.

- Mettre le contact -1- (câble vert/blanc en direction de la borne W du thermocontact temporisé) à la masse en utilisant un câble auxiliaire.

Attention
Ne pas mettre le contact -2- (câble rouge/noir en direction de la borne G du thermocontact temporisé) à la masse - risque de court-circuit.

- Actionner le démarreur. La diode électroluminescente doit s'allumer, contrôler éventuellement si le câble ne présente pas de coupures à l'aide du schéma de parcours du courant et y remédier.

Simpo PDF Merge and Split Unregistered Version - http://www.simpopdf.com

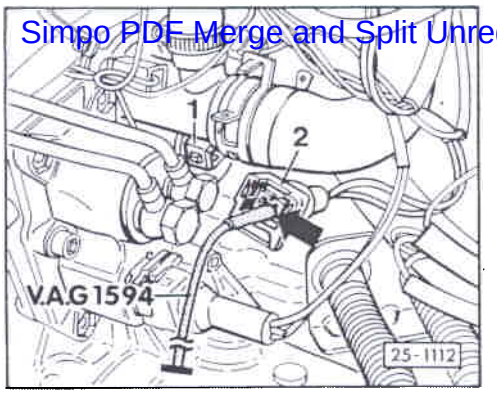

Injecteur de départ à froid: contrôle

- Fiche -2- du thermocontact temporisé -1- débranchée et contact 1 (en direction de la borne W du thermocontact temporisé) mis à la masse à l'aide d'un câble auxilliaire.
- Connecteur de l'injecteur de départ à froid branché.

- Déposer l'injecteur de départ à froid et le maintenir dans une éprouvette.
- Actionner le démarreur. L'injecteur de départ à froid doit présenter un cône régulier.
- Essuyer la buse de l'injecteur de départ à froid. Aucune goutte ne doit s'écouler de l'injecteur de départ à froid pendant une minute. L'injecteur ne doit pas non plus devenir humide à l'extérieur.

GOLF GTI GENERATION CORRADO
ASSOCIATION LOI 1901
WWW.CGCFRANCE.COM

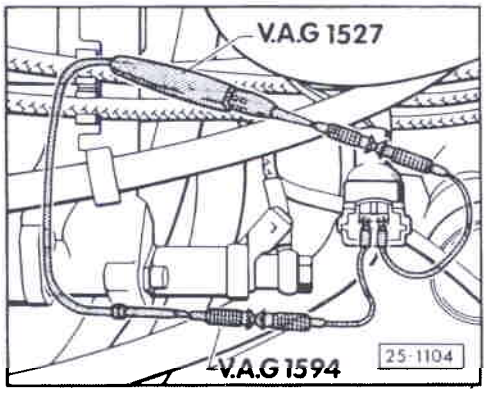

Thermocontact temporisé: contrôle

- Température du liquide de refroidissement inférieure à 30° C. Si nécessaire, déposer et refroidir le thermocontact temporisé (p. ex. dans l'eau froide). Maintenir le contact déposé à la masse pendant le contrôle.

- Débrancher le connecteur de l'injecteur de départ à froid et brancher une lampe-témoin à diode.
- Actionner le démarreur pendant env. 10 s. La diode électrolominescente doit s'allumer pendant 1...8 s. Durée du premier allumage, voir diagramme - page 25-13.

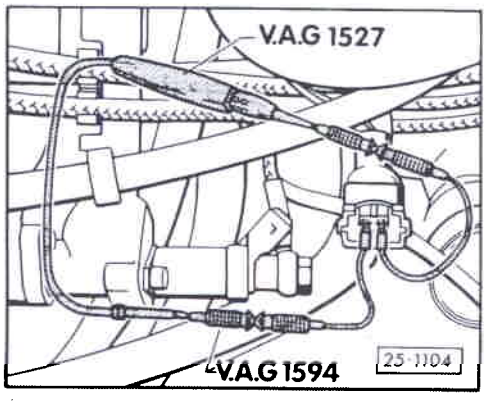

ENRICHISSEMENT DE DEPART A FROID: CONTROLE

Fonctionnement: contrôle

- Injecteur de départ à froid en bon état.

- Débrancher le connecteur de l'injecteur de départ à froid (N17) et brancher une lampe-témoin à diode V.A.G 1527.

Simpo PDF Merge and Split Unregistered Version - http://www.simpopdf.com

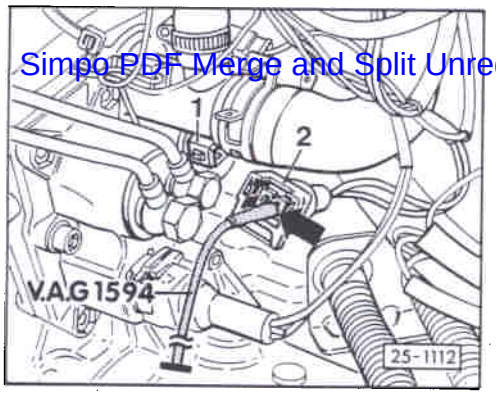

- Débrancher le connecteur -2- du thermocontact temporisé (F26) -1-.
- Mettre le contact 1 (câble vert/blanc en direction de la borne W du thermocontact temporisé) à la masse en utilisant un câble auxiliaire.

Attention
Ne pas mettre le contact -2- (câble rouge/noir en direction de la borne G du thermocontact temporisé à la masse - risque de court-circuit.

- Lancer le moteur et le faire tourner au ralenti. La diode électroluminescente doit s'allumer.
- Augmenter le régime en ouvrant rapidement le papillon. La diode électroluminescente doit s'allumer brièvement (env.0,4 s), le cas échéant:
- Contrôler le contacteur de papillon (F25) - page 25-38.
- Contrôler le contacteur de saut de pression (F93) - page 25-28.
- Contrôler les câbles/connexions électriques suivant le schéma de parcours du courant.

CLUB GENERATION CORRADO
ASSOCIATION LOI 1901
WWW.CGCFRANCE.COM

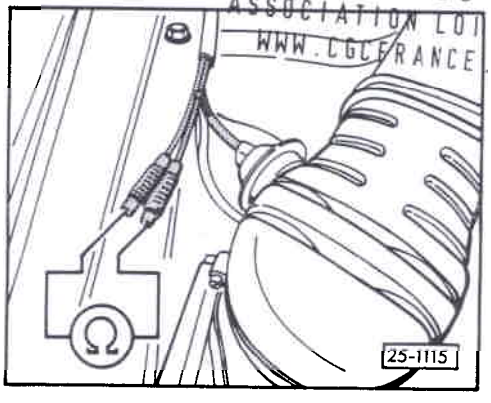

CONTACTEUR DE SAUT DE PRESSION: CONTROLE

- Débrancher le connecteur du contacteur de saut de pression (F39).
- Démarrer le moteur et le laisser tourner au ralenti.
- Mesurer la résistance entre les contacts:

  valeur assignée: résistance infinie ∞

- Augmenter le régime en ouvrant rapidement la papillon. La résistance doit chuter brièvement puis augmenter à nouveau à une résistance infinie.∞.

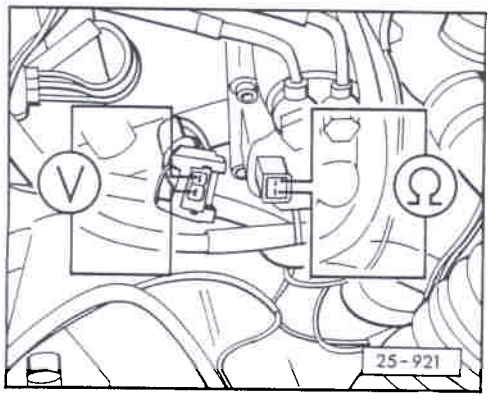

REGULATEUR DE RECHAUFFEMENT: CONTROLE

Alimentation en tension: contrôle

- Câble haute tension reliant la bobine d'allumage et l'allumeur débranché et mis à la masse (le cas échéant utiliser un câble auxiliaire).
- Débrancher le connecteur du régulateur de réchauffement (N19) et raccorder la lampe-témoin à diode.
- Actioner le démarreur. La diode électroluminescente doit s'allumer, contrôler éventuellement si le câble ne présente pas de coupures à l'aide du schéma de parcours du courant et y remédier.

Simpo PDF Merge and Split Unregistered Version - http://www.simpopdf.com

Résistance de la spirale chauffante: contrôle

- Contrôler la résistance de la spirale chauffante.

Valeur assignée: env. 20 ... 26 Ω

Nota:
En cas de coupure de la spirale chauffante, remplacer le régulateur de réchauffement.

Pression de commande: contrôle - moteur froid

- Moteur froid/température ambiante env. 20 ... 30° C.
- Connecteur du régulateur de réchauffement débranché.

- Raccorder le compressiomètre V.A.G 1318 - voir page 25-15.

- Ouvrir le robinet d'arrêt du compressiomètre (levier parallèle au sens d'écoulement).

- Lancer le moteur et le faire tourner au ralenti.

- La pression de commande doit atteindre la valeur assignée dès que le moteur est lancé:

  Valeur assignée (bar, pression relative):
  env. 20° C: 1,60 ... 1,95
  env. 25° C: 1,90 ... 2,25
  env. 30° C: 2,20 ... 2,55

CLUB GENERATION CORRADO
ASSOCIATION LOI 1901
WWW.CGCFRANCE.COM

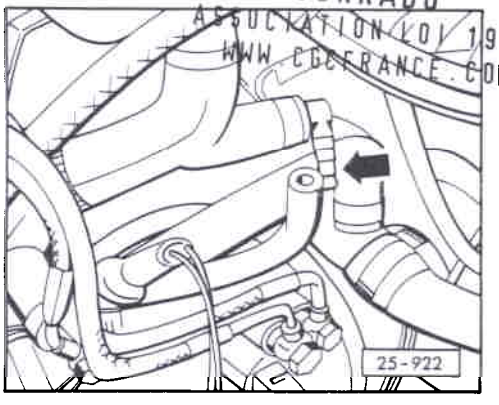

Pression de commande: contrôle - moteur chaud

- Ouvrir le robinet d'arrêt du compressiomètre.
- Le moteur tourne au ralenti.

- Rebrancher le connecteur du régulateur de réchauffement.

- Après 2,5 ... 5,0 minutes, la pression de commande doit passer à

  3,4 ... 3,8 bar.

- Débrancher le flexible de dépression en direction du régulateur de réchauffement du coude.
  La pression de commande doit chuter à

  2,75 ... 3,05 bar.

Simpo PDF Merge and Split Unregistered Version - http://www.simpopdf.com

Remarque:
Le contrôle de la pression d'alimentation ne doit être effectué qu'après vérification du débit d'injection et du filtre à carburant.

- Connecteur du régulateur de réchauffement branché.

- Brancher le compressiomètre V.A.G 1318 - voir page 25-15.

- Fermer le robinet d'arrêt du compressiomètre (levier perpendiculaire au sens d'écoulement).

- Lancer le moteur et le laisser tourner au ralenti. La pression d'alimentation doit s'élever à 4,7 ... 5,4 bar.

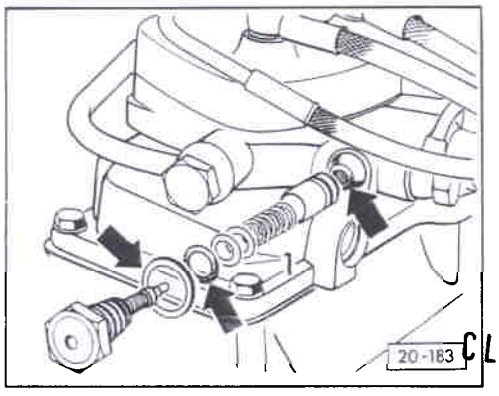

◄ Si la valeur assignée n'est pas atteinte:

- Régler la pression d'alimentation en remplaçant les rondelles de réglage -1-.
  - Rondelles épaisses ou plusieurs rondelles
    - augmentation de la pression d'alimentation -.
  - Rondelles minces ou moins de rondelles
    - baisse de la pression d'alimentation -

CLUB GENERATION CORRADO
ASSOCIATION LOI 1901
WWW.CGCFRANCE.COM

Variation de pression:
- Rondelle de 0,5 mm: env. 0,3 bar
- Rondelle de 1,0 mm: env. 0,6 bar

Nota:
- Pour faire redescendre la pression, desserrer le flexible de pression de commande du régulateur de réchauffement (grand raccord), poser des chiffons sur le raccord - risque d'éclaboussures.

- Si la valeur assigée n'est pas atteinte malgré le remplacement des rondelles de réglage, on peut être en présence des anomalies suivantes:

Pression d'alimentation trop faible:
Conduite de carburant coudée, bouchée, non étanche, accumulateur de pression non étanche, filtre à carburant obstrué, débit de la pompe à carburant trop faible, régulateur de pression d'alimentation/soupape de décharge défectueux, encrassés, doseur-distributeur de carburant défectueux.

Pression d'alimentation trop élevée:
Conduite de retour du carburant bouchée ou coudée, régulateur de pression d'alimentation/soupape de décharge défectueux.

Simpo PDF Merge and Split Unregistered Version - http://www.simpopdf.com

PRESSION DE RETENUE; CONTROLE

- Température mini de l'huile-moteur: 50° C.
- Pression d'alimentation correcte.

- Brancher le compressiomètre V.A.G 1318 - voir page 25-15.

- Ouvrir le robinet d'arrêt du compressiomètre (levier parallèle au sens d'écoulement).

- Laisser tourner le moteur au ralenti jusqu'à ce qu'une pression de

  3,4 ... 3,8 bar

  soit affichée.

- Couper le contact d'allumage.

- Observer la baisse de pression sur le manomètre.

  Valeur assignées:
  - au bout de 10 min:
    2,6 bar mini

  - au bout de 20 min:
    2,4 bar mini

Si les valeur assignées ne sont pas atteintes:

- Vérifier l'étanchéité du clapet antiretour de la pompe à carburant et des conduites reliant la pompe à carburant et le doseur-distributeur de carburant - Groupe de réparation 20.

- Vérifier l'étanchéité du régulateur de pression d'alimentation/soupape de décharge, de l'injecteur de départ à froid, des injecteurs, du doseur-distributeur de carburant et des raccords de conduites.

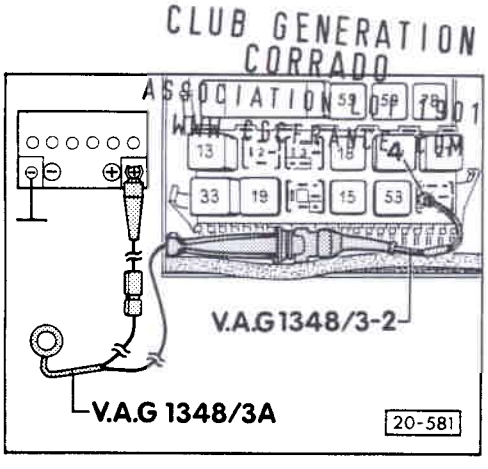

MESURE COMPARATIVE DU DEBIT D'INJECTION

- Retirer le relais de la pompe à carburant de la plaque porte-relais (emplacement de relais 12).

- Brancher le connecteur du câble adapteur dans le contact 4 et raccorder une pince crocodile au pôle plus (+) de la batterie.

- Fixer le dispositif de mesure V.A.G 1348/2B sur la jupe avant et assurer la fixation au moyen de la chaîne.

- Sortir les injecteurs de leur logement et les placer dans les orifices du dispositif de mesure. Poser les conduites de carburant sans les plier, déclipser les câbles le cas échéant.

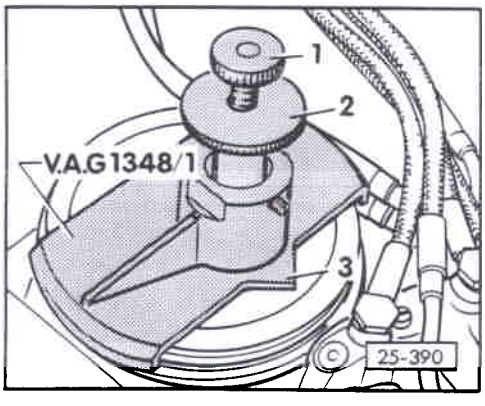

- Tourner la vis de rélage -1- et tirer la coulisse -2- du dispositif de réglage V.A.G 1348/1 en position supérieure et le placer sur le bord du débitmètre d'air en position médiane.
  La pointe -3- du dispositif doit être orientée vers le doseur-distributeur de carburant.

- Engager la coulisse -2- jusqu'en butée.

- Visser la vis de réglage -1- jusqu'à que le pied magnétique vienne en appui sur la vis de fixation du plateau-sonde.

- Actionner la commande à distance et dévisser la vis de réglage -1- jusqu'à ce que le début d'injection soit visible au niveau d'un injecteur.

- Vidanger le dispositif de mesure (les injecteurs peuvent rester branchés).

Simpo PDF Merge and Split Unregistered Version - http://www.simpopdf.com

Mesure au ralenti

- Tirer la coulisse -2- du dispositif de réglage dans le premier cran.

- Actionner la commande à distance jusqu'à ce que l'on obtienne

  20 ml de carburant

  au repère gradué d'une éprouvette.

- Le jet des injecteurs doit être conique. Si le jet d'un injecteur n'est pas conique, soulever brièvement le plateau-sonde et répéter le contrôle.

- Comparer les débits de carburant des injecteurs (maintenir le dispositif de mesure horizontalement).

  Ecart admissible entre l'ensemble des injecteurs
  maxi 2,5 ml

- Si l'écart est supérieur, intervertir les injecteurs (présentant les débits maximal et minimal).

- Répéter le contrôle des tolérances de débit.

- Si le débit d'injection se répète au niveau du même injecteur, celui-ci est défectueux et doit être remplacé.

- Si la différence de débit reste inchangée au niveau d'un même cylindre, la conduite d'injection est rétrécie ou le doseur-distributeur de carburant est défectueux.

CLUB GENERATION
CORRADO
ASSOCIATION LOI 1901
WWW.CGCFRANCE.COM

Mesure à pleine charge

- Avant de procéder à la mesure à pleine charge, vidanger le dispositif de mesure; les injecteurs peuvent rester branchés.

- Tirer la coulisse -2- du dispositif de réglage dans le 2ème cran.

- Répéter le contrôle comme décrit pour la mesure au ralenti, mais avec les différences suivantes:

- Actionner la commande à distance jusqu'à obtention de
  80 ml de carburant
  suivant l'échelle graduée d'une éprouvette.
- Ecart admissible entre l'ensemble des injecteurs
  maxi 8,0 ml

Contrôle de l'étanchéité

- Amener le plateau-sonde en position de repos.

- Actionner la commande à distance pendant env. 2 minutes. Aucune goutte ne doit s'écouler des injecteurs.

Simpo PDF Merge and Split Unregistered Version - http://www.simpopdf.com

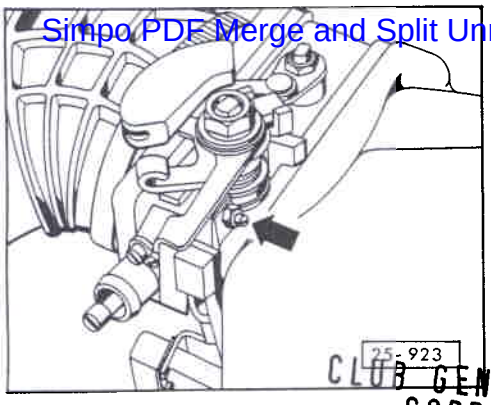

CLUB GENERATION
CORRADO
ASSOCIATION LOI 1901
WWW.CGCFRANCE.COM

PAPILLON: REGLAGE DE BASE

Nota:
Le réglage de la vis de limitation est effectué à l'usine et ne doit pas être modifié. Si la vis a été déréglée par inadvertance, procéder au réglage décrit ci-après.

- Dévisser la vis de limitation -flèche- jusqu'à l'obtention d'un écart entre la vis et la butée.

- Visser la vis de limitation jusqu'à ce qu'elle vienne en appui sur la butée.

Nota:
Pour déterminer avec précision le point de butée de la vis de limitation, glisser une mince feuille de papier entre la vis de limitation et la butée. Déterminer le point de butée en faisant continuellement glisser le papier au cours du serrage de la vis de limitation.

- A partir de ce point, visser encore la vis d'une demi-tour.

- Régler le régime de ralenti et la teneur en CO.

- Contrôler le réglage du contacteur de papillon - page 25-38.

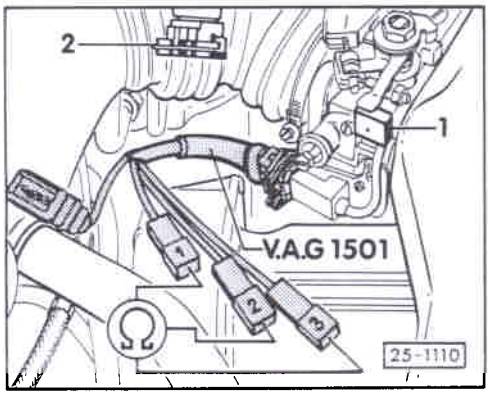

CONTACT. PAPILLON: CONTR. ET REGLAGE

Contrôle

- Débrancher le connecteur du contacteur de papillon -1- (F25) et raccorder le câble de mesure V.A.G 1501 au contacteur. (Le faisceau de câbles du moteur -2- demeure non affecté).

- Mesurer la résistance au niveau des connecteurs du câble de mesure.

Valeurs assignées:

Papillon	Connecteur du câble de mesure	Résistance
fermé	1 + 2 2 + 3	infinie ∞ 0 Ω
ouvert	1 + 2 2 + 3	0 Ω infinie ∞

- Le contacteur de papillon doit commuter lors ce la plus faible ouverture du papillon (cliquetis).

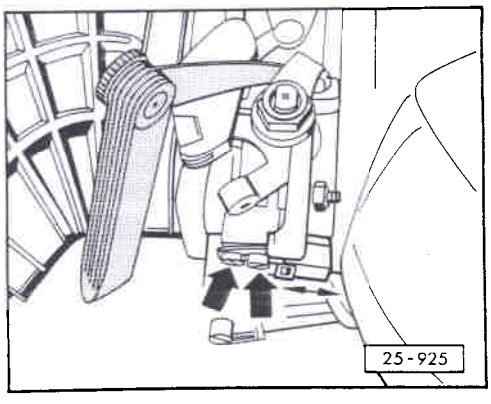

Réglage

- Régler le contacteur de papillon en déplaçant le support.

- Coincer un calibre de mesure de 0,10 mm entre la butée et le levier.

- Amener le contacteur contre le levier jusqu'à ce que le point de commutation soit tout juste dépassé (cliquetis audible).

- Bloquer le contacteur dans cette position et contrôler le réglage.

Simpo PDF Merge and Split Unregistered Version - http://www.simpopdf.com

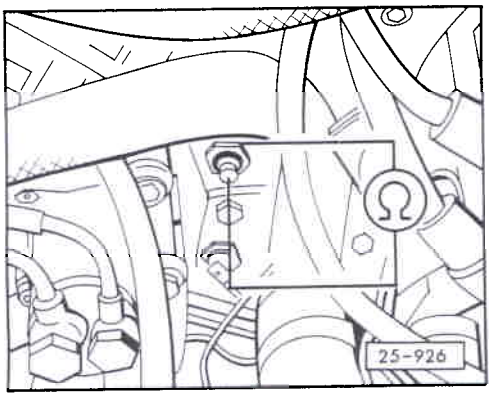

TRANSM. DE TEMP.: CONTR.

◄ - Débrancher le câble (vert/rouge) du transmetteur de température (N10) et mesurer la résistance entre le contact et le carter.

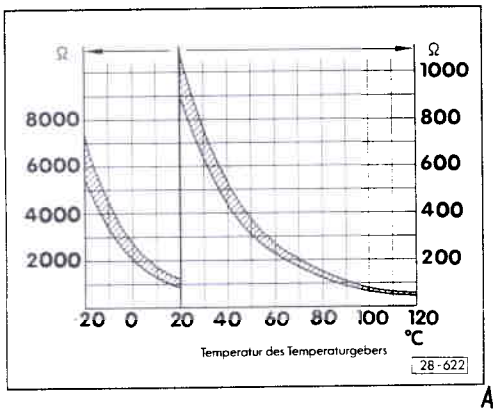

◄ Valeur assignée: voir diagramme

CLUB GENERATION
CORRADO
ASSOCIATION LOI 1901
WWW.CGCFRANCE.COM

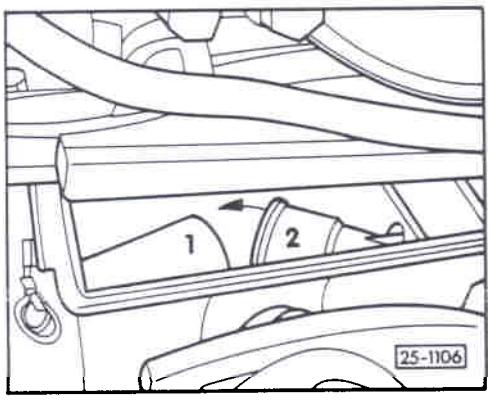

REGULATEUR DE TEMPERATURE: CONTROLE

- Clapet de régulation dans la partie inférieure du filtre à air mobile.
- Capsule à dépression du clapet de régulation étanche.

- Desserrer la partie supéreure du filtre à air et retirer la cartouche du filtre à air.

◄ - Déposer la partie supérieure du filtre à air de sorte que le clapet de régulation soit visible dans la partie inférieure du filtre à air.

- Lancer le moteur et le faire tourner au ralenti.

- Observer le clapet de régulation:
En dessous d'environ 20° C, le clapet de régulation doit fermer l'ajutage d'air frais -1- ou se trouver entre l'ajutage d'air frais et d'air chaud -2-.
Au-dessus de 30° C, l'ajutage d'air chaud doit être fermé.

Simpo PDF Merge and Split Unregistered Version - http://www.simpopdf.com

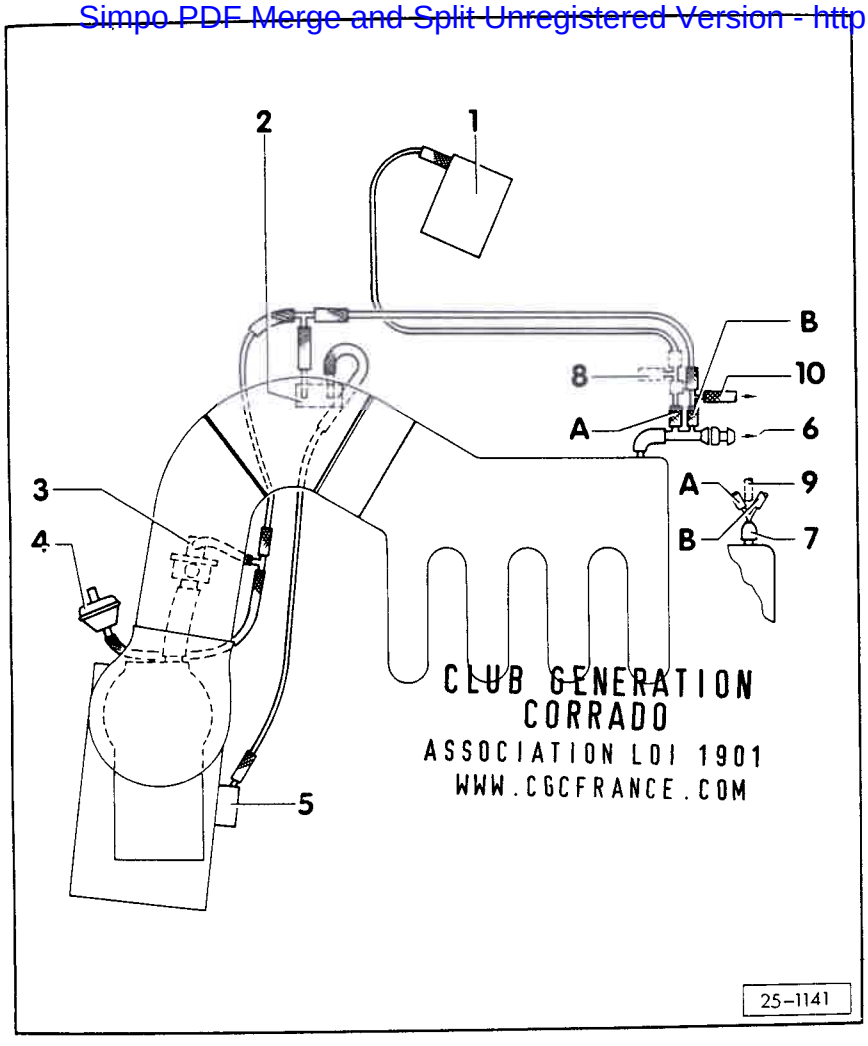

PRISES DE DEPRESSION

1- Appareil de commande VEZ

2- Régulateur de température
- Pour le préchauffage de l'air d'admission

3- Electrovanne pour coupure en décélération

4- Contacteur de saut de pression

5- Clapet de régulation
- Pour le préchauffage de l'air d'admission

6- Vers le servofrein

7- Réducteur
- Sur les véhicules équipés du système ABS

8- Vers le climatiseur

9- Voir l'indicateur multifonction
- Sur les véhicules équipés du système ABS

10- Vers l'indicateur multifonction

Simpo PDF Merge and Split Unregistered Version - http://www.simpopdf.com

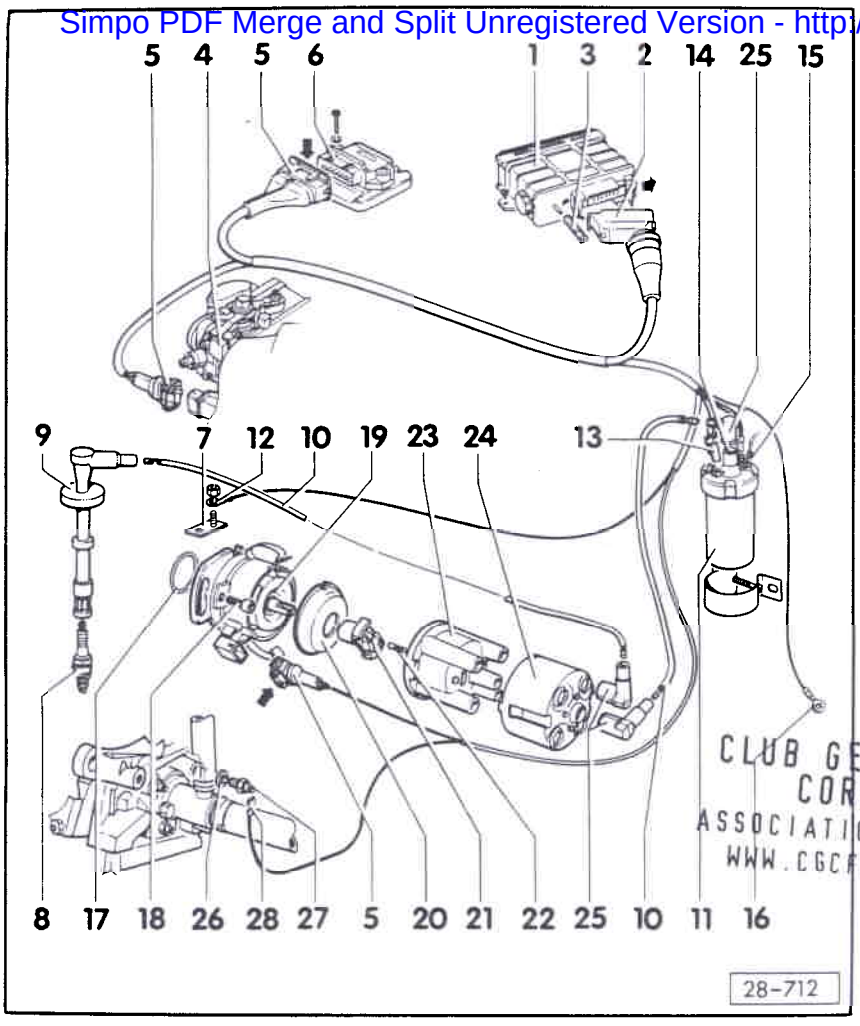

CLUB GENERATION CORRADO
ASSOCIATION LOI 1901
WWW.CGCFRANCE.COM

ALLUMAGE ELECTRONIQUE INTEGRAL

VEZ: REMISE EN ETAT

(Allumage entièrement électronique)

Lettres-repères KR

Contrôle électrique ce l'allumage électronique intégral VEZ - Groupe de réparation 29

Observer les mesures de sécurité - page 28-7
Caractéristiques de réglage, bougies - page 28-6

1- Appareil de commande VEZ
- Emplacement de montage: dans le caisson d'eau à droite
- Contrôler - Groupe de réparation 29

2- Connecteur de raccordement
- Pour le retirer, dégager le ressort de maintien

3- Conduite de dépression

4- Contacteur de papillon
- Contrôler - Groupe de réparation 25

5- Fiche de raccordement
- Pour la débrancher, enfoncer l'arrêtoir métallique

6- Module électronique TSZ-H
- Emplacement de montage: dans le caisson d'eau à droite
- Contrôler - Groupe de réparation 29

7- Raccord à la masse
- Sur le palier d'arbre à cames (entraînement de l'allumeur)

8- Bougie, 20 Nm
- Avec écrou-raccord
- Déposer et reposer avec 3122
- Type et écartement des électrodes - page 28-6

9- Fiche de bougie
- 4 ... 6 kΩ

10- Câble d'allumage
- Vérifier le passage du courant

11- Bobine d'allumage
- Résistance primaire: 0,6 ... 0,8 Ω (entre les bornes 1 et 15)
- Résistance secondaire: 6,9 ... 8,5 kΩ (entre les bornes 15 et 4)

12- Masse vers l'appareil de commande VEZ

13- Borne 1 (-)

14- Borne 4

15- Borne 15 (+)

16- Masse vers le module électronique TSZ-H
- Sur la borne polaire moins de la batterie (-)

Simpo PDF Merge and Split Unregistered Version - http://www.simpopdf.com

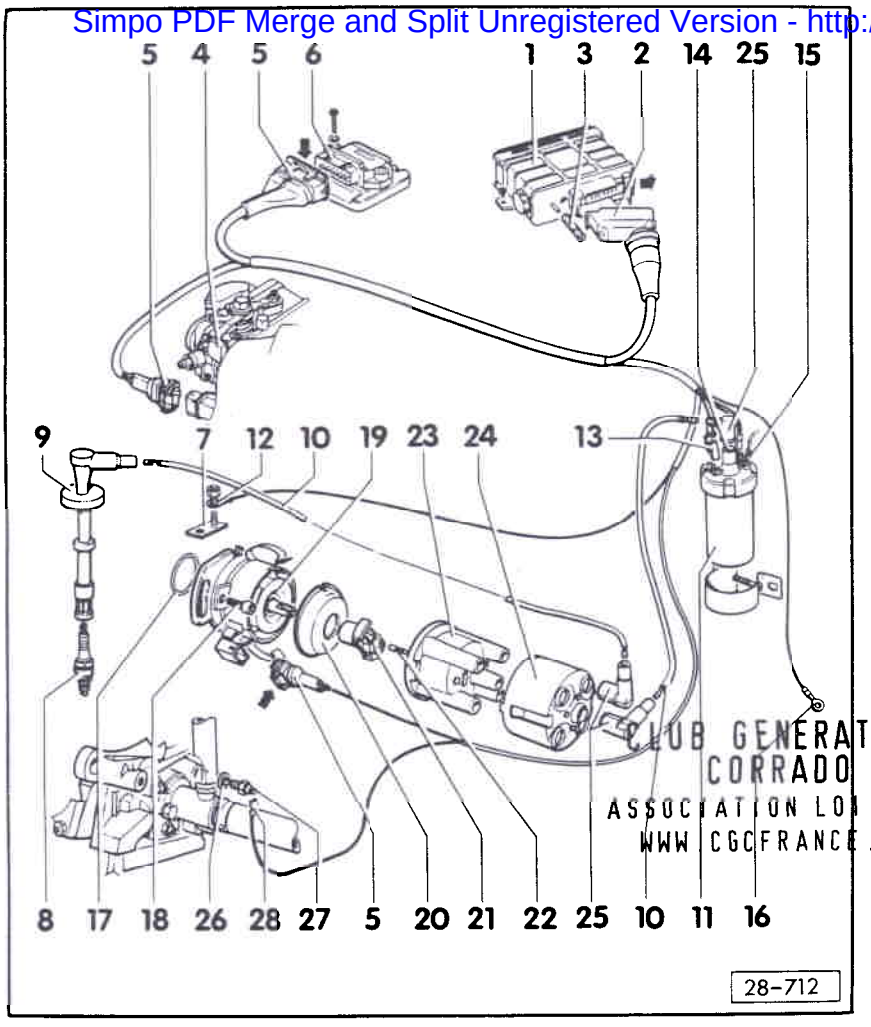

CLUB GENERATION CORRADO
ASSOCIATION LOI 1901
WWW.CGCFRANCE.COM

17- Joint torique
- Remplacer en cas de détérioration

18- 10 Nm

19- Allumeur
- Contrôler le transmetteur de Hall - Groupe de réparation 29
- Régler le point d'allumage - page 28-9
- Désassembler et assembler - page 28-5

20- Capuchon antipoussière

21- Rotor d'allumeur
- Repérage: R1
- 0,6 ... 1,4 kΩ
- Remplacer - page 28-11

22- Charbon avec ressort
- Vérifier l'usure, l'endommagement et la mobilité

23- Tête d'allumeur
- Faire attention aux fissures, aux traces des courants vagabonds
- Vérifier l'usure des contacts
- Nettoyer avant de la replacer

24- Chapeau antiparasite

25- Fiche d'antiparasitage
- 0,6 ... 1,4 kΩ

26- Bague-joint
- Remplacer

27- Transmetteur de température
- Système d'allumage électronique intégral
- Contrôler - Groupe de réparation 29

28- Fiche de raccordement
- Câble: bleu/blanc

Simpo PDF Merge and Split Unregistered Version - http://www.simpopdf.com

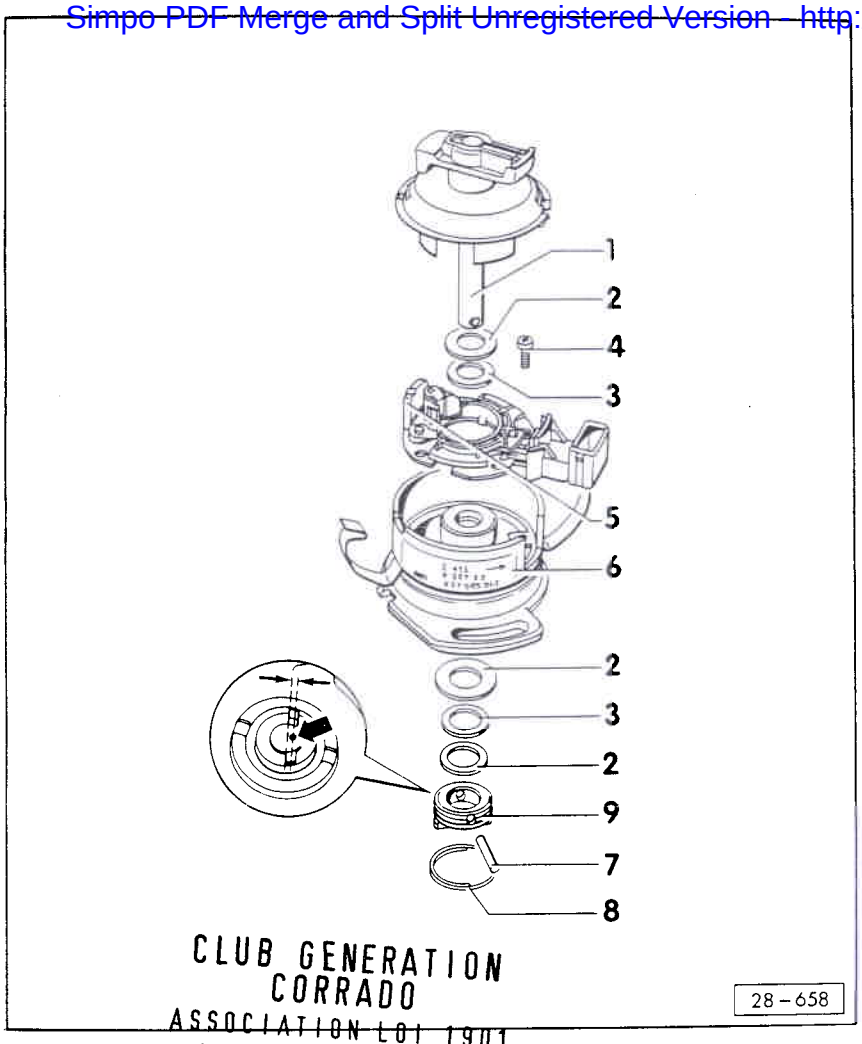

CLUB GENERATION
CORRADO
ASSOCIATION LOI 1901
WWW.CGCFRANCE.COM

ALLUMEUR, DESASSEMBLAGE ET ASSEMBLAGE

Pour réduire le coût des réparations, le transmetteur de Hall est inclus dans l'ensemble de réparation proposé.

1- Arbre d'allumeur
- Le retirer après avoir ôté la goupille -7-.

2- Rondelle (s) de réglage

3- Rondelle plastique

4- Vis

5- Transmetteur de Hall*

6- Boîtier d'allumeur

7- Goupille*

8- Ressort d'arrêt*

9- Raccord*
- Avant la dépose, marquer sa position par rapport à l'arbre -1- (décentrage de l'entraîneur)

* se trouve dans l'ensemble de réparation

Nota:
Lors de l'assemblage, veiller à ce que le raccord se déplace facilement sur la goupille et à ce que le jeu par rapport à l'arbre ne soit pas limité.

CARACTERISTIQUES DE REGLAGE, BOUGIES

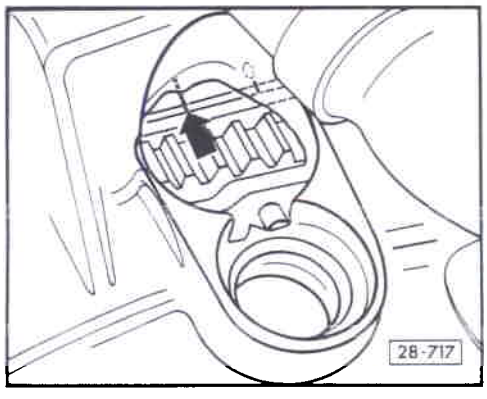

Lettres-repères		KR
Appareil de commande VEZ No de pièce		811 907 384
Point d'allumage 1)	Valeur d'essai	4...8 avant PMH
	Valeur de réglage	6 ± 1° avant PMH
Repérage		Fig. 28-717
Régime	1/min	950 ... 1000
Flexible de dépression vers l'appareil de commande VEZ		branché
Limiteur de régime 2) Régime de coupure	1/min	7000 ... 7300
Ordre d'allumage		1- 3 - 4 - 2
Bougies 3)	VW/Audi Désignations du constructeur	191 905 450 J F6 DTC; 14F - 6 DTU; C+ BYC
	Ecartement des électrodes mm	0,7 ... 0,9

1) Observer les conditions de réglage - page 28-9
2) Limitation du régime par l'appareil de commande VEZ
3) Déposer et reposer à l'aide de 3122; respecter exactement le couple de serrage - 20 Nm -.

Simpo PDF Merge and Split Unregistered Version - http://www.simpopdf.com

MESURES DE SECURITE

Pour éviter les dommages corporels et/ou de l'allumage électronique intégral, tenir compte de ce que suit lors de travaux sur les véhicules équipés d'un allumage VEZ.

- Ne débrancher et brancher les câbles de l'allumage - également les câbles haute tension - que lorsque l'allumage est coupé.
- Pour faire tourner le moteur au régime de lancement sans le lancer (p.ex. pour la vérification de la compression), retirer le câble haute tension (borne 4) de l'allumeur et le mettre à la masse.
- Le dépannage avec un chargeur rapide n'est autorisé qu'une minute au maximum avec une tension maxi de 16,5 V.
- Pour le lavage du moteur, couper le contact d'allumage.
- Pour les soudures électriques ou par points, débrancher complètement la batterie.
- Pour remorquer un véhicule dont l'allumage est défectueux ou supposé tel, débrancher le connecteur du module électronique TSZ-H.
- En cas d'échauffement du véhicule à plus de 80° C (p.ex. cabine de peinture), ne lancer le moteur qu'après l'avoir fait refroidir.

CLUB GENERATION
CORRADO
ASSOCIATION LOI 1901
WWW.CGCFRANCE.COM

- Ne pas brancher de condensateur à la borne 1 (-).
- Ne pas échanger le rotor d'allumeur 1 k Ω (repère: R1) contre un autre modèle, même en cas de l'antiparasitage de l'autoradio.
- Lors de l'antiparasitage, utiliser uniquement, pour les câbles haute tension, des résistances de 1 k Ω et des fiches de bougie de 5 k Ω .

Simpo PDF Merge and Split Unregistered Version - http://www.simpopdf.com

- Température de l'huile-moteur: 80° C mini.
- Contacteur de papillon correct (fermé en position de ralenti).
- Brancher le contrôleur de point d'allumage et de régime.
- Lancer le moteur et le faire tourner au ralenti.

- Contrôler le point d'allumage.

Avec transmetteur de PMH:

Le point d'allumage est affiché directement sur l'appareil de contrôle.

Valeur d'essai:
4 ... 8° avant PMH

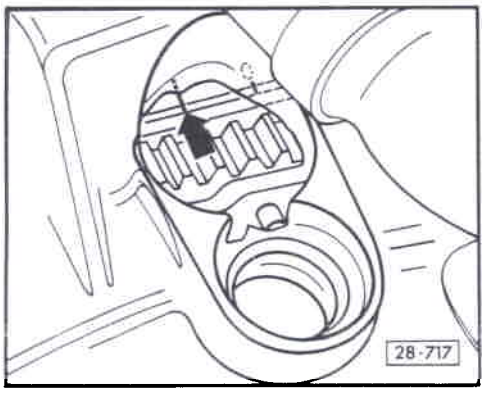

Avec lampe stroboscopique:

- Pointer le pistolet stroboscopique sur l'encoche du point d'allumage.

- Régler le point d'allumage en tournant éventuellement l'allumeur.

Valeur de réglage:
6 ± 1° avant PMH

- Corriger éventuellement le réglage du ralenti.

CLUB GENERATION CORRADO
ASSOCIATION LOI 1901
WWW.CGCFRANCE.COM.

AVANCE DU POINT D'ALLUMAGE: CONTROLE

- Température de l'huile-moteur 60° C mini.

- Brancher le contrôleur de point d'allumage et de régime.

A - Avance en fonction du régime: contrôle

- Lancer le moteur et le faire tourner au ralenti.
- Noter la valeur du point d'allumage indiquée = valeur de base.
- Débrancher le flexible de dépression de l'appareil de commande VEZ et faire passer le régime à 4600/min.
- Lire la valeur du point d'allumage et en déduire la valeur de base.

La valeur d'avance calculée doit être de

18° env.

B - Avance à dépression: contrôle

- Avance en fonction du régime correcte.

- Lancer le moteur et faire passer le régime à 4600/min.
- Noter la valeur de point d'allumage indiquée.
- Débrancher le flexible de dépression de l'appareil de commande VEZ et refaire passer le régime à 4600/min. Le point d'allumage doit se déplacer

d'env. 20°

en direction de "retard".

Simpo PDF Merge and Split Unregistered Version - http://www.simpopdf.com

ROTOR D'ALLUMEUR: REMPLACEMENT.

Le rotor d'allumeur est collé sur l'arbre. Si le rotor doit être remplacé, l'ancien doit être détruit. Cette destruction peut être effectuée par écrasement à l'aide de tenailles.

Attention Ne pas briser le rotor; risque d'endommagement de l'arbre de l'allumeur ou du palier.

- Oter avec précaution les résidus restés sur l'arbre et coller le nouveau rotor avec le produit de scellement liquide AMV 185 100.01.

CLUB GENERATION CORRADO
ASSOCIATION LOI 1901
WWW.CGCFRANCE.COM

Simpo PDF Merge and Split Unregistered Version - http://www.simpopdf.com

Nota:

- Etant donné que, du fait des impératifs de la conception, la résistance interne des appareils de mesure et la température ambiante ont une forte incidence sur le valeurs mesurées, utiliser pour le contrôle le multimètre numérique V.A.G 1315 A ou V.A.G 1526.
  Les valeurs assignées indiquées sont applicables pour une température ambiante comprise entre 0° et + 40° C.

- Si les valeurs mesurées divergent des valeurs assignées, vérifier, en fonction du schéma de parcours du courant, que les câbles ne présentent pas de coupures avant de remplacer les composants.

Attention
Pour ne pas détériorer les composants électroniques, régler la plage de mesure avant de raccorder les câbles de mesure.

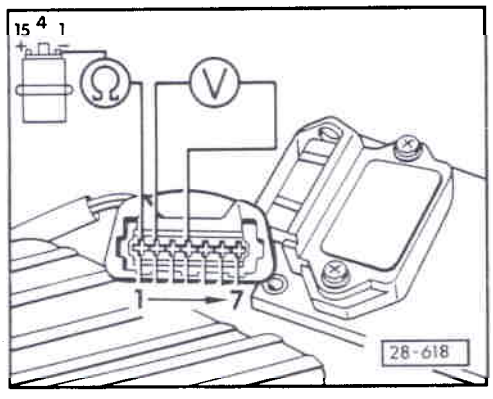

A - Module électronique TSZ-H: contrôle

- Bobine d'allumage en bon état.

- Débrancher le connecteur du module TSZ-H (N41); pour ce faire, enfoncer l'arrêtoir métallique.

◄ - Brancher le multimètre entre les contacts 4 et 2 du connecteur.

- Mettre le contact d'allumage.
  Valeur assignée:
  env. tension de la batterie

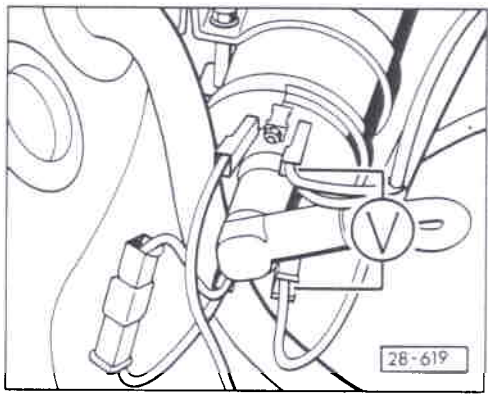

- Couper le contact d'allumage.

- Vérifier le passage du courant dans le câble de la bobine d'allumage reliant le contact 1 à la borne 1.

- Rebrancher le connecteur du module électronique TSZ-H.

◄ - Brancher le multimètre entre la borne 1 (-) et la borne 15 (+) de la bobine.

CLUB GENERATION CORRADO
ASSOCIATION LOI 1901
WWW.CGCFRANCE.COM

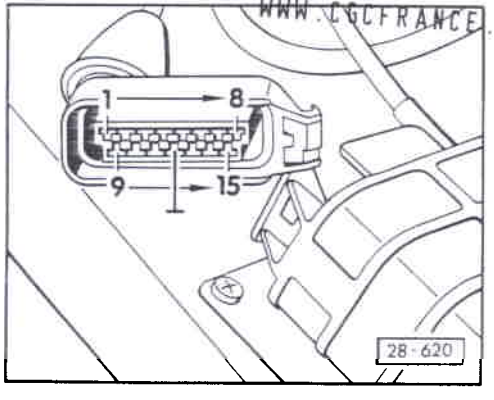

◄ - Désenclencher le connecteur de l'appareil de commande VEZ.

- Mettre le contact d'allumage.
  Valeur assignée:
  Au moins 2 V; doit retomber à zéro
  après environ 1 à 2 secondes

Si cette valeur n'est pas obtenue, remplacer le module TSZ-H et contrôler si des pertes de masse de scellement ne se sont pas produites sur la bobine; le cas échéant, la remplacer.

- Mettre le contact 12 du connecteur par petits coups à la masse. Le tension indiquée doit un court instant monter à env. 2 Volt mini; si nécessaire, remplacer le module TSZ-H.

- Couper le contact d'allumage d'allumage.

Simpo PDF Merge and Split Unregistered Version - http://www.simpopdf.com

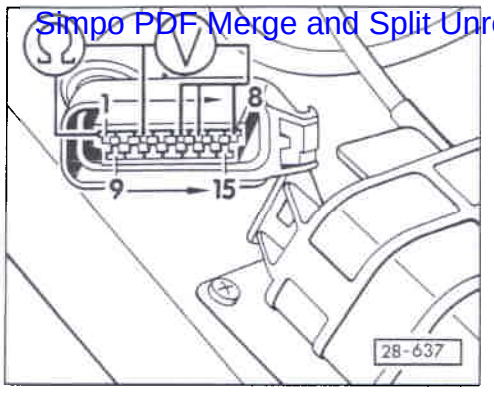

B1 - Appareil de commande VEZ contrôlé

- Bobine d'allumage en bon état.
- Module TSZ-H en bon état.

- Déboîter le connecteur de l'appareil de commande VEZ (J88).

- Mettre le contact d'allumage.

◄ - Mesurer la tension entre les contacts 6 et 3.
Valeur assignée:
env. tension de la batterie

- Actionner le contacteur de papillon. La tension doit chuter à 0 volt; si nécessaire, contrôler le contacteur de papillon Groupe de réparation 25.

- Couper le contact d'allumage.

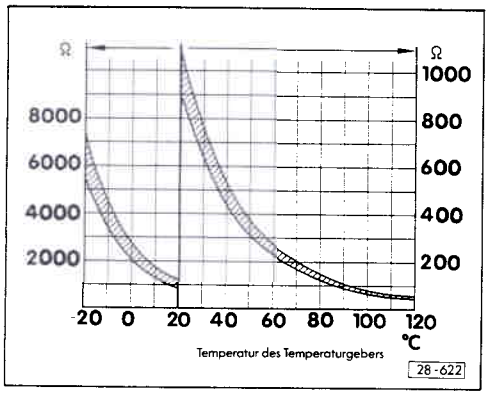

◄ - Mesurer la résistance entre les contacts 1 et 3.

Valeur assignée:
voir diagramme

Si nécessaire, remplacer le transmetteur de température.

- Brancher le connecteur sur l'appareil de commande VEZ.

- Débrancher la fiche du transmetteur de Hall (allumeur); pour ce faire, comprimer l'arrêtoir en fil métallique.

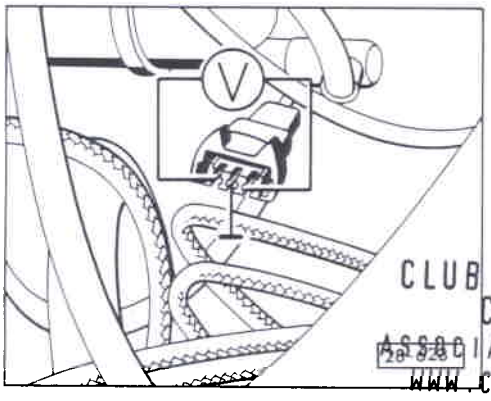

◄ - Raccorder le multimètre aux contacts extérieurs du connecteur du transmetteur de Hall (allumeur).

- Mettre le contact d'allumage.

Valeur assignée:
au moins 5 volts.

- Couper le contact d'allumage.

CLUB GENERATION CORRADO
ASSOCIATION LOI 1901
WWW.CGCFRANCE.COM

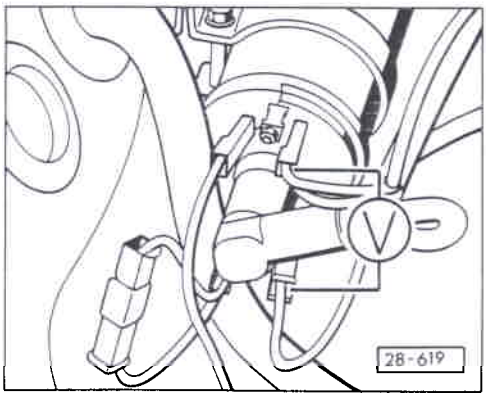

◄ - Brancher le multimètre entre la borne 1 (-) et la borne 15 (+) de la bobine.

- Mettre le contact d'allumage.

- Mettre le contact central du connecteur du transmetteur de Hall (allumeur) par petits coups à la masse.
La tension indiquée doit un court instant monter à 2 volts mini. Si nécessaire, remplacer l'appareil de commande VEZ.
Les pompes à carburant doivent simultanément se mettre en marche de manière audible; si nécessaire, contrôler le relais de la pompe à carburant - Groupe de réparation 20.

Simpo PDF Merge and Split Unregistered Version - http://www.simpopdf.com

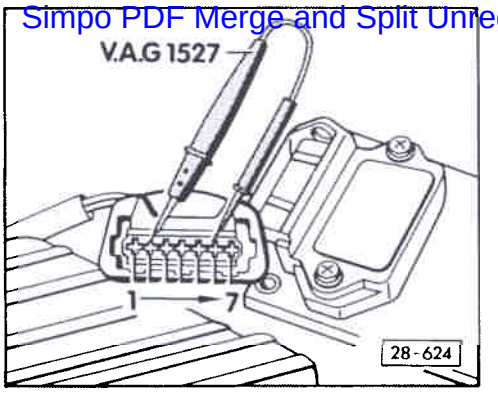

Transmetteur de Hall (G40)

- Appareil de commande VEZ en bon état.

- Débrancher le connecteur du module TSZ-H; pour ce faire, enfoncer l'arrêtoir métallique.

- Brancher la lampe-témoin à diode V.A.G 1527 sur les contacts 2 et 6 du connecteur.

Attention
Ne pas utiliser de lampes-témoins "normales". En effet, la consommation élevée de courant de ces dernières peut provoquer une détérioration des composants électroniques.

- Actionner le démarreur. La diode électroluminescente de la lampe-témoin doit vaciller; si nécessaire, remplacer le transmetteur de Hall (G40) - Groupe de réparation 28 -.

CLUB GENERATION
CORRADO
ASSOCIATION LOI 1901
WWW.CGCFRANCE.COM

Simpo PDF Merge and Split Unregistered Version - http://www.simpopdf.com

Manuel de Réparation
Corrado 1989 ▶

Lettres-repères moteur	2E				
Brochure	Système d'allumage et d'injection Digifant				

Edition 06.93

CLUB GENERATION CORRADO
ASSOCIATION LOI 1901
WWW.CGCFRANCE.COM

Service.

Simple PDF Merge and Split Unregistered Version - http://www.simpopdf.com

Tableau des groupes du Manuel de Réparation

Corrado 1989 ▶

Lettres-repères moteur	2E
Brochure	**Système d'allumage et d'injection Digifant** **Edition 06.93**

En rangeant une Information Technique, veuillez inscrire le numéro d'Information en face du groupe de réparation correspondant. Lorsque vous utiliserez le Manuel de Réparation, vous pourrez ainsi voir d'un seul coup d'œil s'il a été publié des Informations Techniques pour le groupe de réparation considéré.

Groupe de réparation	Informations Techniques
01 Autodiagnostic, contrôle électrique	
24 Préparation du mélange, injection	
28 Allumage	

CLUB GENERATION
CORRADO
ASSOCIATION LOI 1901
WWW.CGCFRANCE.COM

La documentation technique doit absolument être mise à la disposition des contremaîtres et des mécaniciens, car de son respect scrupuleux et constant dépendent la sécurité routière et la fiabilité des véhicules. Indépendamment de cela, les règles générales de sécurité s'appliquant à la remise en état des véhicules automobiles doivent bien entendu être observées.

Le Manuel de Réparation est destiné aux seuls services de l'Organisation Volkswagen et Audi; sa transmission à des tiers est interdite.

© 1993 Volkswagen AG

Imprimé en Allemagne
000.5096.89.40

Simpo PDF Merge and Split Unregistered Version - http://www.simpopdf.com

01 Autodiagnostic, contrôle électrique

	Page
Autodiagnostic	**01-1**
- Fonctionnement	01-1
- Caractéristiques techniques de l'autodiagnostic	01-2
- Lecteur de défauts V.A.G 1551: raccordement et sélection de l'appareil de commande pour l'électronique du moteur	01-3
- Mémoire de défauts: interrogation et effacement	01-4
- Tableau des défauts	01-7
- Diagnostic des actionneurs	01-13
Contrôle électrique	**01-18**
- Contrôle des câbles et composants avec le boîtier de contrôle V.A.G 1598/18	01-18

24 Préparation du mélange, injection

	Page
Système d'allumage et d'injection Digifant	**24-1**
- Vue d'ensemble des emplacements de montage	24-1
- Partie injection: remise en état	24-4
- Mesures de sécurité	24-20
- Règles de propreté	24-21
- Caractéristiques techniques	24-22
- Ralenti: contrôle	24-23
- Sonde et régulation lambda: contrôle	24-27
- Etats de fonctionnement du moteur: contrôle	24-29
- Potentiomètre de papillon: contrôle	24-32
- Appareil de commande de boîte automatique et potentiomètre de papillon: adaptation	24-33
- Transmetteur de température de liquide de refroidissement: contrôle	24-34
- Transmetteur de température de l'air d'admission: contrôle	24-35
- Potentiomètre de débitmètre d'air: contrôle	24-37
- Alimentation en tension de l'appareil de commande: contrôle	24-38
- Régulateur de pression du carburant et pression de retenue: contrôle	24-40
- Injecteurs: dépose et repose	24-42
- Injecteurs: contrôle	24-45
- Système d'admission: contrôle de l'étanchéité (air parasite)	24-47
- Réchauffage de l'air d'admission: contrôle	24-48
- Papillon: réglage de base	24-50
- Schéma de raccordement des flexibles de dépression	24-52

CLUB GENERATION CORRADO
ASSOCIATION LOI 1901
WWW.CGCFRANCE.COM

28 Allumage

	Page
Système d'allumage et d'injection Digifant	**28-1**
- Partie allumage: remise en état	28-1
- Mesures de sécurité	28-5
- Caractéristiques de contrôle, bougies d'allumage	28-6
- Allumeur: pose	28-7
- Avance à l'allumage: contrôle	28-9
- Transmetteur de Hall: contrôle	28-10
- Transformateur d'allumage: contrôle	28-11
- Etage final du transformateur d'allumage: contrôle	28-12

Simpo PDF Merge and Split Unregistered Version - http://www.simpopdf.com

Fonctionnement

L'appareil de commande Digifant (J169) pour système d'allumage et d'injection est équipé d'une mémoire de défauts.

Tout défaut affectant les capteurs ou les composants contrôlés est enregistré dans la mémoire de défauts avec indication du type d'anomalie.

L'émission des défauts mémorisés s'effectue après initialisation de l'affichage des défauts ⇒ page 01-4.

Cette mémoire de défauts doit être effacée après élimination des défauts ⇒ page 01-4.

Les défauts tels que des coupures de câble survenant temporairement ou des mauvais contacts sont mémorisés et signalés comme suit:

- Lorsque les défauts apparaissent pendant plus d'un certain temps (5 secondes dans la plupart des cas), ils sont mis en mémoire et signalés comme tels.
- Si des défauts mémorisés n'ont plus été détectés pendant le dernier cycle de conduite, ils sont mis en mémoire à titre de défauts sporadiques et signalés comme tels par les lettres "SP".

CLUB GENERATION
CORRADO
ASSOCIATION LOI 1901
WWW.CGCFRANCE.COM

Il n'est possible d'interroger la mémoire au sujet d'un défaut lié au fonctionnement de la régulation lambda qu'après un parcours d'essai d'au moins 5 minutes.

Caractéristiques techniques de l'autodiagnostic

Equipement

- Mémoire de défauts: mémoire permanente
- Transmission rapide des données

Fonctions sélectionnables

Fonction		Contact d'allumage mis	Moteur au ralenti
02	Interroger la mémoire de défauts	x	x
03	Diagnostic des actionneurs	x	–
04	Amorcer le réglage de base[1)]	x	x
05	Effacer la mémoire de défauts	x	x
06	Terminer l'émission	x	x
08	Lire le bloc de valeurs de mesure[1)]	x	x

[1)] Les valeurs de mesure affichées avec cette fonction ainsi que les blocs de valeurs de mesure utilisés sont repris dans les descriptifs de réparation correspondants.

Simpo PDF Merge and Split Unregistered Version - http://www.simpopdf.com

Le Service Après-Vente n'a actuellement pas besoin des autres valeurs de mesure et blocs de valeurs de mesure édités par l'appareil de commande.

Lecteur de défauts V.A.G 1551: raccordement et sélection de l'appareil de commande pour l'électronique du moteur

- Tension de la batterie correcte
- Fusibles 15, 18 et 21 intacts
- Connexions de masse du moteur et de la boîte de vitesses intactes. (connexion de masse du moteur: sur le bloc-cylindres).

– Retirer le cache du levier des vitesses/levier sélecteur.

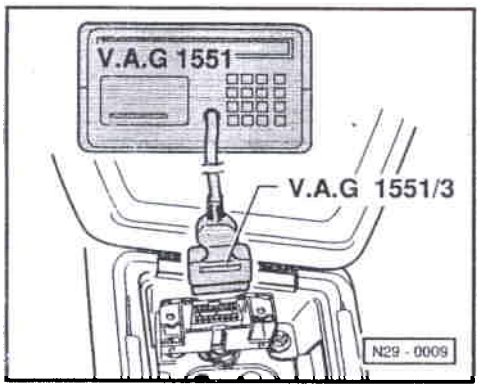

◄ – Brancher le lecteur de défauts à l'aide du câble V.A.G 1551/3.

– Selon la fonction souhaitée:
Mettre le contact d'allumage
ou
lancer le moteur.

– Utiliser le lecteur de défauts en tenant compte des instructions affichées:

– Entrer le code 1 pour "Transmission rapide des données".

– Entrer le code 01 correspondant à l'adresse "Electronique moteur" et valider avec la touche Q.

037906024T DIGIFANT 1,7 1494 Codage

◄ Sur l'affichage du lecteur de défauts V.A.G 1551 apparaît l'identification de l'appareil de commande, p. ex.:

- 037 906 024T = n° de pièce de l'appareil de commande (pour la version actuelle de l'appareil, voir catalogue de pièces de rechange)
- DIGIFANT = système d'injection (Digifant)
- 1,7 = version du matériel (état de fabrication) de l'appareil de commande
- 1494 = version du logiciel (état de développement technique du programme) de l'appareil de commande
- Codage = n'est pas utilisé pour le moment

CLUB GENERATION CORRADO
ASSOCIATION LOI 1901
WWW.CGCFRANCE.COM

– Appuyer sur la touche →.

Transmission rapide des données HELP *Choisir la fonction XX*

◄ Affichage:

– Pour la suite de la procédure, voir descriptions des réparations.

Mémoire de défauts: interrogation et effacement

– Brancher le lecteur de défauts V.A.G 1551 et sélectionner l'appareil de commande pour l'électronique du moteur (adresse 01); sélectionner au ralenti.
⇒ page 01-3

Uniquement si le moteur ne démarre pas:

– *Mettre le contact d'allumage.*

Simpo PDF Merge and Split Unregistered Version - http://www.simpopdf.com

– Enclencher l'imprimante au moyen de la touche Print (le témoin intégré dans la touche s'allume).

Transmission rapide des données HELP Choisir la fonction XX

◄ Affichage:

– Entrer le code 02 correspondant à la fonction "Interroger la mémoire de défauts" et valider avec la touche Q.

Si aucun défaut n'est mémorisé:

– Appuyer sur la touche →.

Transmission rapide des données HELP Choisir la fonction XX

◄ Affichage:

– Entrer le code 06 pour la fonction "Terminer l'émission" et valider avec la touche Q.

Si un ou plusieurs défauts sont mémorisés:

X défauts reconnus!

◄ Le nombre de défauts mémorisés est affiché.

Nota:

Si d'autres indications sont affichées:
⇒ Notice d'utilisation du lecteur de défauts

Les défauts mémorisés sont affichés et imprimés les uns après les autres.

Transmission rapide des données HELP Choisir la fonction XX

◄ Ensuite apparaît sur l'affichage:

– Entrer le code 06 pour la fonction "Terminer l'émission" et valider avec la touche Q.

– Couper le contact d'allumage.

CLUB GENERATION CORRADO
ASSOCIATION LOI 1901
WWW.CGCFRANCE.COM

– Rechercher et éliminer les défauts imprimés d'après le tableau des défauts ⇒ page 01-7.

– Mettre le contact d'allumage.

– Entrer le code 01 correspondant à l'adresse "Electronique moteur" et valider avec la touche Q.

– Appuyer sur la touche →.

Transmission rapide des données HELP Choisir la fonction XX

◄ Affichage:

– Entrer le code 02 correspondant à la fonction "Interroger la mémoire de défauts" et valider avec la touche Q.

– Appuyer sur la touche → jusqu'à

Transmission rapide des données HELP Choisir la fonction XX

◄ Affichage:

– Entrer le code 05 correspondant à la fonction "Effacer la mémoire de défauts" et valider avec la touche Q.

Transmission rapide des données → Mémoire de défauts est effacée!

◄ Affichage:

– Appuyer sur la touche →.

Transmission rapide des données HELP Choisir la fonction XX

◄ Affichage:

– Entrer le code 06 pour la fonction "Terminer l'émission" et valider avec la touche Q.

– Couper le contact d'allumage.

– Effectuer un parcours d'essai d'au moins 5 minutes.
Pendant ce parcours:

Simpo PDF Merge and Split Unregistered Version - http://www.simpopdf.com

- la température de liquide de refroidissement doit atteindre 80 °C mini
- le régime doit être amené à 3000/min mini
- l'accélérateur doit être brièvement enfoncé à fond.

– Interroger une nouvelle fois la mémoire de défauts.

Nota:

En présence d'un défaut que l'autodiagnostic n'a pas pu détecter, poursuivre le dépannage en se référant au tableau des dérangements contenu dans le classeur "Dépannage moteur".

Tableau des défauts

Nota:

- *Le tableau des défauts est organisé en fonction des codes de défauts à 5 chiffres inscrits à gauche.*
- *Avant de remplacer les composants signalés comme défectueux, vérifier les câbles et connexions à fiche reliés à ces composants, ainsi que les liaisons à la masse, à l'aide du schéma de parcours du courant. Ceci vaut particulièrement lorsque des défauts sont indiqués comme étant "sporadiques" (SP).*
- *Contrôles des câbles: voir également "Contrôle électrique" ⇒ page 01-18.*

Sortie sur l'imprimante du V.A.G 1551	**Cause possible du défaut**	**Remède**
Aucun défaut reconnu!	En présence d'un défaut: l'autodiagnostic n'a pas détecté le défaut	Poursuivre le dépannage d'après le tableau des dérangements du classeur "Dépannage moteur".
00518 2212 Potentiomètre de papillon -G69		
Court-circuit au pôle plus	Court-circuit au pôle plus sur les câbles ou G69	– Contrôler les câbles et G69 ⇒ page 01-18, étape de contrôle 12
Coupure/court-circuit à la masse	Coupure de câble	
	G69 défectueux	
Aucun type de défaut reconnu	Brève coupure de câble	
	G69 défectueux	

CLUB GENERATION CORRADO
ASSOCIATION LOI 1901
WWW.CGCFRANCE.COM

Simpo PDF Merge and Split Unregistered Version - http://www.simpopdf.com

Sortie sur l'imprimante du V.A.G 1551	Cause possible du défaut	Remède
00522 2312 Transmetteur de température de liquide de refroidissement -G62	G62 défectueux	– Contrôler les câbles et G62 ⇒ page 01-18, étape de contrôle 9
Coupure/court-circuit au pôle plus	Coupure de câble	
Aucun type de défaut reconnu	Brève coupure de câble	
	G62 défectueux	
00523 2322 Transmetteur de température de l'air d'admission -G42	G42 défectueux	– Contrôler la présence de courts-circuits à la masse sur les câbles et dans G42.
Court-circuit à la masse	Court-circuit à la masse sur le câble	
Coupure/court-circuit au pôle plus	G42 défectueux	– Contrôler les câbles et G42 ⇒ page 01-18, étape de contrôle 10
	Coupure de câble	

CLUB GENERATION CORRADO
ASSOCIATION LOI 1901
WWW.CGCFRANCE.COM

Sortie sur l'imprimante du V.A.G 1551	Cause possible du défaut	Remède
00524 2142 Détecteur de cliquetis 1 -G61	Coupure de câble ou court-circuit sur le câble du détecteur	– Contrôler les câbles allant à G61 ⇒ page 01-18, étape de contrôle 14
Absence de signal	G61 défectueux	– Remplacer G61 ⇒ page 28-2
00525 2342 Sonde lambda -G39	G39 défectueuse	– Contrôler la sonde lambda et la régulation lambda ⇒ page 24-27
Absence de signal	Coupure de câble	– Contrôler les câbles allant à G39 ⇒ page 01-18, étape de contrôle 15
Court-circuit au pôle plus	G39 défectueuse	– Contrôler la présence de courts-circuits au pôle plus sur les câbles et dans G39
	Court-circuit au pôle plus sur le câble	

Simpo PDF Merge and Split Unregistered Version - http://www.simpopdf.com

Sortie sur l'imprimante du V.A.G 1551	Cause possible du défaut	Remède
00532 2234 Tension d'alimentation Signal trop élevé	Tension de batterie supérieure à 15,5 V	– Contrôler l'alternateur ⇒ Classeur "Schémas de parcours du courant, Dépannage Equipement électrique et Emplacements de montage"
Signal trop faible	Tension de batterie inférieure à 6,1 V	– Contrôler la batterie
00545 2314 Connexion électr. moteur/BV Absence de signal	Coupure sur le câble 31 allant de l'appareil de commande Digifant (J169) à l'appareil de commande de BV automatique (J217)	– Rechercher la coupure de câble à l'aide du schéma de parcours du courant et l'éliminer. ⇒ Classeur "Schémas de parcours du courant, Dépannage équipement électrique et Emplacements de montage"

CLUB GENERATION CORRADO
ASSOCIATION LOI 1901
WWW.CGCFRANCE.COM

Sortie sur l'imprimante du V.A.G 1551	Cause possible du défaut	Remède
00552 2323 Potentiomètre de débitmètre d'air -G19		
Coupure/court-circuit à la masse	Coupure de câble, court-circuit sur le câble, G19 défectueux	– Contrôler les câbles et G19 ⇒ page 01-18, étape de contrôle 11
Court-circuit au pôle plus	Court-circuit sur le câble, G19 défectueux	– Contrôler le potentiomètre de débitmètre d'air ⇒ page 24-37

Simpo PDF Merge and Split Unregistered Version - http://www.simpopdf.com

Diagnostic des actionneurs

Le diagnostic des actionneurs permet d'activer les composants suivants, dans l'ordre mentionné ci-après:

1. Relais de pompe à carburant (J17)

2. Clapet de stabilisation du ralenti (N71)

3. Electrovanne 1 pour réservoir à charbon actif (N80)

– Raccorder le lecteur de défauts V.A.G 1551 et sélectionner l'appareil de commande pour l'électrique du moteur (adresse 01), le contact d'allumage étant mis.
⇒ page 01-3

Transmission rapide des données HELP Choisir la fonction XX

◄ Affichage:

– Utiliser le lecteur de défauts en tenant compte des instructions affichées:

– Entrer le code 03 pour la fonction "Diagnostic des actionneurs".

Transmission rapide des données Q 03 – Diagnostic des actionneurs

◄ Affichage:

Nota:

Si un autre message est affiché:
⇒ Notice d'utilisation du lecteur de défauts

Exciter le relais de pompe à carburant (J17):

– Valider l'entrée avec la touche Q.

Diagnostic des actionneurs → Relais de pompe à carburant -J17

◄ Affichage:

Le relais de pompe à carburant (sur la plaque porte-relais avec porte-fusibles, emplacement de relais 12) doit cliqueter jusqu'à la commutation du programme sur l'actionneur suivant par appui sur la touche → .

Nota:

Pendant l'excitation du relais de la pompe à carburant, celle-ci doit également s'enclencher de façon audible par intervalles.

CLUB GENERATION CORRADO
ASSOCIATION LOI 1901
WWW.CGCFRANCE.COM

Si le relais ne cliquette pas:

– Contrôler le relais de pompe à carburant
⇒ Schémas de parcours du courant; Dépannage équipement électrique et Emplacements de montage; Alimentation en carburant.

Activer le clapet de stabilisation du ralenti (N71):

– Appuyer sur la touche →.

Diagnostic des actionneurs → Clapet de stabilisation du ralenti -N71

◄ Affichage:

Le clapet de stabilisation du ralenti doit cliqueter.

Si le clapet de stabilisation du ralenti ne cliquette pas:

Simpo PDF Merge and Split Unregistered Version - http://www.simpopdf.com

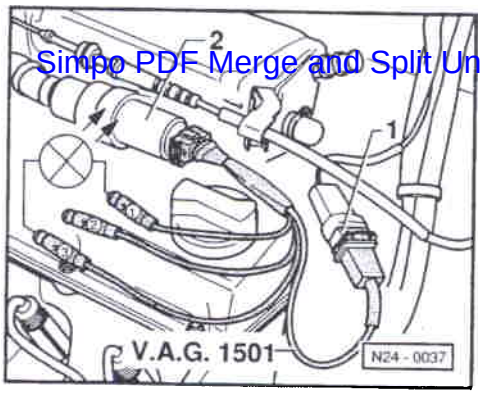

– Débrancher la fiche -1- du clapet -2- et brancher le câble de mesure V.A.G 1501 sur le clapet et le câblage.

– Brancher la lampe témoin à diodes V.A.G 1527 avec les adaptateurs de V.A.G 1594 sur les fiches 1 et 3 du câble de mesure.
La diode électroluminescente doit clignoter

Si la diode électroluminescente clignote ou s'allume:

– Remplacer le clapet de stabilisation du ralenti.

Si la diode électroluminescente ne clignote pas ou ne s'allume pas:

– Effectuer un contrôle électrique, étape de contrôle 3 ⇒ page 01-18; si nécessaire, remplacer l'appareil de commande.

Activer l'électrovanne 1 pour réservoir à charbon actif (N80):

– Appuyer sur la touche →.

Diagnostic des actionneurs →
Electrovanne 1 réserv. charb. actif -N80

◄ Affichage:

L'électrovanne (passage de roue de droite) doit cliqueter.

Nota:

Le message est affiché même pour les véhicules sans électrovanne.

Si l'électrovanne cliquette:

– Appuyer sur la touche →.

Transmission rapide des données HELP
Choisir la fonction XX

◄ Affichage:

– Entrer le code 06 pour la fonction "Terminer l'émission" et valider avec la touche Q.

– Couper le contact d'allumage.

Nota:

- *Si le contact d'allumage n'est pas coupé avant le lancement, le moteur ne démarre pas étant donné que les injecteurs ainsi que le transformateur d'allumage ne sont pas excités.*
- *Si le diagnostic des actionneurs doit être répété, couper le contact d'allumage, débrancher pour au moins 3 minutes le câble du lecteur de défauts, le rebrancher, mettre le contact d'allumage et procéder au diagnostic des actionneurs.*

CLUB GENERATION CORRADO
ASSOCIATION LOI 1901
WWW.CGCFRANCE.COM

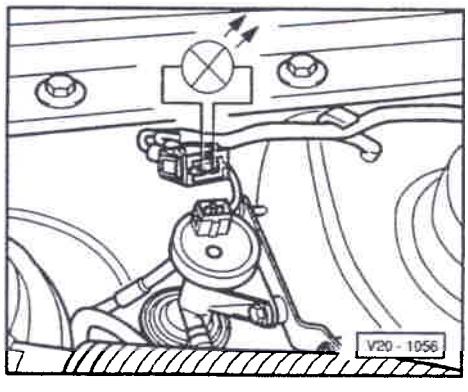

Si l'électrovanne ne cliquette pas:

◄ – Débrancher la fiche de l'électrovanne et raccorder la lampe témoin à diodes V.A.G 1527 à la fiche débranchée, à l'aide des câbles auxiliaires de V.A.G 1594.
La diode électroluminescente doit clignoter

Si la diode électroluminescente clignote:

– Remplacer l'électrovanne.

Si la diode électroluminescente ne clignote pas:

Simpo PDF Merge and Split Unregistered Version - http://www.simpopdf.com

– Appuyer sur la touche →.
Affichage:

– Entrer le code 06 pour la fonction "Terminer l'émission" et valider avec la touche Q.

– Couper le contact d'allumage.

– Effectuer un contrôle électrique, étape de contrôle 4 ⇒ page 01-18; si nécessaire, remplacer l'appareil de commande.

CLUB GENERATION CORRADO
ASSOCIATION LOI 1901
WWW.CGCFRANCE.COM

Contrôle électrique

Contrôle des câbles et composants avec le boîtier de contrôle V.A.G 1598/18

Nota:

- *Pour le contrôle, utiliser le multimètre à main V.A.G 1526 ou le multimètre V.A.G 1715 ainsi que la lampe témoin à diodes V.A.G 1527.*
- *Les valeurs assignées indiquées s'appliquent pour une température ambiante allant de 0 à + 40 °C.*
- *Si les valeurs mesurées diffèrent des valeurs assignées, rechercher le défaut d'après le schéma de parcours du courant.*
- *Si les valeurs mesurées ne diffèrent que légèrement des valeurs assignées, nettoyer les douilles et fiches des appareils de contrôle et des câbles de mesure et réitérer le contrôle. Avant de remplacer les composants concernés, contrôler les câbles et connexions à fiche et mesurer de nouveau la résistance du composant, notamment lorsque les valeurs assignées sont inférieures à 10 Ω.*
- *Pour le raccordement des appareils de contrôle au boîtier de contrôle, utiliser les câbles auxiliaires provenant du jeu d'adaptateurs de métrologie V.A.G 1594.*
- *Les numéros des contacts de la fiche de raccordement correspondent aux numéros des douilles du boîtier de contrôle.*
- *En plus des contrôles décrits dans le tableau, il faut éventuellement contrôler aussi si les câbles présentent un court-circuit à la masse (–) ou au pôle + de la batterie.*

Simpo PDF Merge and Split Unregistered Version - http://www.simpopdf.com

- Tension de la batterie correcte
- Fusibles 15 et 18 intacts
- Connexions de masse du moteur et de la boîte de vitesses intactes (connexion de masse du moteur: sur le bloc-cylindres).
- Pompe à carburant et relais de pompe à carburant en bon état

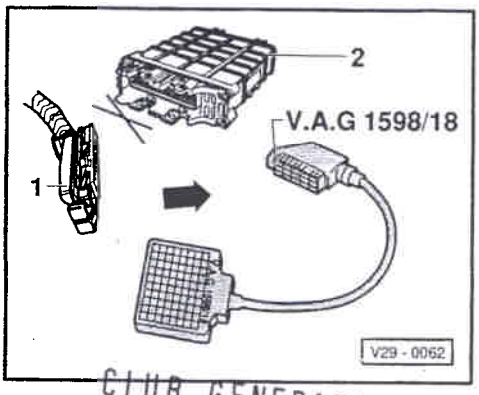

CLUB GENERATION CORRADO
ASSOCIATION LOI 1901
WWW.CGCFRANCE.COM

◄ – Débrancher la fiche de raccordement -1- de l'appareil de commande -2-, le contact d'allumage étant coupé.

– Raccorder le boîtier de contrôle à la fiche de raccordement du câblage.

– Effectuer le contrôle à l'aide du tableau ⇒ page 01-21.

Attention!

Afin d'éviter tout endommagement des composants électroniques, commuter sur l'échelle de mesure correspondante avant le branchement des câbles de mesure, respecter les conditions de contrôle et effectuer les opérations supplémentaires figurant dans le tableau.

Nota:

Sur les véhicules avec boîte automatique, il faut, après le contrôle électrique, effacer de l'appareil de commande de la boîte automatique le défaut "Liaison électrique moteur/BV: coupure" mémorisé du fait du contrôle.

⇒ Boîte automatique 096; groupe de réparation 01; Autodiagnostic; Mémoire de défauts: effacement

SimPDF Merge and Split Unregistered Version - http://www.simpopdf.com

Tableau de contrôle

– Echelle de mesure: commuter sur mesure de la tension -V-.				
Etape de contrôle	**Objet du contrôle**	• **Conditions de contrôle** – **Opérations supplémentaires**	**Douilles boîtier de contrôle**	**Valeurs assignées**[1]
1	Alimentation tension appareil de commande Digifant (J169)	– Mettre le contact d'allumage	1 + 18 1 + 23	Env. tension de la batterie
2	Câble allant au transformateur d'allumage (N152)	• Contact d'allumage mis	1 + 7	Env. tension de la batterie
3	Clapet de stabilisation du ralenti (N71)	• Contact d'allumage mis	1 + 30	Env. tension de la batterie
4	Electrovanne 1 de réservoir à charbon actif (N80)	• Contact d'allumage mis	1 + 33	Env. tension de la batterie
5	Câble allant au relais de pompe à carburant (J17) avec relais	• Contact d'allumage mis	Shunter 1 + 31	Le fonctionnement de la pompe à carburant doit être audible

[1] Tenir compte du nota ⇒ page 01-18

• Echelle de mesure: commuter sur mesure de la tension -V-.				
Etape de contrôle	**Objet du contrôle**	• **Conditions de contrôle** – **Opérations supplémentaires**	**Douilles boîtier de contrôle**	**Valeurs assignées**[1]
6	Câble allant aux injecteurs (N30 à N33)[2]	• Contact d'allumage mis – Retirer le fusible 18 – Shunter les douilles 31 + 42	1 + 2	Env. tension de la batterie
7	Câble allant au climatiseur	• Contact d'allumage mis – Commuter la soufflante du chauffage – Commuter le climatiseur sur la puissance maxi	1 + 39	Env. tension de la batterie
8	Câble venant de la borne 50 du démarreur	• Levier sélecteur sur P ou N – Débrancher la fiche du transmetteur de Hall (allumeur) – Actionner le démarreur et couper ensuite le contact d'allumage	1 + 32	8 V mini

[1] Tenir compte du nota ⇒ page 01-18

[2] Contrôler la résistance des injecteurs ⇒ page 24-46

CLUB GENERATION CORRADO
ASSOCIATION LOI 1901
WWW.CGCFRANCE.COM

Simpo PDF Merge and Split Unregistered Version - http://www.simpopdf.com

• Contact d'allumage coupé
– Echelle de mesure: commuter sur mesure de la résistance -Ω-.

Etape de contrôle	Objet du contrôle	• Conditions de contrôle – Opérations supplémentaires	Douilles boîtier de contrôle	Valeurs assignées[1]
9[2]	Transmetteur de température de liquide de refroidissement (G62)	—	12 + 35	⇒ page 01-27, fig. 1
10	Transmetteur de température de l'air d'admission (G42)	—	35 + 37	⇒ page 01-27, fig. 1
11	Potentiomètre de débitmètre d'air (G19)	—	16 +35	0,5...1,0 kΩ
		– Déplacer le volet de retenue ou actionner le démarreur	14 + 16	Variation de la résistance sans interruption

[1] Tenir compte du nota ⇒ page 01-18

[2] Si l'autodiagnostic signale un défaut du transmetteur qui n'a cependant pas été détecté lors du contrôle, une interruption momentanée du signal de température peut en être la cause. Dans ce cas, contrôler en plus le transmetteur de température de liquide de refroidissement ⇒ page 24-34.

• Contact d'allumage coupé
• Echelle de mesure: commutée sur mesure de la résistance -Ω-

Etape de contrôle	Objet du contrôle	• Conditions de contrôle – Opérations supplémentaires	Douilles boîtier de contrôle	Valeurs assignées[1]
12	Câbles allant au potentiomètre de papillon (G69)	– Débrancher la fiche à 3 raccords du potentiomètre de papillon	41 + contact 1[2] 40 + contact 2[2] 35 + contact 3[2]	1,5 Ω maxi
13	Câbles allant au transmetteur de Hall (G40)	– Débrancher la fiche de G40 (allumeur)	35 + contact 1[3] 44 + contact 2[3] 45 + contact 3[3]	1,5 Ω maxi

CLUB GENERATION CORRADO
ASSOCIATION LOI 1901
WWW.CGCFRANCE.COM

[1] Tenir compte du nota ⇒ page 01-18

[2] Sur la fiche débranchée de G69 ⇒ page 01-29, fig. 5

[3] Sur la fiche débranchée de G40 ⇒ page 01-28, fig. 4

Simpo PDF Merge and Split Unregistered Version - http://www.simpopdf.com

- Contact d'allumage coupé
- Echelle de mesure: commutée sur mesure de la résistance -Ω-

Etape de contrôle	Objet du contrôle	• Conditions de contrôle – Opérations supplémentaires	Douilles boîtier de contrôle	Valeurs assignées[1]
14	Câbles allant au détecteur de cliquetis 1 (G61)	– Débrancher la connexion à fiche allant à G61	36 + contact 1[2]	1,5 Ω maxi
			34 + contact 2[2]	
			9 + contact 3[2]	
16[4]	Câbles allant à la sonde lambda (G39)	– Débrancher la connexion à fiche allant à G39	20 + contact 2[3]	1,5 Ω maxi
			42 + contact 3[3]	
			17 + contact 4[3]	
		– Rebrancher la connexion à fiche allant à G39	1 + 17	∞ Ω

[1] Tenir compte du nota ⇒ page 01-18

[2] Sur la fiche débranchée de G61 ⇒ page 01-29, fig. 6

[3] Sur la fiche débranchée de G39 ⇒ page 01-28, fig. 3

- Contact d'allumage coupé
- Echelle de mesure: commutée sur mesure de la résistance -Ω-

Etape de contrôle	Objet du contrôle	• Conditions de contrôle – Opérations supplémentaires	Douilles boîtier de contrôle	Valeurs assignées[1]
16	Câble allant à la fiche de diagnostic	—	43 + contact 7 sur la fiche de diagnostic ⇒ fig. 2	1,5 Ω maxi

[1] Tenir compte du nota ⇒ page 01-18

CLUB GENERATION CORRADO
ASSOCIATION LOI 1901
WWW.CGCFRANCE.COM

Simpo PDF Merge and Split Unregistered Version - http://www.simpopdf.com

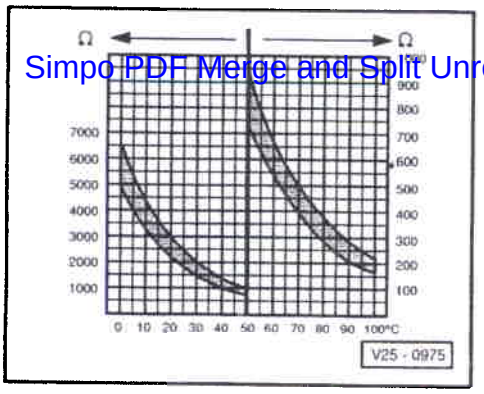

◄ **Fig. 1 Valeurs de la résistance pour**

- Transmetteur de température de liquide de refroidissement (G62)
- Transmetteur de température de l'air d'admission (G42)

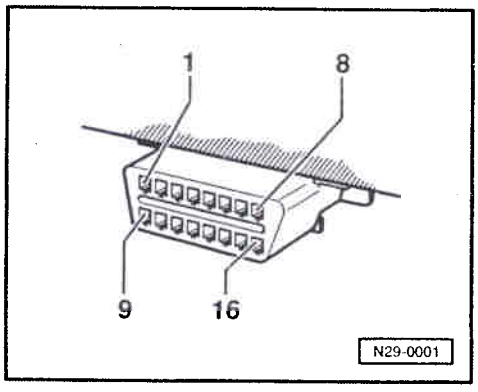

◄ **Fig. 2 Bornage de la fiche de diagnostic**

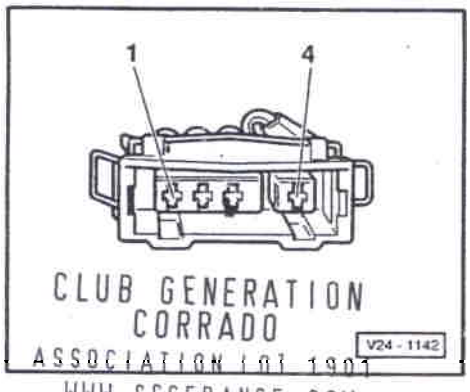

CLUB GENERATION CORRADO
ASSOCIATION loi 1901
WWW.CGCFRANCE.COM

◄ **Fig. 3 Bornage de la fiche de sonde lambda (G39)**

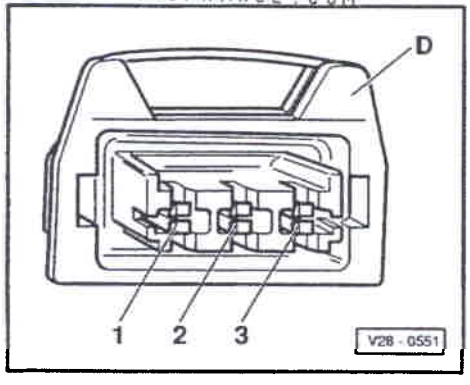

◄ **Fig. 4 Bornage de la fiche de transmetteur de Hall (G40)**

Simpo PDF Merge and Split Unregistered Version - http://www.simpopdf.com

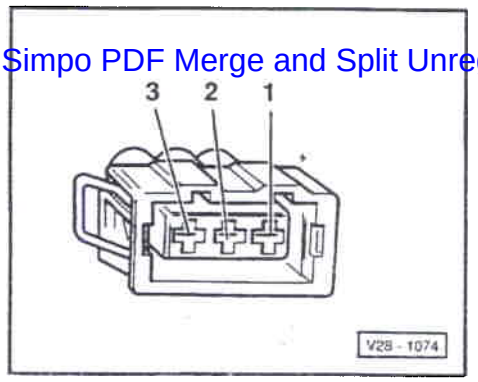

◄ **Fig. 5 Bornage de la fiche à 3 pôles**

♦ Fiche de potentiomètre de papillon (G69)

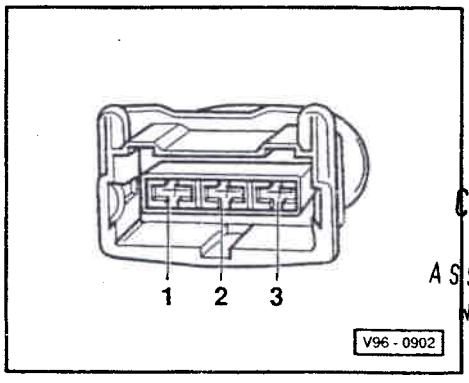

◄ **Fig. 6 Bornage de la fiche à 3 pôles**

♦ Fiche de détecteur de cliquetis 1 (G61)

CLUB GENERATION
CORRADO
ASSOCIATION LOI 1901
WWW.CGCFRANCE.COM

Simpo PDF Merge and Split Unregistered Version - http://www.simpopdf.com

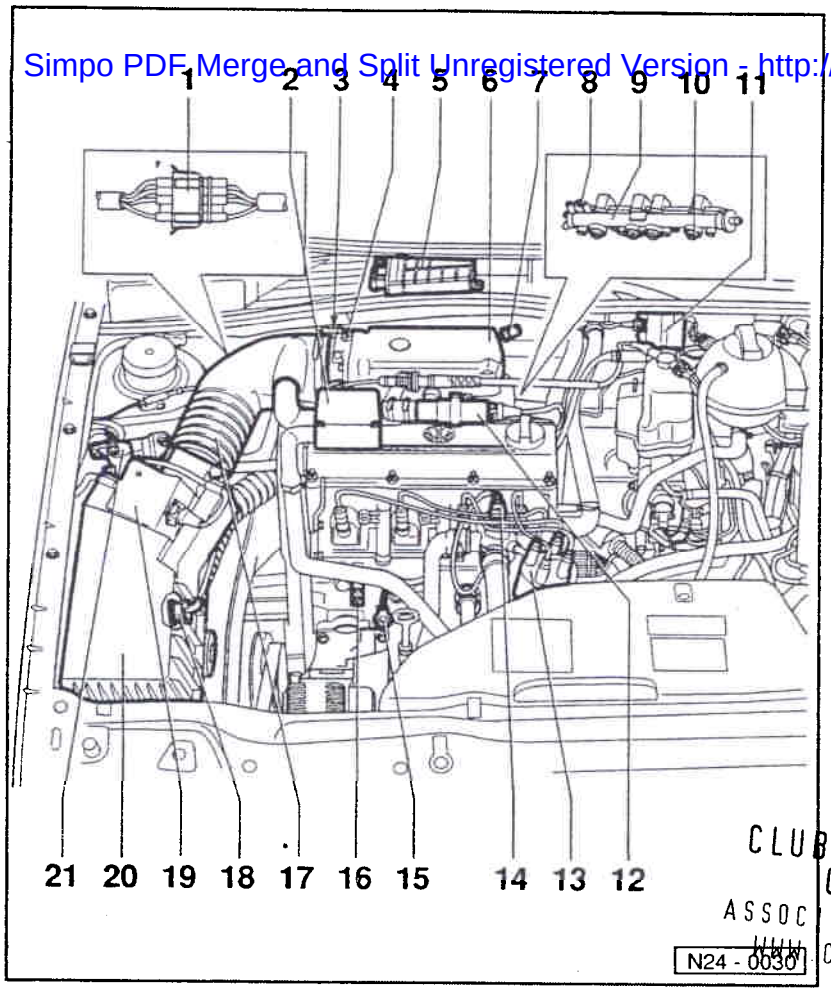

CLUB GENERATION CORRADO
ASSOCIATION LOI 1901
WWW.CGCFRANCE.COM

Système d'allumage et d'injection Digifant

Vue d'ensemble des emplacements de montage

1 - Connexion à fiche à 4 raccords
- ♦ Pour sonde lambda (G39)
- ♦ Sur le palier droit de moteur

2 - Clapet de régulation de pression pour aération du carter-moteur

3 - Potentiomètre de papillon (G69)

4 - Ajutage de papillon

5 - Appareil de commande du système d'allumage et d'injection Digifant (J169)

6 - Collecteur d'admission

CLUB GENERATION CORRADO
ASSOCIATION LOI 1901
WWW.CGCFRANCE.COM

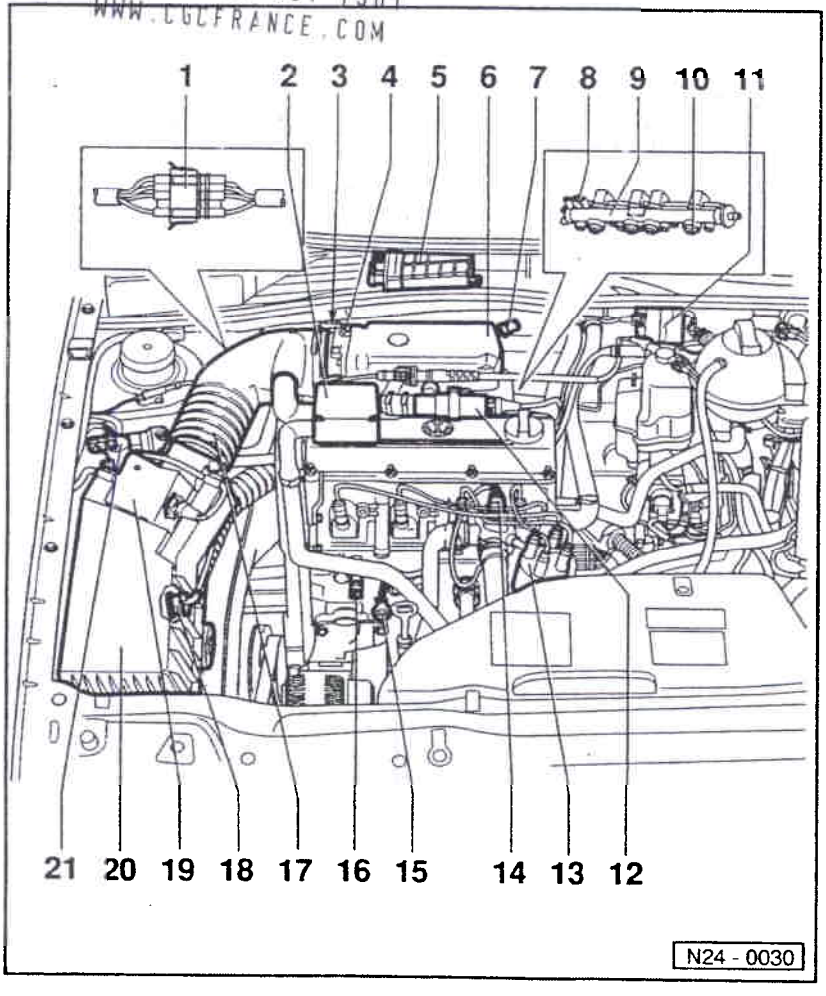

7 - Tube de mesure du CO

8 - Régulateur de pression du carburant

9 - Répartiteur de carburant

10 - Injecteur (N30 à N33)

11 - Transformateur d'allumage (N152)
- ♦ ⇒ page 28-2

12 - Clapet de stabilisation du ralenti (N71)

13 - Allumeur
- ♦ ⇒ page 28-3

14 - Transmetteur de température de liquide de refroidissement (G62)
- ♦ Avec transmetteur d'indicateur de température du liquide de refroidissement (G2)

15 - Détecteur de cliquetis 1 (G61)
- ♦ ⇒ page 28-2

Simpo PDF Merge and Split Unregistered Version - http://www.simpopdf.com

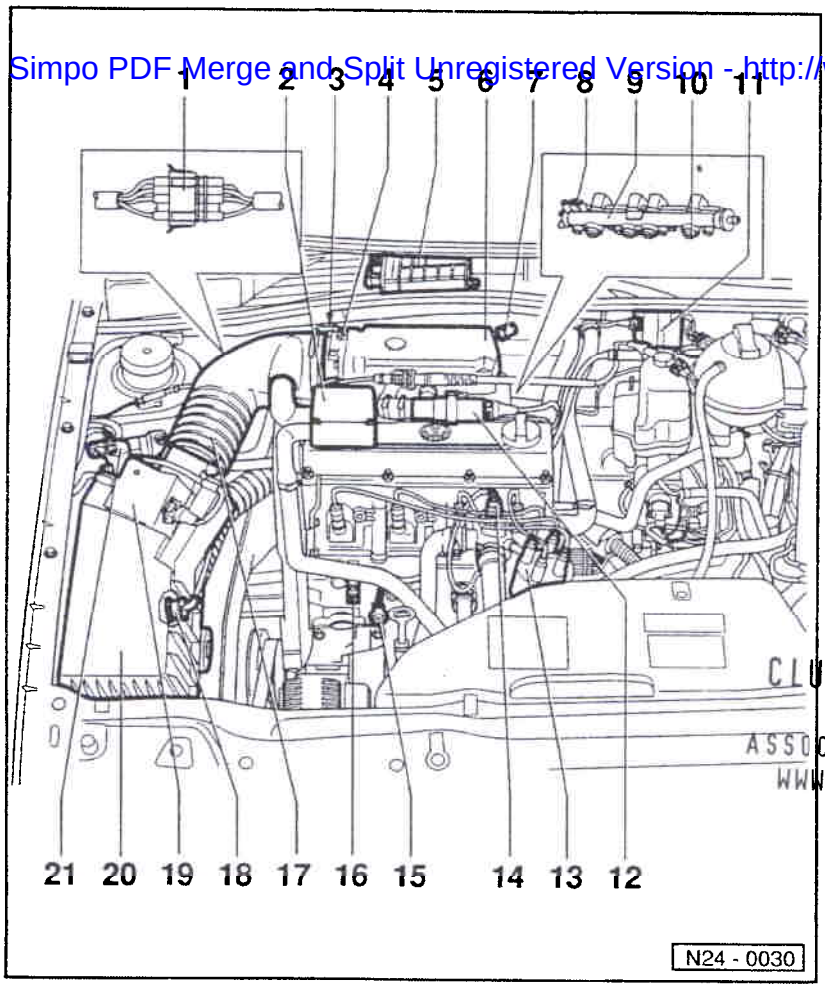

16 - Connexion de masse

17 - Flexible d'admission

18 - Régulateur de température
- Pour réchauffage de l'air d'admission

19 - Débitmètre d'air
- Avec transmetteur de température de l'air d'admission (G42) et potentiomètre (G19)

20 - Filtre à air

21 - Electrovanne 1 de réservoir à charbon actif (N80)
- Système de réservoir à charbon actif

⇒ Groupe de Réparation 20; Pièces du système d'alimentation: dépose et repose; Pièces du système de réservoir à charbon actif: dépose et repose

CLUB GENERATION CORRADO
ASSOCIATION LOI 1901
WWW.CGCFRANCE.COM

Partie injection: remise en état

Partie allumage: remise en état ⇒ groupe de réparation 28

Nota:

- *L'appareil de commande du système d'allumage et d'injection est équipé d'une mémoire de défauts. Avant d'effectuer des réparations, des travaux de réglage, et en vue du dépannage, interroger la mémoire de défauts et contrôler les prises de dépression (air parasite).*
- *Les composants repérés par le symbole * sont contrôlés par l'autodiagnostic.*
  ⇒ page 01-4, Mémoire de défauts: interrogation et effacement.
- *Les composants repérés par le symbole ** sont contrôlés par le diagnostic des actionneurs ⇒ page 01-13.*
- *Remplacer systématiquement les colliers de serrage par des colliers à vis.*
- *Une tension de 11,5 V mini est indispensable au bon fonctionnement des composants électriques.*
- *Ne pas utiliser de produit d'étanchéité aux silicones. Les particules de silicone aspirées par le moteur ne sont pas brûlées dans le moteur et endommagent la sonde lambda.*

Mesures de sécurité ⇒ page 24-20

Règles de propreté ⇒ page 24-21

Simpo PDF Merge and Split Unregistered Version - http://www.simpopdf.com

Caractéristiques techniques ⇒ page 24-22

Autodiagnostic et contrôle électrique du système d'allumage et d'injection ⇒ Gr. de Rép. 01

* Système d'admission: contrôle de l'étanchéité (air parasite) ⇒ page 24-47

CLUB GENERATION CORRADO
ASSOCIATION LOI 1901
WWW.CGCFRANCE.COM

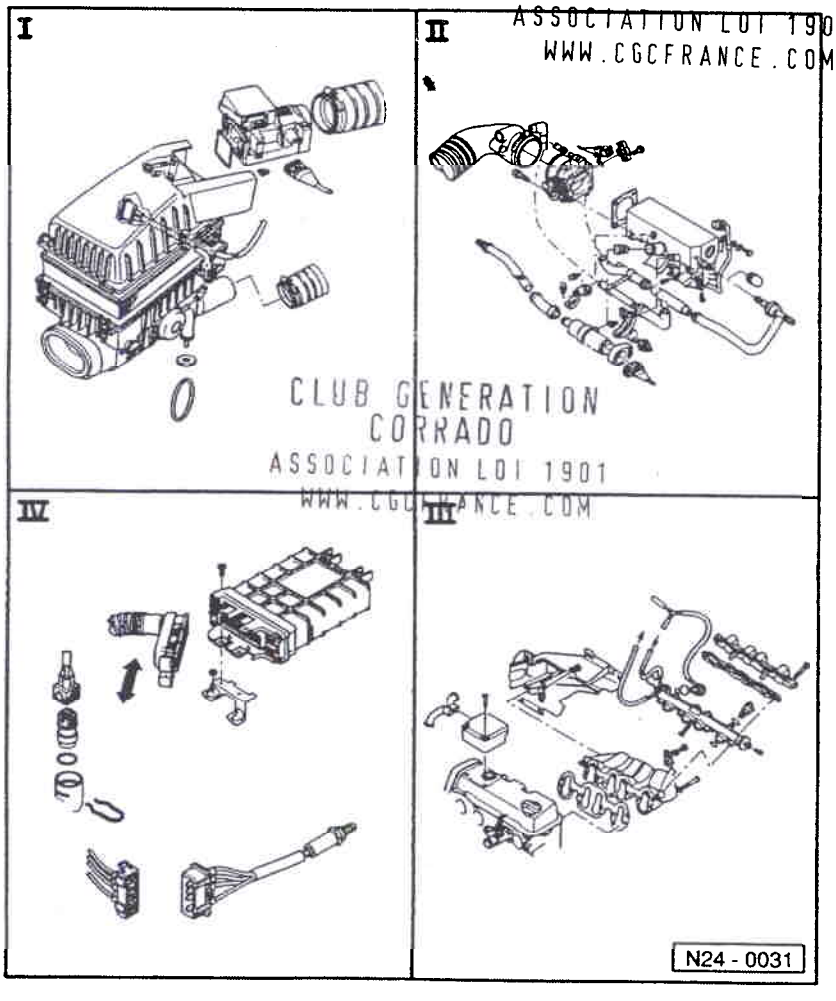

I - Filtre à air et débitmètre d'air: dépose et repose
⇒ page 24-7

II - Ajutage de papillon et clapet de stabilisation du ralenti: dépose et repose
⇒ page 24-9

III - Répartiteur de carburant et collecteur d'admission: dépose et repose
⇒ page 24-14

IV - Appareil de commande, sonde lambda et transmetteur de température de liquide de refroidissement: dépose et repose
⇒ page 24-17

Simpo PDF Merge and Split Unregistered Version - http://www.simpopdf.com

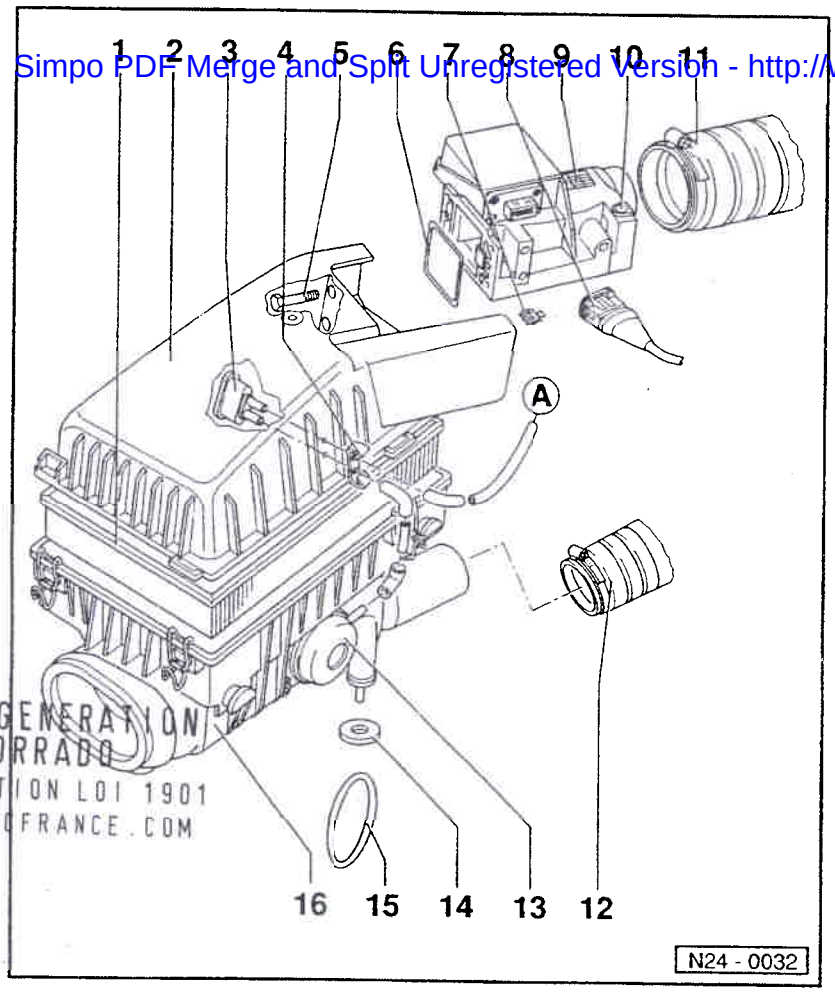

CLUB GENERATION CORRADO
ASSOCIATION LOI 1901
WWW.CGCFRANCE.COM

Filtre à air et débitmètre d'air: dépose et repose

A - ⇒ page 24-14

1 - Cartouche de filtre à air

2 - Corps supérieur du filtre à air

3 - Régulateur de température
- Pour réchauffage de l'air d'admission
- Position de montage: raccord de flexible en laiton en bas
- Contrôler le réchauffage de l'air d'admission ⇒ page 24-48

4 - Arrêtoir

5 - 5 Nm

6 - Bague-joint
- Remplacer en cas d'endommagement

7 - Agrafe de retenue

8 - Fiche de raccordement

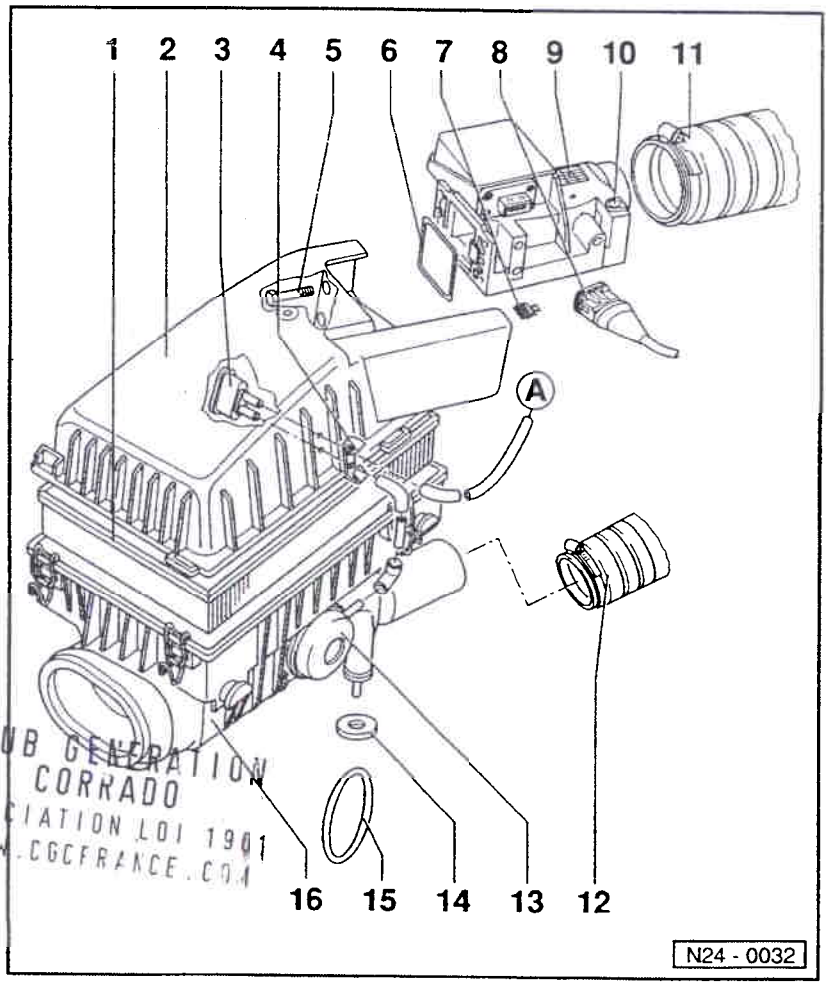

CLUB GENERATION CORRADO
ASSOCIATION LOI 1901
WWW.CGCFRANCE.COM

9 - Débitmètre d'air*
- Avec transmetteur de température d'air d'admission (G42) et potentiomètre (G19)
- Après remplacement: Adapter l'appareil de commande Digifant au moteur. A cet effet, effectuer un contrôle du ralenti ⇒ page 24-23

10 - Obturateur métallique
- Ne pas retirer

11 - Flexible d'admission

12 - Flexible
- Vers le collecteur d'échappement

13 - Capsule de dépression
- Contrôler le réchauffage de l'air d'admission ⇒ page 24-48

14 - Support

15 - Bague de fixation

16 - Corps inférieur du filtre à air

Simpo PDF Merge and Split Unregistered Version - http://www.simpopdf.com

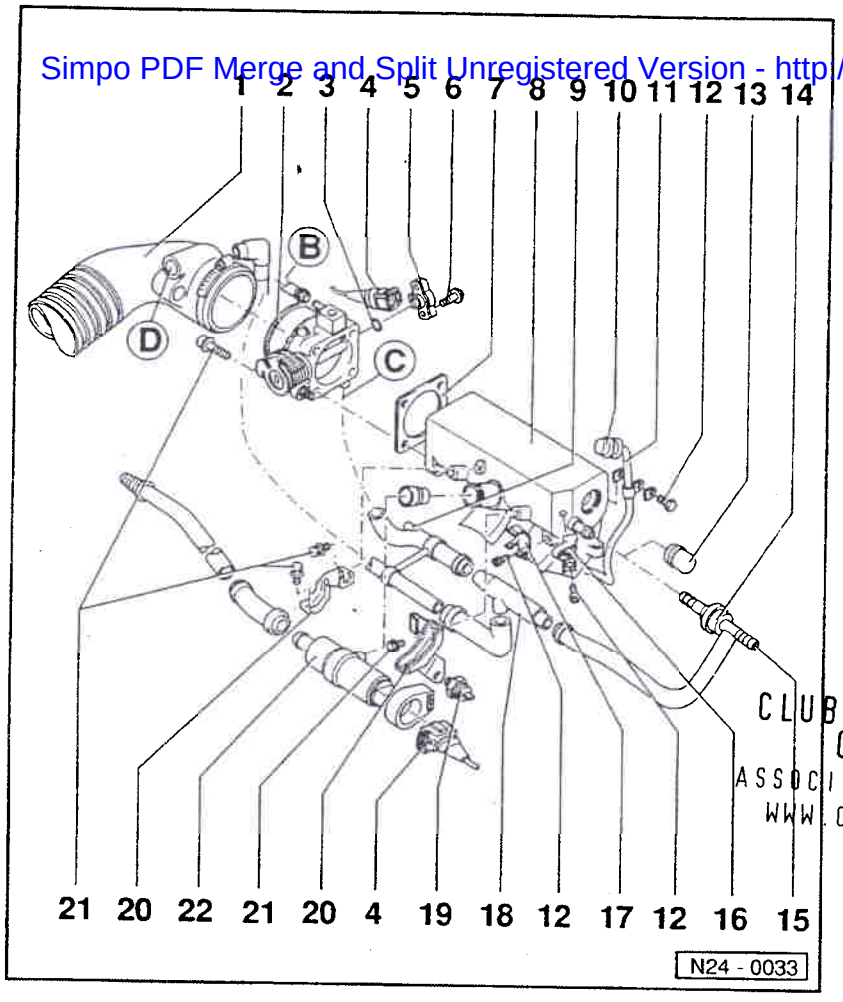

CLUB GENERATION CORRADO
ASSOCIATION LOI 1901
WWW.CGCFRANCE.COM

Ajutage de papillon et clapet de stabilisation du ralenti: dépose et repose

B - ⇒ page 24-14

C - Vers l'électrovanne 1 de réservoir à charbon actif (N80)

- ⇒ page 24-52, schéma de raccordement des flexibles de dépression

D - ⇒ page 24-14

1 - Flexible d'admission

2 - Ajutage de papillon

- Réglage de base du papillon ⇒ page 24-50

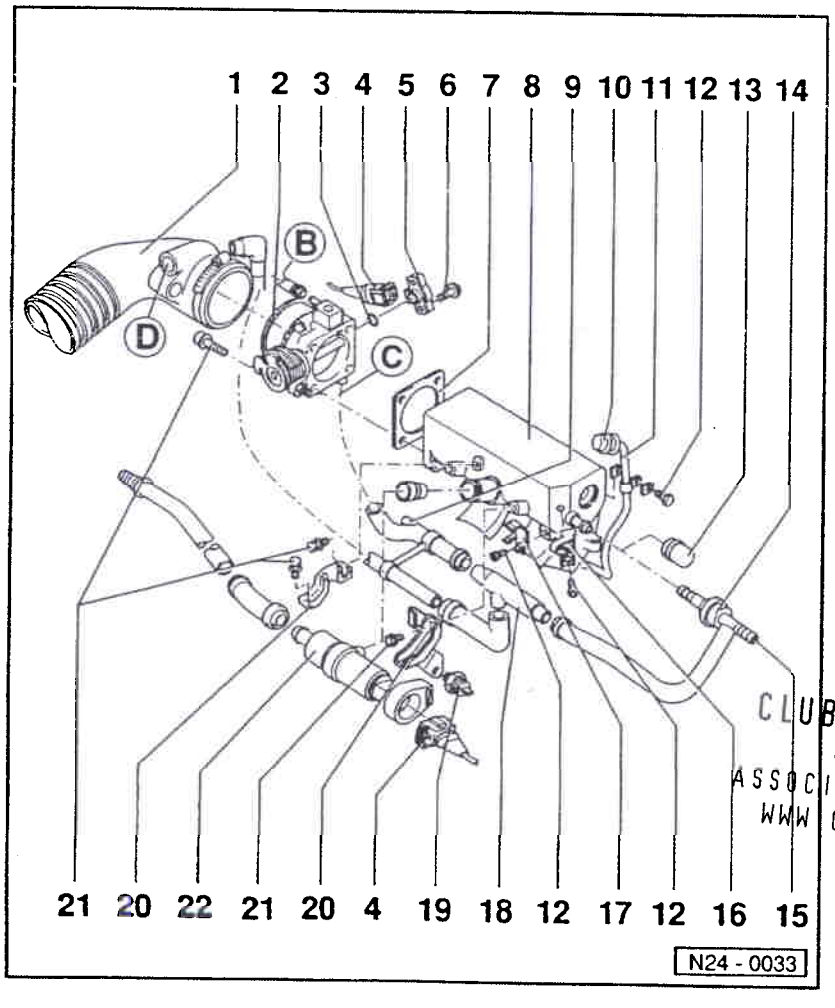

CLUB GENERATION CORRADO
ASSOCIATION LOI 1901
WWW.CGCFRANCE.COM

- Après le réglage de base:
  Adapter l'appareil de commande Digifant au moteur. A cet effet, effectuer un contrôle du ralenti
  ⇒ page 24-23
  Adapter l'un à l'autre l'appareil de commande de boîte automatique (J217) et le potentiomètre de papillon (G69) ⇒ page 24-33
- Après remplacement:
  Adapter l'appareil de commande Digifant au moteur. A cet effet, effectuer un contrôle du ralenti
  ⇒ page 24-23
  Adapter l'un à l'autre l'appareil de commande de boîte automatique (J217) et le potentiomètre de papillon (G69) ⇒ page 24-33

3 - Joint torique

- Remplacer en cas d'endommagement

Simpo PDF Merge and Split Unregistered Version - http://www.simpopdf.com

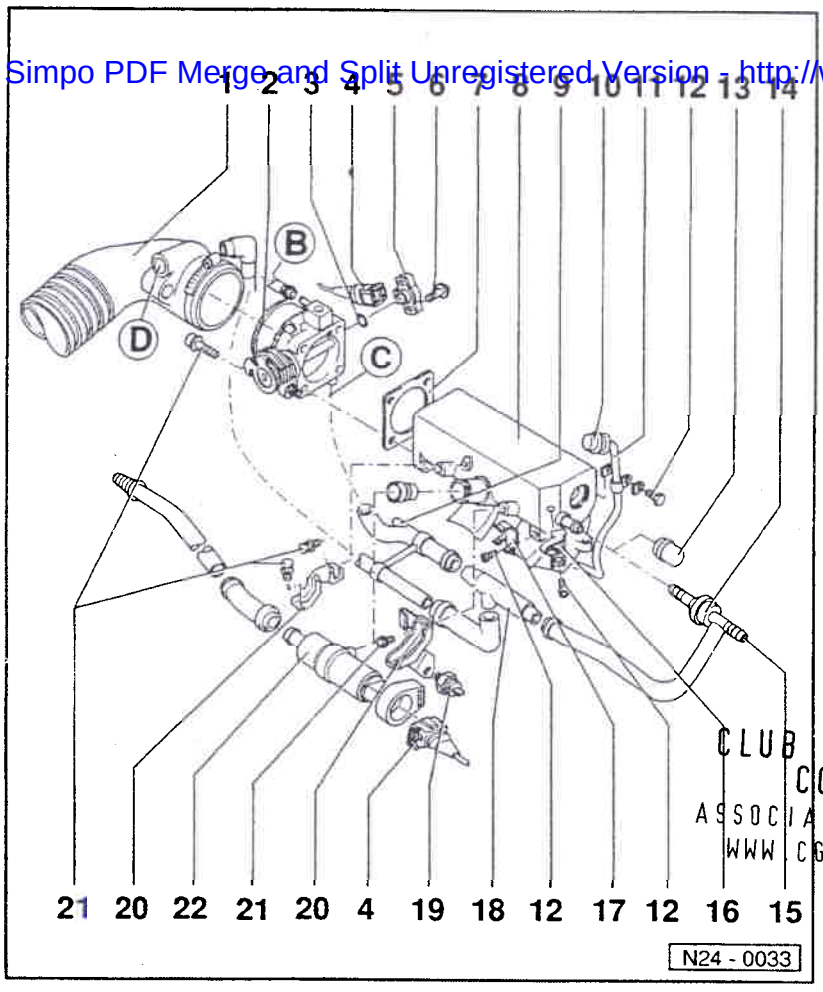

CLUB GENERATION
CORRADO
ASSOCIATION LOI 1901
WWW.CGCFRANCE.COM

4 - Fiche de raccordement

5 - Potentiomètre de papillon (G69)*

- Raccord à 3 contacts pour système d'allumage et d'injection
- Raccord à 4 contacts, en plus sur les véhicules avec boîte automatique, allant à l'appareil de commande de boîte automatique (J217)
- Contrôler ⇒ page 24-32
- Après remplacement:
  Adapter l'appareil de commande Digifant au moteur. A cet effet, effectuer un contrôle du ralenti
  ⇒ page 24-23
  Adapter l'un à l'autre l'appareil de commande de boîte automatique (J217) et le potentiomètre de papillon (G69) ⇒ page 24-33

6 - Vis

- Freiner avec de la peinture

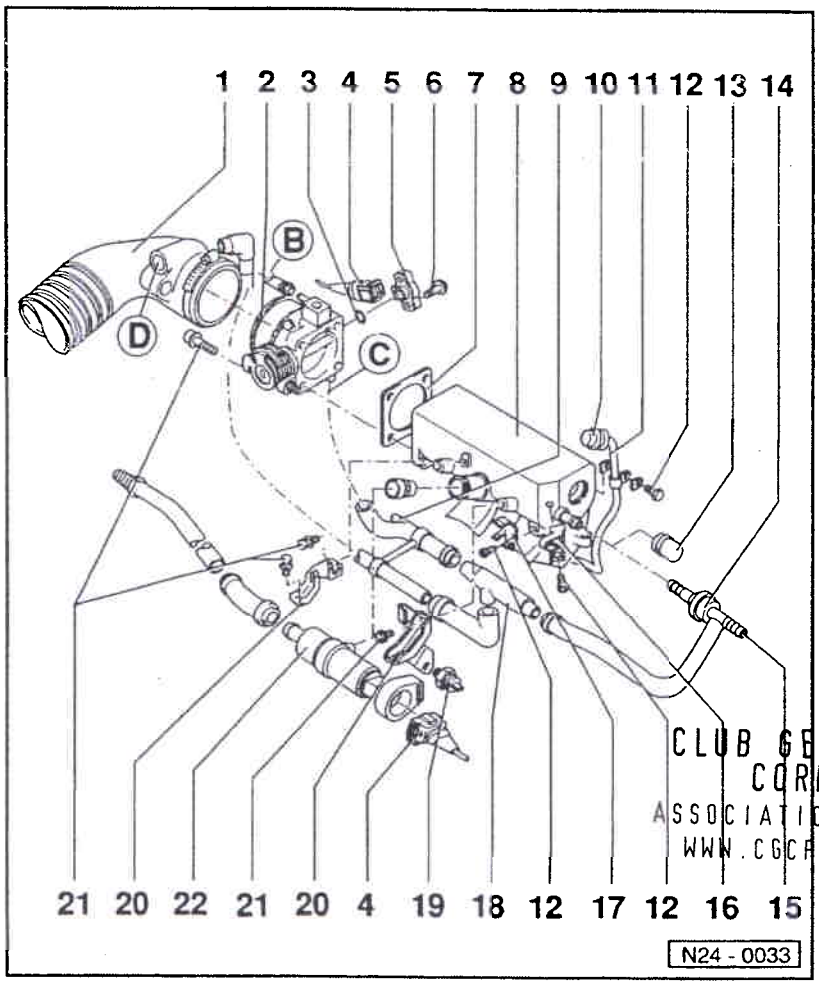

CLUB GENERATION
CORRADO
ASSOCIATION LOI 1901
WWW.CGCFRANCE.COM

7 - Joint

- Remplacer

8 - Collecteur d'admission

9 - Vers l'électrovanne 1 de réservoir à charbon actif (N80)

- ⇒ page 24-52, schéma de raccordement des flexibles de dépression

10 - Obturateur

11 - Tube de mesure du CO

12 - M6 = 10 Nm

13 - Obturateur

- Flexible de raccord en cas d'option

14 - Clapet antiretour

15 - Vers le servofrein

- Option

Simpo PDF Merge and Split Unregistered Version - http://www.simpopdf.com

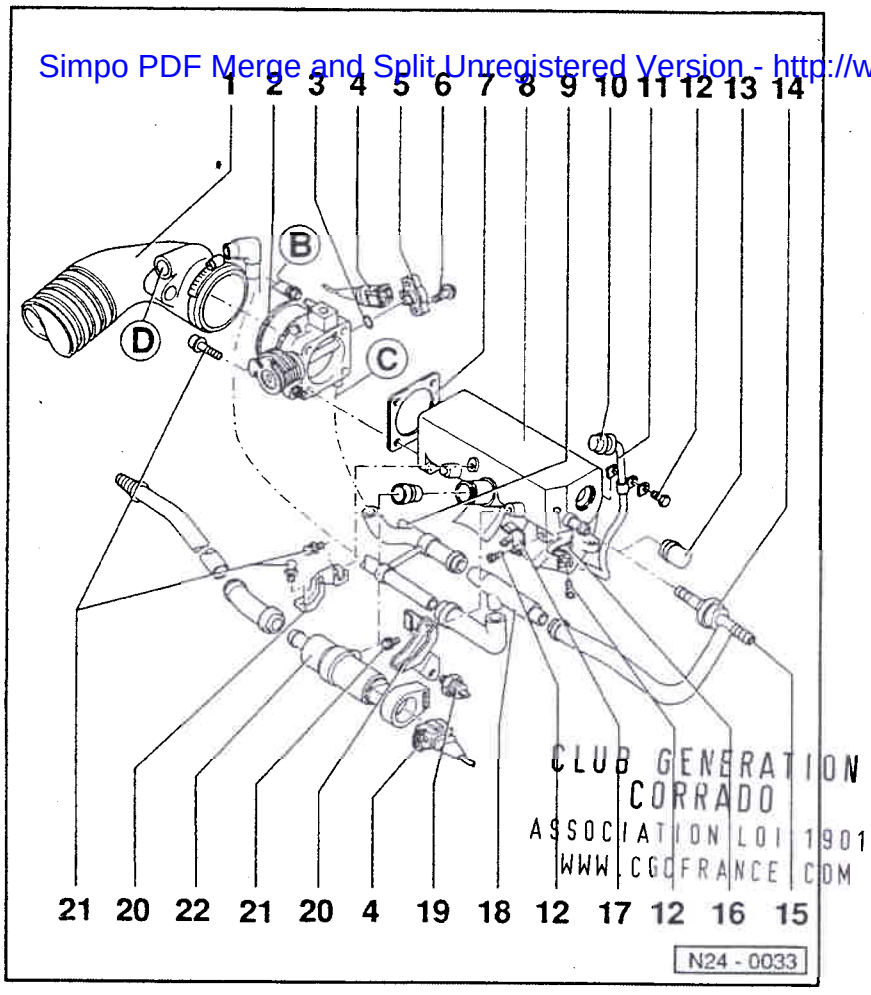

CLUB GENERATION CORRADO
ASSOCIATION LOI 1901
WWW.CGCFRANCE.COM

16 - **Support**
- ♦ Pour câble d'accélérateur

17 - **Support**
- ♦ Pour pompe aspirante

18 - **Pompe aspirante**
- ♦ Sur les véhicules avec boîte automatique et en option

19 - **Thermocontacteur**
- ♦ Pour marche à vide du ventilateur en vue du refroidissement des injecteurs
- ♦ Contrôler:

⇒ groupe de réparation 19; Pièces du système de refroidissement: dépose et repose; Marche à vide du ventilateur de radiateur: contrôle

20 - **Appui**

21 - **M6 = 10 Nm**
M8 = 20 Nm

22 - **Clapet de stabilisation du ralenti (N71)****
- ♦ Résistance: 2 à 10 Ω

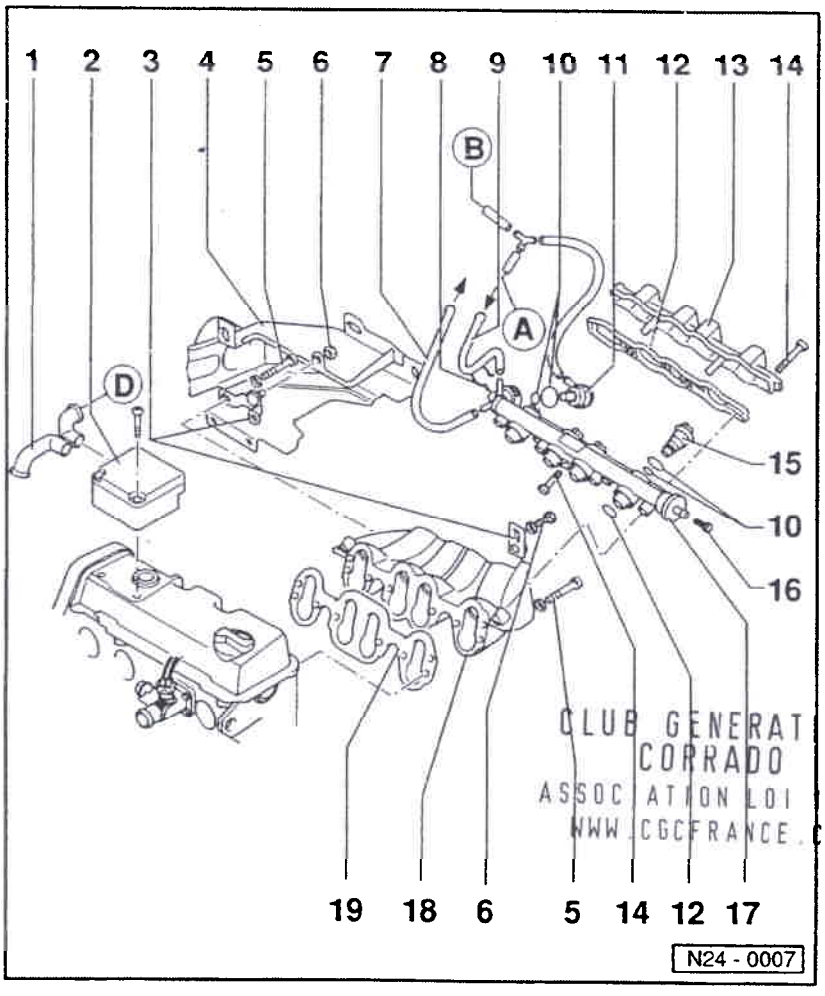

CLUB GENERATION CORRADO
ASSOCIATION LOI 1901
WWW.CGCFRANCE.COM

Répartiteur de carburant et collecteur d'admission: dépose et repose

A - ⇒ page 24-7

B - ⇒ page 24-9

D - ⇒ page 24-9

1 - **Flexible**
- ♦ Vers le reniflard d'aération du carter-moteur

2 - **Clapet de régulation de la pression pour aération du carter-moteur**

3 - **Support**

4 - **Déflecteur d'air chaud**

5 - **25 Nm**

6 - **20 Nm**

Simple PDF Merge and Split Unregistered Version - http://www.simplepdf.com

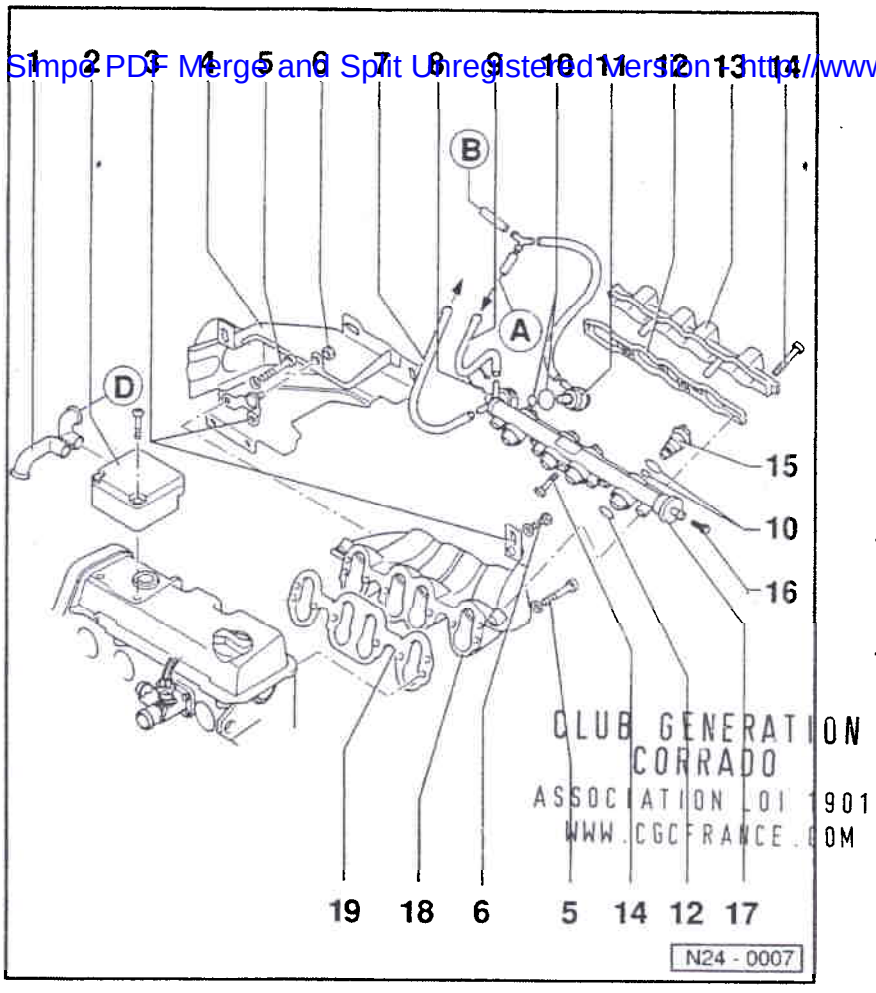

CLUB GENERATION CORRADO
ASSOCIATION LOI 1901
WWW.CGCFRANCE.COM

7 - Conduite de retour
- ♦ Repère bleu

8 - Agrafe de retenue

9 - Conduite d'alimentation
- ♦ Noire, le cas échéant repère blanc

10 - Joint torique
- ♦ Remplacer en cas d'endommagement

11 - Régulateur de pression du carburant
- ♦ Contrôler le régulateur de pression et la pression de retenue ⇒ page 24-40

12 - Joint
- ♦ Remplacer en cas d'endommagement

13 - Partie sup. du répartiteur de carburant
- ♦ Déposer et reposer: ⇒ page 24-42, Injecteurs: dépose et repose

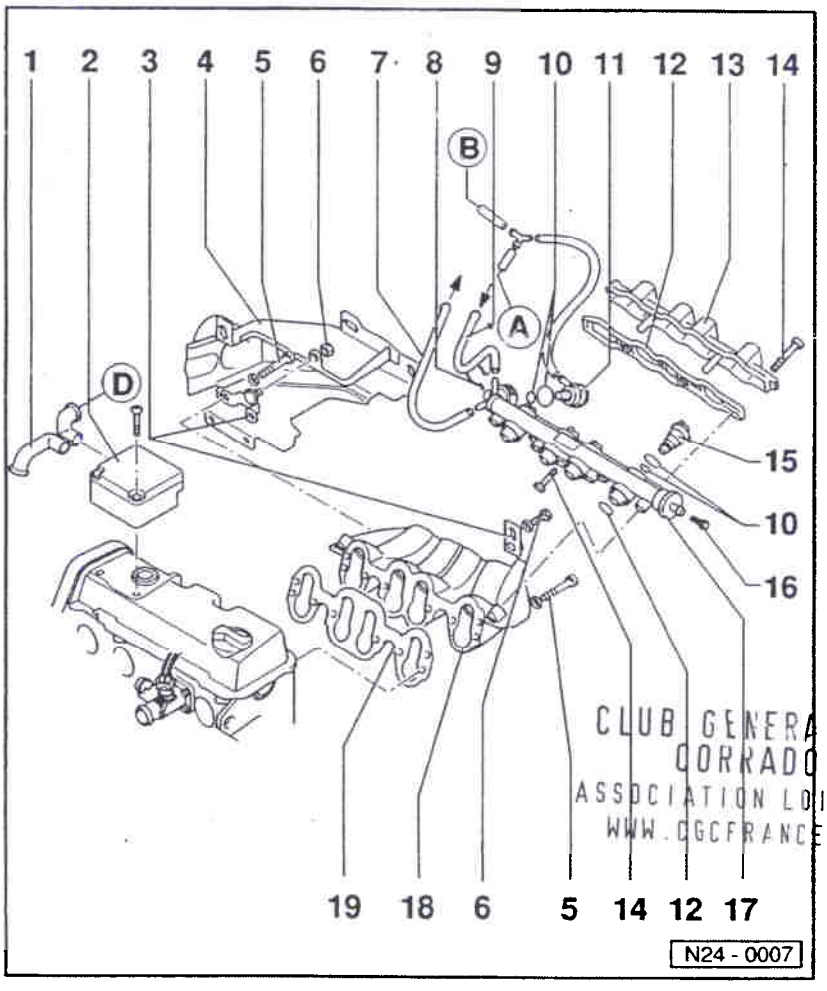

CLUB GENERATION CORRADO
ASSOCIATION LOI 1901
WWW.CGCFRANCE.COM

14 - 10 Nm

15 - Injecteur (N30 à N33)
- ♦ Déposer et reposer ⇒ page 24-42
- ♦ Contrôler ⇒ page 24-45

16 - Vis d'obturation
- ♦ Pour raccord de contrôle

17 - Corps inférieur du répartiteur de carburant
- ♦ Déposer et reposer: ⇒ page 24-42, Injecteurs: dépose et repose

18 - Collecteur d'admission

19 - Joint
- ♦ Remplacer

Simpo PDF Merge and Split Unregistered Version - http://www.simpopdf.com

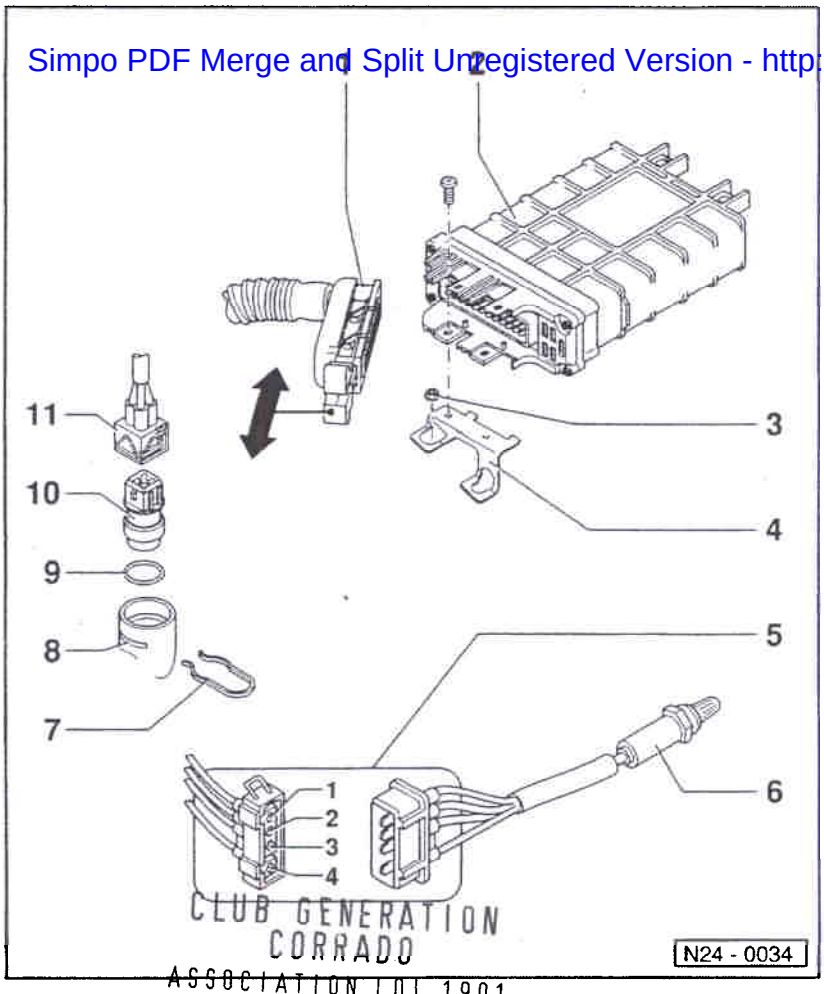

CLUB GENERATION CORRADO
ASSOCIATION LOI 1901
WWW.CGCFRANCE.COM

Appareil de commande, sonde lambda et transmetteur de température de liquide de refroidissement: dépose et repose

1 - Fiche de raccordement

- Débrancher ou brancher la fiche, le contact d'allumage étant coupé

2 - Appareil de commande Digifant (J169)*

- Pour système d'injection, régulation lambda, limitation du régime par relais de pompe à carburant, allumage et autodiagnostic
- Après le remplacement: Adapter l'appareil de commande Digifant au moteur. Effectuer à cet effet un contrôle du ralenti
  ⇒ page 24-23

3 - 10 Nm

4 - Support

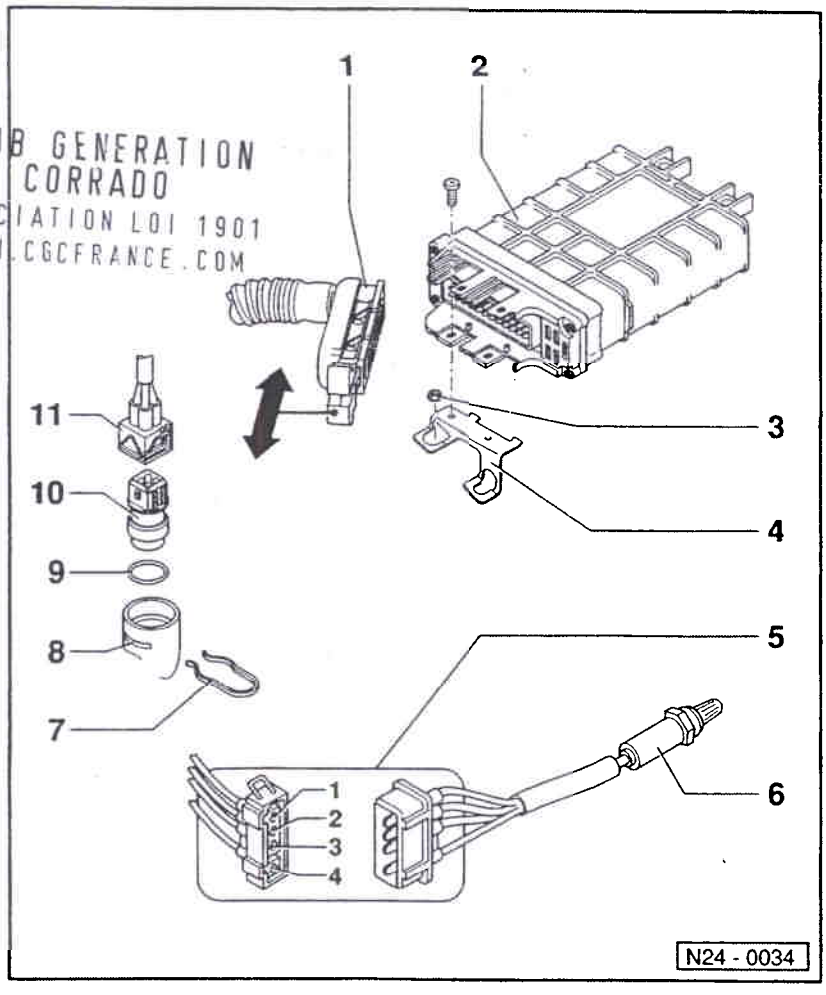

CLUB GENERATION CORRADO
ASSOCIATION LOI 1901
WWW.CGCFRANCE.COM

5 - Connexion à fiche

- Pour sonde lambda et chauffage de sonde lambda
- Le moteur tournant, contrôler l'alimentation en tension du chauffage de sonde lambda entre les contacts -1- et -2-:
  Valeur assignée:
  env. tension de la batterie
- Contrôler le passage du courant du chauffage de sonde lambda sur la fiche de sonde lambda (câbles blancs)
- Contact 3: blindage de la sonde lambda
- Contact 4 pour la régulation lambda

6 - Sonde lambda (G39)*, 50 Nm

- Emplacement de montage: catalyseur
- Graisser avec du "G5" le filetage uniquement; le "G5" ne doit pas entrer en contact avec les fentes du corps de sonde
- Contrôler la sonde lambda et la régulation lambda
  ⇒ page 24-27

Simpo PDF Merge and Split Unregistered Version - http://www.simpopdf.com

CLUB GENERATION
CORRADO
ASSOCIATION LOI 1901
WWW.CGCFRANCE.COM

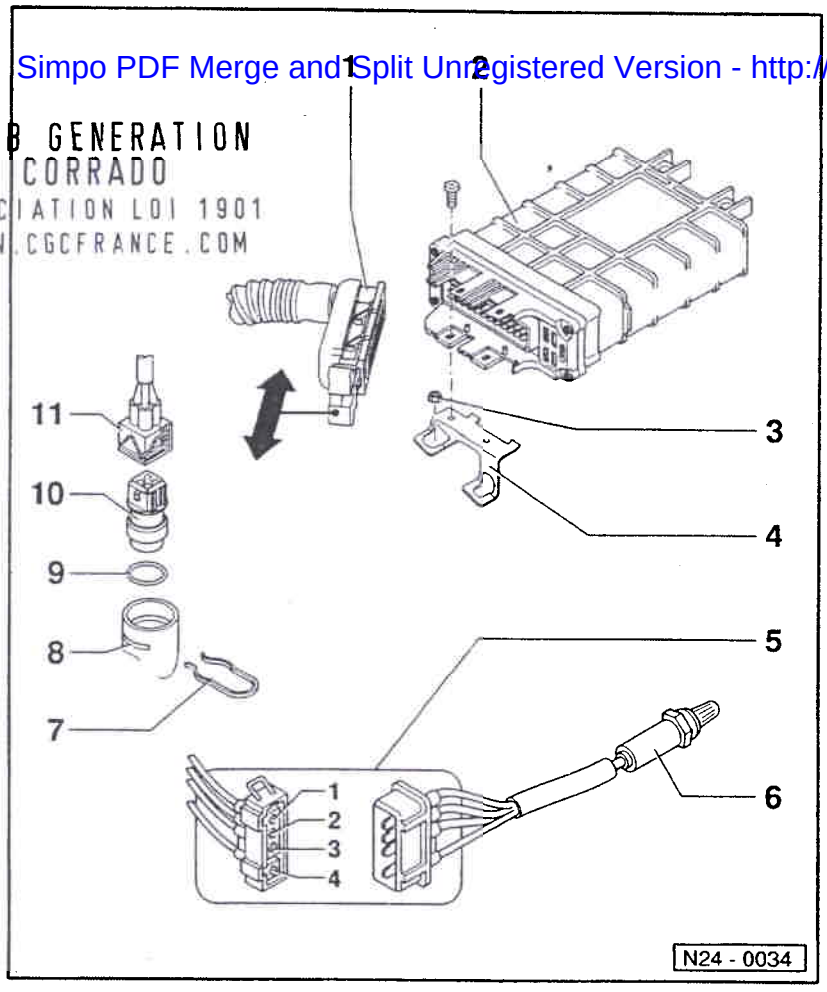

7 - Agrafe de retenue

8 - Ajutage de raccord

9 - Joint torique

- Remplacer en cas d'endommagement

10 - Transmetteur de température de liquide de refroidissement (G62)*

- Avec transmetteur d'indicateur de niveau de carburant (G2)
- Avant la dépose, abaisser si nécessaire la pression du système de refroidissement
- Valeurs de la résistance
  ⇒ page 01-27, fig. 1

11 - Fiche de raccordement

Mesures de sécurité

Pour éviter tous dommages corporels et/ou la destruction du système d'allumage et d'injection, tenir compte de ce qui suit:

- Ne pas toucher ni débrancher les câbles d'allumage lorsque le moteur tourne ou se trouve à son régime de lancement.
- Ne déconnecter et reconnecter les câbles du système d'allumage et d'injection – y compris les câbles des appareils de mesure – que lorsque le contact d'allumage est coupé.
- Si le moteur doit tourner au régime de lancement sans être lancé, par ex. pour le contrôle de la compression, débrancher la fiche du transmetteur de Hall (allumeur).

Simpo PDF Merge and Split Unregistered Version - http://www.simpopdf.com

Règles de propreté

Lors de travaux à effectuer sur le système d'alimentation en carburant/ injection, respecter scrupuleusement les "5 règles" de propreté suivantes:

- Nettoyer à fond les points de raccord et la zone avoisinante avant de dévisser les pièces.
- Placer les pièces déposées sur une surface propre et les couvrir. Ne pas utiliser de chiffons pelucheux.
- Couvrir soigneusement ou obturer les composants ayant été ouverts, lorsque la réparation ne peut pas être exécutée immédiatement.
- Ne reposer que des pièces propres:
  Ne sortir les pièces de rechange de leur emballage qu'immédiatement avant la pose.
  Ne pas utiliser de pièces ayant été conservées hors de leur emballage (p. ex. dans des caisses à outils, etc.).
- Lorsque le système est ouvert:
  Eviter de travailler à l'air comprimé.
  Eviter de déplacer le véhicule.

CLUB GENERATION CORRADO
ASSOCIATION LOI 1901
WWW.CGCFRANCE.COM

Caractéristiques techniques

Lettres-repères moteur		2E
Contrôle du ralenti[2]		
Régime de ralenti	1/min	770...870[1]
Teneur en CO	% en vol.	0,2...1,2[1]
Appareil de commande Digifant[3]		
N° de pièce en cas de remplacement ⇒		microfiche pièces
Limitation du régime	1/min	6400...6500

[1] Valeurs actualisées:
⇒ Classeur "Test des gaz d'échappement et du ralenti"

[2] Tenir compte des conditions de contrôle ⇒ page 24-23

[3] En cas de remplacement, adapter l'appareil de commande Digifant au moteur. Effectuer à cet effet un contrôle du ralenti ⇒ page 24-23

Simpo PDF Merge and Split Unregistered Version - http://www.simpopdf.com

Ralenti: contrôle

Nota:

- *Le régime de ralenti et la teneur en CO ne sont pas réglables.*
- *Le réglage de base du moteur s'effectue au moyen du lecteur de défauts V.A.G 1551.*
- *Grâce au réglage de base, l'appareil de commande Digifant est adapté au potentiomètre de papillon, et ce au régime de ralenti. L'avance à l'allumage est coupée.*

- Température de l'huile-moteur: 80 °C mini
- Consommateurs électriques hors circuit (le ventilateur de radiateur ne doit pas fonctionner lors du contrôle ou du réglage)
- Climatiseur hors circuit
- Réglage du câble d'accélérateur correct

⇒ Groupe de réparation 20; Pièces du système d'alimentation: dépose et repose; Câble d'accélérateur: réglage

- Le système d'échappement doit être étanche

CLUB GENERATION
CORRADO
ASSOCIATION LOI 1901
WWW.CGCFRANCE.COM

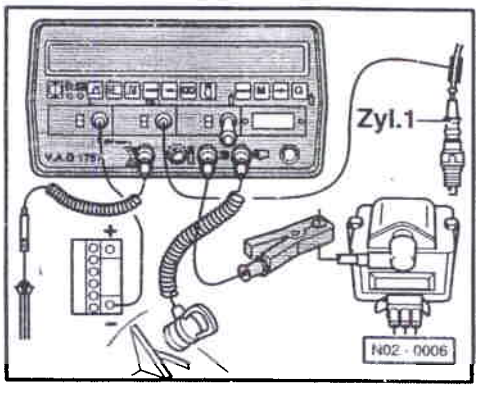

◄ – Raccorder le contrôleur d'allumage V.A.G 1367 avec la pince à impulsions V.A.G1367/8 ou le contrôleur d'allumage V.A.G 1767.

– Raccorder l'analyseur de CO V.A.G 1363A avec l'adaptateur V.A.G 1363/3 au tube de mesure du CO.

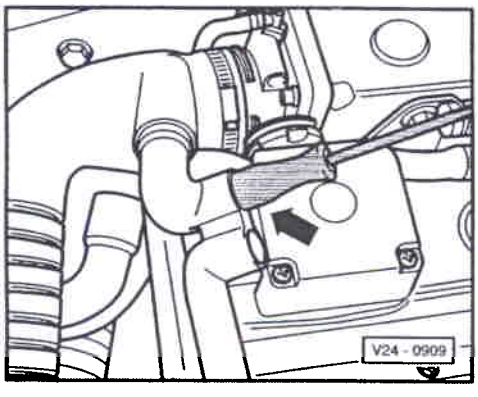

◄ – Débrancher du clapet de régulation de pression les flexibles d'aération du carter-moteur et obturer -flèche- l'ouverture du flexible allant au flexible d'admission.

– Interroger et effacer la mémoire de défauts, si nécessaire éliminer le défaut ⇒ page 01-4.

– Appuyer sur la touche →.

– Entrer le code 04 correspondant à la fonction "Amorcer le réglage de base" et valider avec la touche Q.

Amorcer le réglage de base HELP Entrer numéro de groupe d'affichage XX

◄ Affichage:

– Entrer 01 pour sélectionner le groupe d'affichage 01 et valider avec la touche Q.

Simpo PDF Merge and Split Unregistered Version - http://www.simpopdf.com

Affichage:
(1 à 4 = zones d'affichage)

Ne poursuivre le contrôle qu'une fois que 00000000 est affiché dans la 4e zone d'affichage.

Nota:

- *Si le chiffre 1 est affiché une ou plusieurs fois dans la zone d'affichage 4, les conditions de contrôle ne sont pas remplies:*
  ⇒ Signification des chiffres dans la zone d'affichage 4, page 24-26.

– Contrôler le point d'allumage à 2000...2500/min.
  Valeur de contrôle: 4 à 8° avant PMH[1)]

– Si nécessaire, régler le point d'allumage en tournant l'allumeur:
  Valeur de réglage: 6 ± 1° avant PMH[1)]

[1)] Valeurs actualisées:
⇒ Classeur "Test des gaz d'échappement et du ralenti"

– Faire tourner le moteur au ralenti pendant au moins 1 minute.

– Mettre fin au réglage de base du moteur par actionnement de la touche →. Le ventilateur du radiateur ne doit alors pas fonctionner.

– Contrôler le régime de ralenti et la teneur en CO.
  Régime de ralenti: 770 à 870/min[1)]
  Teneur en CO: 0,2 à 1,2 % en vol.[1)]

[1)] Valeurs actualisées:
⇒ Classeur "Test des gaz d'échappement et du ralenti"

CLUB GENERATION CORRADO
ASSOCIATION LOI 1901
WWW.CGCFRANCE.COM

– Entrer le code 06 pour "Terminer la transmission des données" et valider avec la touche Q.

Si les valeurs assignées ne sont pas atteintes:

– Contrôler l'étanchéité du système d'admission (air parasite) ⇒ page 24-47.

– Vérifier l'étanchéité du système d'échappement entre la culasse et le catalyseur, tube de mesure du CO compris.

– Contrôler la sonde lambda et la régulation lambda ⇒ page 24-27

– Contrôler la stabilisation du ralenti ⇒ page 01-13, diagnostic des actionneurs.

– Effectuer un parcours d'essai, interroger de nouveau la mémoire de défauts et répéter le contrôle du ralenti.

Signification des chiffres dans la zone d'affichage 4

L'appareil de commande se trouve seulement en mode de contrôle ou de réglage lorsque le chiffre 0 est indiqué 8 fois dans la 4e zone d'affichage (conditions remplies). Les conditions ne sont pas remplies lorsque le chiffre 1 est indiqué une ou plusieurs fois dans la zone d'affichage 4:

- 01000000 = levier sélecteur n'est pas en position P ou N
- 00100000 = climatiseur n'est pas hors circuit
- 00001000 = régulation lambda n'est pas en bon état

Simpo PDF Merge and Split Unregistered Version - http://www.simpopdf.com

♦ 00000100 = potentiomètre de papillon n'est pas fermé

♦ 00000010 = régime moteur est dans une plage non valable

♦ 00000001 = température du liquide de refroid. est inférieure à 85 °C

Sonde et régulation lambda: contrôle

- Température de l'huile-moteur: 80 °C mini
- Contrôle du ralenti correct, contrôler ⇒ page 24-23
- Système d'échappement étanche entre le catalyseur et la culasse
- Alimentation en tension du chauffage de sonde lambda correcte, contrôler ⇒ page 24-18

– Brancher le lecteur de défauts V.A.G 1551 et sélectionner l'appareil de commande pour l'électronique du moteur (adresse 01); sélectionner au ralenti.
⇒ page 01-3

Transmission rapide des données HELP Choisir la fonction XX

◄ Affichage:

– Entrer le code 08 pour la fonction "Lire bloc de valeurs de mesure" et valider avec la touche Q.

Lire bloc de valeurs de mesure HELP Entrer numéro de groupe d'affichage XX

◄ Affichage:

– Entrer 01 pour sélectionner le groupe d'affichage 01 et valider avec la touche Q.

Lire bloc de valeurs de mesure 1 → 1 2 3 4

◄ Affichage:
(1 à 4 = zones d'affichage)

Nota:

Si d'autres indications sont affichées:
⇒ Notice d'utilisation du lecteur de défauts

Ne poursuivre le contrôle qu'une fois que 00000000 est indiqué dans la 4e zone d'affichage.

CLUB GENERATION CORRADO
ASSOCIATION LOI 1901
WWW.CGCFRANCE.COM

Nota:

♦ *Si le chiffre 1 est affiché une ou plusieurs fois dans la zone d'affichage 4, les conditions de contrôle ne sont pas remplies:*
⇒ Signification des chiffres dans la zone d'affichage 4, page 24-26.

– Augmenter le régime à env. 2500/min pendant 1 minute, puis faire tourner le moteur au ralenti.

– Lire la tension lambda dans la zone d'affichage 3.
La tension lambda doit fluctuer de plus de 0,3 V.

– Appuyer sur la touche →.

– Entrer le code 06 pour "Terminer la transmission des données" et valider avec la touche Q.

Si 0,00 V est indiqué dans la zone d'affichage 3 (court-circuit à la masse):

Simpo PDF Merge and Split Unregistered Version - http://www.simpopdf.com

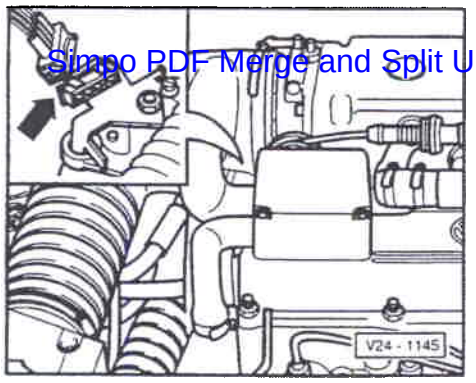

◄ – Débrancher la connexion à fiche à 4 raccords de la sonde lambda et du chauffage de sonde.

Si une valeur de 0,45 V env. est indiquée dans la zone d'affichage 3 lorsque la connexion à fiche est débranchée:

– Remplacer la sonde lambda (G39).

Si 0,00 V est indiqué dans la zone d'affichage 3 lorsque la connexion à fiche est débranchée:

– Effectuer un contrôle électrique, étape de contrôle 15
⇒ page 01-18, si nécessaire remplacer l'appareil de commande Digifant (J169).

Si la tension lambda ne fluctue pas (après le contrôle au ralenti accéléré) de plus de 0,3 V:

– Effectuer un contrôle électrique, étape de contrôle 15
⇒ page 01-18.

– Remplacer la sonde lambda (G39).

Etats de fonctionnement du moteur: contrôle

Nota:

Le contrôle consiste à déterminer si l'appareil de commande Digifant (J169) reconnaît les états de fonctionnement du moteur.

– Brancher le lecteur de défauts V.A.G 1551 et sélectionner l'appareil de commande pour l'électronique du moteur (adresse 01); sélectionner au ralenti.
⇒ page 01-3

CLUB GENERATION CORRADO
ASSOCIATION LOI 1901
WWW.CGCFRANCE.COM

Transmission rapide des données HELP Choisir la fonction XX

◄ Affichage:

– Entrer le code 08 pour la fonction "Lire bloc de valeurs de mesure" et valider avec la touche Q.

Lire bloc de valeurs de mesure HELP Entrer numéro de groupe d'affichage XX

◄ Affichage:

– Entrer le code 04 correspondant au groupe d'affichage 04 et valider avec la touche Q.

Lire bloc de valeurs de mesure 4 → 1 2 3 4

◄ Affichage:
(1 à 4 = zones d'affichage)

Nota:

Si d'autres indications sont affichées:
⇒ Notice d'utilisation du lecteur de défauts

Ralenti:

Lire bloc de valeurs de mesure 4 → .../min ...% ...km/h 00100000

◄ – Observer la 2e position de gauche dans la zone d'affichage 4.
Valeur assignée: 1

Charge partielle:

– Observer la 3e position de gauche dans la zone d'affichage 4.

Lire bloc de valeurs de mesure 4 → .../min ...% ...km/h 00100000

◄ – Accélérer uniformément.
Valeur assignée: 1

Simpo PDF Merge and Split Unregistered Version - http://www.simpopdf.com

Pleine charge:

- Observer la 4e position de gauche dans la zone d'affichage 4.

Lire bloc de valeurs de mesure 4 →
.../min ...% ...km/h 00010000

◄ - Accélérer pleins gaz (coup d'accélérateur).
Valeur: 1 (brièvement)

Décélération:

- Température du liquide de refroidissement supérieure à 60 °C
- Faire passer le régime à plus de 3000/min.
- Observer la 1re position de gauche dans la zone d'affichage 4.

Lire bloc de valeurs de mesure 4
.../min ...% ...km/h 10000000

◄ - Fermer le papillon d'un seul coup.
Valeur assignée: plus de 1200/min = 1 (brièvement)

Nota:

En dessous de 1200/min, le ralenti est de nouveau reconnu.

- Appuyer sur la touche →.
- Entrer le code 06 pour "Terminer la transmission des données" et valider avec la touche Q.

Si les valeurs assignées ne sont pas atteintes:

- Interroger et effacer la mémoire de défauts, si nécessaire éliminer le défaut ⇒ page 01-4.
- Contrôler le potentiomètre de papillon ⇒ page 24-32.

CLUB GENERATION CORRADO
ASSOCIATION LOI 1901
WWW.CGCFRANCE.COM

Potentiomètre de papillon: contrôle

- Brancher le lecteur de défauts V.A.G 1551 et sélectionner l'appareil de commande pour l'électronique du moteur (adresse 01); sélectionner lorsque le contact d'allumage est mis.
⇒ page 01-3

Transmission rapide des données HELP
Choisir la fonction XX

◄ Affichage:

- Entrer le code 08 pour la fonction "Lire bloc de valeurs de mesure" et valider avec la touche Q.

Lire bloc de valeurs de mesure HELP
Entrer numéro de groupe d'affichage XX

◄ Affichage:

- Entrer le code 03 pour le groupe d'affichage 03 et valider avec la touche Q.

Lire bloc de valeurs de mesure 3 →
1 2 3 4

◄ Affichage:
(1 à 4 = zones d'affichage)

Nota:

Si d'autres indications sont affichées:
⇒ Notice d'utilisation du lecteur de défauts

- Ouvrir lentement le papillon jusqu'au bout, tout en observant l'angle indiqué dans la zone d'affichage 3.
La valeur numérique doit augmenter régulièrement sur toute la plage.
- Appuyer sur la touche →.

– Entrer le code 06 pour "Terminer la transmission des données" et valider avec la touche Q.

Simpo PDF Merge and Split Unregistered Version - http://www.simpopdf.com

Si la valeur affichée n'augmente pas régulièrement:

– Effectuer un contrôle électrique, étape de contrôle 12
⇒ page 01-18; si nécessaire, remplacer le potentiomètre de papillon (G69).

Appareil de commande de boîte automatique et potentiomètre de papillon: adaptation

Nota:

Après les travaux suivants, l'appareil de commande de boîte automatique et le potentiomètre de papillon doivent être adaptés l'un à l'autre:

- *Appareil de commande de boîte automatique: remplacement*
- *Potentiomètre de papillon: dépose et repose*
- *Ajutage de papillon: remplacement*

Adaptation

– Mettre le système en réglage de base à l'aide du lecteur de défauts V.A.G. 1551:
⇒ Boîte automatique 096; groupe de réparation 01; Autodiagnostic; Réglage de base: initialisation

CLUB GENERATION CORRADO
ASSOCIATION LOI 1901
WWW.CGCFRANCE.COM

Transmetteur de température de liquide de refroidissement: contrôle

- Moteur froid

– Brancher le lecteur de défauts V.A.G 1551 et sélectionner l'appareil de commande pour l'électronique du moteur (adresse 01); sélectionner au ralenti.
⇒ page 01-3

Transmission rapide des données HELP Choisir la fonction XX

◄ Affichage:

– Entrer le code 08 pour la fonction "Lire bloc de valeurs de mesure" et valider avec la touche Q.

Lire bloc de valeurs de mesure HELP Entrer numéro de groupe d'affichage XX

◄ Affichage:

– Entrer 01 pour sélectionner le groupe d'affichage 01 et valider avec la touche Q.

Lire bloc de valeurs de mesure 1 → 1 2 3 4

◄ Affichage:
(1 à 4 = zones d'affichage)

Nota:

Si d'autres indications sont affichées:
⇒ Notice d'utilisation du lecteur de défauts

– Observer la valeur de la température du liquide de refroidissement dans la zone d'affichage 2. La valeur de la température doit augmenter uniformément sans interruption.

Simpo PDF Merge and Split Unregistered Version - http://www.simpopdf.com

Nota:

- *S'il y a des écarts de 2 à 5 °C au niveau des valeurs affichées par le lecteur de défauts, c'est l'appareil de commande qui est en cause et non un transmetteur défectueux.*
- *Une coupure sera signalée par – 40 °C.*
- *Si des anomalies de fonctionnement du moteur surviennent dans certaines plages de température et que la valeur de température affichée n'augmente pas sans interruption, le signal de température est momentanément coupé et le transmetteur doit être remplacé.*

– Appuyer sur la touche →.

– Entrer le code 06 pour "Terminer la transmission des données" et valider avec la touche Q.

Si la valeur de température ne varie pas:

– Effectuer un contrôle électrique, étape de contrôle 9
⇒ page 01-18; si nécessaire, remplacer le transmetteur de température du liquide de refroidissement (G62) (abaisser auparavant la pression du système de refroidissement).

Transmetteur de température de l'air d'admission: contrôle

– Brancher le lecteur de défauts V.A.G 1551 et sélectionner l'appareil de commande pour l'électronique du moteur (adresse 01); sélectionner lorsque le contact d'allumage est mis.
⇒ page 01-3

Transmission rapide des données HELP Choisir la fonction XX

◄ Affichage:

– Entrer le code 08 pour la fonction "Lire bloc de valeurs de mesure" et valider avec la touche Q.

Lire bloc de valeurs de mesure HELP Entrer numéro de groupe d'affichage XX

◄ Affichage:

– Entrer le code 02 pour le groupe d'affichage 02 et valider avec la touche Q.

Lire bloc de valeurs de mesure 2 → 1 2 3 4

◄ Affichage:
(1 à 4 = zones d'affichage)

Nota:

Si d'autres indications sont affichées:
⇒ Notice d'utilisation du lecteur de défauts

– Noter la valeur de température de l'air d'admission indiquée dans la zone d'affichage 4.

CLUB GENERATION CORRADO
ASSOCIATION LOI 1901
WWW.CGCFRANCE.COM

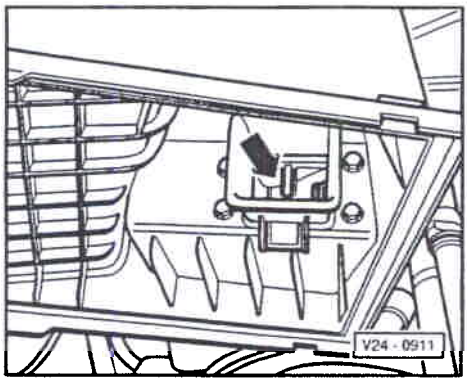

◄ – Soulever le corps supérieur du filtre à air, vaporiser sur le transmetteur de température d'air d'admission (G42) du réfrigérant en aérosol de modèle courant et observer alors la valeur de la température. La valeur de la température doit
diminuer.

– Appuyer sur la touche →.

– Entrer le code 06 pour "Terminer la transmission des données" et valider avec la touche Q.

Si la valeur de température ne varie pas:

Simpo PDF Merge and Split Unregistered Version - http://www.simpopdf.com

– Effectuer un contrôle électrique, étape de contrôle 10 ⇒ page 01-18; si nécessaire, remplacer le débitmètre d'air avec le transmetteur de température de l'air d'admission (G42) et effectuer un contrôle du ralenti.

Potentiomètre de débitmètre d'air: contrôle

- Température du liquide de refroidissement supérieure à 80 °C

– Brancher le lecteur de défauts V.A.G 1551 et sélectionner l'appareil de commande pour l'électronique du moteur (adresse 01); sélectionner au ralenti.
⇒ page 01-3

Transmission rapide des données HELP Choisir la fonction XX

◄ Affichage:

– Entrer le code 08 pour la fonction "Lire bloc de valeurs de mesure" et valider avec la touche Q.

Lire bloc de valeurs de mesure HELP Entrer numéro de groupe d'affichage XX

◄ Affichage:

– Entrer le code 03 pour le groupe d'affichage 03 et valider avec la touche Q.

Lire bloc de valeurs de mesure 3 → 1 2 3 4

◄ Affichage:
(1 à 4 = zones d'affichage)

Nota:

Si d'autres indications sont affichées:
⇒ Notice d'utilisation du lecteur de défauts

CLUB GENERATION CORRADO
ASSOCIATION LOI 1901
WWW.CGCFRANCE.COM

– Lire la valeur indiquée dans la zone d'affichage 2.
Valeur assignée: 10 à 30 % au ralenti,
la valeur devant augmenter lorsqu'on accélère.

– Appuyer sur la touche →.

– Entrer le code 06 pour "Terminer la transmission des données" et valider avec la touche Q.

Si la valeur assignée n'est pas atteinte ou est dépassée au ralenti:

– Contrôler la stabilisation du ralenti ⇒ page 01-13, diagnostic des actionneurs.

– Contrôler l'étanchéité du système d'admission (air parasite) ⇒ page 24-47.

Si aucun défaut n'est trouvé:

– Remplacer le débitmètre d'air ⇒ page 24-8, position -9- et effectuer un contrôle du ralenti.

Alimentation en tension de l'appareil de commande: contrôle

– Brancher le lecteur de défauts V.A.G 1551 et sélectionner l'appareil de commande pour l'électronique du moteur (adresse 01); sélectionner lorsque le contact d'allumage est mis.
⇒ page 01-3

Transmission rapide des données HELP Choisir la fonction XX

◄ Affichage:

Simpo PDF Merge and Split Unregistered Version - http://www.simpopdf.com

– Entrer le code 08 pour la fonction "Lire bloc de valeurs de mesure" et valider avec la touche Q.

Lire bloc de valeurs de mesure HELP Entrer numéro de groupe d'affichage XX

◄ Affichage:

– Entrer le code 02 pour le groupe d'affichage 02 et valider avec la touche Q.

Lire bloc de valeurs de mesure 2 → 1 2 3 4

◄ Affichage:
(1 à 4 = zones d'affichage)

Nota:

Si d'autres indications sont affichées:
⇒ Notice d'utilisation du lecteur de défauts

– Lire la valeur indiquée dans la zone d'affichage 3.
Valeur assignée: env. tension de la batterie, valeur constante

– Appuyer sur la touche →.

– Entrer le code 06 pour "Terminer la transmission des données" et valider avec la touche Q.

Si la valeur affichée est fluctuante:

– Effectuer un contrôle électrique, étape de contrôle 1 ⇒ page 01-18; si nécessaire, remplacer le relais d'alimentation en courant (J176) portant le numéro-repère 30 (emplacement de relais 3).

CLUB GENERATION CORRADO
ASSOCIATION LOI 1901
WWW.CGCFRANCE.COM

Régulateur de pression du carburant et pression de retenue: contrôle

Le régulateur de pression du carburant régule la pression du carburant en fonction de la pression de la tubulure d'admission.

- Débit de la pompe à carburant correct, contrôler:

⇒ groupe de réparation 20; Pièces du système d'alimentation: dépose et repose; Pompe à carburant: contrôle

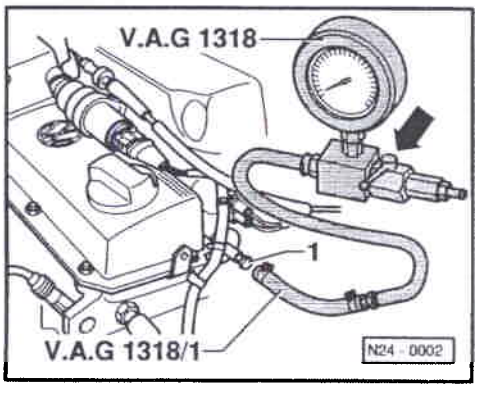

Nota:

Afin d'éviter les projections de carburant lors du desserrage des points de raccord, entourer le raccord en question de chiffons.

◄ – Dévisser la vis d'obturation -1- du répartiteur de carburant et raccorder le dispositif manométrique V.A.G 1318 au répartiteur de carburant à l'aide de l'adaptateur V.A.G 1318/1.

Attention

Le robinet d'arrêt du dispositif manométrique doit être fermé (levier perpendiculaire au sens du débit -flèche-).

– Lancer le moteur et le faire tourner au ralenti.

– Mesurer la pression du carburant.
Valeur assignée: pression d'env. 2,5 bar

Simpo PDF Merge and Split Unregistered Version - http://www.simpopdf.com

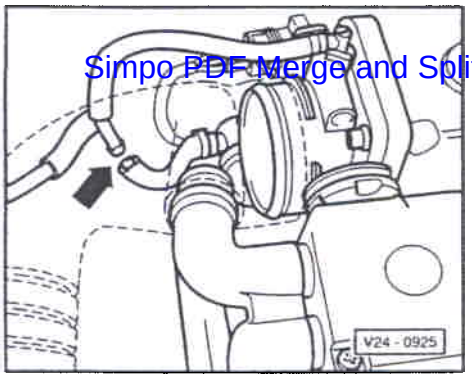

– Débrancher du raccord en T le flexible de dépression du régulateur de pression du carburant.
La pression du carburant doit augmenter à
env. 3,0 bar.

– Couper le contact d'allumage.

– Contrôler l'étanchéité et la pression de retenue en observant la chute de pression sur le manomètre. Au bout de 10 minutes, on doit encore constater
une pression de 2 bar mini.

Si la pression de retenue baisse en-dessous de 2 bar:

– Lancer le moteur et le faire tourner au ralenti.

– Après établissement de la pression, couper le contact d'allumage tout en pinçant de façon étanche le flexible de la conduite de retour – avec repère bleu – sur le répartiteur de carburant.

– Observer la chute de pression sur le manomètre.

Si la pression ne baisse pas:

– Remplacer le régulateur de pression du carburant.

Si la pression baisse de nouveau:

– Contrôler le clapet antiretour de la pompe à carburant.
⇒ groupe de réparation 20; Pièces du système d'alimentation: dépose et repose; Pompe à carburant: contrôle

– Contrôler l'étanchéité des raccords de conduites, des joints toriques du répartiteur de carburant et des injecteurs.

– Contrôler l'étanchéité du dispositif manométrique.

Nota:

Avant de retirer le dispositif manométrique, abaisser la pression du carburant en ouvrant le robinet d'arrêt. Maintenir un récipient devant l'orifice pendant toute l'opération.

Injecteurs: dépose et repose

CLUB GENERATION CORRADO
ASSOCIATION LOI 1901
WWW.CGCFRANCE.COM

Dépose

– Débrancher du répartiteur de carburant les fiches des injecteurs.

– Déposer le flexible d'admission et l'ajutage de papillon.

– Débrancher du répartiteur de carburant la conduite de retour.

– Recouvrir d'un chiffon la conduite d'alimentation se trouvant sous la pression du carburant pour se protéger des projections de carburant et la débrancher du répartiteur de carburant.

– Débrancher du raccord en T le flexible de dépression du régulateur de pression du carburant.

Véhicules avec boîte automatique et option

– *Déposer la pompe aspirante.*

Simpo PDF Merge and Split Unregistered Version - http://www.simpopdf.com

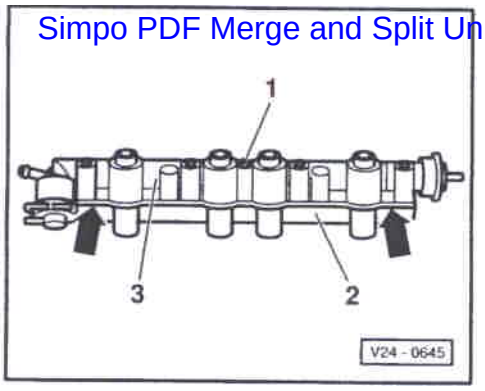

– Dévisser les vis de fixation du répartiteur de carburant.

Nota:

Un cliquet et un embout enfichable d'ouverture 5 à mouvement "1/4" sont particulièrement adaptés au dévissage des vis à six pans creux.

– Extraire le répartiteur de carburant avec les injecteurs à gauche dans le sens de la marche.

◄ – Dévisser la vis -1- et désolidariser du répartiteur de carburant -3- le corps supérieur de répartiteur de carburant -2- en faisant levier -flèches-.

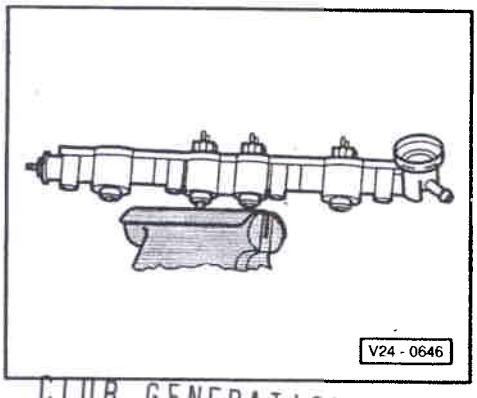

◄ – Serrer le côté fileté de la vis à six pans creux (M6) dans un étau et expulser les injecteurs.

Repose

Nota:

Remplacer les bagues-joints ou le joint ainsi que les joints toriques endommagés des injecteurs.

– Placer le joint sur le corps supérieur de répartiteur de carburant.

CLUB GENERATION CORRADO
ASSOCIATION LOI 1901
WWW.CGCFRANCE.COM

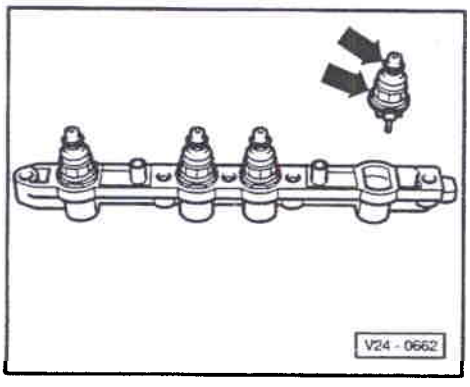

◄ – Enficher les injecteurs déposés dans le corps supérieur de répartiteur de carburant et humecter d'huile les joints toriques -flèches-.

– Enfoncer le corps supérieur de répartiteur de carburant avec les injecteurs dans le répartiteur de carburant.

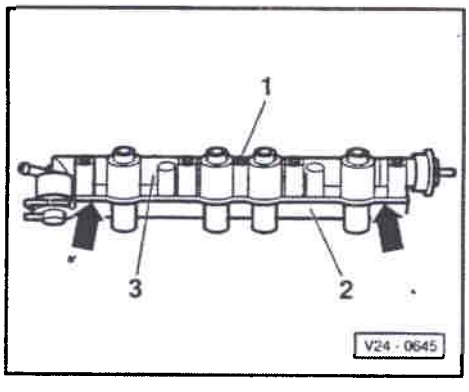

◄ – Serrer la vis -1- à 10 Nm.

– Mettre en place le répartiteur de carburant sur le collecteur d'admission et serrer les vis de fixation à 10 Nm.

– Brancher le flexible de dépression du régulateur de pression du carburant sur le raccord en T.

– Brancher les conduites d'alimentation et de retour ainsi que les fiches des injecteurs.

– Reposer la pompe aspirante (si le système en est équipé), l'ajutage de papillon et le flexible d'admission.

Simpo PDF Merge and Split Unregistered Version - http://www.simpopdf.com

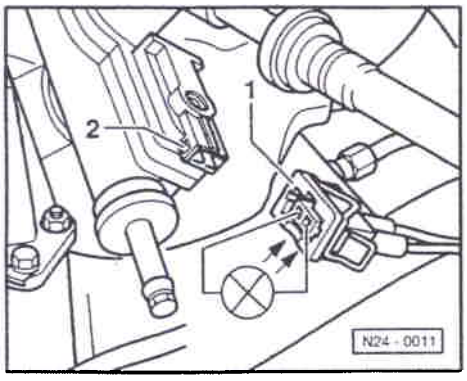

Alimentation en tension: contrôle

- Transmetteur de Hall en bon état, contrôler ⇒ page 28-10.

◄ – Débrancher du répartiteur de carburant -2- la fiche -1- des injecteurs.

– Contrôler l'alimentation en tension de tous les injecteurs. A cet effet, brancher la lampe témoin à diodes V.A.G 1527 à l'aide des câbles auxiliaires de V.A.G 1594 sur la fiche -1-.

– Actionner le démarreur.
La diode électroluminescente doit vaciller

Si la diode s'allume constamment:

– Remplacer le câble de masse allant de la batterie à la boîte de vitesses.

– Remplacer l'appareil de commande Digifant (J169).

Si la diode électroluminescente ne vacille pas ou ne s'allume pas:

– Rebrancher la fiche des injecteurs.

– Effectuer un contrôle électrique, étape de contrôle 6 ⇒ page 01-18; si nécessaire, remplacer l'appareil de commande Digifant (J169).

CLUB GENERATION CORRADO
ASSOCIATION LOI 1901
WWW.CGCFRANCE.COM

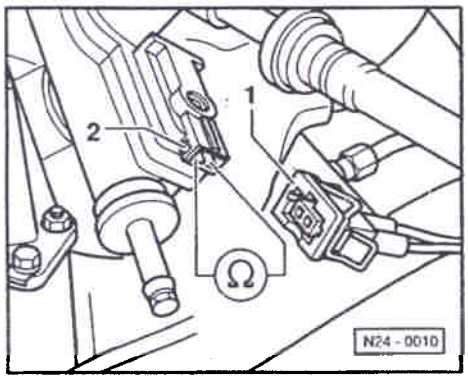

Résistance: contrôle

◄ – Contrôler la résistance de tous les injecteurs sur le raccord -2- à l'aide du multimètre à main V.A.G 1526 et des câbles auxiliaires de V.A.G 1594.
Valeur assignée: 3,7 à 5,0 Ω (les 4 injecteurs sont tous en bon état)

Si la valeur assignée n'est pas atteinte:

– Déposer le répartiteur de carburant avec les injecteurs ⇒ page 24-42, Injecteurs: dépose et repose.

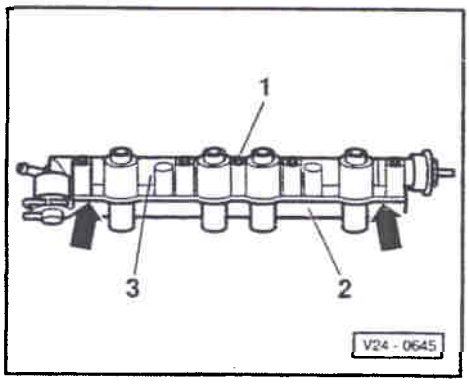

◄ – Dévisser la vis -1- et désolidariser du répartiteur de carburant -3- le corps supérieur de répartiteur de carburant -2- en faisant levier -flèches-.

– Répéter le contrôle sur les différents injecteurs, le cas échéant remplacer le ou les injecteurs.
Valeur assignée: 15 à 20 Ω

Forme du jet et étanchéité: contrôle

– Déposer le répartiteur de carburant avec les injecteurs ⇒ page 24-42.

– Brancher les conduites d'alimentation et de retour sur le répartiteur de carburant; les prolonger si nécessaire par des flexibles auxiliaires.

Simpo PDF Merge and Split Unregistered Version - http://www.simpopdf.com

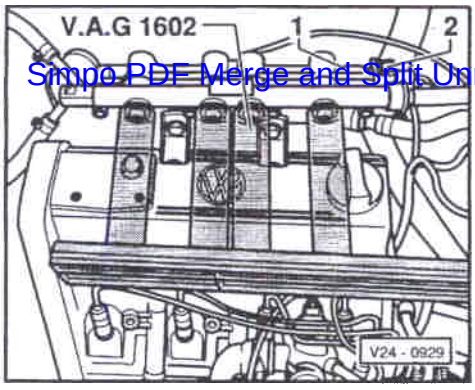

- Mettre en place les injecteurs dans le dispositif de mesure V.A.G 1602.
- Brancher la fiche -2- sur le raccord du répartiteur de carburant -1-.
- Débrancher la fiche du transmetteur de température de liquide de refroidissement (G62).
- Débrancher la fiche du transformateur d'allumage.
- Actionner le démarreur. Les injecteurs doivent pulvériser le carburant par pulsations régulières.
- Couper le contact d'allumage et contrôler l'étanchéité des injecteurs. Il ne doit pas s'écouler plus de
  2 gouttes/min
  par injecteur.

Nota:

Lors de la repose des injecteurs, veiller à ce que les joints toriques ne soient pas endommagés.

Système d'admission: contrôle de l'étanchéité (air parasite)

Contrôle avec la bombe pour localisation des fuites G 001 800 A1

Nota:

- *Du fait de la dépression régnant dans le système d'admission, le produit de localisation des fuites est*

CLUB GENERATION
CORRADO
ASSOCIATION LOI 1901
WWW.CGCFRANCE.COM

aspiré avec l'air parasite. Le produit de localisation des fuites diminue l'inflammabilité du mélange, ce qui entraîne une diminution du régime moteur et une forte augmentation de la teneur en CO.

- *Les consignes de sécurité mentionnées sur la bombe doivent impérativement être respectées.*

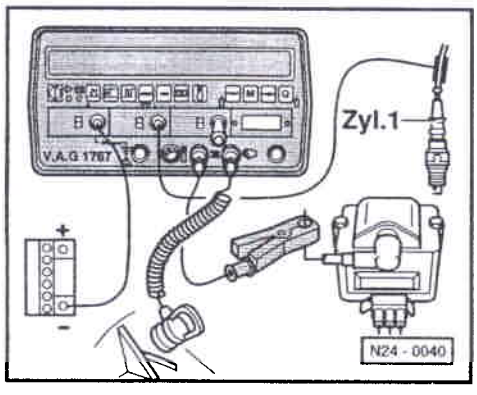

- Raccorder le contrôleur d'allumage V.A.G 1367 avec la pince à impulsions V.A.G1367/8 ou le contrôleur d'allumage V.A.G 1767.
- Raccorder l'analyseur de CO V.A.G 1363A avec l'adaptateur V.A.G 1363/3 au tube de mesure du CO.
- Lancer le moteur et le faire tourner au ralenti.
- Vaporiser systématiquement du produit de localisation des fuites sur les pièces du système d'admission.

Si le régime moteur diminue et si la teneur en CO varie:

- Contrôler l'étanchéité des points du système d'admission sur lesquels le produit a été vaporisé et éliminer les fuites.

Réchauffage de l'air d'admission: contrôle

Volet de régulation: contrôle

- Capsule de dépression du volet de régulation étanche

- Desserrer le corps supérieur du filtre à air et en retirer la cartouche.

Simpo PDF Merge and Split Unregistered Version - http://www.simpopdf.com

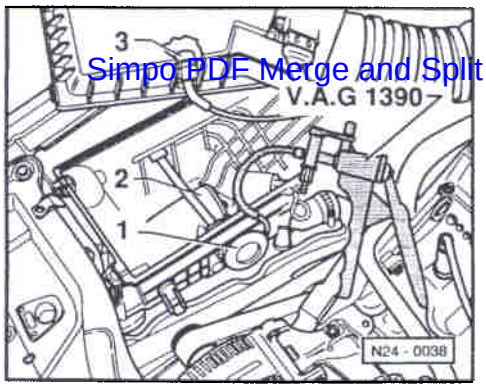

◄ Positionner le corps supérieur du filtre à air de manière à pouvoir observer le volet de régulation dans le corps inférieur du filtre à air.

– Débrancher du régulateur de température -3- la conduite de dépression allant à la capsule de dépression -1-.

– Relier la conduite de dépression avec la pompe à vide à main V.A.G 1390.

– Actionner la pompe et contrôler la bonne mobilité du volet de régulation et le fonctionnement correct de la capsule de dépression.
Le volet de régulation doit obturer le raccord d'air frais -2-.

Régulateur de température: contrôle

– Brancher la conduite de dépression sur le régulateur de température.

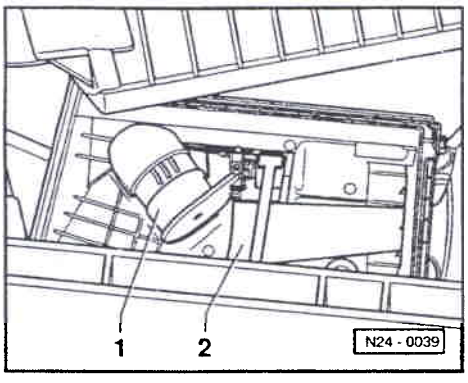

– Lancer le moteur et le faire tourner au ralenti.

◄ – Contrôler la position du volet de régulation au bout de 20 secondes maxi.

CLUB GENERATION CORRADO
ASSOCIATION LOI 1901
WWW.CGCFRANCE.COM

Température du régulateur de température	Position du volet de régulation
moins de 20 °C	raccord d'air frais -2- obturé
plus de 30 °C	raccord d'air chaud -1- obturé
entre 20 et 30 °C	entre raccord d'air frais et raccord d'air chaud

Papillon: réglage de base

Nota:

La réglage de la vis de limitation est effectué en usine et ne doit pas être modifié. Si la vis a été déréglée par inadvertance, il faut procéder au réglage comme décrit ci-après.

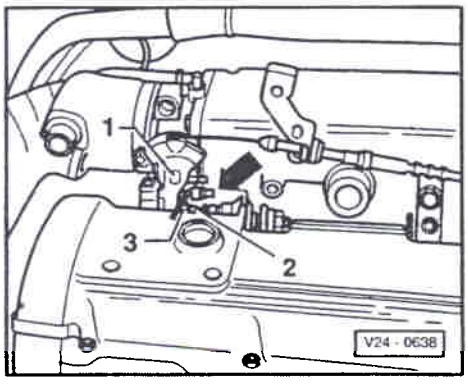

◄ – Dévisser la vis de limitation -flèche- jusqu'à obtention d'un interstice entre le levier de butée -1- et la vis de limitation -flèche-.

– Revisser la vis de limitation jusqu'à ce qu'elle entre en contact avec le levier -1-.

Nota:

Pour déterminer avec précision le point de butée de la vis de limitation, intercaler une mince feuille de papier entre le levier -1- et la vis de limitation. Déterminer le point de butée en faisant continuellement

glisser le papier et en serrant simultanément la vis de limitation.

Simpo PDF Merge and Split Unregistered Version - http://www.simpopdf.com

- A partir de ce point, serrer la vis de un demi-tour supplémentaire.
- Contrôler le potentiomètre de papillon ⇒ page 24-32.
- Effectuer un contrôle du ralenti ⇒ page 24-23.

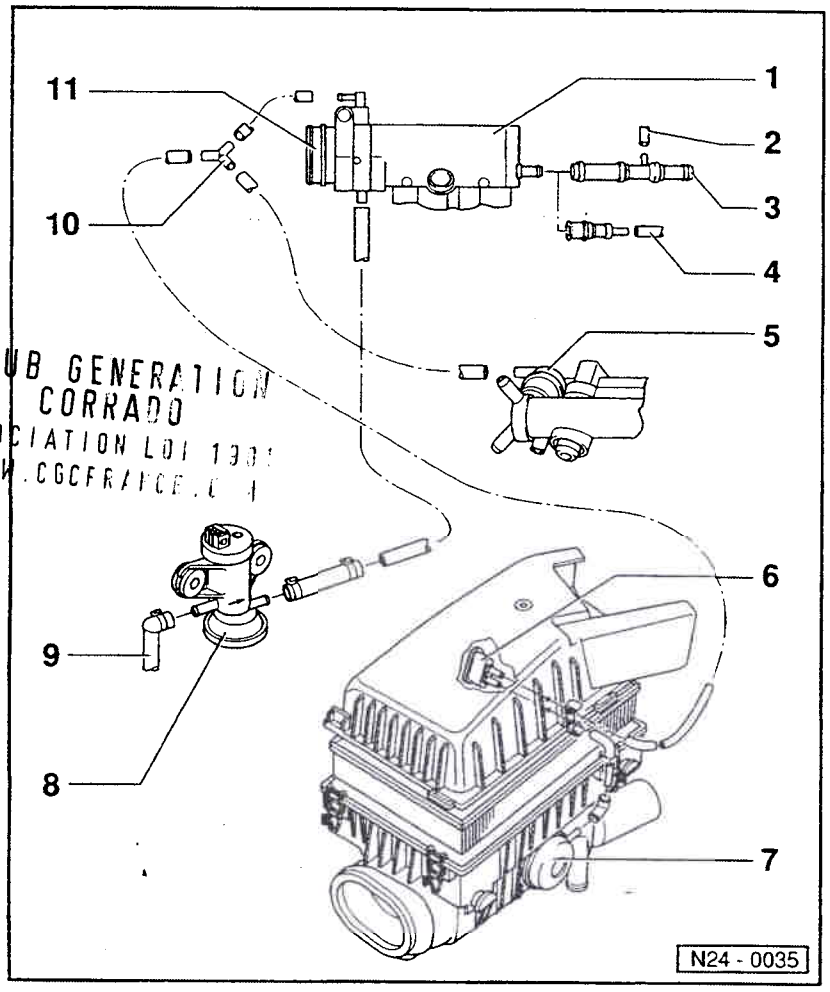

CLUB GENERATION CORRADO
ASSOCIATION LOI 1901
WWW.CGCFRANCE.COM

Schéma de raccordement des flexibles de dépression

Boîte mécanique

1 - Collecteur d'admission

2 - Pour climatiseur
- Option

3 - Vers le servofrein
- Option

4 - Pour climatiseur

5 - Régulateur de pression du carburant

6 - Régulateur de température
- Relier le raccord de flexible en métal ou avec encoche au flexible de la capsule de dépression

Simpo PDF Merge and Split Unregistered Version - http://www.simpopdf.com

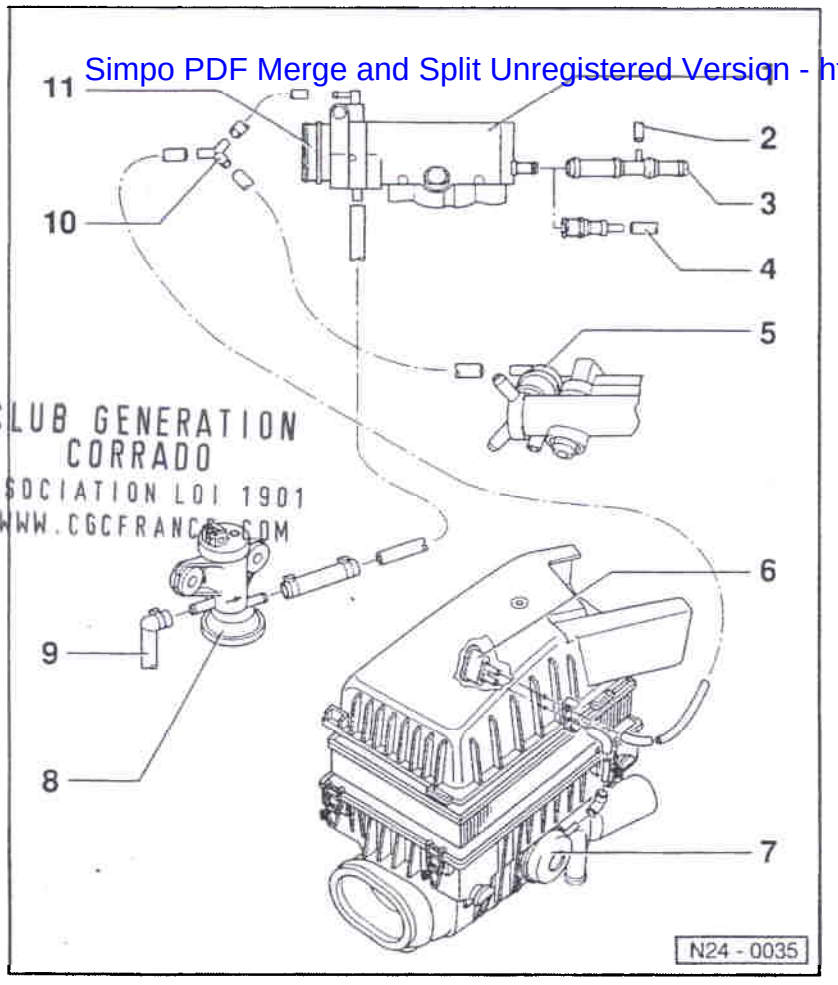

CLUB GENERATION CORRADO
ASSOCIATION LOI 1901
WWW.CGCFRANCE.COM

7 - Capsule de dépression

8 - Electrovanne 1 de réservoir à charbon actif (N80)

9 - Venant du réservoir à charbon actif

10 - Raccord en T

11 - Ajutage de papillon

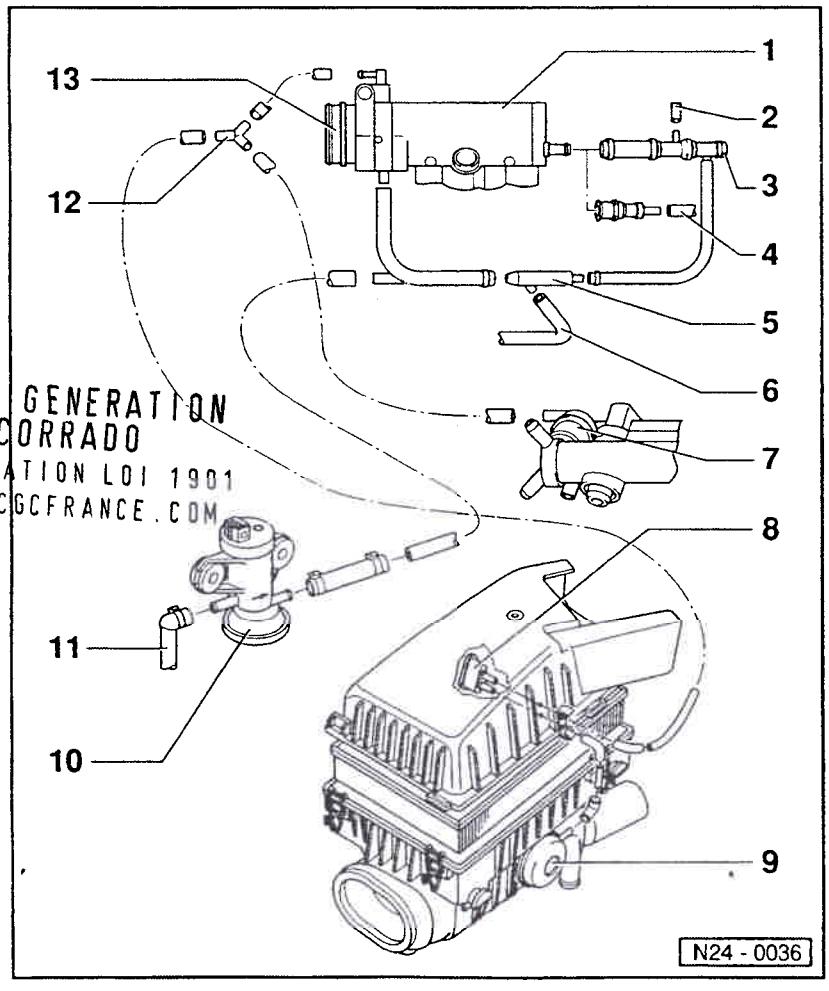

UB GENERATION
CORRADO
OCIATION LOI 1901
NW.CGCFRANCE.COM

Boîte automatique

1 - Collecteur d'admission

2 - Pour climatiseur
♦ Option

3 - Vers le servofrein
♦ Option

4 - Pour climatiseur

5 - Pompe aspirante
♦ Option

6 - Vers le flexible d'admission

7 - Régulateur de pression du carburant

8 - Régulateur de température
♦ Relier le raccord de flexible en métal ou avec encoche au flexible de la capsule de dépression

Simpo PDF Merge and Split Unregistered Version - http://www.simpopdf.com

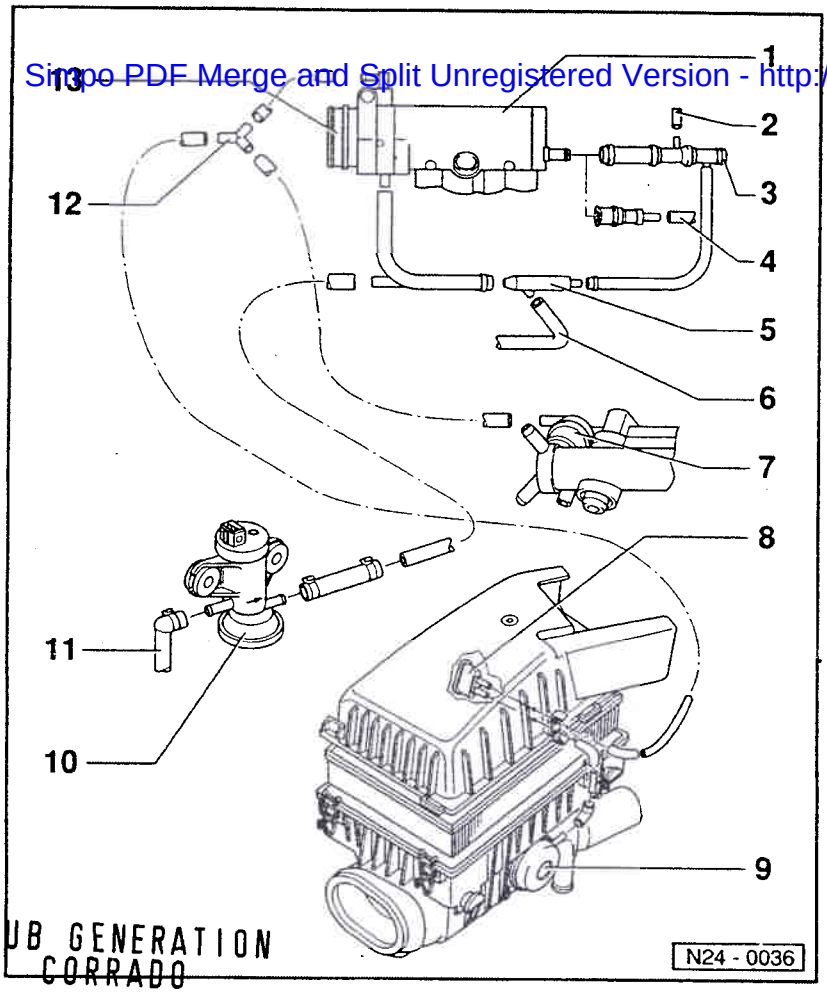

9 - Capsule à dépression

10 - Electrovanne 1 de réservoir à charbon actif (N80)

11 - Venant du réservoir à charbon actif

12 - Raccord en T

13 - Ajutage de papillon

CLUB GENERATION CORRADO
ASSOCIATION LOI 1901
WWW.CGCFRANCE.COM

Simpo PDF Merge and Split Unregistered Version - http://www.simpopdf.com

Système d'allumage et d'injection Digifant

Partie allumage: remise en état

Nota:

- *Ce chapitre traite uniquement des composants concernant directement l'allumage. Pour les autres composants du système d'allumage et d'injection ⇒ groupe de réparation 24.*
- *Contrôle électrique du système d'allumage et d'injection Digifant ⇒ page 01-18*
- *L'appareil de commande du système d'allumage et d'injection est équipé d'un autodiagnostic.*
- *Les composants repérés par le symbole * sont contrôlés par l'autodiagnostic.*
- *Avant d'effectuer des réparations et en vue du dépannage, interroger la mémoire de défauts.*
  ⇒ page 01-4, Mémoire de défauts: interrogation et effacement

Mesures de sécurité ⇒ page 28-5

Caractéristiques de contrôle, bougies d'allumage ⇒ page 28-6

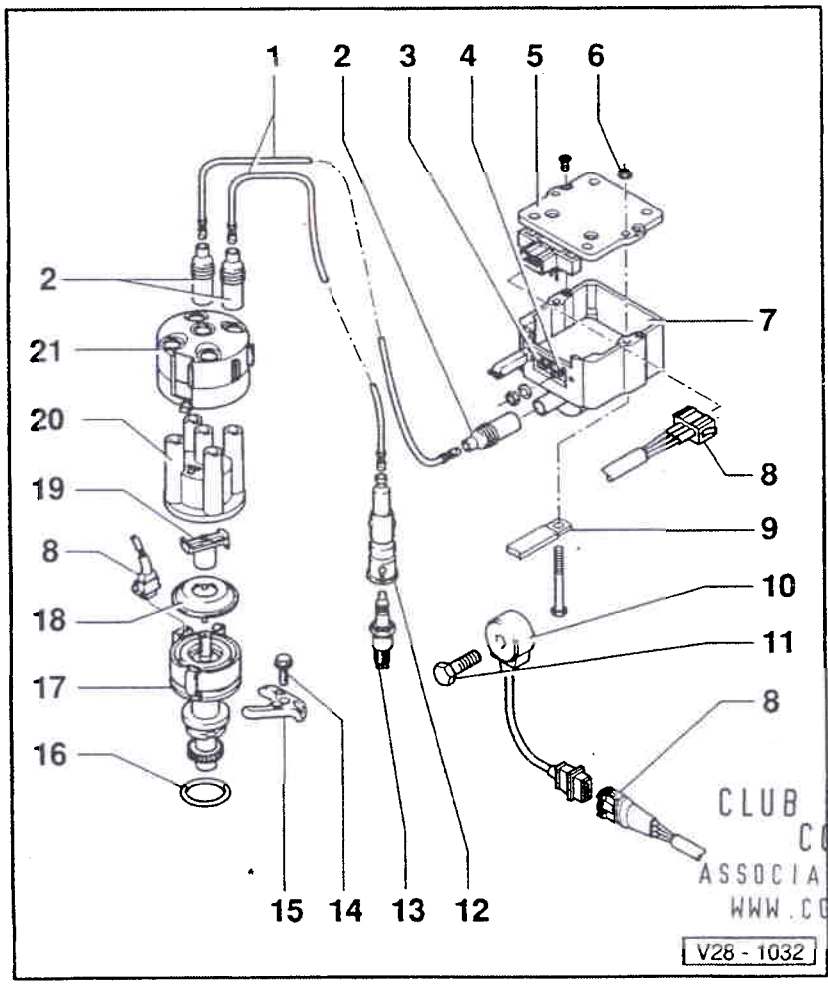

1 - Câble d'allumage
- Contrôler la continuité électrique

2 - Fiche d'antiparasitage
- 0,6 à 1,4 kΩ

3 - Borne 1

4 - Borne 15

5 - Etage final pour transformateur d'allumage (N157)
- Contrôler ⇒ page 28-12

6 - 10 Nm

7 - Transformateur d'allumage (N152)
- Contrôler ⇒ page 28-11

8 - Fiche de raccordement

9 - Tresse de masse

10 - Détecteur de cliquetis 1 (G61)*
- Sur le bloc moteur

CLUB GENERATION CORRADO
ASSOCIATION LOI 1901
WWW.CGCFRANCE.COM

Simpo PDF Merge and Split Unregistered Version - http://www.simpopdf.com

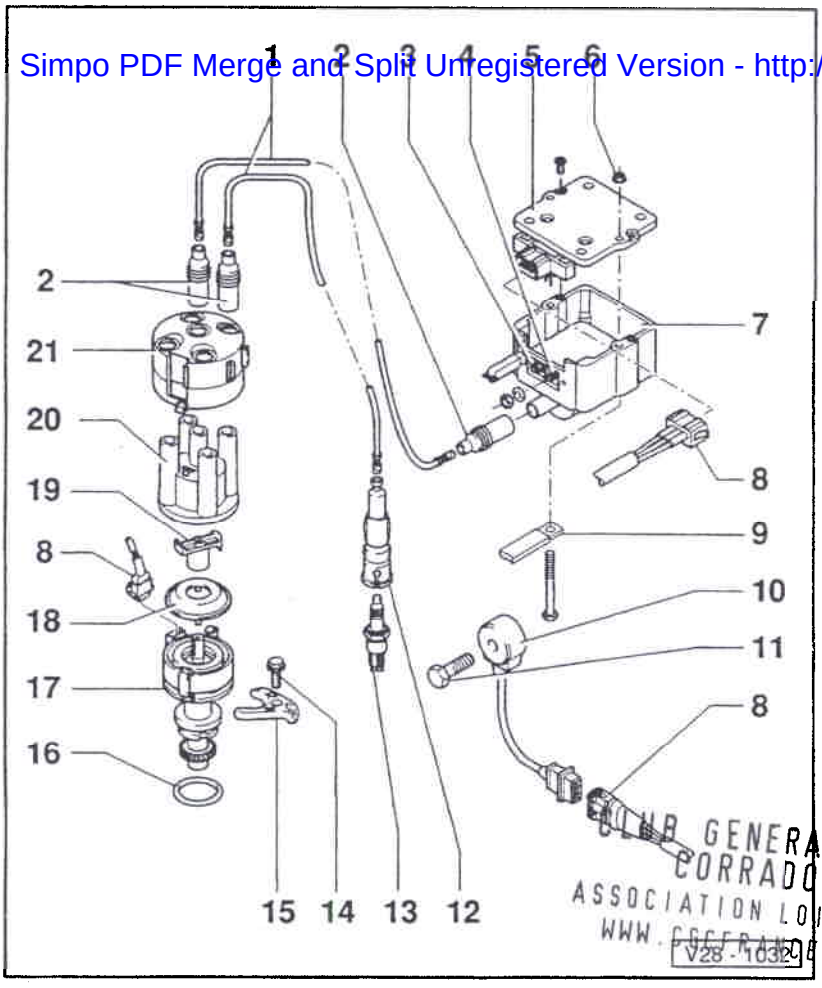

CLUB GENERATION CORRADO
ASSOCIATION LOI 1901
WWW.CGCCRADO.COM

11 - 20 Nm
- Le couple de serrage a une influence sur le fonctionnement du détecteur de cliquetis

12 - Fiche de bougie d'allumage
- 4 à 6 kΩ

13 - Bougie d'allumage, 25 Nm
- Type et écartement des électrodes ⇒ page 28-6

14 - 20 Nm

15 - Borne

16 - Joint torique
- Remplacer en cas d'endommagement

17 - Allumeur avec transmetteur de Hall (G40)
- Poser ⇒ page 28-7
- Contrôler et régler le point d'allumage ⇒ page 24-23, Ralenti: contrôle
- Contrôler le transmetteur de Hall ⇒ page 28-10

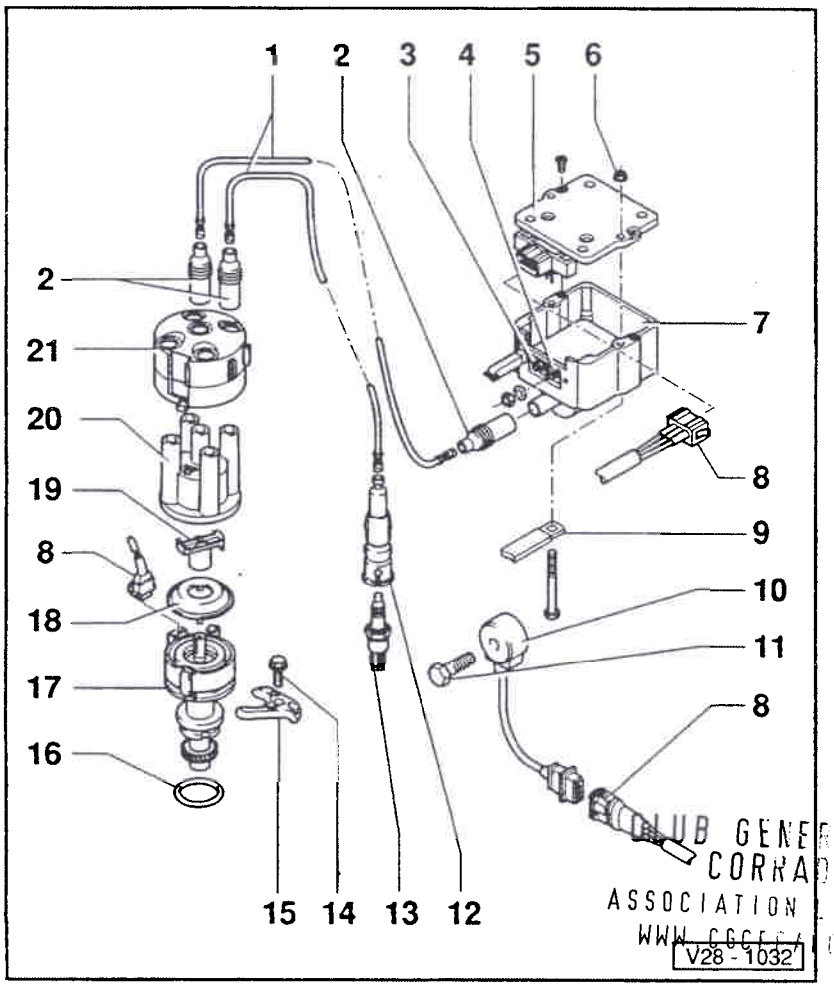

CLUB GENERATION CORRADO
ASSOCIATION LOI 1901
WWW.CGCCRADO.COM

18 - Capuchon antipoussière

19 - Rotor d'allumeur
- Repère: R1
- 0,6 à 1,4 kΩ

20 - Tête d'allumeur
- Faire attention aux fissures et aux traces de courants de fuite
- Contrôler l'usure des contacts
- Nettoyer avant la mise en place
- Vérifier l'usure et la bonne mobilité du charbon

21 - Coiffe de blindage

Simpo PDF Merge and Split Unregistered Version - http://www.simpopdf.com

Mesures de sécurité

Pour éviter tous dommages corporels et/ou la destruction du système d'allumage et d'injection, tenir compte de ce qui suit:

- Ne pas toucher ni débrancher les câbles d'allumage lorsque le moteur tourne ou se trouve à son régime de lancement.
- Ne déconnecter et reconnecter les câbles du système d'allumage et d'injection – y compris les câbles des appareils de mesure – que lorsque le contact d'allumage est coupé.
- Si le moteur doit tourner au régime de lancement sans être lancé, par ex. pour le contrôle de la compression, débrancher la fiche du transmetteur de Hall (allumeur).
- Ne pas raccorder de condensateur à la borne 1 (–).
- Ne pas remplacer le rotor d'allumeur 1 kΩ (repère: R1) par un autre modèle, même en cas d'antiparasitage de l'autoradio.
- Pour l'antiparasitage, utiliser uniquement, pour les câbles haute tension, des résistances de 1 kΩ et des fiches de bougies d'allumage de 5 kΩ.

Caractéristiques de contrôle, bougies d'allumage

Lettres-repères moteur	2E
Point d'allumage[1]	
Contrôler et régler	⇒ page 24-23, Ralenti: contrôle
Ordre d'allumage	1–3–4–2
Bougies d'allumage[1]	
VW/Audi	101 000 026 AB
Désignation du fabricant	N7 BMC
Ecartement des électrodes	0,7...0,9 mm
Couple de serrage	25 Nm

[1] Valeurs actualisées:
⇒ Classeur "Test des gaz d'échappement et du ralenti"

CLUB GENERATION
CORRADO
ASSOCIATION LOI 1901
WWW.CGCFRANCE.COM

Simpo PDF Merge and Split Unregistered Version - http://www.simpopdf.com

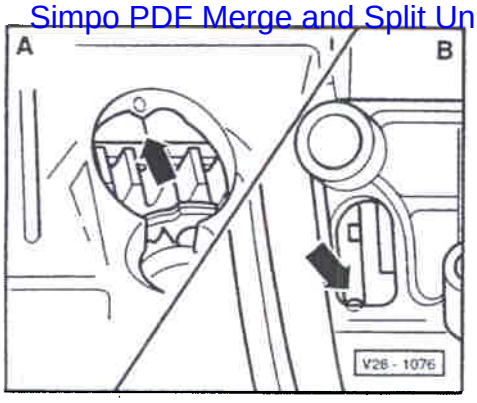

◄ – Amener le volant-moteur -A- ou le disque d'entraînement -B- au PMH du cylindre 1.

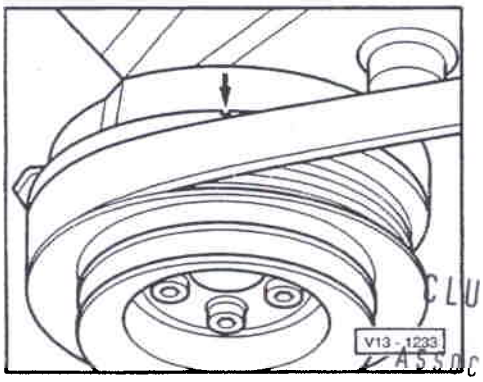

Moteur déposé:

◄ – *Amener l'amortisseur de vibrations (poulie) au PMH du cylindre 1.*

CLUB GENERATION CORRADO
ASSOCIATION LOI 1901
WWW.CGCFRANCE.COM

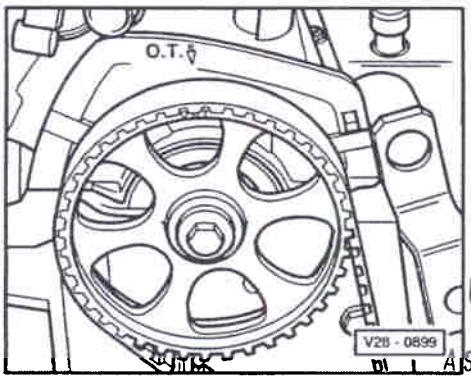

◄ – Le repère sur le pignon d'arbre à cames doit coïncider avec la flèche sur le couvre-culasse (O.T. = PMH).

CLUB GENERATION CORRADO
ASSOCIATION LOI 1901
WWW.CGCFRANCE.COM

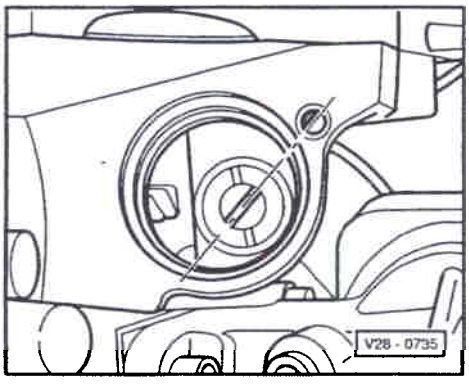

◄ – Placer le tenon de fixation de l'arbre de pompe à huile de façon qu'il soit dans l'alignement de l'alésage fileté.

Simpo PDF Merge and Split Unregistered Version - http://www.simpopdf.com

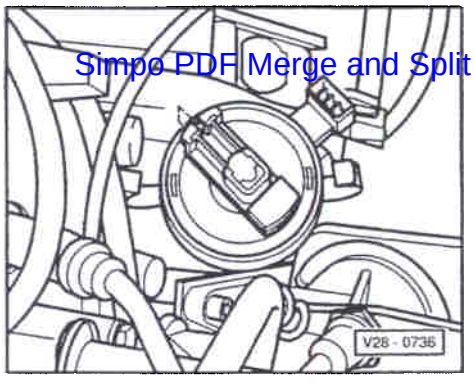

- Placer l'allumeur de telle manière que le rotor soit orienté vers le repère du cylindre 1 sur le boîtier d'allumeur.

- Nettoyer la tête d'allumeur avant la mise en place, vérifier s'il n'y a pas de fissures ou de traces de courants de fuite; la remplacer si nécessaire.

- Contrôler et régler le point d'allumage ⇒ page 24-23, Ralenti: contrôle.

Avance à l'allumage: contrôle

- Absence de défauts dans la mémoire de défauts
- Température de l'huile-moteur: 80 °C mini
- Réglage du point d'allumage correct ⇒ page 24-23, Ralenti: contrôle.

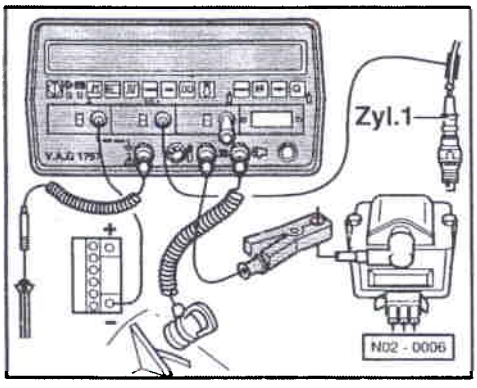

- Raccorder le contrôleur d'allumage V.A.G 1367 avec la pince à impulsions V.A.G1367/8 ou le contrôleur d'allumage V.A.G 1767.

- Lancer le moteur et le faire tourner au ralenti.

- Régler le contrôleur d'allumage sur 2800/min.

- Augmenter lentement le régime à un peu plus de 2800/min, jusqu'à ce que le point d'allumage (valeur de l'avance) soit affiché.
  Valeur assignée: 35 à 45° avant PMH

Si le point d'allumage ne se déplace pas:

- Effectuer un contrôle électrique ⇒ page 01-18; si nécessaire, remplacer l'appareil de commande (J169).

CLUB GENERATION CORRADO
ASSOCIATION LOI 1901
WWW.CGCFRANCE.COM

Transmetteur de Hall: contrôle

- Effectuer un contrôle électrique, étape de contrôle 13 ⇒ page 01-18 (le boîtier de contrôle reste branché pour la suite du contrôle).

- Brancher la fiche du transmetteur de Hall sur l'allumeur.

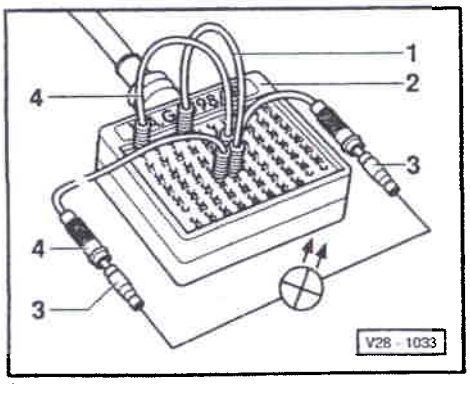

- Shunter les douilles 1 + 35 du boîtier de contrôle -2- à l'aide du câble de mesure court -4- (V.A.G 1598/18-1).

- Shunter les douilles 8 + 45 du boîtier de contrôle -2- à l'aide du câble de mesure -1- (V.A.G 1594/22).

- Brancher la lampe témoin à diodes V.A.G 1527 sur les douilles 44 + 45 à l'aide de la fiche -3- (V.A.G 1594/15) et du câble de mesure long -4- (V.A.G 1598/18-1).

- Actionner le démarreur.
  La diode électroluminescente doit vaciller

Si la diode électroluminescente ne vacille pas:

- Remplacer l'allumeur avec le transmetteur de Hall ⇒ page 28-3, position -17-.

Simpo PDF Merge and Split Unregistered Version - http://www.simpopdf.com

Alimentation en tension: contrôle

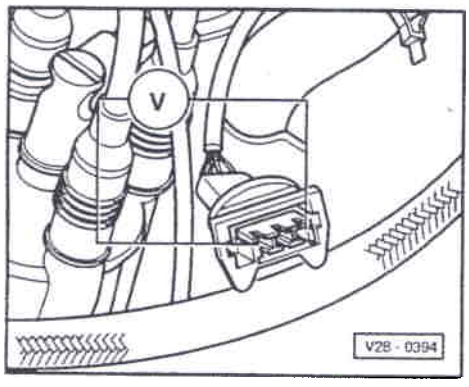

– Brancher la fiche de raccordement sur l'appareil de commande Digifant.

– Débrancher la fiche du transmetteur de Hall (allumeur).

◄ – Raccorder le multimètre à main V.A.G 1526 commuté sur mesure de la tension aux contacts extérieurs de la fiche, à l'aide des câbles auxiliaires de V.A.G 1594.

– Mettre le contact d'allumage.
Valeur assignée: 10 V mini

En l'absence de tension:

– Remplacer l'appareil de commande Digifant (J169).

Transformateur d'allumage: contrôle

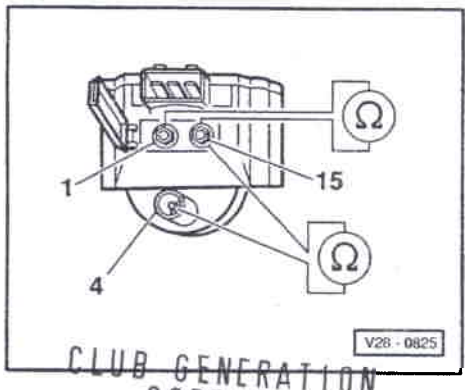

CLUB GENERATION CORRADO
ASSOCIATION LOI 1901
WWW.CGCFRANCE.COM

– Débrancher la fiche de raccordement et le câble d'allumage du transformateur d'allumage (N152).

◄ – Contrôler la résistance primaire avec le multimètre à main V.A.G 1526 entre les bornes 1 et 15.
Valeur assignée: 0,5 à 0,7 Ω

– Contrôler la résistance secondaire avec le multimètre à main entre les bornes 4 et 15.
Valeur assignée: 3 à 4 kΩ

Si les valeurs assignées ne sont pas atteintes:

– Déposer le transformateur d'allumage et dévisser l'étage final du transformateur d'allumage (N157) ⇒ page 28-2.

– Répéter le contrôle.

Etage final du transformateur d'allumage: contrôle

- Transmetteur de Hall en bon état
- Contrôle électrique, étape de contrôle 2 satisfaisante, effectuer un contrôle ⇒ page 01-18
- Transformateur d'allumage en bon état

Alimentation en tension: contrôle

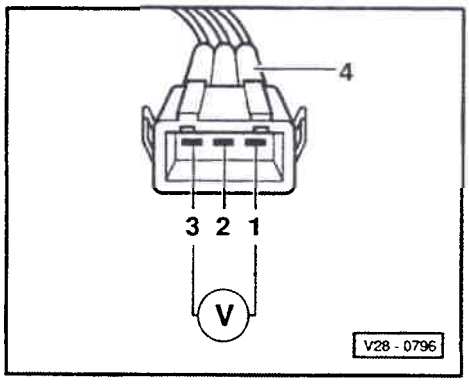

– Débrancher la fiche à 3 raccords du transformateur d'allumage.

◄ – Raccorder le multimètre à main V.A.G 1526 commuté sur mesure de la tension aux contacts 1 et 3 de la fiche débranchée, à l'aide des câbles auxiliaires de V.A.G 1594.

– Mettre le contact d'allumage.
Valeur assignée: env. tension de la batterie

– Couper le contact d'allumage.

Activation: contrôle

– Débrancher du répartiteur de carburant la fiche des injecteurs.

Simpo PDF Merge and Split Unregistered Version - http://www.simopdf.com

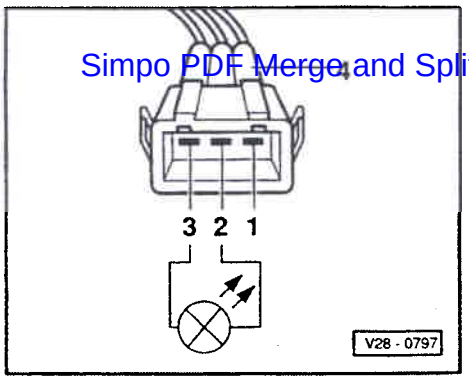

◄ Raccorder la lampe témoin à diodes V.A.G 1527 aux contacts 2 et 3 de la fiche, à l'aide des câbles auxiliaires de V.A.G 1594 et des adaptateurs V.A.G 1594/15.

– Actionner le démarreur et contrôler le signal d'allumage venant de l'appareil de commande Digifant.
La diode électroluminescente doit vaciller

Si la diode électroluminescente ne vacille pas:

– Remplacer l'appareil de commande Digifant (J169).

Si la diode électroluminescente vacille:

– Couper le contact d'allumage.

– Brancher la fiche à 3 raccords et le câble d'allumage sur le transformateur d'allumage.

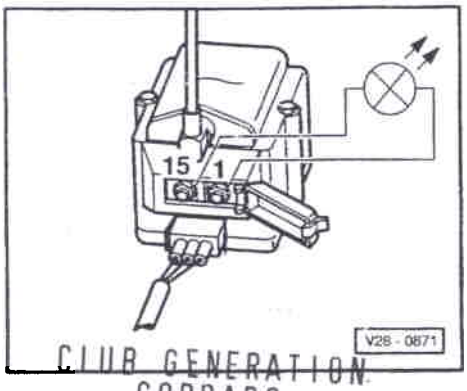

◄ – Raccorder la lampe témoin à diodes aux contacts 1 et 15 du transformateur d'allumage, à l'aide des câbles auxiliaires et des bornes.

Attention

Lors du contrôle qui suit, ne toucher ni les connexions du transformateur d'allumage ni les câbles de contrôle.

– Mettre le contact d'allumage.
La diode électroluminescente doit s'allumer pendant 1 à 2 secondes.

CLUB GENERATION CORRADO
ASSOCIATION LOI 1901
WWW.CGCFRANCE.COM

– Actionner le démarreur.
Les diodes électroluminescentes doivent vaciller; si nécessaire, remplacer l'étage final.

Simpo PDF Merge and Split Unregistered Version - http://www.simpopdf.com

Manuel de Réparation

Corrado 1989 ►

CLUB GENERATION
CORRADO
ASSOCIATION LOI 1901
WWW.CGCFRANCE.COM

Lettres-repères moteur	9A		

Brochure Système d'allumage et d'injection KE-Motronic (4 soupapes)

Edition 08.91

CLUB GENERATION
CORRADO
ASSOCIATION LOI 1901
WWW.CGCFRANCE.COM

Simpo PDF Merge and Split Unregistered Version - http://www.simpopdf.com

SOMMAIRE

01 Autodiagnostic, contrôle électrique	Page
Autodiagnostic	01-1
- Fonctionnement	01-1
- Caractéristiques techniques de l'autodiagnostic	01-2
- Lecteur de défauts V.A.G 1551 : raccordement et sélection de la fonction	01-3
- Mémoire de défauts : interrogation et effacement	01-7
- Tableau des défauts	01-10
- Diagnostic des actionneurs	01-21
- Lecture du bloc de valeurs de mesure	01-27
- Alimentation en tension du lecteur de défauts : contrôle	01-32
Contrôle électrique	01-33
- Contrôle des câbles et composants avec le boîtier de contrôle V.A.G 1598	01-33
- Tableau de contrôle	01-36

25 Préparation du mélange, injection	Page
Système d'allumage et d'injection	25-1
- Vue d'ensemble des emplacements de montage	25-1
- Partie injection : remise en état	25-4
- Ajutage de papillon : désassemblage et assemblage	25-19
- Mesures de sécurité	25-20
- Règles de propreté	25-21
- Caractéristiques techniques	25-22
- Réglage du ralenti	25-23
- Sonde lambda et régulation lambda : contrôle	25-29
- Enrichissement pour post-démarrage et phase de réchauffement : contrôle	25-31
- Enrichissement pour accélération et coupure d'alimentation en décélération : contrôle	25-33
- Signal du tachymètre : contrôle	25-35
- Transmetteur de température de liquide de refroidissement : contrôle	25-36
- Contacteurs de ralenti et de pleine charge : contrôle et réglage	25-38
- Injecteur de départ à froid : contrôle	25-42
- Levier de réglage et piston de commande : contrôle	25-43
- Position de repos et course à vide du plateau-sonde : contrôle	25-44
- Piston de commande : dépose et repose	25-47
- Potentiomètre du débitmètre d'air : contrôle	25-49
- Pression d'alimentation, différentielle et de retenue : contrôle	25-51
- Mesure comparative du débit d'injection	25-56
- Préchauffage de l'air d'admission : contrôle	25-59
- Raccords de dépression	25-61

28 Allumage	Page
Système d'allumage et d'injection	28-1
- Partie allumage : remise en état	28-1
- Allumeur : désassemblage et assemblage	28-6
- Mesures de sécurité	28-8
- Caractéristiques de réglage, bougies	28-9
- Point d'allumage : contrôle et réglage	28-10
- Transmetteur de Hall : contrôle	28-13
- Etage final de puissance : contrôle	28-14
- Rotor d'allumeur : remplacement	28-17

CLUB GENERATION CORRADO
ASSOCIATION LOI 1901
WWW.CGCFRANCE.COM

SimpoPDF Merge and Split Unregistered Version - http://www.simpopdf.com

Tableau des groupes du Manuel de Réparation

Corrado 1989 ►

Lettres-repères moteur	9A									
Brochure	Système d'allumage et d'injection KE-Motronic (4 soupapes), édition 08.91									

Inscrivez le numéro d'Information en face du groupe de réparation correspondant lorsque vous rangez une Information Technique. En utilisant le Manuel de Réparation, vous pouvez voir alors d'un seul coup d'œil si, pour le groupe de réparation sur lequel vous voulez vous informer, des Informations Techniques ont été publiées.

Col.	Groupe de réparation	Informations Techniques
01	Autodiagnostic, contrôle électrique	1
25	Préparation du mélange, injection	
28	Allumage	

CLUB GENERATION
CORRADO
ASSOCIATION LOI 1901
WWW.CGCFRANCE.COM

La documentation technique doit obligatoirement être à portée de la main des contremaîtres et mécaniciens, car son respect scrupuleux et constant conditionne le maintien de la sécurité routière et de la sûreté de fonctionnement des véhicules. Indépendamment de cela s'appliquent naturellement les règles de sécurité courantes en matière de réparation automobile.

Le Manuel de Réparation est destiné aux seuls services de l'Organisation Volkswagen et Audi; sa transmission à des tiers est interdite.

© 1991 Volkswagen AG

Imprimé en Allemagne
000.5092.59.40

Simpo PDF Merge and Split Unregistered Version - http://www.simpopdf.com

Information Technique du Manuel de Réparation

Corrado1989 ▶

Lettres-repères moteur	9A
Brochure	Système d'allumage et d'injection KE–Motronic (4 soupapes) Edition 08.91

Marquer dans le tableau des groupes de réparation

Groupe de réparation 01 **Information N°** 1

Concerne: toutes les versions

Sujet

Correction du tableau de défauts
Code de défaut: 00587; défaut: limite de réglage du régulateur de mélange

CLUB GENERATION CORRADO
ASSOCIATION LOI 1901
WWW.CGCFRANCE.COM

Sommaire	Information Technique page	Brochure à partir de la page
Autodiagnostic - Tableau de défauts	1	01-19

Imprimé en Allemagne 000.5092.31.40 **Edition Information:** 12.91

Simpo PDF Merge and Split Unregistered Version - http://www.simpopdf.com

Si un défaut concernant la limite de réglage de mélange est détecté lors de l'autodiagnostic, il n'y aura pas de distinction faite entre

"00558, régulateur de mélange réglé sur pauvre"

et

"00559, régulateur de mélange réglé sur riche"

comme indiqué dans le Manuel de Réparation, mais dans les deux cas, l'appareil indiquera

"00587, limite de réglage du régulateur de mélange"

Veuillez corriger à la main les tableaux aux pages 01–19 et 01–20 comme suit:

Tableau de défauts

Page 01-19

CLUB GENERATION CORRADO
ASSOCIATION LOI 1901
WWW.CGCFRANCE.COM

Texte de l'imprimante du V.A.G 1551	**Origine possible du défaut**	**Elimination du défaut**
00587 Limite de réglage du régulateur de mélange	Liaison à la masse entre l'appareil de commande (J204) et le collecteur d'admission	– Vérifier la liaison à la masse ⇒ page 01-33, étape de contrôle 23
Limite d'adaptation dépassée	Réglage du ralenti incorrect	– Vérifier le réglage du ralenti ⇒ page 25-23
	Système d'admission non étanche	– Vérifier l'étanchéité du système d'admission

Page 01-20

00587 Limite de réglage du régulateur de mélange	Injecteur(s) non étanche(s)	– Vérifier les injecteurs ⇒ page 25-56, mesure comparative du débit
Limite d'adaptation non atteinte	Soupape de départ à froid (N17) non étanche	– Vérifier N17 ⇒ page 25-42
	Réglage du ralenti incorrect	– Vérifier le réglage du ralenti ⇒ page 25-23

Simpo PDF Merge and Split Unregistered Version - http://www.simpopdf.com

FONCTIONNEMENT

L'appareil de commande KE-Motronic (J204) du système d'allumage et d'injection est équipé d'une mémoire de défauts.

Les anomalies se produisant au niveau des capteurs ou composants sous surveillance sont mémorisées dans la mémoire de défauts avec indication du type de défaut.

Si la cause d'un défaut se prolonge au-delà d'une certaine durée, le défaut est mémorisé en tant que défaut statique. Si la cause du défaut disparaît pour une certaine durée, le défaut devient sporadique. Ce processus se répète en permanence. Les défauts sporadiques sont signalés par l'affichage "SP" à l'écran du lecteur de défauts. Si le défaut ne survient plus pendant les 5 lancements du moteur suivants, et pendant les 50 lancements suivants pour les défauts relatifs aux gaz d'échappement, ce défaut sporadique est automatiquement effacé.

Après la coupure du contact d'allumage, tous les défauts mémorisés sont signalés en tant "défauts sporadiques" et affichés comme tels.

L'émission des défauts mémorisés s'effectue après amorçage de l'affichage des défauts => page 01-7.

CLUB GENERATION
CORRADO
ASSOCIATION LOI 1901
WWW.CGCFRANCE.COM

CARACTERISTIQUES TECHNIQUES DE L'AUTODIAGNOSTIC

Equipement et fonctions :

- Mémoire de défauts : mémoire volatile[1)]
- Transmission rapide des données
- Diagnostic des actionneurs
- Réglage de base du moteur[2)]
- Lecture du bloc de valeurs de mesure

1) Est effacée par déconnexion de la batterie.

2) Est nécessaire au contrôle et au réglage du point d'allumage, ainsi que de la teneur en CO.
DLS (stabilisation numérique du ralenti) et électrovanne 1 du réservoir à charbon actif hors circuit.

CLUB GENERATION CORRADO ASSOCIATION LOI 1901 WWW.CGCFRANCE.COM

Simpo PDF Merge and Split Unregistered Version - http://www.simpopdf.com

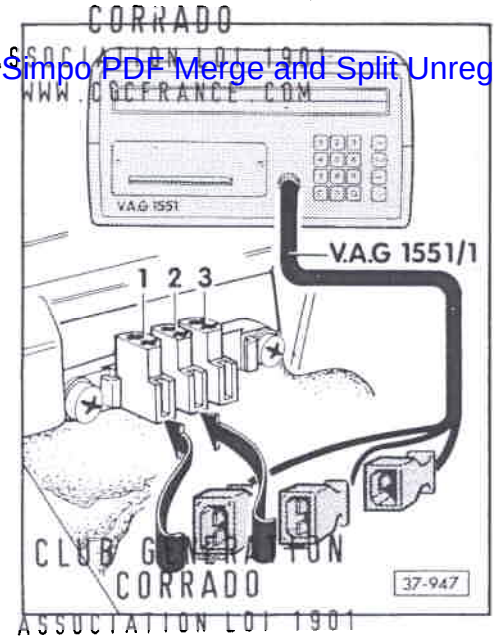

CLUB GENERATION CORRADO ASSOCIATION LOI 1901 WWW.CGCFRANCE.COM

LECTEUR DE DEFAUTS V.A.G 1551 : RACCORDEMENT ET SELECTION DE LA FONCTION

- Tension de la batterie correcte.
- Fusibles n° 15, 18 et 21 intacts.
- Connexions de masse du moteur et de la BV en bon état (connexion de masse du moteur : sur le collecteur d'admission).
- Climatiseur hors circuit.

< - Soulever le cache du levier de vitesses/levier sélecteur.

- Raccorder le lecteur de défauts V.A.G 1551 avec le câble V.A.G 1551/1 en procédant comme suit :

- Commencer par brancher la fiche noire d'alimentation en tension du lecteur de défauts sur la prise de diagnostic noire.

AUTODIAGNOSTIC V.A.G HELP 1 - Transmission rapide des données* 2 - Emission des codes clignotants*

< Affichage à l'écran :

* apparaît alternativement

Nota :

Si aucun affichage n'apparaît à l'écran, ne pas raccorder la fiche blanche ! Dans ce cas, contrôler l'alimentation en tension du lecteur de défauts => page 01-32.

- Brancher la fiche blanche sur la prise de diagnostic blanche (la fiche bleue n'est pas utilisée).

- Selon la fonction souhaitée :
  Mettre le contact d'allumage
  ou
  lancer le moteur => Tableau, page 01-6

Nota :

♦ *La touche HELP du lecteur de défauts permet d'interroger les directives d'utilisation supplémentaires.*

♦ *La touche -> sert à faire défiler le programme sur l'étape suivante.*

- Appuyer sur la touche 1 pour sélectionner le mode opératoire "Transmission rapide des données".

Transmission rapide des données HELP Entrer l'adresse XX

< Affichage à l'écran :

- Appuyer sur les touches 0 et 1. (Le code 01 permet d'entrer l'adresse "Electronique moteur").

Transmission rapide des données Q 01 - Electronique moteur

< Affichage à l'écran :

- Valider l'entrée avec la touche Q.

8A0907404C 2,01 R4 MK 4 soupapes D00 ->| Code 00

< A l'écran apparaît l'identification de l'appareil de commande, par ex. 8A0907404C 2,01 R4 MK 4 soupapes D00 code 00 (D00 = n° de version ; code : 00 = BV mécanique, 01 = BV automatique)

Simpo PDF Merge and Split Unregistered Version - http://www.simpopdf.com

Appareil de commande ne répond pas	HELP

< *Si le message ci-contre apparaît à l'écran :*

- Faire imprimer une liste des causes possibles de défauts par actionnement de la touche HELP.

- Après élimination des causes possibles de défauts, entrer de nouveau l'adresse 01 pour "Electronique moteur" et valider l'entrée avec la touche Q.

- Appuyer sur la touche ->.

Transmission rapide des données	HELP
Choisir la fonction	XX

< Affichage à l'écran :

Nota :

Si la fonction 02 "Interroger la mémoire de défauts" doit être sélectionnée, enclencher l'imprimante avec la touche Print (le témoin intégré dans la touche s'allume). Lorsque l'imprimante est enclenchée, les défauts mémorisés sont automatiquement affichés et imprimés les uns après les autres.

- Sélectionner la fonction souhaitée.

CLUB GENERATION
CORRADO
ASSOCIATION LOI 1901
WWW.CGCFRANCE.COM

Fonctions possibles

Fonction	Contact d'allumage mis	Moteur au ralenti
02 Interroger la mémoire de défauts	x	(x)
03 Diagnostic des actionneurs	x	-
04 Amorcer le réglage de base	-	x
05 Effacer la mémoire de défauts	x	(x)
06 Terminer l'émission	x	(x)
08 Lire bloc de valeurs de mesure	x	x

(x) = également possible

Simpo PDF Merge and Split Unregistered Version - http://www.simpopdf.com

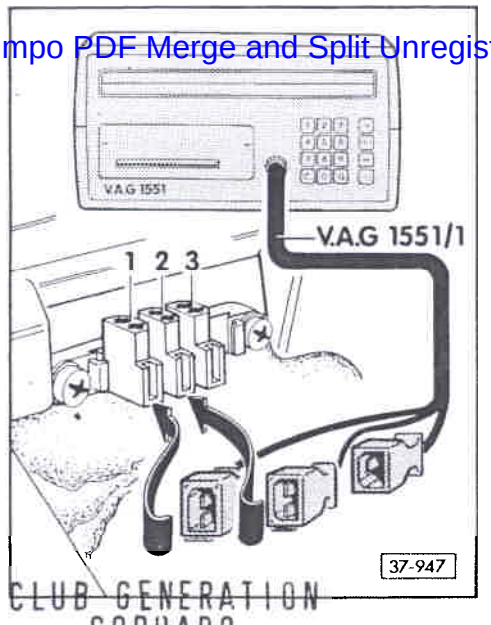

CLUB GENERATION CORRADO
ASSOCIATION LOI 1901
WWW.CGCFRANCE.COM

MEMOIRE DE DEFAUTS : INTERROGATION ET EFFACEMENT

Nota :

- ♦ *La mémoire de défauts peut uniquement être effacée, une fois son interrogation effectuée.*
- ♦ *Une partie de la mémoire de défauts est effacée lors du 5ème lancement du moteur. Il est impératif de respecter scrupuleusement l'ordre des travaux pour que tous les défauts soient détectés au moment de l'interrogation des défauts.*

● Climatiseur hors circuit.

< - Soulever le cache du levier de vitesses/levier sélecteur.

- Raccorder le lecteur de défauts V.A.G 1551 avec le câble V.A.G 1551/1 en procédant comme suit :

- Commencer par brancher la fiche noire d'alimentation en tension du lecteur de défauts sur la prise de diagnostic noire.

- Seulement quand l'intitulé "AUTODIAGNOSTIC V.A.G" est affiché à l'écran, brancher la fiche blanche sur la prise de diagnostic blanche.

Nota :

Si aucun message n'est affiché à l'écran, ne pas brancher la fiche blanche ! Dans ce cas, contrôler l'alimentation en tension du lecteur de défauts *=> page 01-32.*

- Mettre le contact d'allumage.

- Utiliser le lecteur de défauts en tenant compte de l'affichage à l'écran :

- Entrer le code 1 correspondant à "Transmission rapide des données".

- Enclencher l'imprimante au moyen de la touche print (le témoin intégré dans la touche s'allume).

- Entrer le code 01 pour sélectionner l'adresse "Electronique moteur" et valider avec la touche Q.

- Actionner la touche ->.

- Entrer le code 02 correspondant à la fonction "Interroger la mémoire de défauts" et valider avec la touche Q.

X défauts reconnus !

< L'affichage indique le nombre de défauts mémorisés ou "Aucun défaut reconnu !".

Nota :

Si un autre message est affiché à l'écran, se reporter à la description détaillée "Lecteur de défauts V.A.G 1551 : raccordement et sélection de la fonction" *=> page 01-3.*

Les défauts mémorisés sont affichés et imprimés successivement.

Si aucun défaut n'est reconnu :

- Appuyer sur la touche ->.

Transmission rapide des données	HELP
Choisir la fonction	XX

< Affichage à l'écran :

Simpo PDF Merge and Split Unregistered Version - http://www.simpopdf.com

- Entrer le code 05 pour sélectionner la fonction "Effacer la mémoire de défauts" et valider avec la touche Q.

```
Transmission rapide des
données                    ->
Mémoire de défauts est effacée
```

< Affichage à l'écran :

Nota :

Si l'on a coupé le contact d'allumage ou laissé tourné le moteur entre l'interrogation et l'effacement de la mémoire de défauts, cette dernière n'est pas effacée.

- Appuyer sur la touche ->.

- Entrer le code 06 pour sélectionner la fonction "Terminer l'émission" et valider avec la touche Q.

- Rechercher et éliminer les défauts imprimés en se référant au Tableau des défauts => page 01-10.

Nota :

Le tableau des défauts est classé dans l'ordre des codes de défauts à 5 chiffres.

- Effectuer un parcours d'essai d'au moins 5 minutes, pendant lequel

♦ la température du liquide de refroidissement doit atteindre au moins 80 °C,

♦ le régime doit passer à plus de 3000/min,

♦ l'accélérateur doit être brièvement enfoncé à fond.

CLUB GENERATION
CORRADO
ASSOCIATION LOI 1901
WWW.CGCFRANCE.COM

- Faire tourner le moteur au ralenti pendant encore 2 minutes et interroger de nouveau la mémoire de défauts.

Nota :

En cas de réclamation portant sur un défaut non détecté par l'autodiagnostic, poursuivre le dépannage à l'aide du tableau des dérangements du classeur "Dépannage moteur".

TABLEAU DES DEFAUTS

Nota :

♦ *Avant de remplacer les composants signalés défectueux, contrôler les câbles et connexions à fiche allant à ces composants, ainsi que les liaisons à la masse, en se référant au schéma de parcours du courant.*

♦ *Pour le contrôle des câbles, voir également "Contrôle électrique" => page 01-33.*

♦ *En mode opératoire "Transmission rapide des données", le code de défaut et le code clignotant ne sont imprimés que si l'imprimante du lecteur de défauts est enclenché :*

Exemple :

Code de défaut à 5 chiffres	*Code clignotant à 4 chiffres*
65535	*1111*

Simpo PDF Merge and Split Unregistered Version - http://www.simpopdf.com

Sortie sur imprimante du V.A.G 1551	Cause possible de défaut	Remède
00000 4444 Aucun défaut reconnu !	S'il y a une réclamation : défaut non reconnu par l'auto-diagnostic	Poursuivre le dépannage d'après le tableau des dérangements du Classeur "Dépannage moteur".
00281 1231 Transmetteur de vitesse du véhicule -G68 Absence de signal	Tachymètre (G21) défectueux	- Contrôler le signal de G21 => page 25-35
	Coupure de câble	
	Transmetteur de tachymètre (G22) défectueux	- Poursuivre la recherche des pannes d'après le Guide de dépannage de l'indicateur multifonction (MFA), dans le Manuel de réparation "Schémas de parcours du courant, Dépannage Equipement électrique et Emplacements de montage".

CLUB GENERATION
CORRADO
ASSOCIATION LOI 1901
WWW.CGCFRANCE.COM

Sortie sur imprimante du V.A.G 1551	Cause possible de défaut	Remède
00514 2112 Transmetteur de point d'allumage -G4 Absence de signal	Position de montage de G4 incorrecte	- Vérifier la position de montage de G4 : les languettes doivent être orientées vers l'allumeur.
	G4 défectueux	- Contrôler G4 et les câbles => page 01-33, étape de contrôle 18
	Coupure de câble	
	Bougie(s) d'allumage, câble d'allumage, tête d'allumeur, fiche(s) de bougie défectueuse(s), bougie(s) fortement encrassée(s)	- Vérifier les composants => page 28-1
00515 2113 Transmetteur de Hall -G40 Absence de signal	G40 défectueux	- Contrôler G40 => page 01-33, étapes de contrôle 21 et 24 ou page 28-13
	Coupure de câble	- Contrôler les câbles => page 01-33, étape de contrôle 14
	Le plateau-sonde du débitmètre d'air est coincé, le levier de réglage se déplace difficilement 1)	- Contrôler le levier de réglage et le piston de commande => page 25-43

1) Si le plateau-sonde est soulevé comme aide au démarrage lors du lancement du moteur, ce "défaut" peut être mémorisé.

SimpoPDF Merge and Split Unregistered Version - http://www.simpopdf.com

Sortie sur imprimante du V.A.G 1551	Cause possible de défaut	Remède
00516 2121		
Contacteur de ralenti -F60	F60 défectueux, fermé en permanence	- Contrôler F60 => page 25-38
Court-circuit à la masse	Court-circuit à la masse sur le câble	- Contrôler les câbles et F60 => page 01-33, étape de contrôle 9
Coupure/court-circuit au pôle plus	F60 défectueux, ouvert en permanence, mal réglé	- Contrôler F60 => page 25-38
	Coupure de câble	- Contrôler les câbles et F60 => page 01-33, étape de contrôle 9
	Câble d'accélérateur mal réglé	- Régler le câble d'accélérateur => Groupe de réparation 20, Pièces de l'alimentation en carburant : dépose et repose, Câble d'accélérateur : réglage
00517 2123		
Contacteur de pleine charge -F81	F81 défectueux, fermé en permanence	- Contrôler F81 => page 25-38
Court-circuit à la masse	Court-circuit à la masse sur le câble	- Contrôler les câbles et F81 => page 01-33, étape de contrôle 10

CLUB GENERATION CORRADO
ASSOCIATION LOI 1901
WWW.CGCFRANCE.COM

Sortie sur imprimante du V.A.G 1551	Cause possible de défaut	Remède
00520 2232		
Débitmètre massique/d'air -G70/G19	Potentiomètre du débitmètre d'air (G19) défectueux	- Contrôler G19 => page 25-36
Coupure/court-circuit à la masse	Coupure de câble ou court-circuit à la masse sur le câble	- Contrôler les câbles et G19 => page 01-33, étape de contrôle 19
Coupure/court-circuit au pôle plus	Potentiomètre du débitmètre d'air (G19) défectueux	- Contrôler G19 => page 25-36
	Coupure de câble	- Contrôler les câbles et G19 => page 01-33, étape de contrôle 19
00522 2312		
Transmett. températ. liq. refroid. -G62	G62 défectueux	- Contrôler les câbles et G62 => page 01-33, étape de contrôle 8
Court-circuit à la masse	Court-circuit à la masse sur le câble	En outre, en cas de défaut sporadique :
Coupure/court-circuit au pôle plus	G62 défectueux	- Contrôler G62 => page 25-36
	Coupure de câble	

Simpo PDF Merge and Split Unregistered Version - http://www.simpopdf.com

Sortie sur imprimante du V.A.G 1551	Cause possible de défaut	Remède
00524 2142 Détecteur de cliquetis 1 -G61	Coupure de câble ou court-circuit dans le câble du détecteur	- Contrôler les câbles => page 01-33, étape de contrôle 16
Absence de signal	G61 défectueux (détecteur de cliquetis à droite dans le sens de la marche)	- Remplacer G61 => page 28-4
	Pas de détection du cliquetis par l'appareil de commande (J204)	- Remplacer J204 => page 25-9
00525 2342 Sonde lambda -G39	G39 défectueuse	- Contrôler G39 et la régulation lambda => page 25-29
Absence de signal	Coupure de câble	- Contrôler les câbles => page 01-33, étape de contrôle 13

Sortie sur imprimante du V.A.G 1551	Cause possible de défaut	Remède
00533 2231 Régulation du ralenti	Point d'allumage mal réglé	- Contrôler le point d'allumage => page 28-10
Limite adaptation dépassée	Electrovannes 1 et 2 du réservoir à charbon actif -N80 et N115 non étanches/coincées/ouvertes en permanence	- Contrôler le système de réservoir à charbon actif => Groupe de réparation 20, Pièces du système de réservoir à charbon actif : dépose et repose
	Système d'admission non étanche	- Contrôler l'étanchéité du système d'admission
	Tension du potentiomètre du débitmètre d'air (G19) hors tolérance	- Contrôler le potentiomètre du débitmètre d'air => page 25-49
	Papillon cran I mal réglé	- Remplacer l'ajutage de papillon => page 25-14
Limite adaptation non atteinte	Point d'allumage mal réglé	- Contrôler le point d'allumage => page 28-10
	Uniquement véhicules avec climatiseur : Signal du compresseur de climatiseur coupé	- Contrôler le câble allant au compresseur de climatiseur => page 01-33, étape de contrôle 3

CLUB GENERATION CORRADO
ASSOCIATION LOI 1901
WWW.CGCFRANCE.COM

Simpo PDF Merge and Split Unregistered Version - http://www.simpopdf.com

Sortie sur imprimante du V.A.G 1551	Cause possible de défaut	Remède
00535 2141		
Première régulation du cliquetis	Le moteur cliquète, cogne	- Contrôler le taux de compression : => Groupe de réparation 15, Culasse : dépose et repose, Taux de compression : contrôle
Limite de régulation dépassée		- Contrôler le(s) injecteur(s) => page 25-56, Mesure comparative du débit d'injection
	Pression de carburant à trop faible indice d'octane	- Prendre le carburant prescrit
	Point d'allumage mal réglé	- Contrôler le point d'allumage => page 28-10
	Blindage des câbles des détecteurs de cliquetis endommagé	- Contrôler les câbles des détecteurs de cliquetis => page 01-33, étapes de contrôle 16 et 17
	Bruits dus à des endommagements mécaniques, tels que raccords desserrés, vis de fixation cassées ou supports de pièces cassés/arrachés	- Eliminer les endommagements mécaniques

Sortie sur imprimante du V.A.G 1551	Cause possible de défaut	Remède
00537 2341		
Régulation lambda	La teneur en CO ne se trouve pas dans la plage des valeurs assignées.	- Contrôler la teneur en CO et la régler si nécessaire => page 25-23, Réglage du ralenti
Limite de régulation dépassée	Court-circuit à la masse ou au pôle positif de la sonde lambda (G39)	- Contrôler G39 et la régulation lambda => page 25-29
		- Contrôler le câble => page 01-33, étape de contrôle 13
	Injecteur de départ à froid (N17) non étanche	- Contrôler N17 => page 25-42
	Electrovannes 1 et 2 pour réservoir à charbon actif -N80 et N115 non étanches, coincées, ouvertes en permanence	- Contrôler le système de réservoir à charbon actif : => Groupe de réparation 20, Pièces du système de réservoir à charbon actif : dépose et repose
	Système d'admission non étanche	- Contrôler l'étanchéité du système d'admission
	Liaison à la masse entre l'appareil de commande (J204) et le collecteur d'admission	- Contrôler la liaison à la masse => page 01-33, étape de contrôle 23

CLUB GENERATION CORRADO
ASSOCIATION LOI 1901
WWW.CGCFRANCE.COM

Simpo PDF Merge and Split Unregistered Version - http://www.simpopdf.com

Sortie sur imprimante du V.A.G 1551	Cause possible de défaut	Remède
00540 2144 Détecteur de cliquetis 2 -G66 Absence de signal	Coupure du câble ou court-circuit dans le câble du détecteur	- Contrôler les câbles => page 01-33, étape de contrôle 17
	G66 défectueux (détecteur de cliquetis à droite dans le sens de la marche)	- Remplacer G66 => page 28-4
	Pas de détection du cliquetis par l'appareil de commande (J204)	- Remplacer J204 => page 25-9
00558 Limite régl. régul. mélange pauvre Limite adaptation dépassée	Liaison à la masse entre l'appareil de commande (J204) et le collecteur d'admission	- Contrôler la liaison à la masse => page 01-33, étape de contrôle 23
	Réglage du ralenti incorrect	- Contrôler le réglage du ralenti => page 25-23
	Système d'admission non étanche	- Contrôler l'étanchéité du système d'admission.

CLUB GENERATION CORRADO
ASSOCIATION LOI 1901
WWW.CGCFRANCE.COM

Sortie sur imprimante du V.A.G 1551	Cause possible de défaut	Remède
00559 Limite régl. régul. mélange riche Limite adaptation non atteinte	Injecteur(s) défectueux	- Contrôler le(s) injecteur(s) => page 25-56, Mesure comparative du débit d'injection
	Injecteur de départ à froid (N17) non étanche	- Contrôler N17 => page 25-42
	Réglage du ralenti incorrect	- Contrôler le réglage du ralenti => page 25-23
01257 4431 Soupape de stabilisation du ralenti -N71 Coupure/court-circuit à la masse	Coupure du câble ou court-circuit	- Contrôler les câbles et N71 => page 01-33, étape de contrôle 2
Court-circuit au pôle plus	N71 défectueuse	- Contrôler N71 => page 01-21, Diagnostic des actionneurs
	Appareil de commande (J204) défectueux	- Remplacer J204 => page 25-9
65535 1111 Appareil de comande défectueux	Composants de l'appareil de commande (J204) défectueux	- Remplacer J204 => page 25-9

Simpo PDF Merge and Split Unregistered Version - http://www.simpopdf.com

DIAGNOSTIC DES ACTIONNEURS

Le diagnostic des actionneurs permet de contrôler les composants suivants, dans l'ordre cité :

1. Actionneur de pression (N73)
2. Electrovanne 1 pour réservoir à charbon actif (N80)
3. Soupape de stabilisation du ralenti (N71)
4. Injecteur de départ à froid (N17)

- Fusibles 15, 18 et 21 intacts.
- Connexions de masse du moteur et de la BV en bon état (connexion de masse du moteur : sur le collecteur d'admission).
- Contact d'allumage coupé.

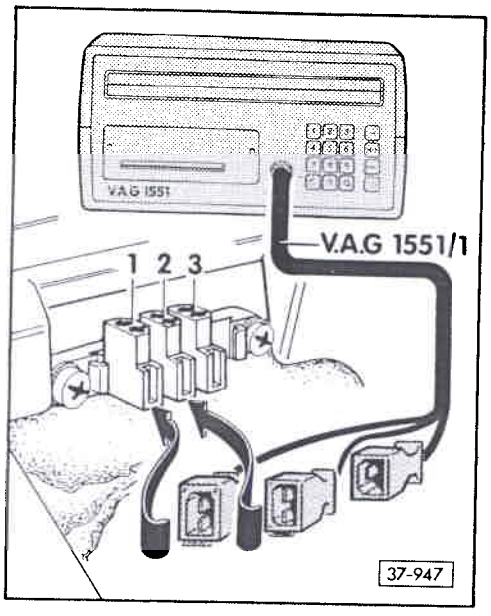

< - Soulever le cache du levier de vitesses/levier sélecteur.

- Raccorder le lecteur de défauts V.A.G 1551 avec le câble V.A.G 1551/1 en procédant comme suit :
- Commencer par brancher la fiche noire d'alimentation en tension du lecteur de défauts sur la prise de diagnostic noire.
- Uniquement lorsque l'intitulé "AUTO-DIAGNOSTIC V.A.G" est affiché à l'écran, raccorder la fiche blanche à la prise de diagnostic blanche.

Nota :

Si aucun message n'est affiché à l'écran, ne pas brancher la fiche blanche ! Dans ce cas, contrôler l'alimentation en tension du lecteur de défauts => page 01-32.

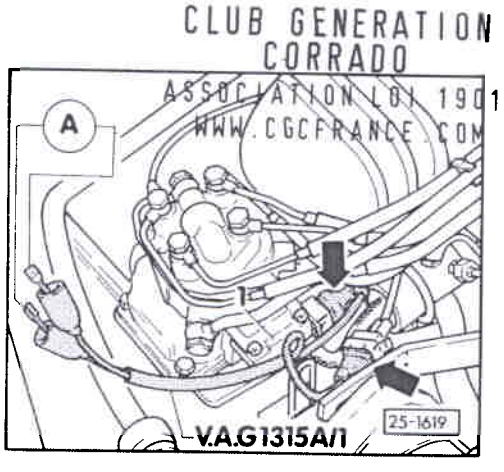

< - Raccorder le multimètre à main V.A.G 1526 commuté sur mesure de l'intensité à l'actionneur de pression (N73) -1- et au faisceau de câbles du moteur, à l'aide du câble de mesure V.A.G 1315 A/1.

- Mettre le contact d'allumage. Le courant de commande (90...110 mA) affiché doit être positif, sinon intervertir les raccords de contrôle du câble de mesure.
- Utiliser le lecteur de défauts en tenant compte des messages affichés à l'écran :
- Entrer le code 1 correspondant à "Transmission rapide des données".
- Entrer le code 01 pour sélectionner l'adresse "Electronique moteur" et valider avec la touche Q.
- Appuyer sur la touche ->.
- Entrer le code 03 pour la fonction "Diagnostic des actionneurs".

< Affichage à l'écran :

Transmission rapide des données Q 03 - Diagnostic des actionneurs

Simpo PDF Merge and Split Unregistered Version - http://www.simpopdf.com

Nota :
Si un autre message apparaît à l'écran, se reporter à la description détaillée "Lecteur de défauts V.A.G 1551 : raccordement et sélection de la fonction" => page 01-3.

Activer l'actionneur de pression (N73) :

- Valider l'entrée avec la touche Q.

Diagnostic des actionneurs -> Actionneur de pression -N73

< Affichage à l'écran :

- Relever le courant de commande sur le multimètre à main.
  Le courant de commande doit varier dans la plage 0 ... 100 mA,
  jusqu'à ce que l'actionnement de la touche -> commute le programme sur l'actionneur suivant.

Si la valeur assignée n'est pas atteinte :

- Procéder au contrôle électrique, étape de contrôle 7 => page 01-33 ; si nécessaire, remplacer l'appareil de commande.

Activer l'électrovanne 1 du réservoir à charbon actif (N80) :

- Appuyer sur la touche ->.

Diagnostic des actionneurs -> Electrovanne 1 réserv. charb. actif -N80

< Affichage à l'écran :

L'électrovanne doit cliqueter jusqu'à ce que l'actionnement de la touche -> commute le programme sur l'actionneur suivant.

Si l'électrovanne ne cliquète pas :

CLUB GENERATION CORRADO
ASSOCIATION LOI 1901
CGCFRANCE.COM

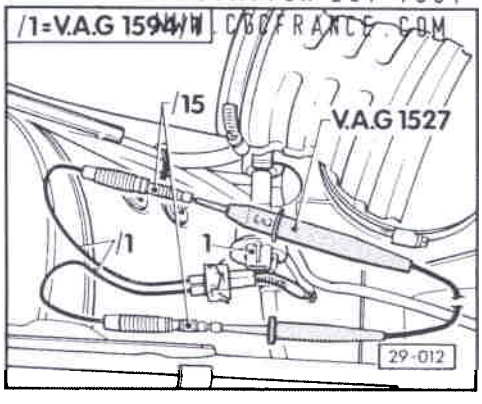

< - Débrancher la fiche de l'électrovanne -1- et raccorder la lampe témoin à diodes V.A.G 1527 à la fiche débranchée, au moyen des câbles auxiliaires de V.A.G 1594.
  La diode électroluminescente doit clignoter (clair/plus sombre)

Si la diode électroluminescente clignote :

- Remplacer l'électrovanne.

Si la diode électroluminescente ne clignote pas :

- Procéder au contrôle électrique, étape de contrôle 12 => page 01-33 ; si nécessaire, remplacer l'appareil de commande.

Activer la soupape de stabilisation du ralenti (N71) :

- Appuyer sur la touche ->.

Diagnostic des actionneurs -> Soupape de stabilisation du ralenti -N71

< Affichage à l'écran :

La soupape de stabilisation du ralenti doit cliqueter jusqu'à ce qu'une pression sur la touche -> commute le programme sur l'actionneur suivant.

Si la soupape de stabilisation du ralenti ne cliquète pas, contrôler son activation comme suit :

- Couper le contact d'allumage.

Simpo PDF Merge and Split Unregistered Version - http://www.simpopdf.com

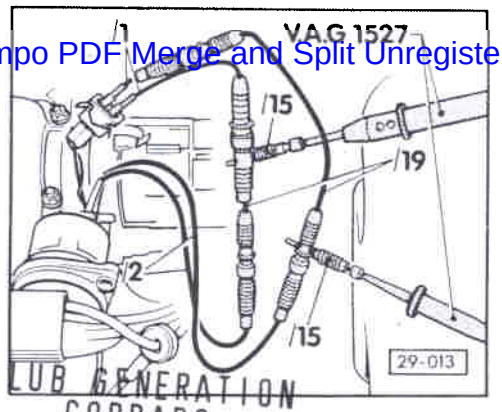

CLUB GENERATION CORRADO
ASSOCIATION LOI 1901
WWW.CGCFRANCE.COM

< - Débrancher la fiche de la soupape de stabilisation du ralenti et relier les contacts de la fiche et de la soupape à l'aide des câbles auxiliaires de V.A.G 1594.

- Raccorder la lampe témoin à diodes V.A.G 1527 à l'aide des fiches adaptatrices de V.A.G 1594 aux câbles auxiliaires.

- Effectuer le diagnostic des actionneurs depuis le début.
  Lorsque le diagnostic atteint la "Soupape de stabilisation du ralenti -N71", la diode électro-luminescente doit clignoter.

Si la diode électroluminescente clignote :

- Remplacer la soupape.

Si la diode électroluminescente ne clignote pas :

- Mesurer la résistance de la soupape au niveau des contacts.
  Valeur assignée : 4 ... 12 Ω

- Procéder au contrôle électrique, étape de contrôle 2 => page 01-33 ; si nécessaire, remplacer l'appareil de commande.

Activer l'injecteur de départ à froid (N17) :

- Appuyer sur la touche ->.

Diagnostic des actionneurs ->
Injecteur de départ à froid -N17

< Affichage à l'écran :

- Ouvrir légèrement le papillon.
  L'injecteur de départ à froid doit cliqueter 10 fois.

Nota :

L'injecteur de départ à froid n'est activé que 10 fois afin d'éviter la pénétration d'une trop grande quantité de carburant dans les chambres de combustion, ainsi qu'un endommagement du catalyseur lors du lancement du moteur.
Pour effectuer un nouveau contrôle, réitérer le diagnostic des actionneurs depuis le début.

Si l'injecteur de départ à froid ne cliquète pas, contrôler son activation comme suit :

- Couper le contact d'allumage.

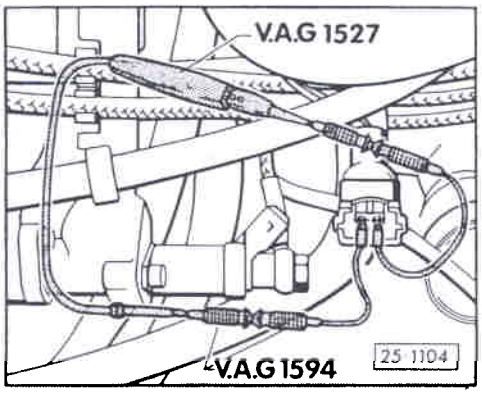

< - Débrancher la fiche de l'injecteur de départ à froid et raccorder la lampe témoin à diodes V.A.G 1527 à la fiche débranchée, à l'aide des câbles auxiliaires de V.A.G 1594.

- Effectuer le diagnostic des actionneurs depuis le début.

- Lorsqu'on arrive à "Injecteur de départ à froid -N17", ouvrir légèrement le papillon.
  La diode électroluminescente doit clignoter légèrement 10 fois (clair/plus foncé).

Si la diode électroluminescente clignote :

- Remplacer l'injecteur de départ à froid.

Si la diode électroluminescente ne clignote pas :

Simpo PDF Merge and Split Unregistered Version - http://www.simpopdf.com

- Effectuer le contrôle électrique, étape de contrôle 11 => page 01-23 ; si nécessaire, remplacer l'appareil de commande.

- Appuyer sur la touche ->.

- Entrer le code 06 pour sélectionner la fonction "Terminer l'émission" et valider avec la touche Q.

LECTURE DU BLOC DE VALEURS DE MESURE

CLUB GENERATION CORRADO

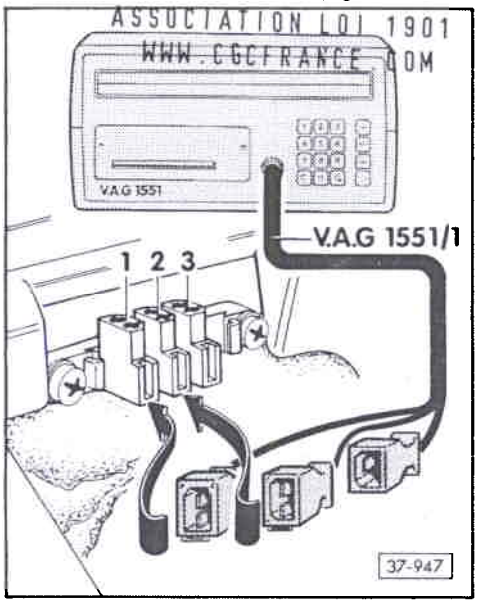

< - Soulever le cache du levier des vitesses/levier sélecteur.

- Raccorder le lecteur de défauts V.A.G 1551 avec le câble V.A.G 1551/1, en procédant comme suit :

- Commencer par brancher la fiche noire d'alimentation en tension du lecteur de défauts à la prise de diagnostic noire.

- Seulement lorsque l'intitulé "AUTODIAGNOSTIC V.A.G" est affiché à l'écran, brancher la fiche blanche sur la prise de diagnostic blanche.

Nota :

Si aucun message n'apparaît à l'écran, ne pas brancher la fiche blanche ! Dans ce cas, contrôler l'alimentation en tension du lecteur de défauts => page 01-32.

- Selon la fonction souhaitée :
  Mettre le contact d'allumage
  ou
  lancer le moteur.

- Utiliser le lecteur de défauts en tenant compte des instructions affichées à l'écran :

- Entrer le code 1 pour "Transmission rapide des données".

- Entrer le code 01 correspondant à l'adresse "Electronique moteur" et valider avec la touche Q.

- Appuyer sur la touche ->.

- Entrer le code 08 pour sélectionner la fonction "Lecture du bloc de valeurs de mesure" et valider avec la touche Q.

Lire bloc de valeurs de mesure HELP Entrer n° de groupe d'affichage XX

< Affichage à l'écran :

Nota :

Si un autre message apparaît à l'écran, se reporter à la description détaillée "Lecteur de défauts V.A.G 1551 : raccordement et sélection de la fonction" => page 01-3.

- Appuyer 2 fois sur la touche 0.
  (Le code 00 permet de sélectionner le numéro de groupe d'affichage 00).

Lire bloc de valeurs de mesure Q Entrer n° de groupe d'affichage 00

< Affichage à l'écran :

- Valider l'entrée avec la touche Q.

Lire bloc de valeurs de mesure ->| 1 2 3 4 5 6 7 8 9 10

< Affichage à l'écran :
1...10 = zones d'affichage

Simpo PDF Merge and Split Unregistered Version - http://www.simpopdf.com

- Pour la poursuite du diagnostic
=> Déroulement des réparations :

♦ Contrôler la sonde lambda et la régulation lambda => page 25-29.

♦ Contrôler l'enrichissement pour accélération et la coupure d'alimentation en décélération => page 25-33.

♦ Contrôler le signal du tachymètre => page 25-35.

♦ Contrôler le transmetteur de température de liquide de refroidissement => page 25-36.

♦ Contrôler et régler les contacteurs de ralenti et de pleine charge => page 25-38.

Nota :

♦ *Pour terminer la lecture du bloc de valeurs de mesure, appuyer sur la touche ->.*

♦ *Après avoir terminé la lecture du bloc de valeurs de mesure, entrer le code 06 correspondant à la fonction "Terminer l'émission" et valider avec la touche Q.*

Tableau récapitulatif des zones d'affichage

Le tableau récapitulatif des valeurs affichées est décrit au cours des différentes réparations.

Zone d'affichage	Texte affiché dans la zone
1	Température de liquide de refroidissement
2	Charge du moteur
3	Régime
4	Stabilisation du ralenti, adaptation de base de l'air
5	Stabilisation du ralenti, intégrateur d'état
6	Intégrateur lambda
7	Adaptation lambda
8	Signal de vitesse
9	Somme des valeurs chiffrées pour l'état de fonctionnement du système. Tableau récapitulatif des valeurs chiffrées => page 01-31
10	Point d'allumage calculé*

CLUB GENERATION CORRADO
ASSOCIATION LOI 1901
WWW.CGCFRANCE.COM

* Point d'allumage calculé par l'appareil de commande. Condition préalable : point d'allumage (allumeur) correctement réglé.

Simpo PDF Merge and Split Unregistered Version - http://www.simpopdf.com

Tableau récapitulatif des valeurs chiffrées dans la zone d'affichage 9

Valeur chiffrée	Etat de fonctionnement
1*	Contacteur de ralenti fermé
2*	Contacteur de pleine charge fermé
4*	Véhicule à boîte mécanique ou véhicule à boîte automatique : levier sélecteur en position "P" ou "N"
8*	Compresseur de climatiseur en circuit
32	Signal de commutation de l'appareil de commande pour boîte automatique
64	Enrichissement pour accélération déclenché
128	Fonctionnement de la coupure d'alimentation en décélération

* Si la valeur chiffrée ne correspond pas à l'état effectif de fonctionnement, procéder au contrôle électrique => page 01-33.

La valeur affichée dans la zone 9 correspond à la somme des états de fonctionnement constatés.

Exemple :	Contacteur de ralenti fermé	1
	+ véhicule avec BV mécanique	4
	= valeur chiffrée affichée	5

CLUB GENERATION CORRADO
ASSOCIATION LOI 1901
WWW.CGCFRANCE.COM

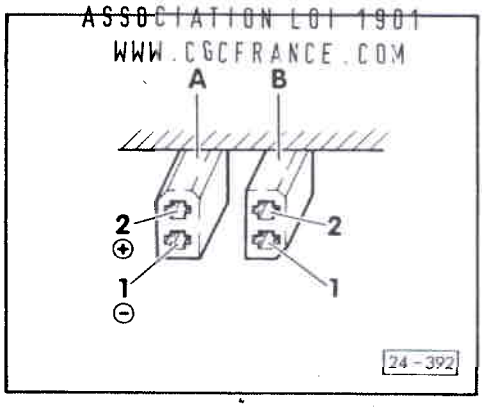

ALIMENTATION EN TENSION DU LECTEUR DE DEFAUTS : CONTROLE

- Fusible n° 22 intact.

< - Contrôler la tension au niveau de la prise de diagnostic noire -A- dans le véhicule, tout en veillant à la polarité.

Contact 1 = pôle négatif de la batterie (-)
Contact 2 = pôle positif de la batterie (+)

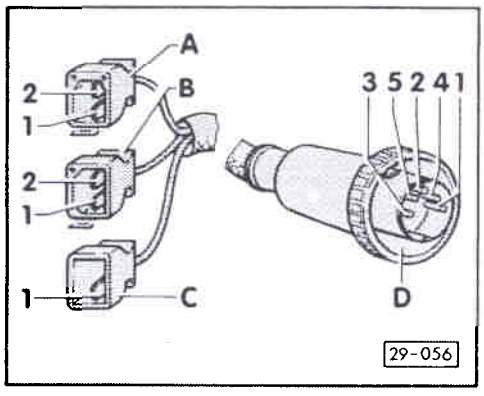

< - Contrôler la continuité électrique du câble de diagnostic V.A.G 1551/1.

Côté véhicule		Côté appareil	
Fiche	Contact	Fiche -D Contact	
noire -A-	1	3	batt. (-)
	2	2	batt. (+)
blanche -B-	1	4	câble L
	2	1	câble K
bleue -C-	1	5	câble de lampe

Simpo PDF Merge and Split Unregistered Version - http://www.simpopdf.com

CONTROLE ELECTRIQUE

CONTROLE DES CABLES ET COMPOSANTS AVEC LE BOITIER DE CONTROLE V.A.G 1598

Nota :

- *Pour le contrôle, utiliser le multimètre à main V.A.G 1526 ou le multimètre V.A.G 1715, ainsi que la lampe témoin à diodes V.A.G 1527.*
- *Les valeurs assignées indiquées s'appliquent pour une température ambiante allant de 0 à + 40 °C.*
- *Si les valeurs mesurées diffèrent des valeurs assignées, rechercher les défauts en se référant au schéma de parcours du courant.*
- *Si les valeurs mesurées ne diffèrent que légèrement des valeurs assignées, nettoyer les douilles et fiches des appareils de contrôle et des câbles de mesure et réitérer le contrôle. Avant de remplacer les composants concernés, contrôler les câbles et connexions et mesurer de nouveau la résistance du composant, notamment lorsque les valeurs assignées sont inférieures à 10 Ω.*

- *Pour le raccordement des appareils de contrôle, utiliser le boîtier de contrôle V.A.G 1598 avec le câble adaptateur V.A.G 1598/3 et les câbles auxiliaires provenant du jeu d'adaptateurs de métrologie V.A.G 1594.*
- *Les numéros des contacts de la fiche de raccordement correspondent aux numéros des douilles du boîtier de contrôle V.A.G 1598.*

CLUB GENERATION CORRADO
ASSOCIATION LOI 1901
WWW.CGCFRANCE.COM

Attention

Afin d'éviter tout endommagement des composants électroniques, commuter sur l'échelle de mesure correspondante avant le raccordement des câbles de mesure.

- Tension de batterie correcte.
- Fusibles n° 15, 18 et 21 intacts.
- Connexions de masse du moteur et de la BV en bon état (connexion de masse du moteur : sur le collecteur d'admission).
- Pompe(s) à carburant et relais des pompes à carburant en bon état.

Simpo PDF Merge and Split Unregistered Version - http://www.simpopdf.com

Nota :
Sur les véhicules à BV automatique, effacer, après le contrôle électrique, le défaut "Connexion électr. moteur/boîte : coupure" mémorisé par le contrôle dans l'appareil de commande pour boîte automatique (J217) :
=> Manuel de Réparation Boîte automatique 096, Groupe de réparation 01, Autodiagnostic

A - Contrôles sur la fiche de raccordement du faisceau de câbles

- Débrancher la fiche de raccordement de l'appareil de commande KE-Motronic (J204), le contact d'allumage étant coupé (l'appareil de commande est monté dans le caisson d'eau à droite).

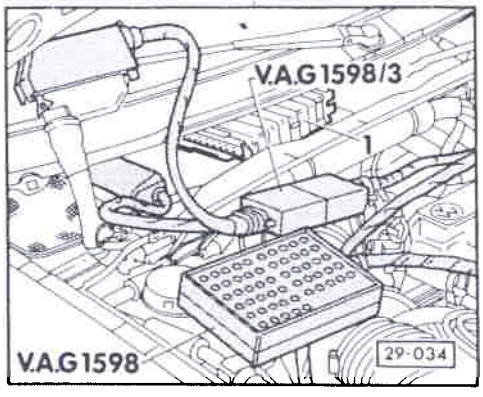

- Raccorder le boîtier de contrôle V.A.G 1598 avec le câble adaptateur V.A.G 1598/3 uniquement à la fiche de raccordement du faisceau de câbles (l'appareil de commande -1- reste libre).

- Effectuer le contrôle d'après le tableau suivant.

TABLEAU DE CONTROLE

- Echelle de mesure : commuter sur mesure de la tension -V-.

Etape de contrôle	Douilles V.A.G 1598	Objet du contrôle	• Conditions de contrôle - Travaux supplémentaires	Valeurs assignées[1]
1	18 + 19	Alimentation en tension de l'appareil de commande (J204)	• Contact d'allumage coupé	Env. tension de la batterie
	14 + 35		- Mettre le contact d'allumage	Env. tension de la batterie
2	17 + 35	Soupape de stabilisation du ralenti (N71)	• Contact d'allumage mis	Env. tension de la batterie
3	uniquement pour véhicules à climatiseur shunter brièvement 19 + 33	Signal "Compresseur du climatiseur en circuit"	• Contact d'allumage mis	La commutation du coupleur électromagnétique du compresseur de climatiseur doit être audible
4	shunter 12 + 35	Câble allant au relais de pompe à carburant (J17)	• Contact d'allumage mis	Le fonctionnement des pompes à carburant doit être audible.

CLUB GENERATION CORRADO
ASSOCIATION LOI 1901
WWW.CGCFRANCE.COM

1) Tenir compte des notas => page 01-33.

Simpo PDF Merge and Split Unregistered Version - http://www.simpopdf.com

● Boîte de dérivation 1 débrancher - ▷ Sélecteur sur "P"

Etape de contrôle	Douilles V.A.G 1598	Objet du contrôle	● Conditions de contrôle - Travaux supplémentaires	Valeurs assignées[1]
5	uniquement pour véhicules à BV mécanique 19 + 34	Pompe de masse	——	Env. tension de la batterie
6	uniquement pour véhicules à BV automatique 34 + 20	Câble allant au relais de blocage du démarrage	● Levier sélecteur en "position P" - Débrancher la fiche du transmetteur de Hall (allumeur). - Actionner le démarreur.	Env. 2 V en dessous de la tension de la batterie

[1] Tenir compte des notas => page 01-33.

● Contact d'allumage coupé.
- Echelle de mesure : commuter sur mesure de la résistance -Ω-.

Etape de contrôle	Douilles V.A.G 1598	Objet du contrôle	● Conditions de contrôle - Travaux supplémentaires	Valeurs assignées[1]
7	4 + 5	Action.de pression (N73)	——	15...25 Ω
8[2]	3 + 35	Transmetteur de température de liquide de refroidissement (G62)	——	Fig. 1 => page 01-41
9	28 + 35	Contacteur de ralenti (F60)	● Papillon fermé	1,5 Ω maxi
			- Ouvrir le papillon	∞ Ω
10	32 + 35	Contacteur de pleine charge (F81)	● Papillon fermé	∞ Ω
			- Ouvrir le papillon à fond	1,5 Ω maxi
11	14 + 16	Injecteur de départ à froid (N17)	——	8...13 Ω
12	14 + 15	Electrovanne 1 réservoir à charbon actif (N80)	——	30...60 Ω
13	7 + 35	Câble allant à la sonde lambda (G39)	- Débrancher connexion à fiche allant à sonde lambda et shunter contacts 3 + 4 de la fiche	1,5 Ω maxi
			- Rebrancher la connexion à fiche.	∞ Ω

CLUB GENERATION CORRADO
ASSOCIATION LOI 1901
WWW.CGCFRANCE.COM

[1] Tenir compte des notas => page 01-33.
[2] Si l'autodiagnostic fait état d'un défaut du transmetteur, cependant non détecté au cours de ce contrôle, il peut s'agir d'une interruption momentanée du signal de température. Dans ce cas, effectuer en outre l'opération suivante :
=> Transmetteur de température de liquide de refroidissement : contrôle, page 25-36.

Simpo PDF Merge and Split Unregistered Version - http://www.simpopdf.com

- Contact d'allumage coupé.
- Echelle de mesure : mesure de la résistance -Ω- sélectionnée.

Etape de contrôle	Douilles V.A.G 1598	Objet du contrôle	● Conditions de contrôle - Travaux supplémentaires	Valeurs assignées[1]
14	30 + 35	Câbles allant au transmetteur de Hall (G40)	- Débrancher la fiche du transmetteur de Hall (allumeur). ● Shunter les contacts 1 + 2 de la fiche.	1,5 Ω maxi
	30 + 21		- Shunter les contacts 2 + 3 de la fiche.	1,5 Ω maxi
15	11 + 14	Câbles allant à l'étage final de puissance de la bobine d'allumage (N70)	- Débrancher la fiche de l'étage final de puissance. - Shunter les contacts 1 + 2 de la fiche.	1,5 Ω maxi
	11 + 18		- Shunter les contacts 2 + 3 de la fiche.	1,5 Ω maxi
16	8 + 24	Câbles allant au détecteur de cliquetis 1 (G61), à droite dans le sens de la marche	- Débrancher la connexion à fiche allant vers G61 (culasse avant gauche).	∞ Ω
			- Shunter les contacts 1 + 2 de la fiche.	1,5 Ω maxi
	18 + 24		—	∞ Ω
	8 + 18			

1) Tenir compte des notas => page 01-33.

- Contact d'allumage coupé.
- Echelle de mesure : mesure de la résistance -Ω- sélectionnée.

Etape de contrôle	Douilles V.A.G 1598	Objet du contrôle	● Conditions de contrôle - Travaux supplémentaires	Valeurs assignées[1]
17	6 + 8	Câbles allant au détecteur de cliquetis 2 (G66), à gauche dans le sens de la marche	- Débrancher la connexion à fiche allant vers G66 (à proximité de l'allumeur).	∞ Ω
			- Shunter les contacts 1 + 2 de la fiche.	1,5 Ω maxi
	6 + 18		—	∞ Ω
	8 + 18			
18	27 + 29	Transmetteur de point d'allumage (G4)	—	2 Ω maxi
19	23 + 26	Potentiomètre du débitmètre d'air (G19)	● Plateau-sonde en position de repos	4,5...5,5 kΩ
	26 + 35			3,8...4,2 kΩ
20	1 + contact 2 de prise de diagnostic blanche	Câbles allant à la prise de diagnostic blanche (sous le cache du levier des vitesses/levier sélecteur)	—	1,5 Ω maxi
	22 + contact 1 de prise de diagnostic blanche			

CLUB GENERATION CORRADO
ASSOCIATION LOI 1901
WWW.CGCFRANCE.COM

1) Tenir compte des notas => page 01-33.
Etapes de contrôle supplémentaires => Contrôle B

Simpo PDF Merge and Split Unregistered Version - http://www.simpopdf.com

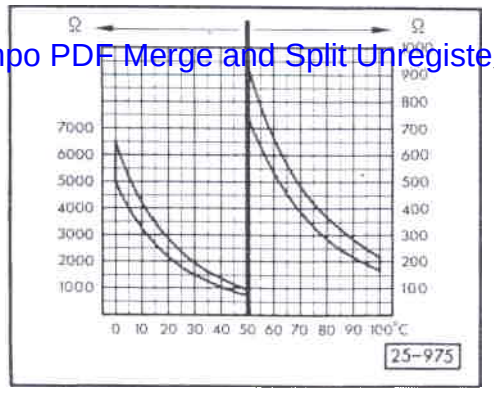

< Fig. 1 Valeurs de la résistance du transmetteur de température de liquide de refroidissement (G62)

B - Contrôles, l'appareil de commande KE-Motronic étant raccordé

- Les contrôles ne sont réalisables qu'avec le boîtier de contrôle V.A.G 1598 et le câble adaptateur V.A.G 1598/3.

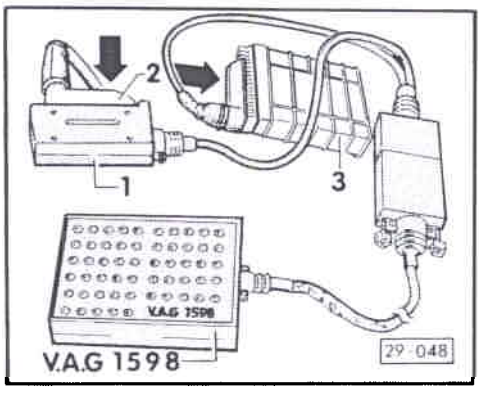

< - Le contact d'allumage étant coupé, raccorder le boîtier de contrôle avec le câble adaptateur -1- à la fiche de raccordement du faisceau de câbles -2- et à l'appareil de commande KE-Motronic -3-.

Nota :

Effectuer des contrôles avec un soin particulier. Une interversion des douilles ainsi que la sélection d'une échelle de mesure erronée peuvent provoquer la destruction de l'appareil de commande.

CLUB GENERATION CORRADO
ASSOCIATION LOI 1901
WWW.CGCFRANCE.COM

- Echelle de mesure : commuter sur mesure de la tension -V-.				
Etape de contrôle	Douilles V.A.G 1598	Objet du contrôle	• Conditions de contrôle - Travaux supplémentaires	Valeurs assignées[1]
21[2]	21 + 35	Alimentation en tension du transmetteur de Hall (G40)	• Etape de contrôle 14 satisfaisante - Mettre contact allumage	9 V mini
22	2 + 35	Signal du tachymètre (G21)	• Contact d'allumage mis - Soulever la roue avant gauche et la tourner.	oscillant entre 0 et 4 V mini
23	35 + masse collecteur d'admis-sion	Liaison à la masse entre l'appareil de commande (J204) et le collecteur d'admission	• Le moteur tourne au ralenti. - Commuter le multimètre à main sur l'échelle de mesure 200 mV.	moins de 60 mV[3]
- Couper le contact d'allumage. - Raccorder la lampe témoin à diodes V.A.G 1527 avec les adaptateurs V.A.G 1594/15 à la place du multimètre à main. - Débrancher le fusible 18 des pompes à carburant.				
24[2]	30 + 35	Signal du transmetteur de Hall (G40)	• Etapes de contrôle 14 et 21 satisfaisantes - Actionner le démarreur.	La diode électrolumi-nescente doit vaciller.
25[2]	11 + 35	Signal d'allumage de l'appareil de commande (J204)	• Etape de contrôle 15 satisfaisante - Actionner le démarreur.	La diode électrolumi-nescente doit vaciller.
26	12 + 14	Activation du relais de la pompe à carburant (J17)	• Etape de contrôle 4 satisfaisante - Actionner brièvement le démarreur.	La diode électrolumi-nescente doit s'allumer brièvement.

1) Tenir compte des notas => page 01-33.
2) Ne contrôler que si le moteur ne démarre pas.
3) Si la tension mesurée est supérieure à 60 mV, contrôler et nettoyer la connexion de la masse du collecteur d'admission/allumeur.

Simpo PDF Merge and Split Unregistered Version - http://www.simpopdf.com

VUE D'ENSEMBLE DES EMPLACEMENTS DE MONTAGE

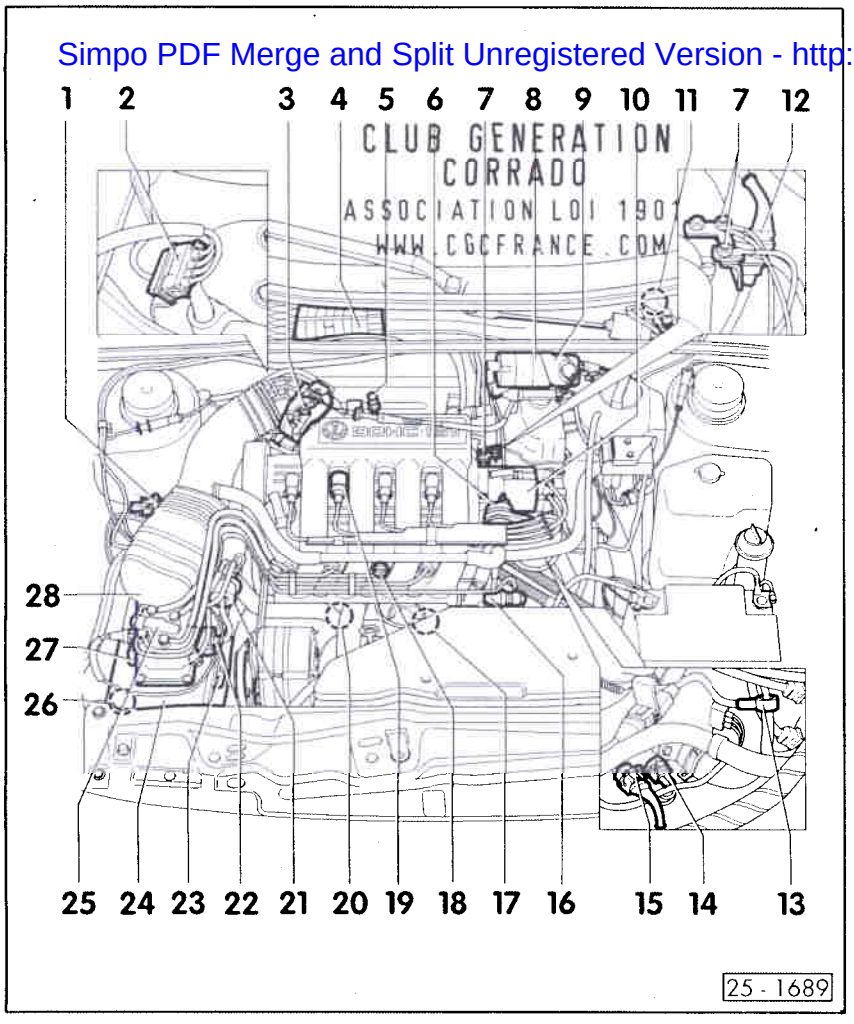

1- Electrovannes 1 et 2 pour réservoir à charbon actif (N80 et N115)

2- Connexion à fiche à 4 raccords
- ♦ Pour sonde lambda et chauffage de la sonde

3- Ajutage de papillon
- ♦ Avec contacteur de ralenti (F60) et contacteur de pleine charge (F81)

4- Appareil de commande pour système d'allumage et d'injection KE-Motronic (J204)

5- Tube de mesure du CO

6- Soupape de stabilisation du ralenti (N71)

7- Connexion de masse

8- Bobine d'allumage

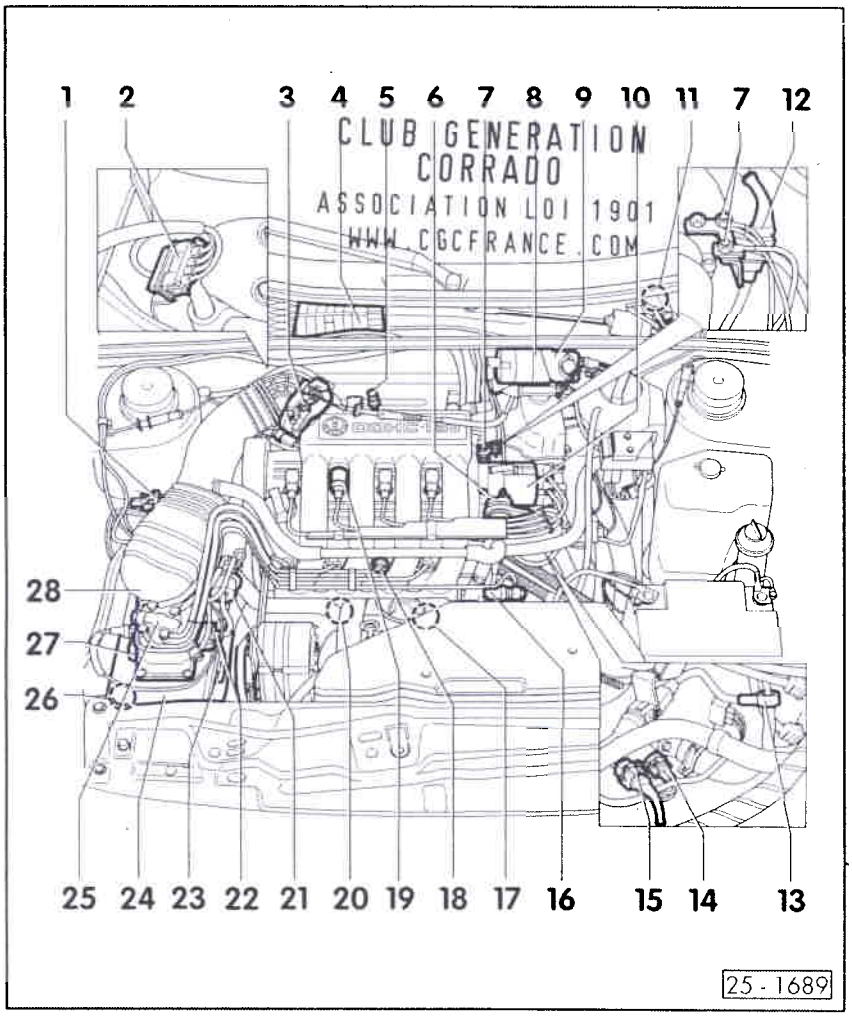

9- Etage final de puissance (N70)

10- Allumeur
- ♦ Avec transmetteur de Hall

11- Relais de pompe à carburant (J17)
- ♦ Sur plaque porte-relais, emplacement 12 (sous le tableau de bord)

12- Connexion à fiche du détecteur de cliquetis 2

13- Transmetteur de point d'allumage (G4)
- ♦ Sur le câble d'allumage 4
- ♦ Position de montage : les languettes doivent être tournées vers l'allumeur

14- Transmetteur de température de liquide de refroidissement (G62)

15- Connexion à fiche pour détecteur de cliquetis 1

16- Injecteur de départ à froid (N17)

17- Détecteur de cliquetis 2 (G66)

18- Injecteur

Simpo PDF Merge and Split Unregistered Version - http://www.simpopdf.com

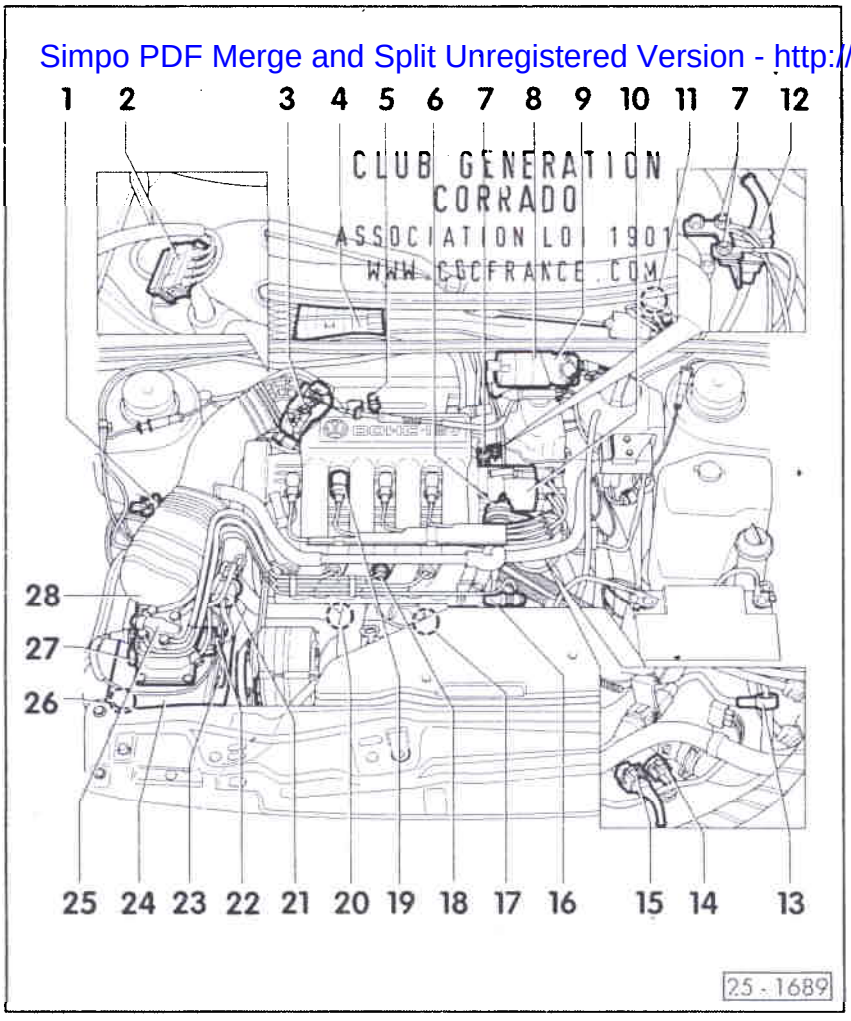

19- Bougie d'allumage, 25 Nm

20- Détecteur de cliquetis 1 (G61)

21- Régulateur de pression à membrane

22- Actionneur de pression (N73)

23- Clapet de régulation pour préchauffage de l'air d'admission

24- Filtre à air

25- Doseur-distributeur de carburant

26- Réservoir à charbon actif
=> Groupe de réparation 20, Pièces de l'alimentation en carburant : dépose et repose, Système de réservoir à charbon actif

27- Potentiomètre du débitmètre d'air (G19)

28- Débitmètre d'air

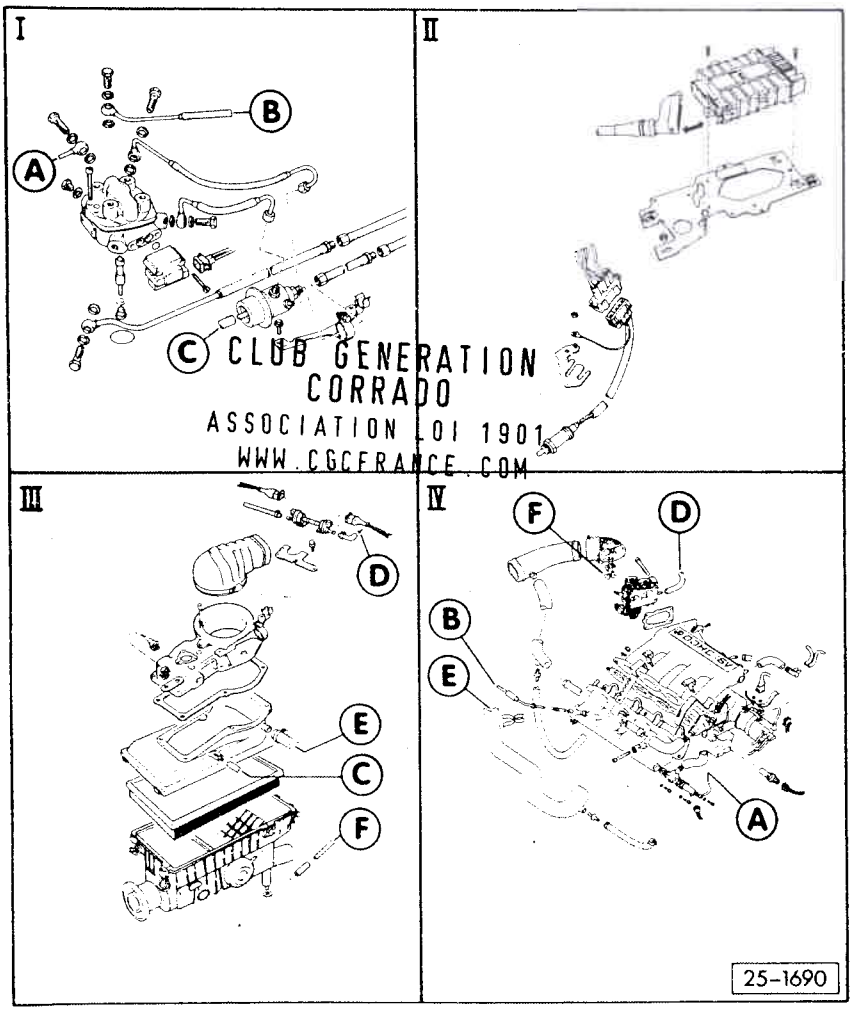

PARTIE INJECTION : REMISE EN ETAT

Nota :

- *L'appareil de commande du système d'allumage et d'injection est équipé d'une mémoire de défauts. Interroger cette dernière avant d'effectuer des réparations, des travaux de réglage ou en vue du dépannage et contrôler les raccords de dépression (air parasite).*
- *Les composants repérés par le symbole * sont contrôlés par l'autodiagnostic*
  => page 01-7, Mémoire de défauts : interrogation
- *Les composants repérés par ** sont contrôlés par le diagnostic des actionneurs*
  => page 01-21.
- *Remplacer les joints et bagues-joints lors des travaux de montage.*
- *Les raccords de flexibles sont freinés par des colliers à vis et des colliers de serrage.*
- *Toujours remplacer les colliers de serrage par des colliers à vis.*

Simpo PDF Merge and Split Unregistered Version - http://www.simpopdf.com

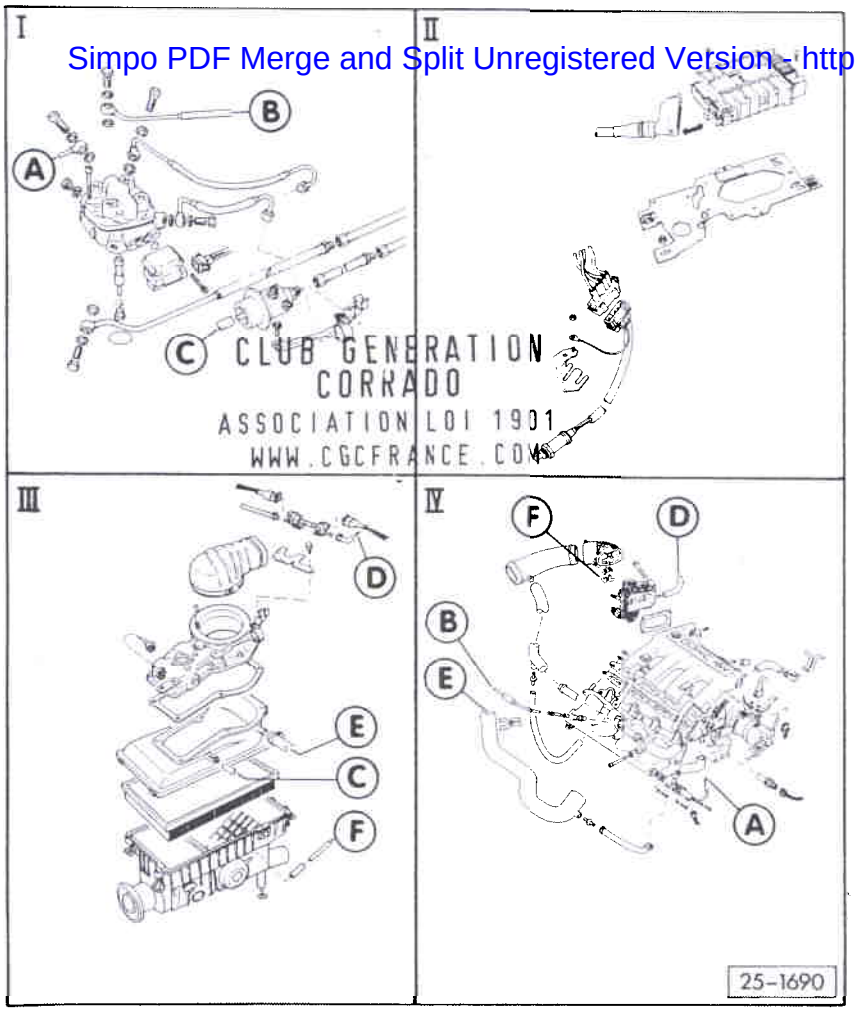

♦ *Ne pas utiliser de produits d'étanchéité aux silicones. Les particules de silicone du produit aspirées par le moteur endommagent la sonde lambda.*

♦ *Une tension minimum de 10,5 V est indispensable pour assurer un fonctionnement irréprochable des composants électriques.*

Mesures de sécurité
=> page 25-20

Règles de propreté
=> page 25-21

Caractéristiques techniques
=> page 25-22

Raccords de dépression
=> page 25-61

I => page 25-6

II => page 25-9

III => page 25-11

IV => page 25-14

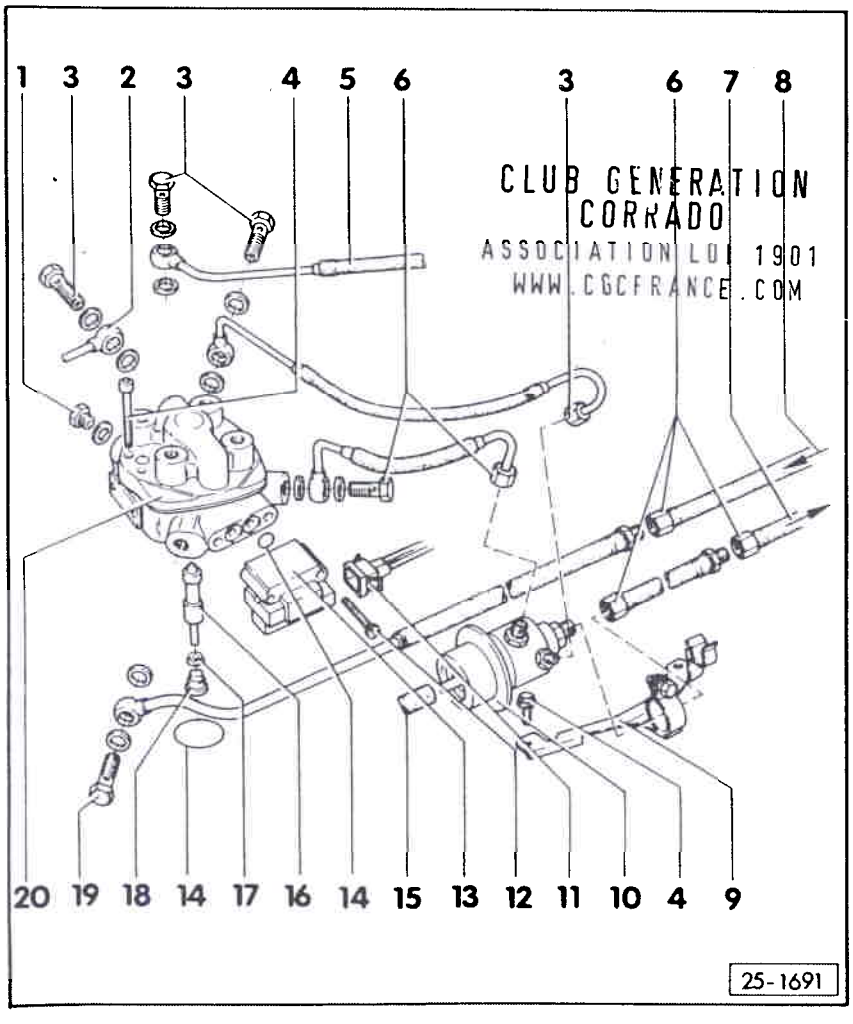

Partie I

1- Vis d'obturation, 10 Nm
♦ Raccord de mesure pour contrôles de pression

2- Vers l'injecteur de départ à froid
♦ => page 25-16, -21-

3- 10 Nm

4- 3,5 Nm

5- Vers l'injecteur
♦ => page 25-17, -33-

6- 20 Nm

7- Conduite de retour
♦ Bleue
♦ Vers l'accumulateur de pompe
=> Groupe de réparation 20, Pièces du système d'alimentation : dépose et repose

8- Conduite d'alimentation
♦ Noire
♦ Venant de l'acculumateur de pression
=> Groupe de réparation 20, Pièces du système d'alimentation : dépose et repose

Simpo PDF Merge and Split Unregistered Version - http://www.simpopdf.com

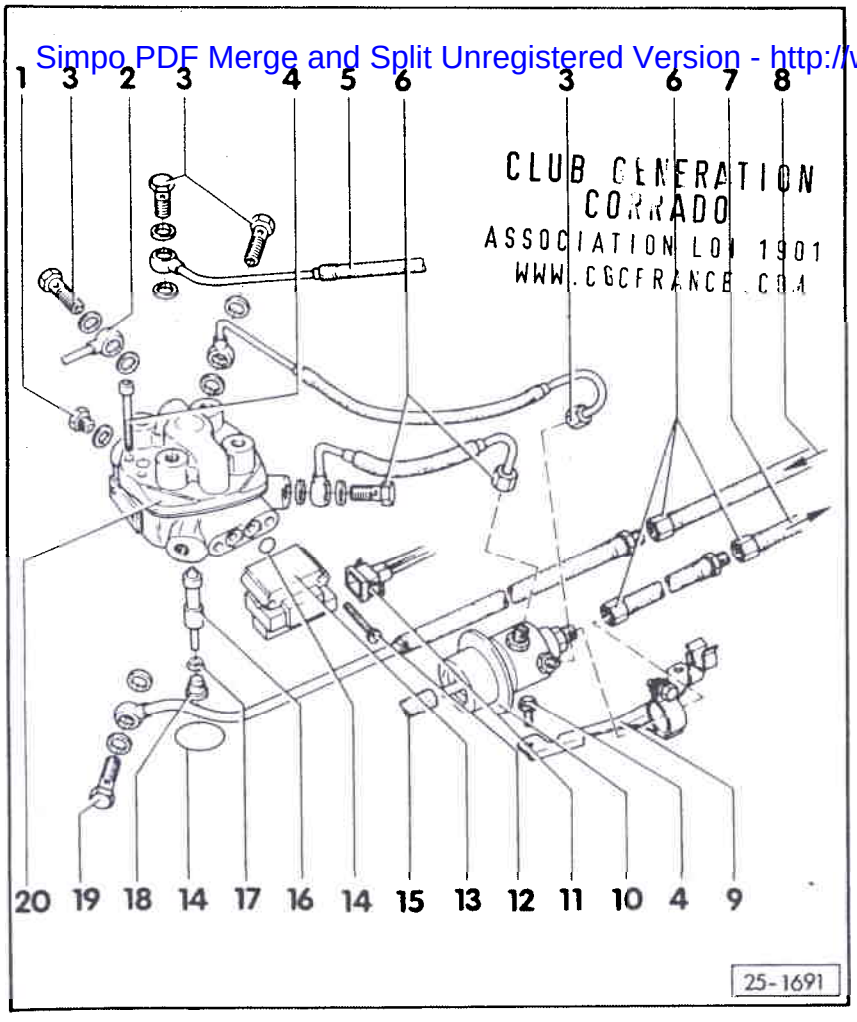

9- Support
♦ Fixé au débitmètre d'air
=> page 25-12, -10-

10- Régulateur de pression à membrane
♦ Contrôler => page 25-51, Pression d'alimentation, différentielle et de retenue : contrôle

11- Fiche de raccordement
♦ Grise

12- Vis
♦ Antimagnétique

13- Actionneur de pression (N73)**
♦ Contrôle de pression => page 25-51, Pression différentielle : contrôle
♦ Résistance : 15...25 Ω

14- Joint torique
♦ Remplacer

15- Vers le filtre à air
♦ => page 25-12, -14-

16- Piston de commande
♦ Contrôler le levier de réglage et le piston de commande => page 25-43
♦ Déposer et reposer le piston de commande => page 25-47

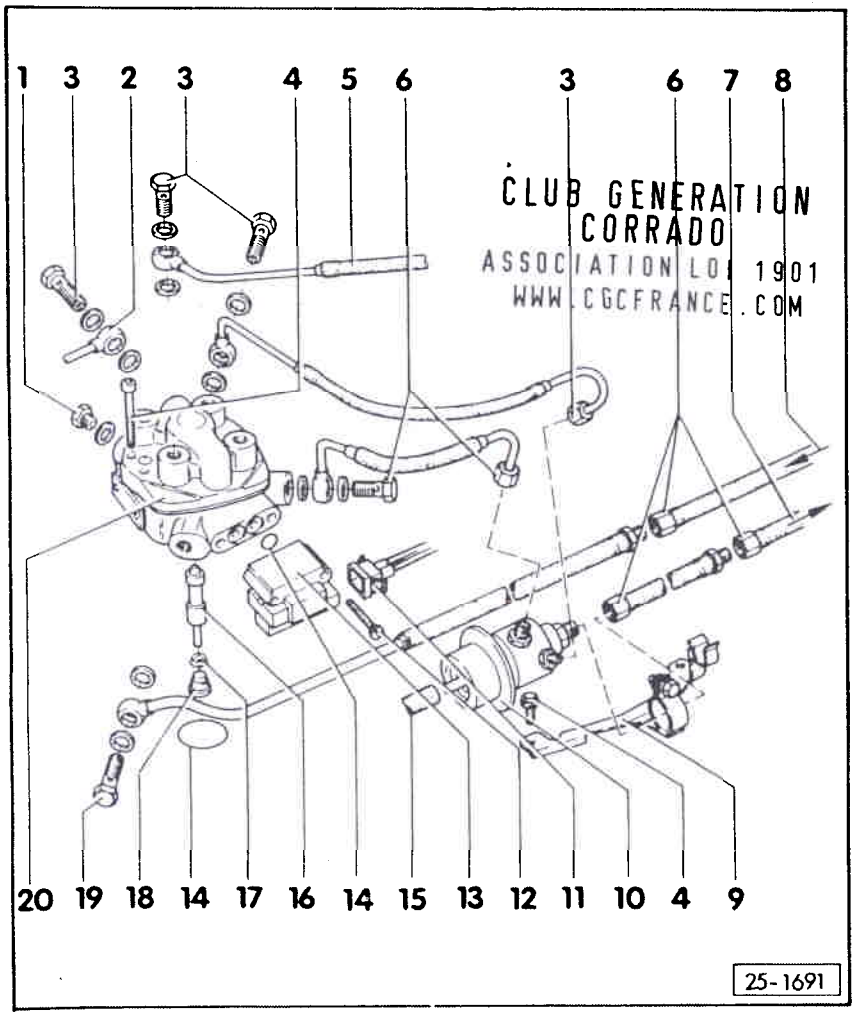

17- Bague-joint
♦ Petit Ø orienté vers le piston de commande
♦ N'assure l'étanchéité que lorsque le plateau-sonde est en position de repos

18- Vis de butée du piston de commande
♦ Régler => page 25-44, Course à vide sur le doseur-ditributeur de carburant : réglage

19- 20 Nm
♦ En cas d'anomalies du comportement sur route, monter une vis creuse à la place du mini-filtre

20- Doseur-distributeur de carburant
♦ Contrôler => page 25-56, Mesure comparative du débit d'injection
♦ Après la repose du doseur-distributeur de carburant, contrôler la course à vide du plateau-sonde et la régler si nécessaire => page 25-44.

Simpo PDF Merge and Split Unregistered Version - http://www.simpopdf.com

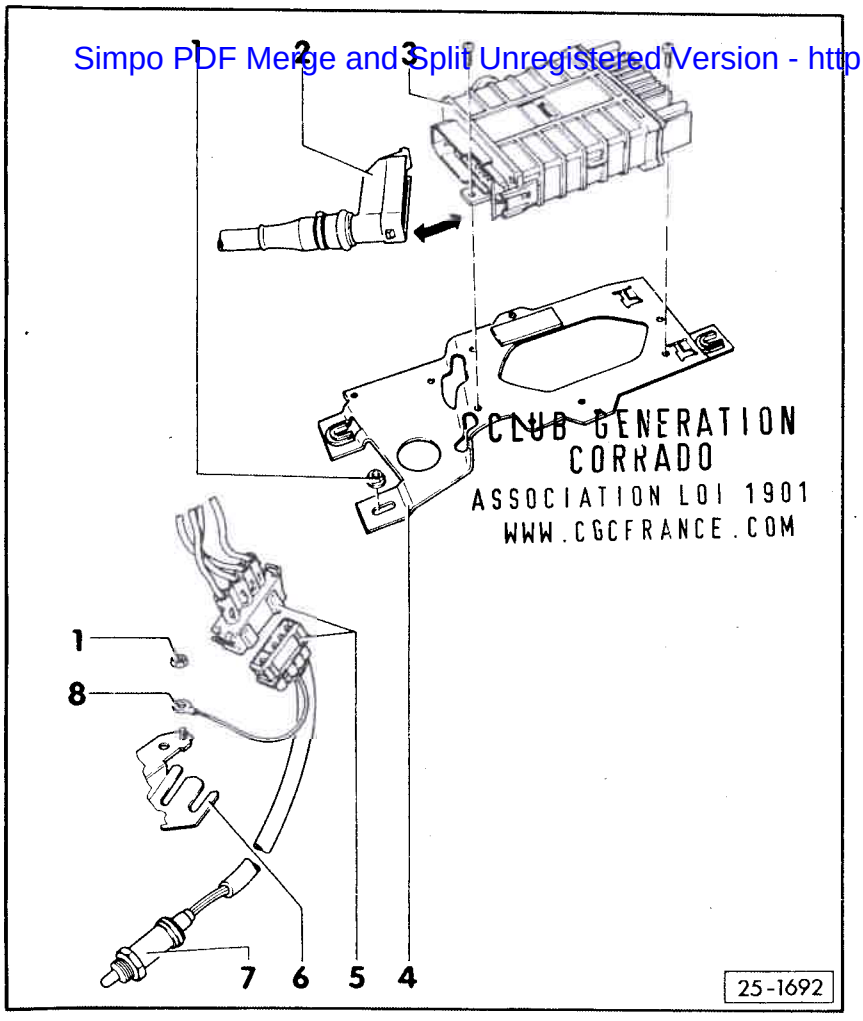

CLUB GENERATION
CORRADO
ASSOCIATION LOI 1901
WWW.CGCFRANCE.COM

1- 20 Nm

2- Fiche de raccordement
- Débrancher ou rebrancher la fiche lorsque le contact d'allumage est coupé

3- Appareil de commande KE-Motronic (J204)*
- Pour système d'injection, régulation lambda, électrovanne du réservoir à charbon actif, limitation du régime par le relais de la pompe à carburant, allumage, ainsi qu'autodiagnostic
- Emplacement de montage : dans le caisson d'eau à droite

4- Support
- Pour la dépose, retirer la grille de protection contre les feuilles

5- Connexion à fiche à 4 raccords
- Contacts 1 et 2 pour chauffage de sonde, contact 4 = câble de sonde

6- Support
- Sur le palier de moteur de droite

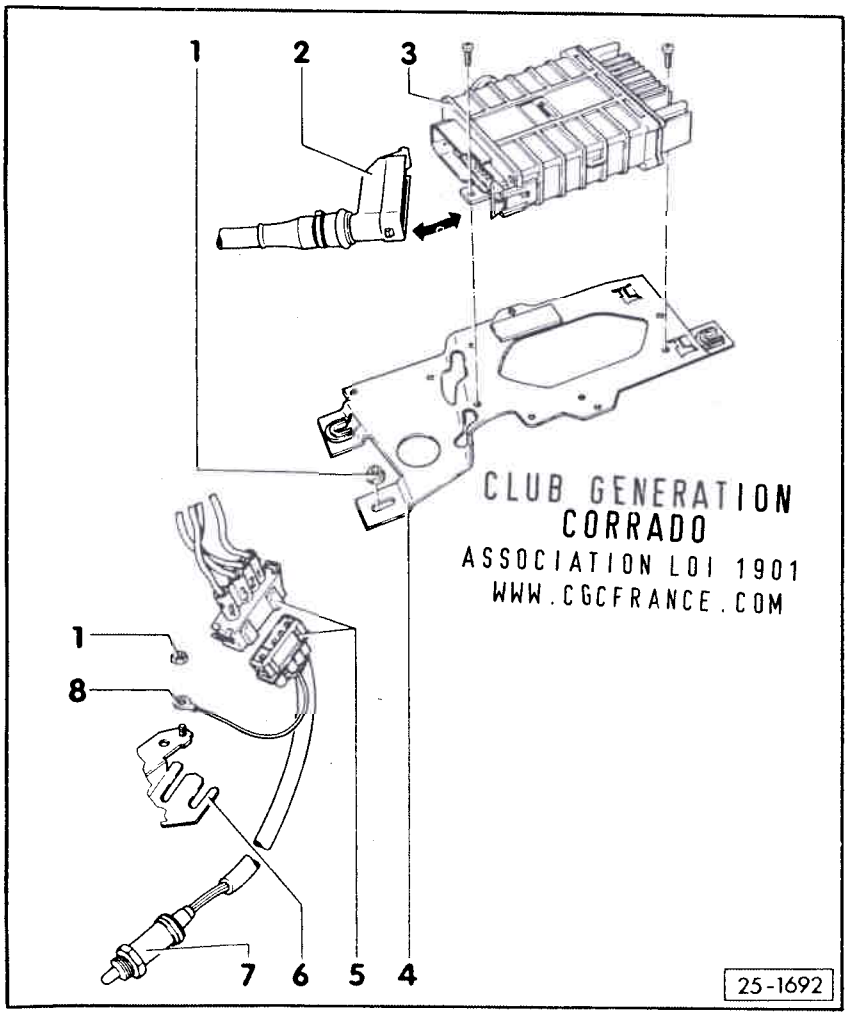

CLUB GENERATION
CORRADO
ASSOCIATION LOI 1901
WWW.CGCFRANCE.COM

7- Sonde lambda (G39)*, 50 Nm
- Emplacement de montage : dans le catalyseur
- Graisser de G5 le filetage uniquement ; le G5 ne doit pas parvenir dans les fentes du corps de la sonde
- Contrôler l'alimentation en tension du chauffage de sonde entre les contacts 1 et 2 : env. tension de la batterie lorsque le moteur tourne
- Contrôler la continuité électrique du chauffage de sonde

8- Connexion de masse

Simpo PDF Merge and Split Unregistered Version - http://www.simpopdf.com

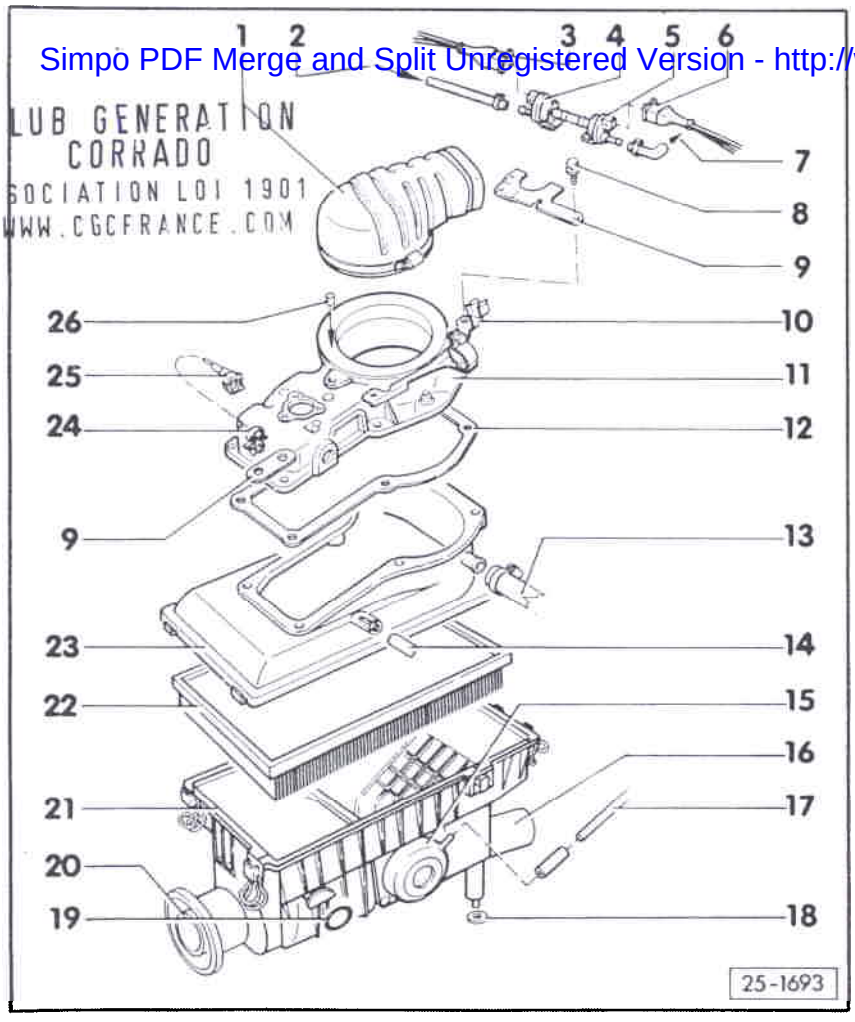

CLUB GENERATION CORRADO
ASSOCIATION LOI 1901
WWW.CGCFRANCE.COM

1- Tubulure d'admission

2- Venant du réservoir à charbon actif
- ♦ Système de réservoir à charbon actif :

=> Groupe de réparation 20, Pièces du système d'alimentation : dépose et repose, Système de réservoir à charbon actif

3- Fiche de raccordement
- ♦ Grise

4- Electrovanne 1 du réservoir à charbon actif (N80)**
- ♦ Grise
- ♦ Résistance : 30...60 Ω

5- Electrovanne 2 du réservoir à charbon actif (N115)
- ♦ Noire
- ♦ Contrôler :

=> Groupe de réparation 20, Pièces du système d'alimentation : dépose et repose, Système de réservoir à charbon actif

6- Fiche de raccordement
- ♦ Noire

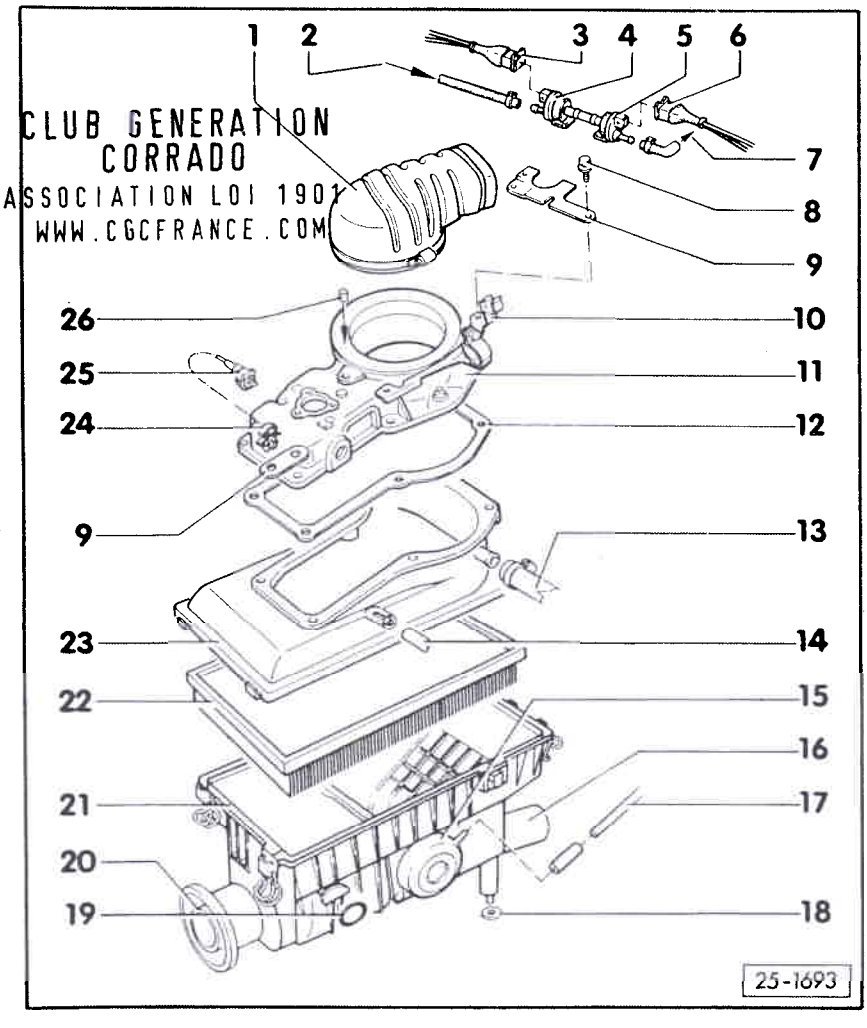

CLUB GENERATION CORRADO
ASSOCIATION LOI 1901
WWW.CGCFRANCE.COM

7- Vers l'ajutage de papillon
- ♦ => page 25-14, -8-

8- 3,5 Nm

9- Support

10- Support
- ♦ Pour régulateur de pression à membrane
  => page 25-7, -9-

11- Débitmètre d'air
- ♦ Contrôler le levier de réglage et le piston de commande => page 25-43
- ♦ Contrôler la position de repos et la course à vide du plateau-sonde => page 25-44
- ♦ Contrôler le potentiomètre du débitmètre d'air*
  => page 25-49

12- Joint
- ♦ Remplacer

13- Vers l'aération du carter-moteur
- ♦ => page 25-17, -32-

14- Vers le régulateur de pression à membrane
- ♦ => page 25-7, -15-

Simpo PDF Merge and Split Unregistered Version - http://www.simpopdf.com

CLUB GENERATION CORRADO
ASSOCIATION LOI 1901
WWW.CGCFRANCE.COM

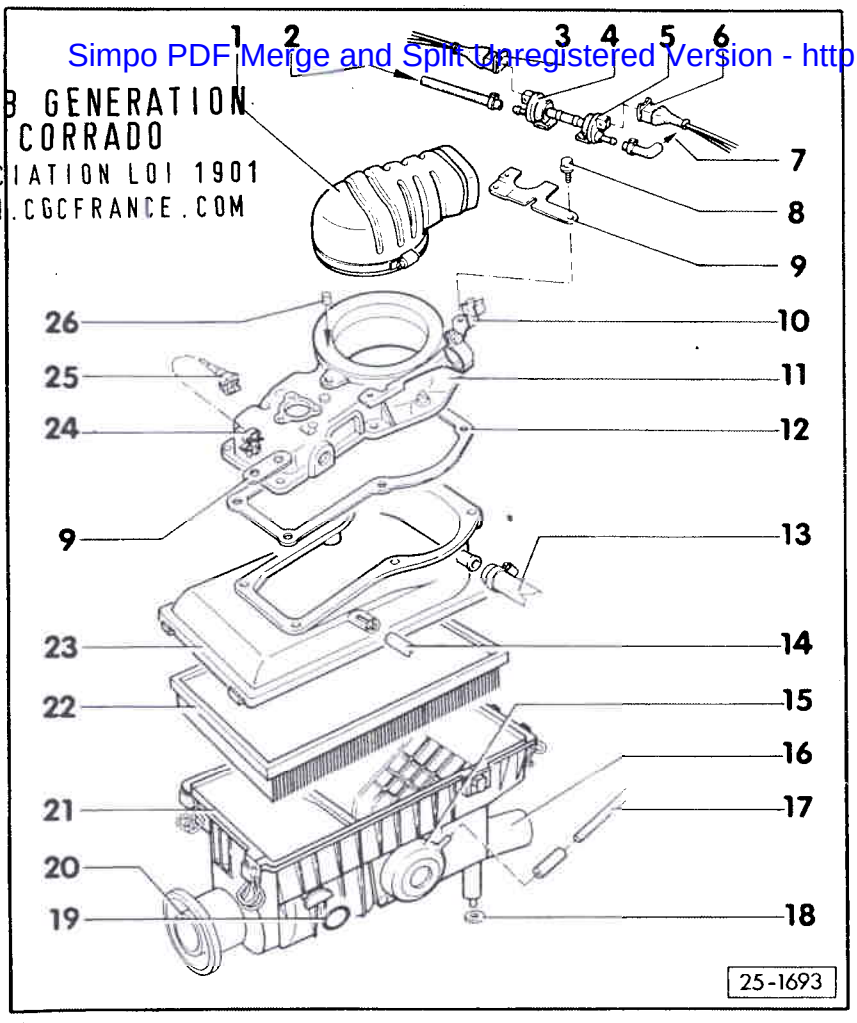

15- Clapet de régulation pour préchauffage de l'air d'admission

16- Admission d'air chaud
♦ Venant du déflecteur d'air chauf

17- Vers le régulateur de température
♦ => page 25-14, -2-

18- Rondelle caoutchouc

19- Bague de maintien

20- Admission d'air froid

21- Corps inférieur du filtre à air

22- Cartouche du filtre à air

23- Corps supérieur du filtre à air

24- Clip

25- Fiche de raccordement

26- Bouchon d'obturation
♦ L'extraire pour régler la teneur en CO

CLUB GENERATION CORRADO
ASSOCIATION LOI 1901
WWW.CGCFRANCE.COM

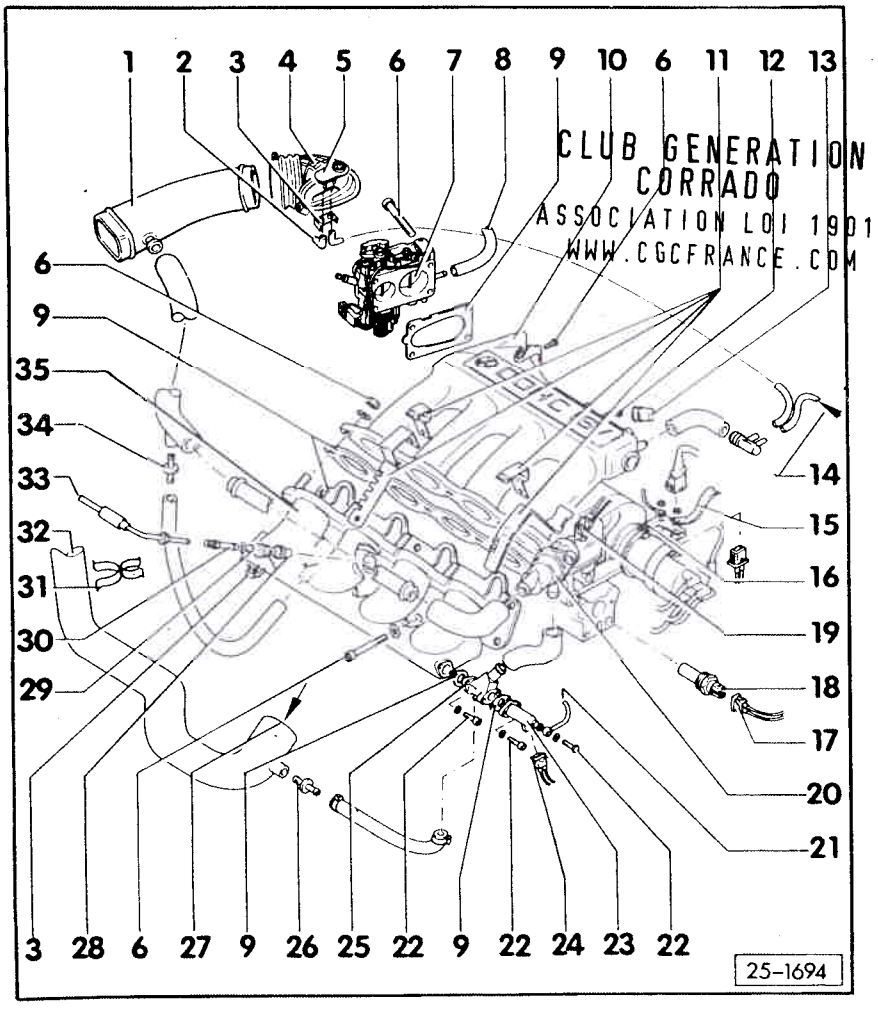

Partie IV

1- Tubulure de raccord

2- Vers le clapet de régulation
♦ => page 25-13, -17-

3- Agrafe

4- Hotte d'air d'admission

5- Régulateur de température
♦ Pour préchauffage de l'air d'admission
♦ Position de montage : petit tuyau de raccordement en laiton ou avec encoche orientée vers le clapet de régulation
♦ Contrôler le préchauffage de l'air d'admission => page 25-59

6- 20 Nm

7- Ajutage de papillon
♦ Avec contacteur de ralenti (F60)* et contacteur de pleine charge (F81)*
♦ Désassembler et assembler => page 25-19

8- Vers l'électrovanne 2
♦ => page 25-12, -7-

9- Joint
♦ Remplacer

Simpo PDF Merge and Split Unregistered Version - http://www.simpopdf.com

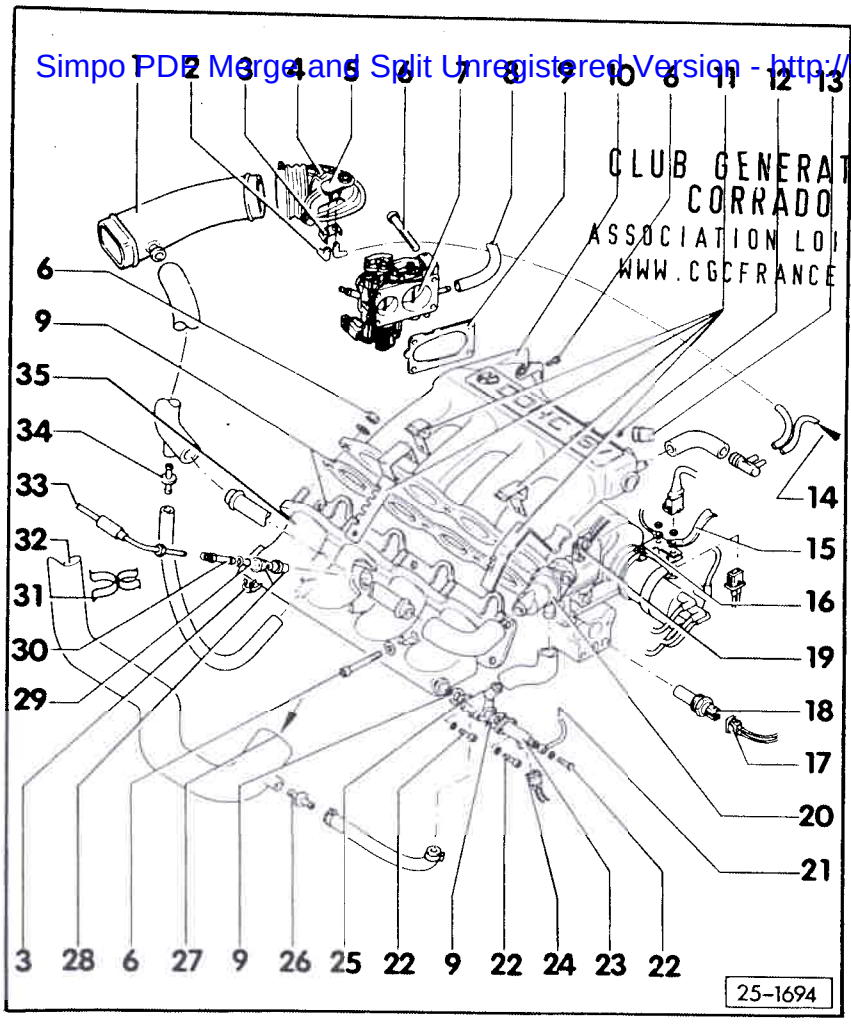

10- Partie supérieure du collecteur d'admission
♦ Commencer par la serrer sur la partie inférieure, puis fixer au niveau des supports

11- Support
♦ Pour conduites d'injection et guide-câble des câbles d'allumage

12- Tube de mesure du CO
♦ Contrôler la teneur en CO => page 25-23, Réglage du ralenti

13- Capuchon d'obturation
♦ Veiller au positionnement étanche

14- Venant de l'indicateur multifonction/climatiseur
♦ Raccords de dépression => page 25-61

15- Tresse de masse

16- Connexion de masse du moteur

17- Fiche de raccordement
♦ Blanche

18- Transmetteur de température de liquide de refroidissement (G62)*
♦ Contrôler => page 25-36

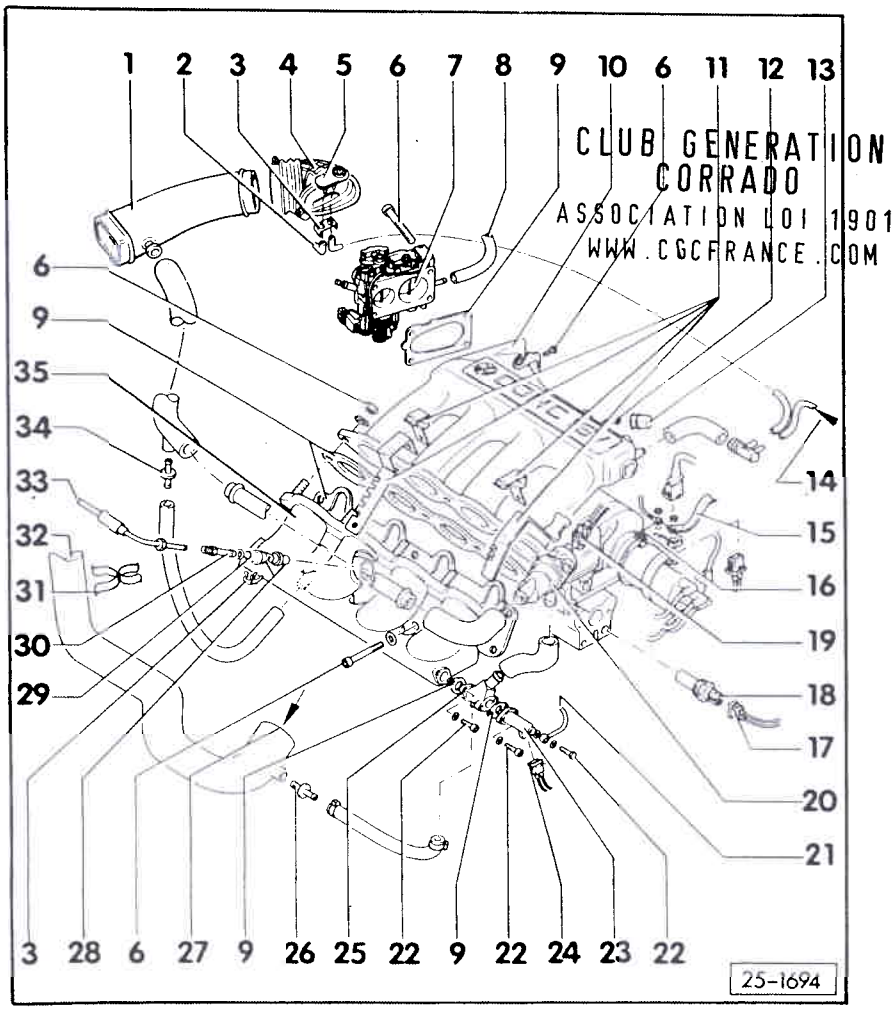

19- Fiche de raccordement
♦ Grise

20- Soupape de stabilisation du ralenti (N71)**
♦ Résistance : 4...12 Ω

21- Vers le doseur-distributeur de carburant
♦ => page 25-6, -2-

22- 10 Nm

23- Injecteur de départ à froid (N17)**
♦ Contrôler la forme du jet, la durée d'injection et l'étanchéité => page 25-42

24- Fiche de raccordement
♦ Bleue

25- Ajutage

26- Raccord
♦ Rouge
♦ Avec calibrage

27- Venant du carter d'aération de l'aération du carter-moteur
♦ Retirer pour le réglage de la teneur en CO => page 25-23, Réglage du ralenti

Simpo PDF Merge and Split Unregistered Version - http://www.simpopdf.com

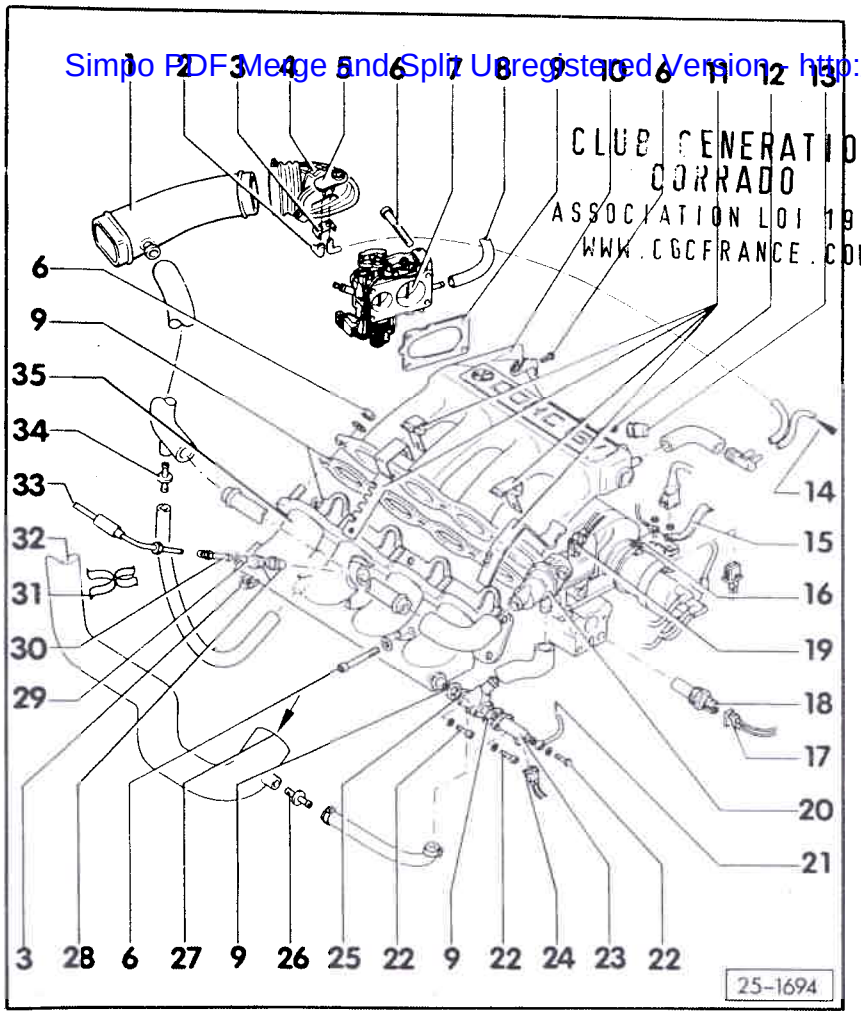

28- Embout pour injecteur, 20 Nm
- ♦ Mettre en place la partie supérieure avec du produit de scellement D6
- ♦ Déposer et reposer avec 3135

29- Joints toriques
- ♦ Remplacer
- ♦ Humecter d'essence avant le montage

30- Injecteur
- ♦ Avec appoint d'air
- ♦ Contrôler => page 25-56, Mesure comparative du débit d'injection
- ♦ Contrôler la pression d'injection avec le contrôleur d'injecteurs V.A.G 1349 : Valeur assignée : pression de 3,7...4,8 bar

31- Clip de maintien

32- Vers le filtre à air
- ♦ => page 25-12, -13-

33- Vers le doseur-distributeur de carburant
- ♦ => page 25-6, -5-

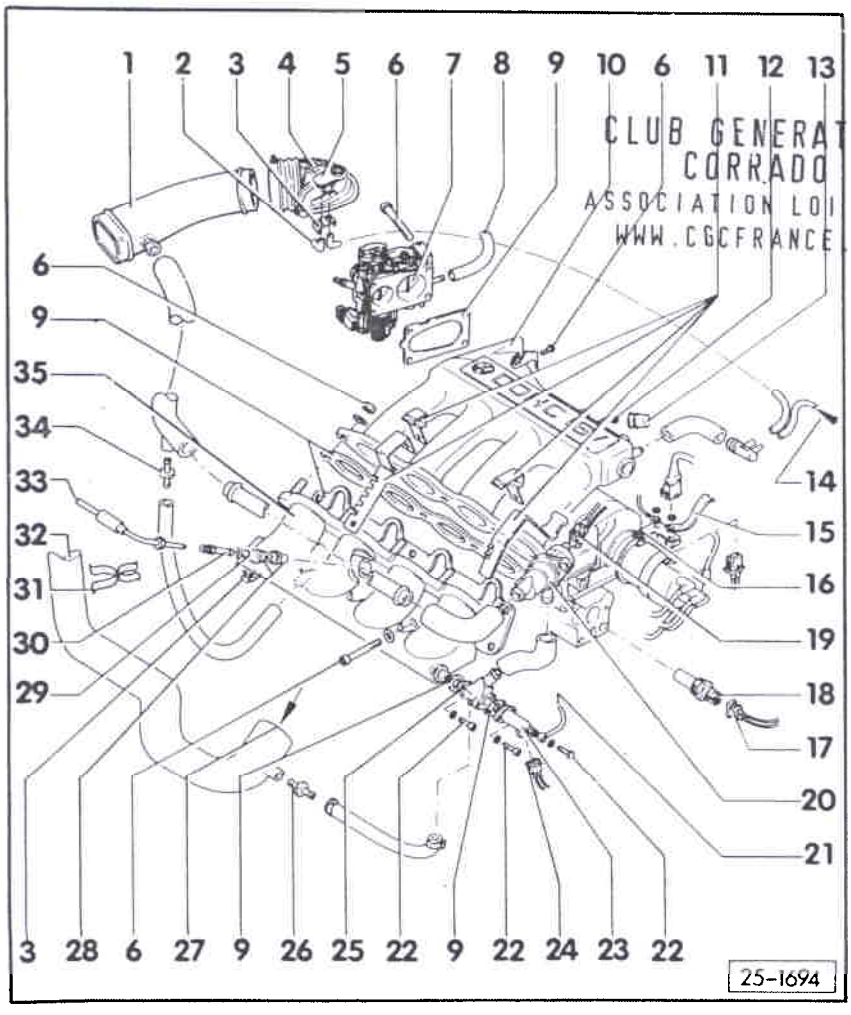

34- Raccord
- ♦ Bleu
- ♦ Avec calibrage

35- Partie inférieure du collecteur d'admission

Simpo PDF Merge and Split Unregistered Version - http://www.simpopdf.com

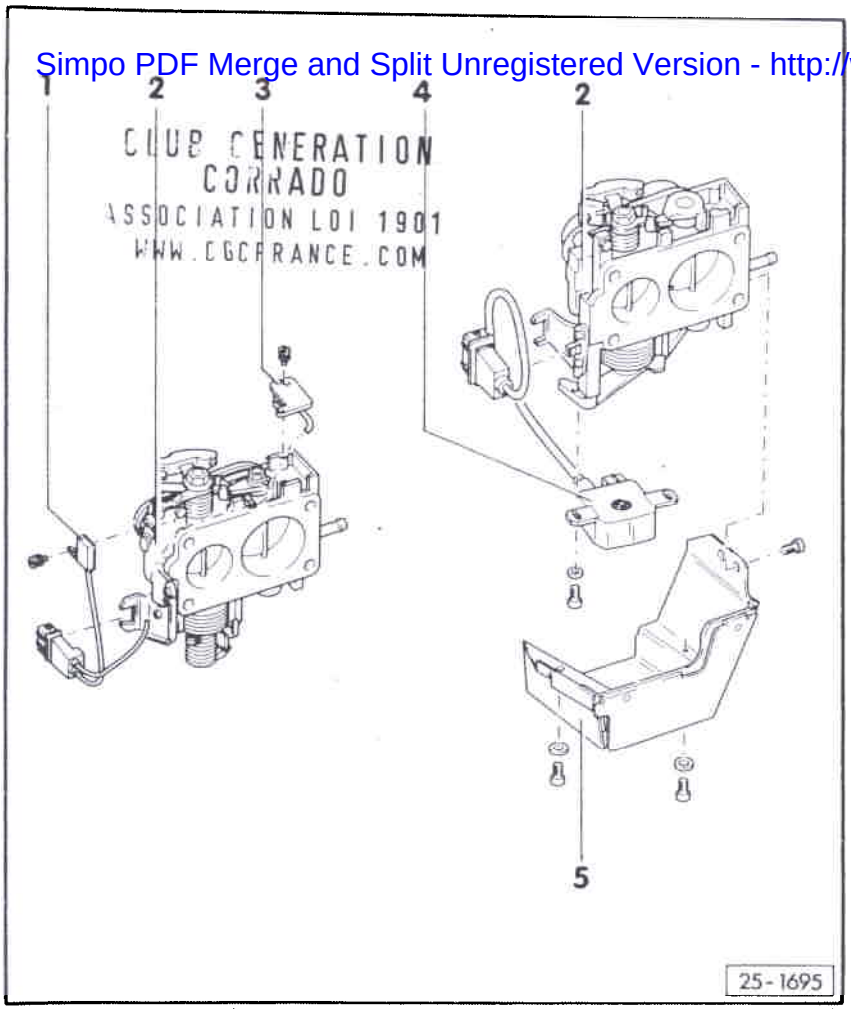

CLUB GENERATION CORRADO
ASSOCIATION LOI 1901
WWW.CGCFRANCE.COM

AJUTAGE DE PAPILLON : DESASSEMBLAGE ET ASSEMBLAGE

1- Contacteur de ralenti (F60)*
- ♦ Contrôler et régler => page 25-38

2- Ajutage de papillon
- ♦ Si la vis de butée déplace le cran I, remplacer l'ajutage de papillon

3- Contacteur de pleine charge (F81)*
- ♦ Contrôler et régler => page 25-38

4- Potentiomètre de papillon avec contacteurs de ralenti* et de pleine charge*
- ♦ Pour véhicules à BV automatique
- ♦ Contrôler les contacteurs de ralenti et de pleine charge => page 25-38
- ♦ Régler => page 25-41

5- Tôle calorifuge

MESURES DE SECURITE

Afin d'éviter tous dommages corporels et/ou l'endommagement du système d'allumage et d'injection, tenir compte de ce qui suit :

- ♦ Ne pas toucher ni débrancher les câbles d'allumage lorsque le moteur tourne ou se trouve au régime de lancement.
- ♦ Ne débrancher et rebrancher les câbles du système d'allumage et d'injection - y compris les câbles des appareils de mesure - que lorsque le contact d'allumage est coupé.
- ♦ Pour faire tourner le moteur au régime de lancement sans le lancer (par ex. pour le contrôle du taux de compression), débrancher la fiche du transmetteur de Hall (allumeur).

Simpo PDF Merge and Split Unregistered Version - http://www.simpopdf.com

REGLES DE PROPRETE

Lors de travaux à effectuer sur le système d'alimentation/d'injection, respecter scrupuleusement les "5 règles" de propreté suivantes :

- Nettoyer à fond les points de raccord et la zone avoisinante avant le desserrage des pièces.
- Placer les pièces déposées sur une surface propre et les couvrir. Ne pas utiliser de chiffons pelucheux !
- Couvrir soigneusement ou obturer les composants qui ont été ouverts lorsque la réparation ne peut pas être exécutée immédiatement.
- Ne reposer que des pièces propres : ne sortir les pièces de rechange de leur emballage qu'immédiatement avant la pose.
  Ne pas utiliser de pièces ayant été conservées hors de leur emballage (par ex. dans une caisse à outils, etc).
- Lorsque le système est ouvert :
  Eviter de travailler à l'air comprimé.
  Eviter de déplacer le véhicule.

CLUB GENERATION CORRADO
ASSOCIATION LOI 1901
WWW.CGCFRANCE.COM

CARACTERISTIQUES TECHNIQUES

Lettres-repères moteur		9A
Contrôle du ralenti 2)		
Point d'allumage	° avant PMH	4...8 1)
Régime de ralenti	1/min	800...1000 1)
Teneur en CO	% vol.	0,2...1,2 1)
Appareil de commande KE-Motronic		
Limitation du régime	1/min	7000

Autres valeurs de contrôle et de réglage => Etapes de réparation

1) Valeurs actualisées :
=> Classeur "Test des gaz d'échappement et du ralenti"

2) Régime de ralenti non réglable, tenir compte des conditions de contrôle et de réglage => page 25-23.

Simpo PDF Merge and Split Unregistered Version - http://www.simpopdf.com

- Température de l'huile moteur : 80 °C mini.
- Consommateurs électriques hors circuit (lors du contrôle et du réglage, le ventilateur du radiateur ne doit pas fonctionner).
- Climatiseur hors circuit.
- Dispositif manométrique non raccordé.
- Si des conduites d'injection ont été desserrées ou remplacées, amener plusieurs fois le moteur à 3000/min et le laisser tourner au moins 2 minutes au ralenti avant de procéder au réglage.
- Le système d'échappement doit être étanche.
- Réglage du câble d'accélérateur correct
  => Groupe de réparation 20, Pièces du système d'alimentation : dépose et repose, Câble d'accélérateur : réglage.
- Pas de défaut dans la mémoire de défauts
  => page 01-7, Mémoire de défauts : interrogation et effacement.
- Lecteur de défauts V.A.G 1551 raccordé.

CLUB GENERATION
CORRADO
ASSOCIATION LOI 1901
WWW.CGCFRANCE.COM

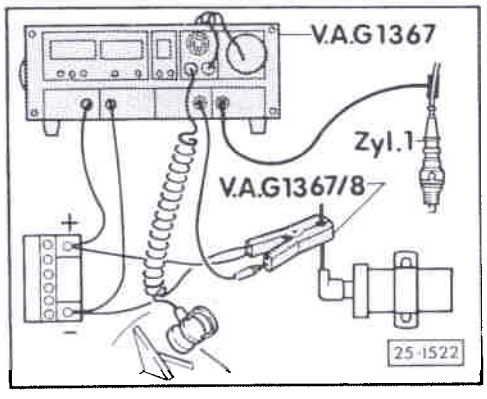

< - Raccorder le contrôleur d'allumage V.A.G 1367 avec la pince à impulsions V.A.G 1367/8 ou le contrôleur d'allumage V.A.G 1767.

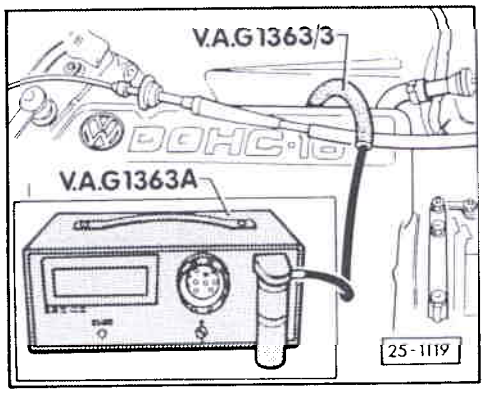

< - Raccorder l'analyseur de gaz V.A.G 1363A au tube de mesure du CO, avec l'adaptateur V.A.G 1363/3.

- Lancer le moteur et le faire tourner au ralenti.
- Utiliser le lecteur de défauts en tenant compte des instructions affichées à l'écran :
- Entrer le code 1 pour "Transmission rapide des données".
- Entrer le code 01 pour sélectionner l'adresse "Electronique moteur" et valider avec la touche Q.
- Appuyer sur la touche ->.
- Entrer le code 04 pour la fonction "Amorcer le réglage de base" et valider avec la touche Q.

Simpo PDF Merge and Split Unregistered Version - http://www.simpopdf.com

Amorcer le réglage de base HELP Entrer numéro de groupe d'affichage XX

<

Affichage à l'écran :

- Entrer le code 00 pour "Numéro de groupe d'affichage" et valider avec la touche Q.

Système en réglage de base ->
1 2 3 4 5 6 7 8 9

<

Affichage à l'écran :

- Observer la zone d'affichage 9 :
  La valeur chiffrée doit être de 5.

Si une autre valeur chiffrée est affichée :

=> *page 01-31, Tableau récapitulatif des valeurs chiffrées dans la zone d'affichage 9.*

- Contrôler le point d'allumage.
  Valeur de contrôle : 4...8° avant PMH*

- Le cas échéant, régler le point d'allumage en tournant l'allumeur.
  Valeur de réglage : 6 ± 1° avant PMH*

Nota :

Repère du point d'allumage pour réglage avec lampe stroboscopique => page 28-11.

* Valeurs actualisées :
=> Classeur "Test des gaz d'échappement et du ralenti".

- Contrôler le régime de ralenti (non réglable).
  Valeur assignée : 800...1000/min*

- Contrôler la teneur en CO.
  Valeur assignée : 0,2...1,2 % vol.*

* Valeurs actualisées :
=> Classeur "Test des gaz d'échappement et du ralenti".

Si la teneur en CO se trouve dans les tolérances :

- Appuyer sur la touche ->.

- Entrer le code 06 correspondant à la fonction "Terminer la transmission des données" et valider avec la touche Q.

Si la teneur en CO se trouve hors des tolérances, la régler en procédant comme suit :

- Couper le contact d'allumage.

CLUB GENERATION CORRADO
ASSOCIATION LOI 1901
WWW.CGCFRANCE.COM

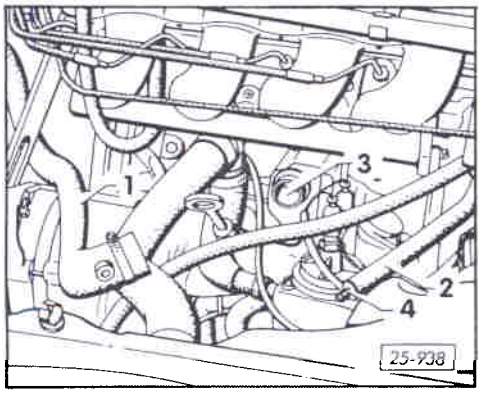

<

- Débrancher du carter d'aération -3- les flexibles d'aération du carter-moteur -1- et -2-, les séparer et les poser de façon à ce que seul de l'air frais puisse être aspiré. Le raccord -4- à orifice calibré doit rester dans le flexible -2-.

Simpo PDF Merge and Split Unregistered Version - http://www.simpopdf.com

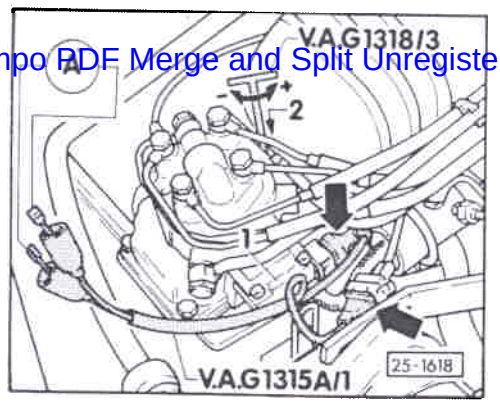

- Raccorder le multimètre à main V.A.G 1526 commuté sur mesure de l'intensité et l'actionneur de pression -1- et au faisceau de câbles du moteur, à l'aide du câble de mesure V.A.G 1315A/1 -flèches-.

- Mettre le contact d'allumage.
  Le courant de commande (90...110 mA) affiché doit être positif, sinon, intervertir les raccords de contrôle du câble de mesure.

- Lancer le moteur et le faire tourner au ralenti.

- Amener de nouveau le système en "Réglage de base" => à partir de la page 25-24.

- Régler le courant de commande en agissant sur la "vis de réglage du CO" -2-.
  Valeur de réglage : 2,5 ± 2,5 mA*

  Le courant de commande doit varier, sinon contrôler la sonde lambda et la régulation lambda => page 25-29.

* Valeurs actualisées :
=> Classeur "Test des gaz d'échappement et du ralenti".

CLUB GENERATION
CORRADO
ASSOCIATION LOI 1901
WWW.CGCFRANCE.COM

Nota :

- *Lors du réglage, ne pas abaisser la clé de réglage.*
- *Ne pas accélérer lorsque la clé de réglage est en place.*
- *Après chaque réglage, retirer la clé de réglage et accélérer avant de lire le courant de commande.*

- Interroger et effacer la mémoire de défauts => page 01-7.

Simpo PDF Merge and Split Unregistered Version - http://www.simpopdf.com

Contrôle avec le lecteur de défauts V.A.G 1551 sur fonction "Lire le bloc de valeurs de mesure", contrôle au ralenti.

- Lecteur de défauts V.A.G 1551 raccordé et amené en fonction "Lire le bloc de valeurs de mesure" (numéro de groupe d'affichage 00)
  => page 01-27, Lecture du bloc de valeurs de mesure.
- Température de l'huile-moteur : 80 °C mini.
- Réglage du ralenti satisfaisant.
- Système d'échappement étanche entre le catalyseur et la culasse.
- Alimentation en tension du chauffage de la sonde lambda satisfaisante.

Lire bloc de valeurs de mesure ->
1 2 3 4 5 6 7 8 9 10

< Affichage à l'écran :
(1...10 = zones d'affichage)

Ne poursuivre le contrôle que si :

- la température du liquide de refroidissement est supérieure à 80 °C (valeur affichée dans la zone 1 inférieure à 63).

- Relever le signal de la sonde lambda (intégrateur lambda) dans la zone d'affichage 6.
  Valeur assignée : la valeur affichée doit osciller.

CLUB GENERATION CORRADO
ASSOCIATION LOI 1901
WWW.CGCFRANCE.COM

Si la valeur affichée oscille :

- Appuyer sur la touche ->.
- Entrer le code 06 pour "Terminer la transmission des données" et valider avec la touche Q.

Si la valeur affichée n'oscille pas :

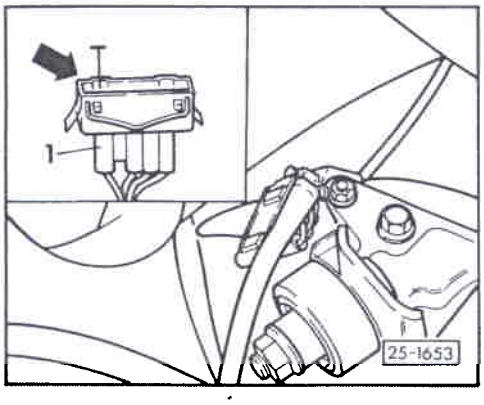

< - Débrancher la connexion à fiche à 4 raccords de la sonde lambda (fixée sur le palier de moteur de droite).

- Mettre le câble allant à l'appareil de commande - contact 4 - à la masse (-) à l'aide des câbles auxiliaires de V.A.G 1594.
  Valeur assignée : la valeur affichée doit augmenter.

Si la valeur affichée augmente :

- Couper le contact d'allumage et remplacer la sonde lambda.
- Interroger et effacer la mémoire de défauts => page 01-7.

Si la valeur affichée n'augmente pas :

- Procéder au contrôle électrique, étape de contrôle 13 => page 01-33
  Si nécessaire, remplacer l'appareil de commande (J204).
- Interroger et effacer la mémoire de défauts => page 01-7.

Simpo PDF Merge and Split Unregistered Version - http://www.simpopdf.com

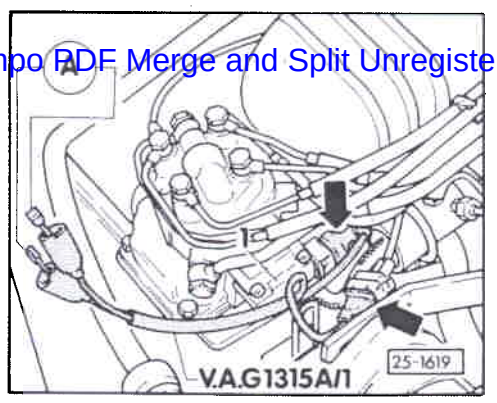

ENRICHISSEMENT POUR POST-DEMARRAGE ET PHASE DE RECHAUFFEMENT : CONTROLE

- Température de l'huile-moteur : 60 °C mini.

- Aucun défaut stocké dans la mémoire de défauts
  => page 01-7, Mémoire de défauts : interrogation et effacement.

< - Raccorder le multimètre à main V.A.G 1526 commuté sur mesure de l'intensité à l'actionneur de pression -1- et au faisceau de câbles du moteur -flèches-, à l'aide du câble de mesure V.A.G 1315A/1 et des câbles auxiliaires de V.A.G 1594.

- Mettre le contact d'allumage.
  Le courant de commande (90...100 mA) affiché doit être positif, sinon, intervertir les raccords de contrôle du câble de mesure.

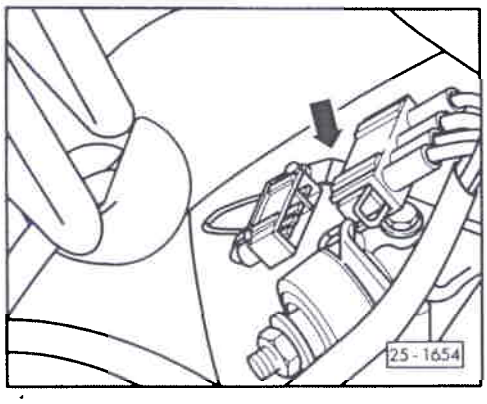

< - Débrancher la connexion à fiche à 4 raccords de la sonde lambda (fixée sur le palier de moteur de droite).

CLUB GENERATION
CORRADO
ASSOCIATION LOI 1901
WWW.CGCFRANCE.COM

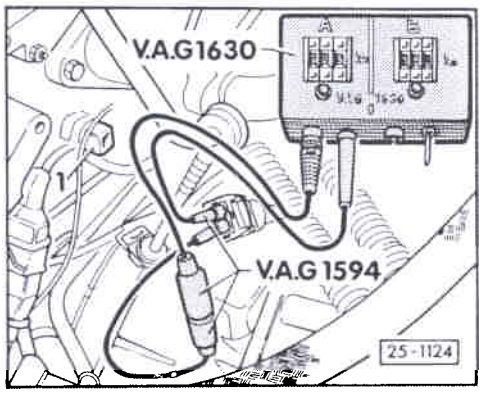

< - Débrancher la fiche du transmetteur de température de liquide de refroidissement (G62).

- Régler le potentiomètre numérique V.A.G 1630 - côté A - sur 2,5 kΩ et le raccorder à la fiche débranchée à l'aide des câbles auxiliaires de V.A.G 1594.

- Lancer le moteur et le faire tourner au ralenti.
  Le courant de commande doit se régler pour
  env. 6...9 secondes sur 12...35 mA.

  Ensuite, le courant de commande doit retomber lentement à
  14...18 mA.

Si les valeurs assignées ne sont pas atteintes :

- Effectuer le contrôle électrique, étape de contrôle A => page 01-33 ; si nécessaire, remplacer l'appareil de commande (J204).

- Interroger et effacer la mémoire de défauts => page 01-7.

Simpo PDF Merge and Split Unregistered Version - http://www.simpopdf.com

ENRICHISSEMENT POUR ACCELERATION ET COUPURE D'ALIMENTATION EN DECELERATION : CONTROLE

Contrôle avec le lecteur de défauts V.A.G 1551 sur fonction "Lire bloc de valeurs de mesure", contrôle au ralenti.

- Lecteur de défauts V.A.G 1551 raccordé et amené sur la fonction "Lire bloc de valeurs de mesure" (numéro de groupe d'affichage 00)
  => page 01-27, Lecture du bloc de valeurs de mesure.
- Moteur froid.
- Climatiseur hors circuit

Véhicules à BV automatique :

- *Levier sélecteur en position "P" ou "N"*

Lire bloc de valeurs de mesure ->
1 2 3 4 5 6 7 8 9 10

< Affichage à l'écran :
(1...10 = zones d'affichage)

Enrichissement pour accélération : contrôle

Nota :

Le contrôle de l'enrichissement pour accélération ne doit être effectué que si la valeur affichée dans la zone 1 est supérieure à 96 (correspond à une température de liquide de refroidissement inférieure à 60 °C).

- Observer la zone d'affichage 9.

CLUB GENERATION
CORRADO
ASSOCIATION LOI 1901
WWW.CGCFRANCE.COM

- Ouvrir brusquement le papillon puis le refermer (coup d'accélérateur). La valeur chiffrée doit être brièvement de 70.

Coupure d'alimentation en décélération : contrôle

- Laisser tourner le moteur jusqu'à ce que la valeur affichée dans la zone 1 soit inférieure à 95 (correspond à une température de liquide de refroidissement de 60 °C mini).
- Observer la zone d'affichage 9.
- Augmenter le régime à plus de 3000/min.
- Fermer les papillons brusquement. La valeur chiffrée doit être brièvement de 133.
- Appuyer sur la touche ->.
- Entrer le code 06 pour la fonction "Terminer l'émission" et valider avec la touche Q.

Si les valeurs chiffrées de la zone 9 ne sont pas atteintes :

=> page 01-31, Tableau récapitulatif des valeurs chiffrées dans la zone d'affichage 9.

Simpo PDF Merge and Split Unregistered Version - http://www.simpopdf.com

- Contrôler le contacteur de ralenti et de pleine charge => page 25-38.
- Effectuer le contrôle électrique, contrôle A => page 01-33.
  Si nécessaire, remplacer l'appareil de commande (J204).
- Interroger et effacer la mémoire de défauts => page 01-7.

SIGNAL DU TACHYMETRE : CONTROLE

Effectuer le contrôle avec le lecteur de défauts V.A.G 1551 commuté sur la fonction "Lire bloc de valeurs de mesure", le contact d'allumage étant mis.

- Lecteur de défauts V.A.G 1551 raccordé et amené sur la fonction "Lire bloc de valeurs de mesure" (numéro de groupe d'affichage 00)
  => page 01-27, Lecture du bloc de valeurs de mesure.
- Aucune vitesse engagée.

Véhicules à boîte automatique :

- *Levier sélecteur en position "N".*

- Soulever la roue avant gauche.

Lire bloc de valeurs de mesure ->
1 2 3 4 5 6 7 8 9 10

< Affichage à l'écran :
(1...10 = zones d'affichage)

CLUB GENERATION CORRADO
ASSOCIATION LOI 1901
WWW.CGCFRANCE.COM

- Observer le signal de vitesse dans la zone d'affichage 8.
- Tourner la roue avant gauche.
  Valeur assignée : doit osciller entre 0 et 1 mini.
- Appuyer sur la touche ->.
- Entrer le code 06 pour la fonction "Terminer l'émission" et valider avec la touche Q.

Si les valeurs assignées ne sont pas atteintes :

- Poursuivre la recherche des pannes d'après le Guide de Dépannage de l'indicateur multifonction dans le classeur "Schémas de parcours du courant, Dépannage Equipement électrique et Emplacement de montage".
- Interroger et effacer la mémoire de défauts => page 01-7.

TRANSMETTEUR DE TEMPERATURE DE LIQUIDE DE REFROIDISSEMENT : CONTROLE

Contrôle avec le lecteur de défauts V.A.G 1551 commuté sur la fonction "Lire bloc de valeurs de mesure", le moteur étant au ralenti.

- Lecteur de défauts V.A.G 1551 raccordé et amené sur la fonction "Lire bloc de valeurs de mesure" (numéro de groupe d'affichage 00)
  => page 01-27, Lecture du bloc de valeurs de mesure.
- Moteur froid.

Simpo PDF Merge and Split Unregistered Version - http://www.simpopdf.com

Lire bloc de valeurs de mesure
1 2 3 4 5 6 7 8 9 10

< Affichage à l'écran :
(1...10 = zones d'affichage)

- Observer la valeur affichée dans la la zone 1 :
  Valeur assignée : la valeur affichée doit baisser régulièrement sans interruption.

- Appuyer sur la touche ->.

- Entrer le code 06 pour "Terminer la transmission des données" et valider avec la touche Q.

Nota :

Si des défauts de fonctionnement du moteur apparaissent dans certaines plages de température et que la valeur affichée ne diminue pas sans interruption, le signal de température est momentanément coupé et le transmetteur doit être remplacé.

Si la valeur affichée ne varie pas :

- Remplacer le transmetteur de température de liquide de refroidissement (G62) ou l'appareil de commande (J204).

- Interroger et effacer la mémoire de défauts => page 01-7.

CLUB GENERATION
CORRADO
ASSOCIATION LOI 1901
WWW.CGCFRANCE.COM

CONTACTEURS DE RALENTI ET DE PLEINE CHARGE : CONTROLE ET REGLAGE

Contrôle avec le lecteur de défauts V.A.G 1551 commuté sur la fonction "Lire bloc de valeurs de mesure", le contact d'allumage étant mis.

- Lecteur de défauts V.A.G 1551 raccordé et amené sur la fonction "Lire bloc de valeurs de mesure" (numéro de groupe d'affichage 00)
  => page 01-27, Lecture du bloc de valeurs de mesure.

Lire bloc de valeurs de mesure ->
1 2 3 4 5 6 7 8 9 10

< Affichage à l'écran :
(1...10 = zones d'affichage)

- Observer la zone d'affichage 9 :
  La valeur chiffrée doit être de 5

Si une autre valeur chiffrée est affichée :

=> page 01-31, Tableau récapitulatif des valeurs chiffrées dans la zone d'affichage 9.

Contacteur de ralenti (F60) : contrôle et réglage

- Ouvrir légèrement le papillon.
  Le contacteur de ralenti doit couper le circuit, la valeur chiffrée doit passer à 4.

Si la valeur chiffrée n'est pas atteinte :

- Procéder au contrôle électrique, étape de contrôle 9 => page 01-33.

Simpo PDF Merge and Split Unregistered Version - http://www.simpopdf.com

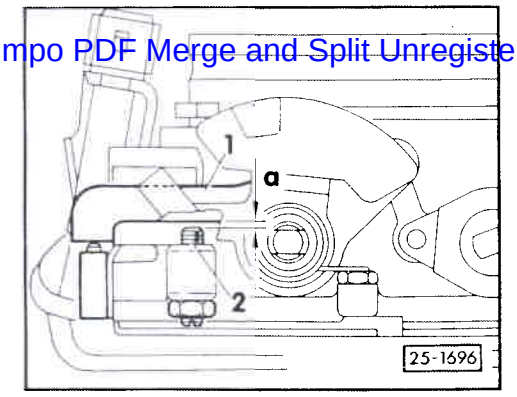

< - Ouvrir lentement le papillon tout en observant le point de commutation - valeur chiffrée 9 - du contacteur de ralenti en plaçant un gabarit entre le levier de papillon -1- et la vis de butée -2-.
Valeur assignée : a = 0,15...0,50 mm avant la butée de ralenti

Si la valeur assignée n'est pas atteinte :

En cas de contacteurs de ralenti et de pleine charge séparés :

- Régler le contacteur de ralenti en le déplaçant.

En cas de contacteurs de ralenti et de pleine charge réunis dans le potentiomètre de papillon pour BV automatique :

=> page 25-41, Potentiomètre de papillon : réglage

Contacteur de pleine charge (F81) : contrôle et réglage

- Ouvrir le papillon à fond.
Le contacteur de pleine charge doit se mettre en circuit, la valeur chiffrée doit passer à 6.

Si la valeur chiffrée n'est pas atteinte :

- Procéder au contrôle électrique, étape de contrôle 10 => page 01-33.

CLUB GENERATION
CORRADO
ASSOCIATION LOI 1901
WWW.CGCFRANCE.COM

Uniquement en cas de contacteurs de ralenti et de pleine charge séparés :

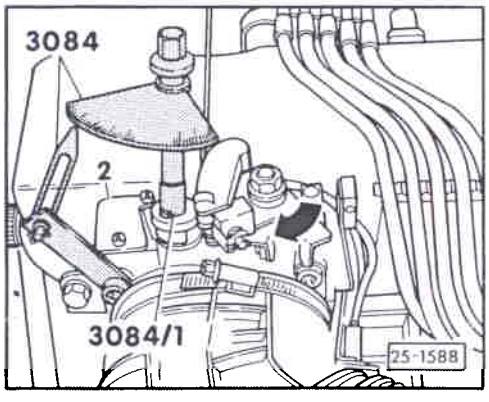

< - Fixer l'aiguille du contrôleur d'angle 3084 sur l'élément de papillon.

- Fixer le contrôleur d'angle 3084 avec l'adaptateur magnétique 3084/1 sur l'axe de papillon (2ème cran).

- Appuyer le levier de papillon contre la butée de pleine charge et placer le disque gradué sur 0.

- Fermer le papillon d'env. 30° et l'appuyer de nouveau en direction de la butée de pleine charge -flèche-, tout en contrôlant le point de commutation du contacteur de pleine charge.
Valeur assignée : 10 ± 2° avant butée de pleine charge.

- Régler le contacteur de pleine charge -2- en le déplaçant.

- Appuyer sur la touche ->.

- Entrer le code 06 pour "Terminer la transmission des données" et valider avec la touche Q.

- Interroger et effacer la mémoire de défauts => page 01-7.

Simpo PDF Merge and Split Unregistered Version - http://www.simpopdf.com

Potentiomètre de papillon : réglage

Nota :

- *Le réglage ne porte que sur le point de commutation du contacteur de ralenti. Le réglage du contacteur de pleine charge, ainsi que du potentiomètre, en résultent.*

- *Si le potentiomètre est remplacé sur les véhicules à BV automatique, l'appareil de commande de boîte automatique doit "s'adapter" à la valeur de tension du potentiomètre neuf :*

=> Boîte automatique 096, Groupe de réparation 01, Autodiagnostic, Amener le système en réglage de base.

- Déposer l'ajutage de papillon.

- Déposer la tôle calorifuge.

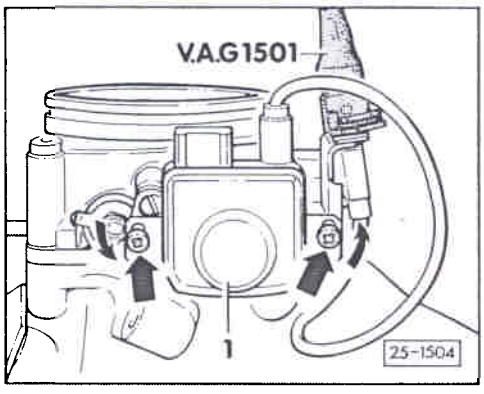

< - Desserrer le potentiomètre -1- -flèches-.

- Tourner le potentiomètre avec précaution jusqu'en butée, d'abord dans le sens des aiguilles d'une montre, puis dans le sens contraire, et le maintenir.

Nota :

Ne tourner le potentiomètre que légèrement jusqu'en butée, car sinon le papillon s'ouvre.

- Fixer le potentiomètre dans cette position et contrôler le point de commutation du contacteur de ralenti.

CLUB GENERATION
CORRADO
ASSOCIATION LOI 1901
WWW.CGCFRANCE.COM

INJECTEUR DE DEPART A FROID : CONTROLE

Contrôle du fonctionnement

Contrôle du fonctionnement => page 01-21, Diagnostic des actionneurs

Forme du jet, durée d'injection et étanchéité : contrôle

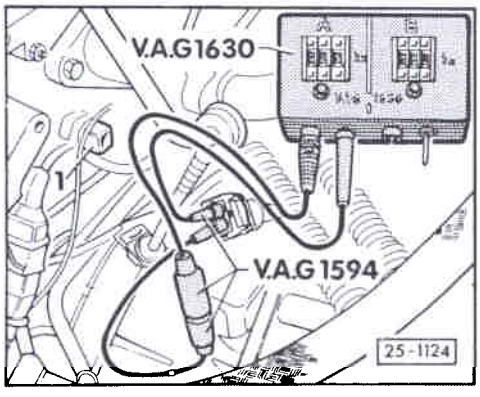

- Débrancher la fiche de l'étage final de puissance de la bobine d'allumage.

- Déposer de l'ajutage de papillon la hotte d'air d'admission (lors du lancement, le plateau-sonde ne doit pas être soulevé - risque d'endommagement du catalyseur).

< - Débrancher la fiche du transmetteur de température de liquide de refroidissement (G62).

- Régler le potentiomètre numérique V.A.G 1630 - côté A - sur 15 kΩ et le raccorder à la fiche débranchée à l'aide des câbles auxiliaires de V.A.G 1594.

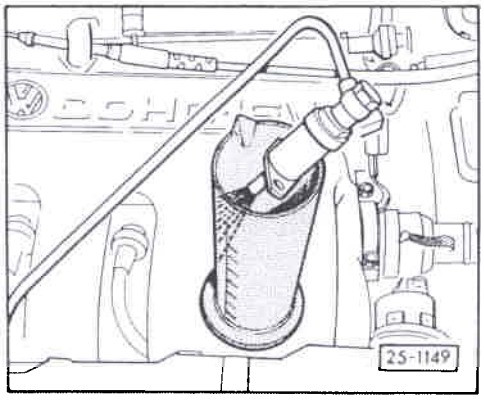

< - Déposer l'injecteur de départ à froid (N17) et le maintenir dans un verre gradué.

- Actionner le démarreur.
L'injecteur de départ à froid doit produire un jet uniforme conique pendant
env. 8 secondes.

Simpo PDF Merge and Split Unregistered Version - http://www.simpopdf.com

- Sécher l'injecteur de départ à froid à son extrémité.
  Aucune goutte ne doit s'écouler de l'injecteur pendant
  1 minute.
  L'injecteur ne doit pas non plus devenir humide à l'extérieur.

LEVIER DE RECLAGE ET PISTON DE COMMANDE : CONTROLE

- Extraire les injecteurs de leur siège et les enficher dans les orifices du dispositif de mesure V.A.G 1548/2B. Poser les conduites de carburant sans les plier.

- Actionner le démarreur ou, si elle est raccordée, la commande à distance V.A.G 1548/3A pendant env. 10 secondes.

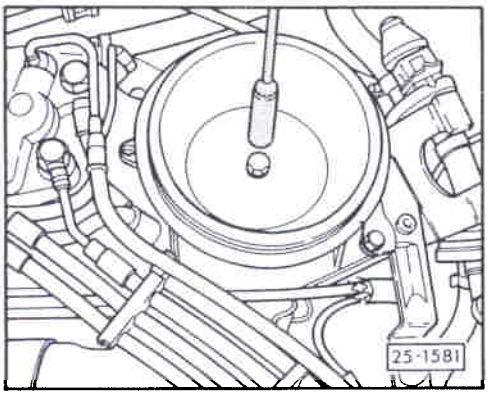

< - Soulever le levier de commande au-dessus du plateau-sonde.
  Le levier de commande doit présenter une résistance identique
  sur toute la course.

- Aucune résistance ne doit être perceptible lors de mouvements rapides vers le bas ; le cas échéant, remplacer le débitmètre d'air.

- Si le levier de réglage ne peut être soulevé qu'avec difficulté mais déplacé facilement vers le bas, le piston de commande accroche. Dans ce cas, remplacer le doseur-distributeur de carburant.

CLUB GENERATION
CORRADO
ASSOCIATION LOI 1901
WWW.CGCFRANCE.COM

POSITION DE REPOS ET COURSE A VIDE DU PLATEAU-SONDE : CONTROLE

Position de repos : contrôle

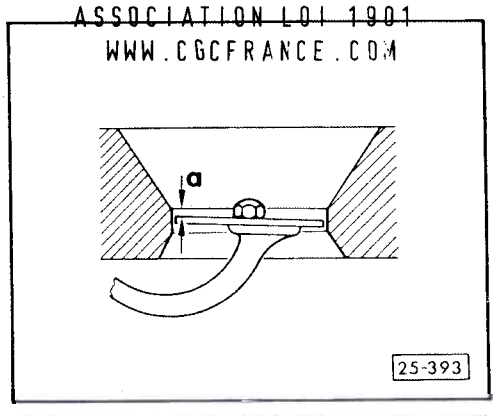

< - L'arête supérieure du plateau-sonde doit se trouver d'une cote
  -a- = 1,9 + 1,1 mm
  en dessous de l'arête du diffuseur.

Position de repos : réglage

- Déposer le corps supérieur du filtre à air et la cartouche.

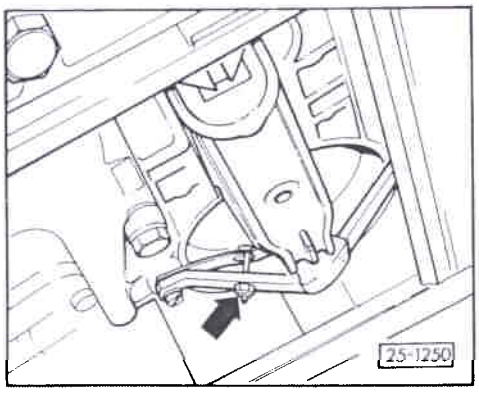

< - Régler la position du plateau-sonde au niveau de la vis de réglage -flèche-.

Nota :

Ne pas pas déformer la lame-ressort.

Simpo PDF Merge and Split Unregistered Version - http://www.simpopdf.com

Course à vide du plateau-sonde : contrôle

- Position de repos du plateau-sonde correcte.

- Réglage du ralenti correct, contrôler => page 25-23

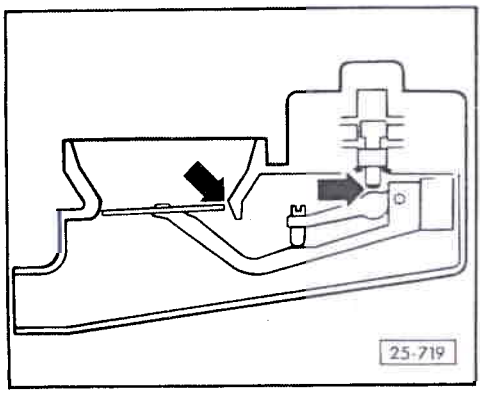

< La course à vide correspond au jeu existant entre le piston de commande et le levier de réglage - flèche de droite -, mesuré du côté du plateau-sonde se situant vers le doseur-distributeur de carburant - flèche de gauche -.

- Actionner le démarreur ou la commande à distance V.A.G 1348/3A pendant env. 10 secondes.

- Soulever légèrement le plateau-sonde jusqu'à ce qu'une résistance soit perceptible.
  Course à vide :
  au moins 0,5 mm ... maxi jusqu'à l'arête du cône du diffuseur (= 3 mm)

Si la course à vide est incorrecte :

- Régler la course à vide sur le doseur-distributeur de carburant.

CLUB GENERATION CORRADO
ASSOCIATION LOI 1901
WWW.CGCFRANCE.COM

Course à vide sur le doseur-distributeur de carburant : réglage

- Réglage du ralenti satisfaisant, contrôler => page 25-23

- Dévisser le doseur-distributeur de carburant du débitmètre d'air.

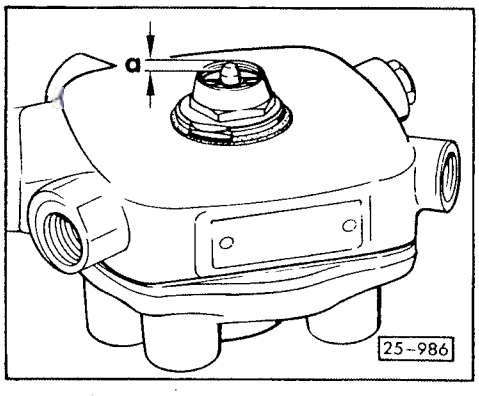

< - Régler la course à vide du plateau-sonde en agissant sur la vis de butée du piston de commande avec la clé en croix VW 674/2.
  Ecart
  -a- = 0,6 mm
  entre la vis de butée et l'embase de l'écrou six pans.

Serrer	= augmentation de la course à vide
Desserrer	= diminution de la course à vide
1/3 de tour	= env. 1,3 mm au niveau du plateau-sonde

- Après avoir réglé la course à vide, contrôler le réglage du ralenti et, le cas échéant, régler la teneur en CO en corrigeant le courant de commande => page 25-23.

Simpo PDF Merge and Split Unregistered Version - http://www.simpopdf.com

Levier de réglage : réglage de base

Nota :

Le réglage de base du levier de réglage ne doit être effectué qu'en cas de remplacement du doseur-distributeur de carburant ou du débitmètre d'air.

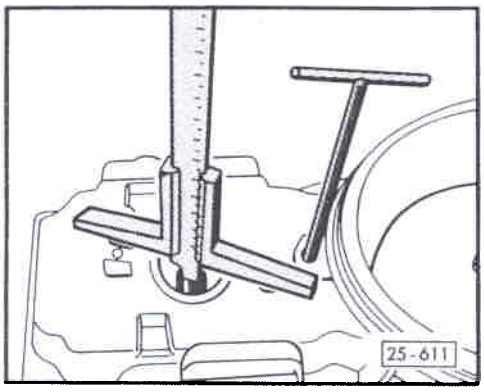

< - Vérifier l'écart séparant les surfaces d'appui du doseur-distributeur sur le débitmètre d'air et le galet du levier de réglage. Le cas échéant, régler le jeu en agissant sur la vis de réglage du CO.
Valeur assignée : 21,3 ± 0,1 mm

Nota :

Cette valeur assignée n'est plus valable après le réglage de la teneur en CO (réglage du courant de commande).

PISTON DE COMMANDE : DEPOSE ET REPOSE

Dépose

- Dévisser le doseur-distributeur de carburant du débitmètre d'air.

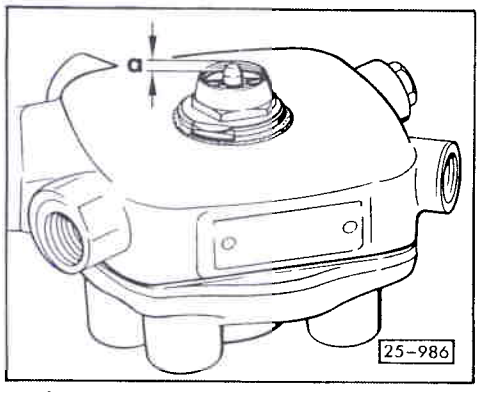

< - Marquer la position de la vis de butée par un coup de pointeau.

- Mesurer et noter l'écart -a- entre la vis de butée et l'embase de l'écrou six pans.

- Dévisser la vis de butée à l'aide de la clé en croix VW 674/2.

Repose

- Nettoyer le piston de commande au white spirit avant de le mettre en place.

- Vérifier si la bague-joint de la vis de butée n'est pas endommagée ; le cas échéant, la remplacer (petit Ø de la bague-joint orienté vers le piston de commande).

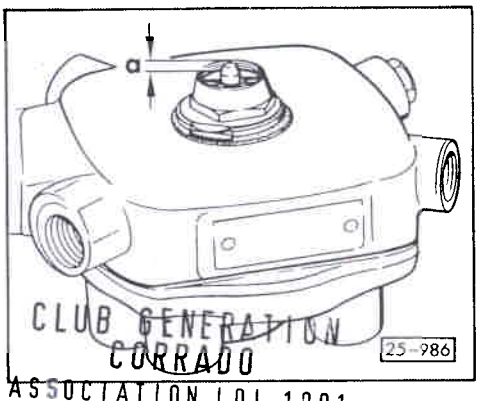

< - Visser la vis de butée en fonction de l'écart -a- noté.

- Contrôler la position de repos et la course à vide du plateau-sonde et régler si nécessaire => page 25-44.

Nota :

Tout nettoyage mécanique du piston de commande est interdit. Si le piston présente des stries importantes ou s'il n'est pas possible de le rendre plus mobile en le nettoyant avec du white spirit propre, remplacer le doseur-distributeur de carburant au complet.

CLUB GENERATION CORRADO
ASSOCIATION LOI 1901
WWW.CGCFRANCE.COM

Simpo PDF Merge and Split Unregistered Version - http://www.simpopdf.com

POTENTIOMETRE DU DEBITMETRE D'AIR : CONTROLE

Nota :

Le potentiomètre (G19) est réglé en usine avec une grande précision. C'est pourquoi les vis de fixation sont également freinées avec des capuchons d'inviolabilité.

- Température de l'huile-moteur : 60 °C mini.
- Le ventilateur du radiateur ne doit pas tourner pendant le contrôle.

Potentiomètre : contrôle

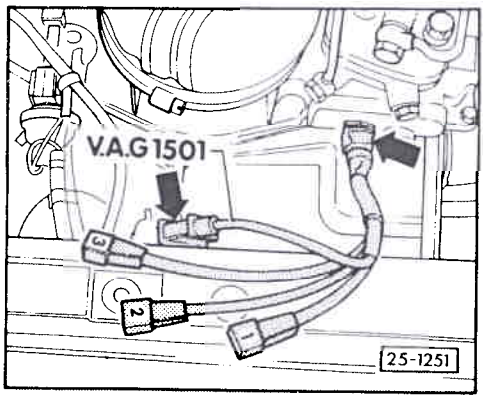

< - Raccorder le câble de mesure V.A.G 1501 au potentiomètre et au faisceau de câbles du moteur -flèches-.

- Avec les câbles auxiliaires de V.A.G 1594, raccorder le multimètre à main V.A.G 1526 commuté sur mesure de la tension aux raccords de contrôle 1 et 3 du câble de mesure.

- Mettre le contact d'allumage.
  Valeur assignée : 4,35...5,35 V.

- Couper le contact d'allumage.

- Raccorder le multimètre à main aux raccords de contrôle 2 et 3 du câble de mesure.

- Lancer le moteur et le faire tourner au ralenti pendant 2 minutes mini.

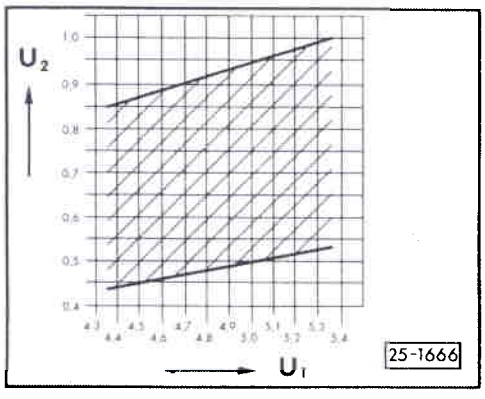

< - Mesurer la tension.
  Valeur assignée : => Diagramme

  U1 = tension mesurée entre les raccords de contrôle 1 et 3
  U2 = tension correspondante entre les raccords de contrôle 2 et 3

Si la tension "U2" est légèrement inférieure à la limite de tolérance :

- Vérifier si le système d'admission présente des défauts d'étanchéité entre le débitmètre d'air et la culasse (prise d'air secondaire due à une déformation du tuyau de raccord hotte d'air d'admission/ajutage de papillon, électrovannes du réservoir à charbon actif non étanches).

CLUB GENERATION CORRADO
ASSOCIATION LOI 1901
WWW.CGCFRANCE.COM

Si aucun défaut d'étanchéité n'est constaté et qu'il subsiste un léger dépassement de la tolérance :

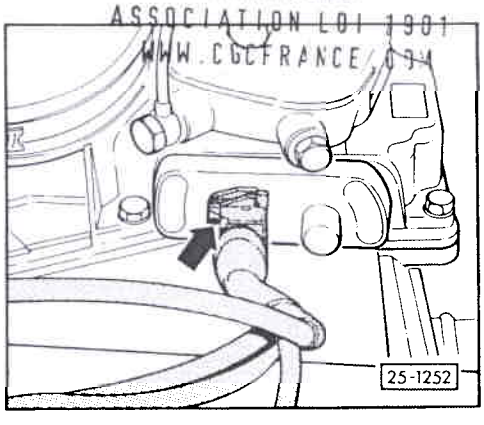

- Retirer la masse de scellement devant la vis de réglage.

< - Corriger la tension au niveau de la vis de réglage -flèche-, en s'efforçant d'atteindre une valeur moyenne.

- Etancher ensuite la vis de réglage avec de l'enduit hermétique collant aux silicones.

Simpo PDF Merge and Split Unregistered Version - http://www.simpopdf.com

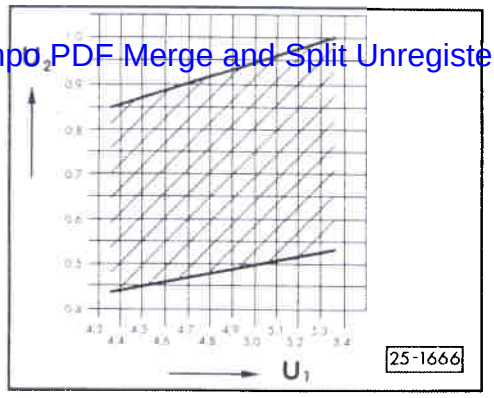

Nota :

En cas de réclamation "régime trop élevé lors des essais sur route", s'efforcer d'atteindre la zone au-dessus de la valeur moyenne lors du réglage.

Si aucune correction n'est possible :

- Remplacer le débitmètre d'air.

PRESSION D'ALIMENTATION, DIFFERENTIELLE ET DE RETENUE : CONTROLE

- Fusible n° 18 intact.
- Pompes à carburant en ordre, contrôler :
  => Groupe de réparation 20, Pièces du système d'alimentation : dépose et repose, Pompes à carburant : contrôle

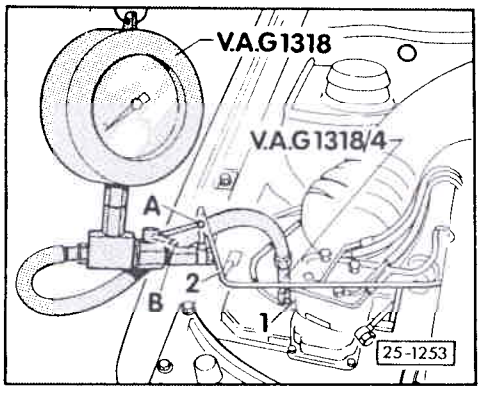

Nota :

Toujours utiliser des bagues-joints neuves.

- Raccorder le dispositif manométrique V.A.G 1318 avec l'adaptateur V.A.G 1318/4 au point de mesure -1- du doseur-distributeur de carburant.
- Dévisser la conduite -2- de l'injecteur de départ à froid et la raccorder au dispositif manométrique.

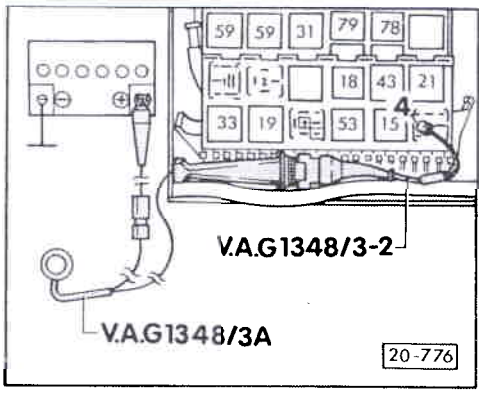

- Extraire le relais de pompe à carburant (J17) de la plaque porte-relais (emplacement de relais 12).
- Raccorder la commande à distance V.A.G 1348/3A avec le câble adaptateur V.A.G 1348/3-2 au contact 4 et au pôle positif (+) de la batterie.

Pression d'alimentation : contrôle

- Ouvrir le robinet d'arrêt du dispositif manométrique (levier dans le sens de l'écoulement, position -A-).
- Actionner la commande à distance. La pression d'alimentation doit être de
  6,1...6,6 bar.

Si la pression d'alimentation n'est pas atteinte :

- Remplacer le régulateur de pression à membrane.

Si la pression d'alimentation est trop élevée :

- Débrancher la conduite de retour (flexible) du régulateur de pression à membrane sur la conduite de retour et la maintenir dans un récipient.
- Répéter le contrôle.

Si la pression d'alimentation est correcte :

- Contrôler le passage dans la conduite de retour.

CLUB GENERATION CORRADO
ASSOCIATION LOI 1901
WWW.CGCFRANCE.COM

Simpo PDF Merge and Split Unregistered Version - http://www.simpopdf.com

Si la pression d'alimentation est trop élevée :

- Remplacer le régulateur de pression à membrane.

Pression différentielle : contrôle

- Fermer le robinet d'arrêt du dispositif manométrique (levier perpendiculaire au sens d'écoulement, position -B-).

- Débrancher la fiche de l'actionneur de pression.

- Actionner la commande à distance.
  La pression différentielle doit être inférieure de
  0,3...0,5 bar
  à la pression d'alimentation.

Si la pression différentielle est incorrecte :

- Dévisser la conduite à faible diamètre du régulateur de pression à membrane et la maintenir dans un verre gradué.

- Obturer le raccord libre du régulateur de pression à membrane.

- Actionner la commande à distance pendant une minute et mesurer le trop-plein.
  Valeur assignée : 130...150 cm^3

Si la valeur assignée n'est pas atteinte :

- *Remplacer l'actionneur de pression.*

- Revisser la conduite à faible diamètre sur le régulateur de pression à membrane.

CLUB GENERATION
CORRADO
ASSOCIATION LOI 1901
WWW.CGCFRANCE.COM

Si la pression différentielle est correcte :

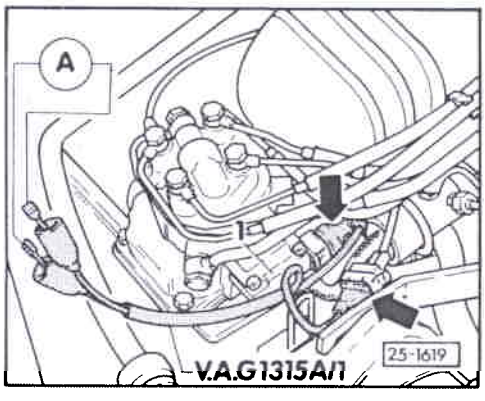

- A l'aide du câble de mesure V.A.G 1315A/1, raccorder le multimètre à main V.A.G 1526 commuté sur mesure de l'intensité à l'actionneur de pression -1- et au faisceau de câbles du moteur -flèches-.

- Mettre le contact d'allumage.
  Le courant de commande doit être de 90...110 mA.

- Actionner la commande à distance.
  La pression différentielle doit être de
  1,3...1,6 bar en dessous de la pression d'alimentation

Si la pression différentielle est incorrecte :

- Remplacer l'actionneur de pression.

Si la pression différentielle et le courant de commande sont incorrects :

- Procéder au contrôle électrique, étape de contrôle 7
  => page 01-33
  Si nécessaire, remplacer l'appareil de commande (J204).

Pression de retenue : contrôle

(nécessaire uniquement en cas de difficultés au démarrage à chaud)

- Actionner la commande à distance pendant 5 secondes.

Simpo PDF Merge and Split Unregistered Version - http://www.simpopdf.com

- Observer la chute de pression au manomètre.
  Au bout de 10 minutes, la pression ne doit plus être que de
  3,3 bar mini
  et au bout de 20 minutes, de
  3,2 bar mini.

Si la chute de pression est plus importante :

- Contrôler le clapet antiretour de la pompe à carburant
  => Groupe de réparation 20, Pièces du système d'alimentation : dépose et repose, Pompes à carburant : contrôle

- Contrôler la course à vide du plateau-sonde et la régler si nécessaire => page 25-44.

- Contrôler les bagues-joints du doseur-distributeur de carburant et les remplacer le cas échéant.

- Remplacer le régulateur de pression à membrane.

CLUB GENERATION CORRADO
ASSOCIATION LOI 1901
WWW.CGCFRANCE.COM

MESURE COMPARATIVE DU DEBIT D'INJECTION

● Fusible n° 18 intact.

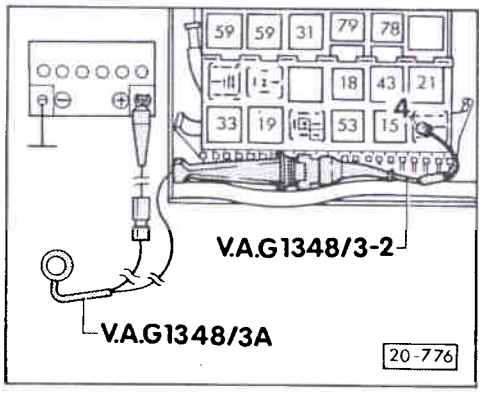

< - Retirer le relais de pompe à carburant (J17) de la plaque porte-relais (emplacement 12).

- Raccorder la commande à distance V.A.G 1348/3A avec le câble adaptateur V.A.G 1348/3-2 au contact 4 et au pôle positif de la batterie (+).

- Sortir les injecteurs de leur siège et les placer dans les orifices du dispositif de mesure V.A.G 1348/2B. Poser les conduites de carburant sans les plier.

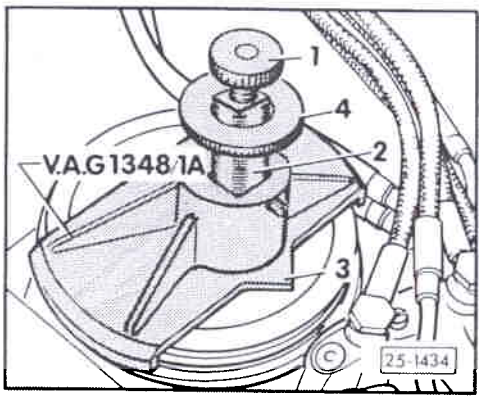

< - Tourner ou tirer la vis de réglage -1-, le coulisseau -2- et l'écrou moleté -4- du dispositif de réglage V.A.G 1318/1A sur la butée supérieure et les centrer sur le bord du débitmètre d'air.
  La pointe -3- du dispositif doit alors être orientée vers le doseur-distributeur de carburant.

- Maintenir le plateau-sonde à la main en position de repos.

- Engager le coulisseau -2- jusqu'en butée.

Simpo PDF Merge and Split Unregistered Version - http://www.simopdf.com

- Visser la vis de réglage -1- jusqu'à ce que le pied magnétique repose contre la vis de fixation du plateau-sonde.

- Actionner la commande à distance et desserrer la vis de réglage -1- jusqu'à ce que le début d'injection soit visible au niveau d'un injecteur.

- Vidanger le dispositif de mesure (les injecteurs peuvent rester en place pendant l'opération).

Mesure au ralenti

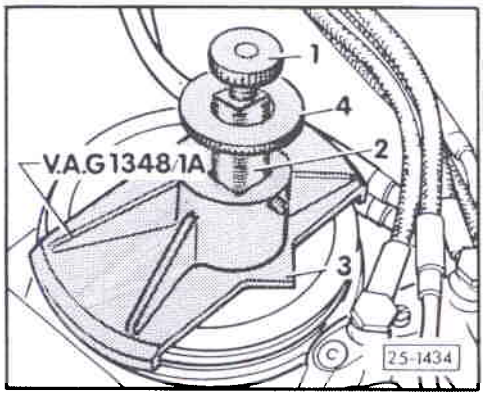

- Tirer le coulisseau -2- du dispositif de réglage dans le premier cran.

- Actionner la commande à distance jusqu'à ce que l'on obtienne
  20 ml de carburant
  sur le repère correspondant d'un verre gradué.

  Le jet d'injection doit être identique pour tous les injecteurs.

Si le jet d'un injecteur est différent :

- Soulever une fois brièvement et complètement le plateau-sonde et renouveler le contrôle.

- Comparer les débits de carburant des injecteurs (maintenir le dispositif de mesure horizontal).
  Ecart maxi admissible entre tous les injecteurs : 2,0 ml.

- Si l'écart est supérieur, intervertir les injecteurs présentant les débits maximal et minimal.

- Répéter le contrôle des tolérances de débit.

- Si la différence de débit se répète au niveau du même injecteur, ce dernier est défectueux et doit être remplacé.

- Si la différence de débit reste inchangée au niveau d'un même cylindre, la conduite d'injection est rétrécie ou le doseur-distributeur de carburant est défectueux.

CLUB GENERATION
CORRADO
ASSOCIATION LOI 1901
WWW.CGCFRANCE.COM

Mesure à pleine charge

- Avant d'effectuer la mesure à pleine charge, vidanger le dispositif de mesure.

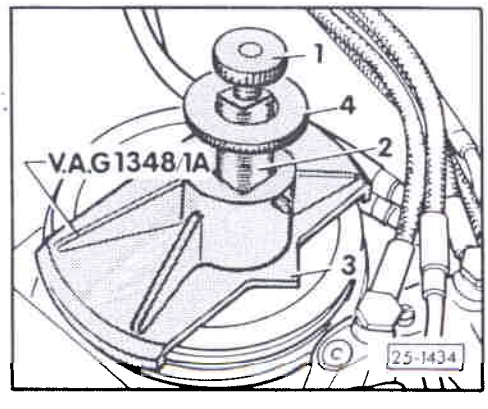

- Tirer le coulisseau -2- du dispositif de réglage dans le deuxième cran.

- Actionner la commande à distance jusqu'à obtention de
  80 ml de carburant
  au repère correspondant d'un verre gradué.

- Comparer entre eux les débits de carburant des injecteurs.
  Ecart maxi admissible entre tous les injecteurs :
  8,0 ml.

Simpo PDF Merge and Split Unregistered Version - http://www.simpopdf.com

Etanchéité : contrôle

- Amener le plateau-sonde en position de repos.

- Actionner la commande à distance pendant env. 2 minutes.
  Aucune goutte ne doit s'écouler des injecteurs.

PRECHAUFFAGE DE L'AIR D'ADMISSION : CONTROLE

Clapet de régulation : contrôle

- Capsule à dépression du clapet de régulation étanche.

- Détacher le corps supérieur du filtre à air et retirer la cartouche du filtre.

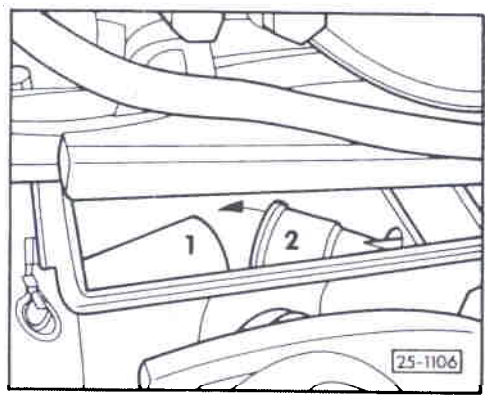

- Placer le corps supérieur du filtre à air de façon à ce que le clapet de régulation soit visible dans le corps inférieur du filtre à air.

- Débrancher du régulateur de température (dans la hotte d'air d'admission) la conduite de dépression de la capsule à dépression.

- Relier la conduite de dépression à la pompe à vide à main V.A.G 1390.

- Actionner la pompe et contrôler la bonne mobilité du clapet de régulation et le fonctionnement de la capsule à dépression.
  Le clapet de régulation doit obturer le raccord d'air froid -1-.

CLUB GENERATION CORRADO
ASSOCIATION LOI 1901
WWW.CGCFRANCE.COM

Régulateur de température : contrôle

- Brancher la conduite de dépression sur le régulateur de température.

- Lancer le moteur et le faire tourner au ralenti.

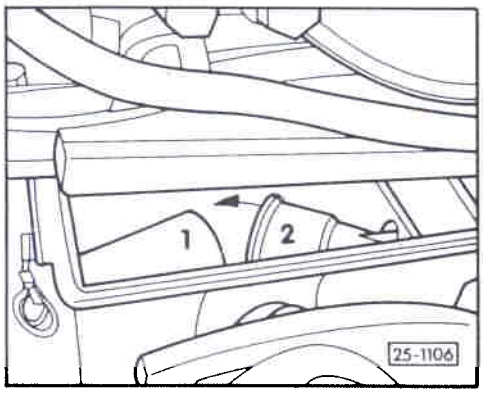

- Contrôler la position du clapet de régulation au bout de 20 secondes maxi.

Température du régulateur de température	Position du volet de régulation
moins de 20 °C	Raccord d'air froid -1- obturé
plus de 20 °C	Raccord d'air chaud -2- obturé
entre 20 et 30 °C	Entre raccord d'air chaud et d'air froid

Simpo PDF Merge and Split Unregistered Version - http://www.simpopdf.com

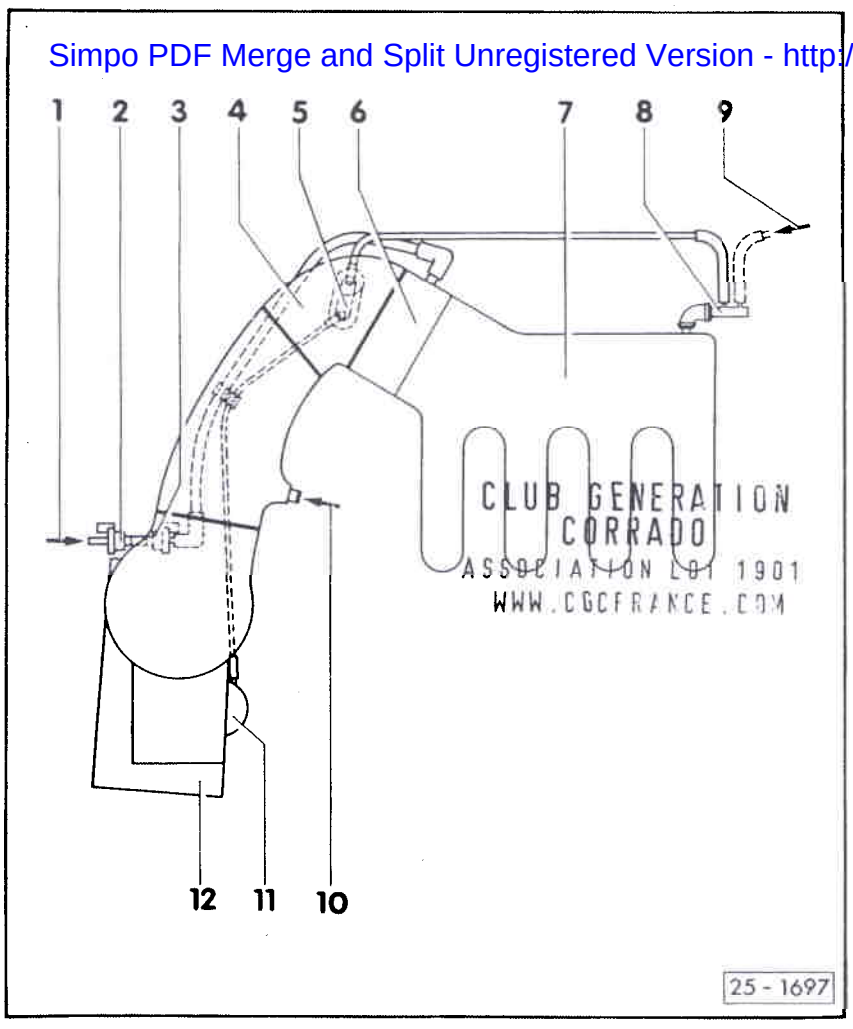

CLUB GENERATION CORRADO
ASSOCIATION LOI 1901
WWW.CGCFRANCE.COM

RACCORDS DE DEPRESSION

1- Venant du réservoir à charbon actif
   ♦ Système de réservoir à charbon actif :

=> Groupe de réparation 20, Pièces du système d'alimentation : dépose et repose, Système de réservoir à charbon actif

2- Electrovanne 1 pour réservoir à charbon actif (N80)
   ♦ Grise

3- Electrovanne 2 pour réservoir à charbon actif (N115)
   ♦ Noire

4- Hotte d'air d'admission

5- Régulateur de température
   ♦ Pour préchauffage de l'air d'admission
   ♦ Position de montage : petit tube de raccord en laiton ou avec encoche orientée vers le clapet de régulation

6- Ajutage de papillon

7- Collecteur d'admission

8- Ajutage de raccord

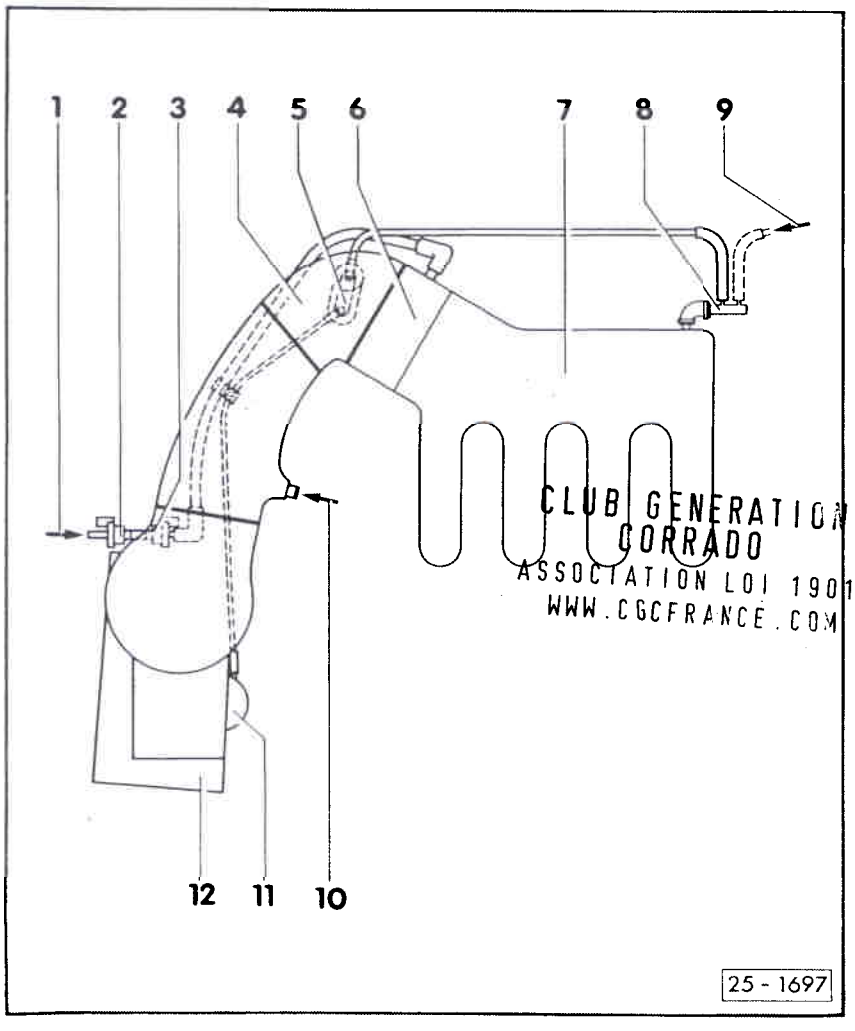

CLUB GENERATION CORRADO
ASSOCIATION LOI 1901
WWW.CGCFRANCE.COM

9- Venant de l'indicateur multi-fonction/climatiseur

10- Venant de la soupape de stabilisation du ralenti

11- Capsule à dépression
   ♦ Pour clapet de régulation du préchauffage de l'air d'admission

12- Filtre à air

Simpo PDF Merge and Split Unregistered Version - http://www.simpopdf.com

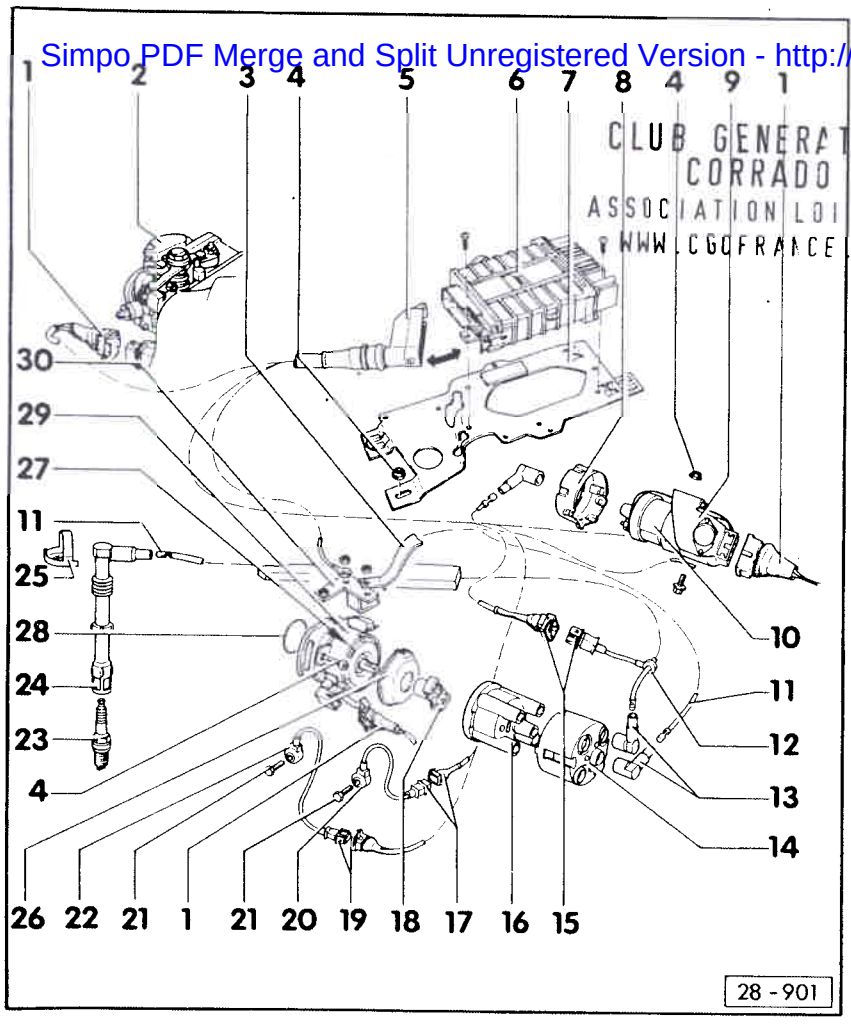

Nota :

- *L'appareil de commande du système d'allumage et d'injection est équipé d'une mémoire de défauts. Avant d'effectuer des réparations, des travaux de réglage et en vue du dépannage, interroger la mémoire de défauts et contrôler les raccords de dépression (air parasite).*

- *Les composants repérés par * sont contrôlés par l'autodiagnostic.*
  => page 01-7, Mémoire de défauts : interrogation

Mesures de sécurité
=> page 28-8

Caractérisitiques de réglage, bougies
=> page 28-9

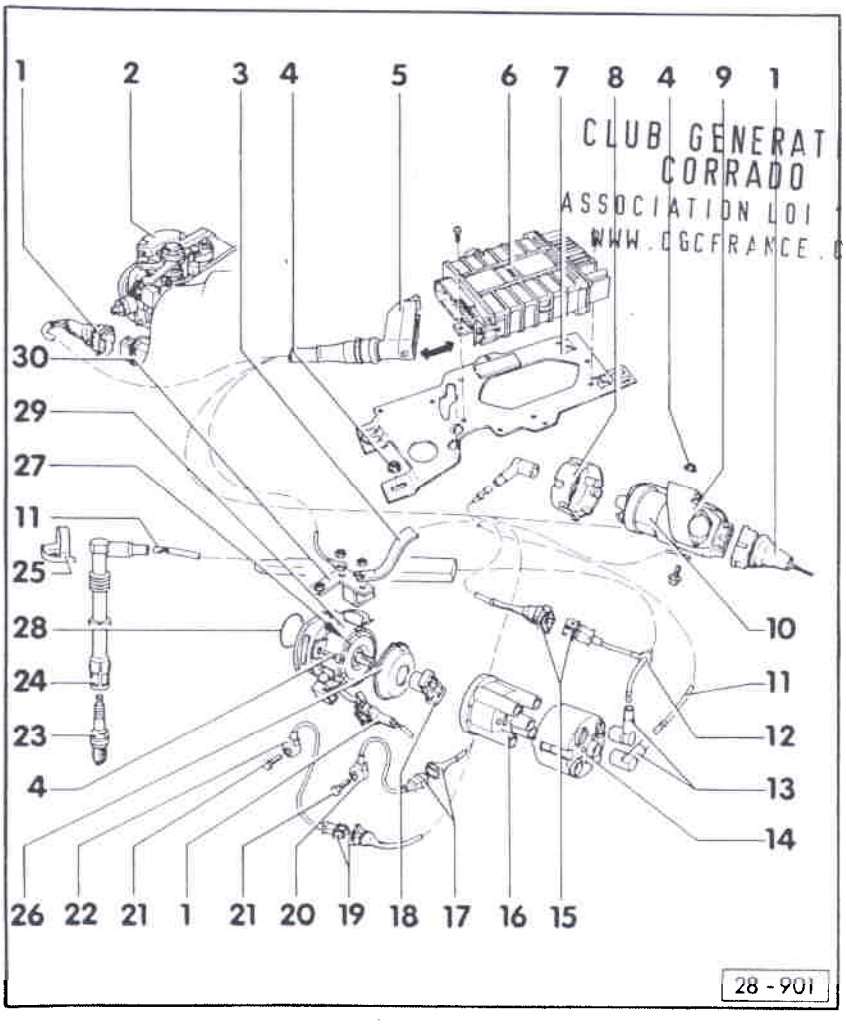

1- Fiche de raccordement

2- Ajutage de papillon
- Avec contacteur de ralenti (F60)* et contacteur de pleine charge (F81)*

3- Tresse de masse

4- 10 Nm

5- Fiche de raccordement
- Ne débrancher ou brancher la fiche que lorsque le contact d'allumage est coupé

6- Appareil de commande KE-Motronic (J204)*
- Pour système d'injection, régulation lambda, électrovanne du réservoir à charbon actif, limitation du régime par le relais de pompe à carburant, allumage et autodiagnostic
- Emplacement de montage : dans le caisson d'eau à droite

7- Support

8- Capuchon

9- Etage final de puissance (N70)
- Contrôler => page 28-14

Simpo PDF Merge and Split Unregistered Version - http://www.simpopdf.com

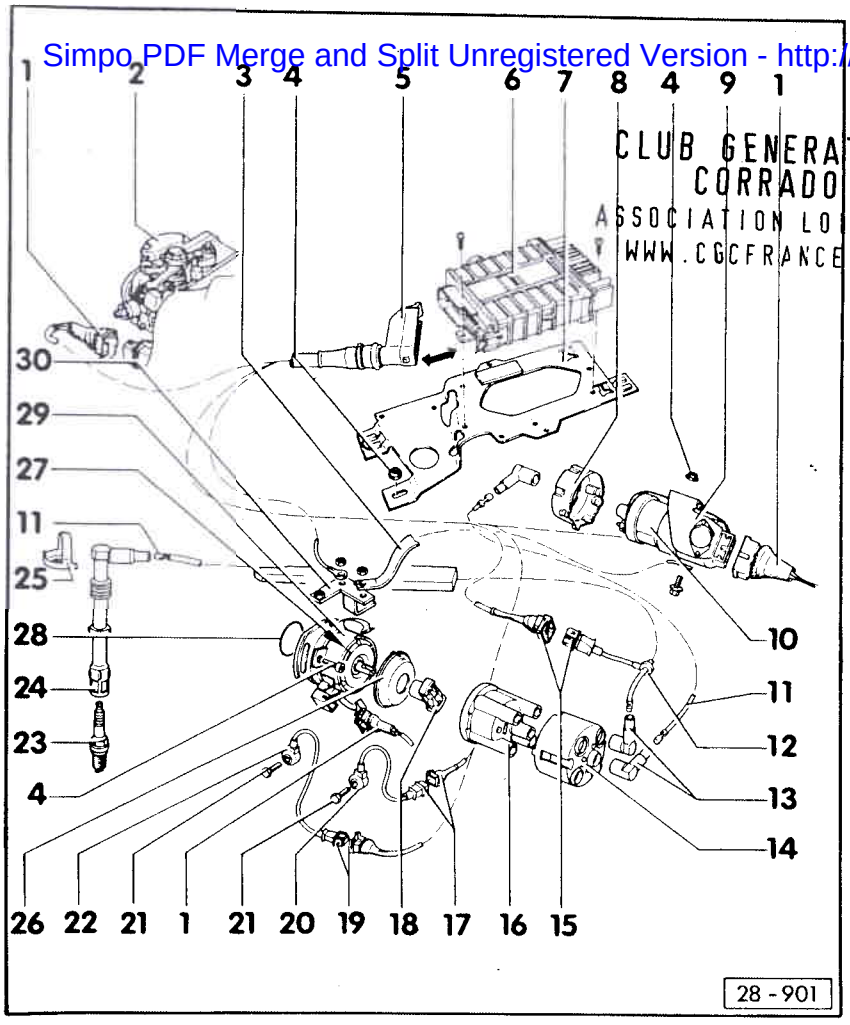

10- Bobine d'allumage
- Résistance primaire : 0,6...0,8 Ω (entre bornes 1 et 15)
- Résistance secondaire : 6,5...8,5 kΩ (entre bornes 4 et 15)

11- Câble d'allumage
- Contrôler la continuité électrique

12- Transmetteur de point d'allumage (G4)*
- Sur câble d'allumage 4
- Position de montage : les languettes doivent être tournées vers l'allumeur

13- Fiche d'antiparasitage
- 0,6...1,4 kΩ

14- Capuchon de blindage

15- Connexion à fiche
- Pour transmetteur de point d'allumage
- Sur le support de la soupape de stabilisation du ralenti

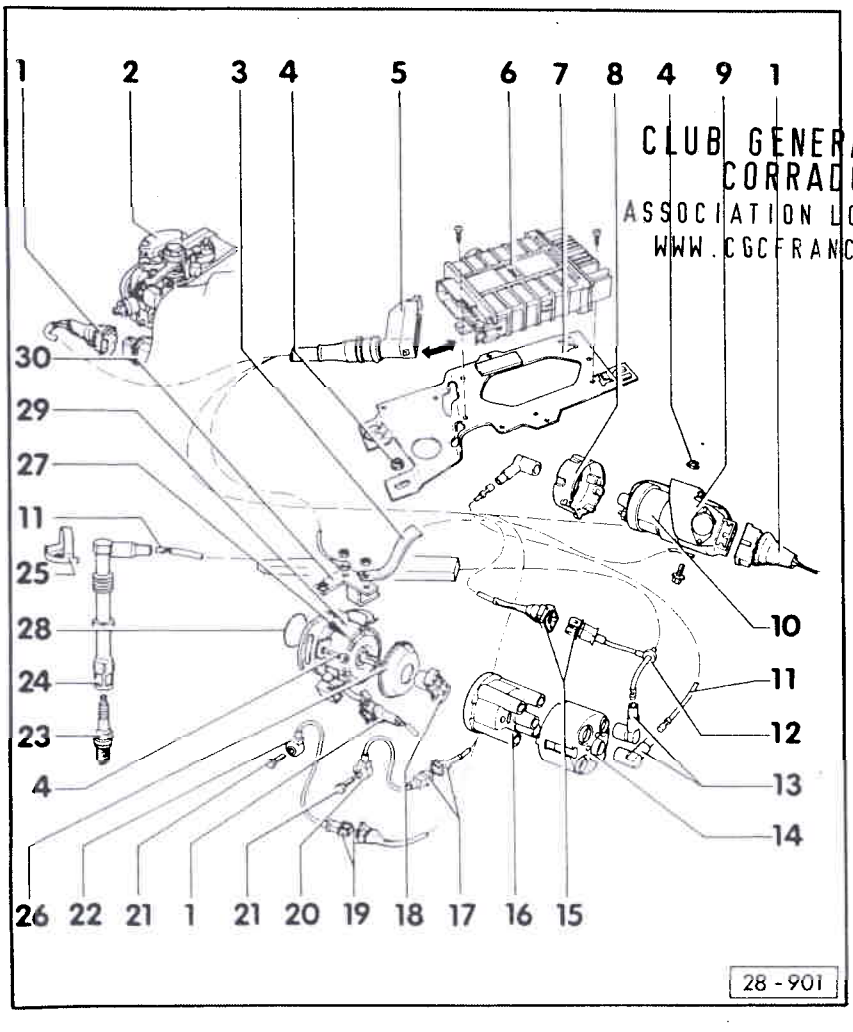

16- Tête d'allumeur
- Faire attention aux fissures et aux traces de courants de fuite
- Contrôler l'usure des contacts
- Nettoyer avant la mise en place
- Contrôler l'usure, l'endommagement et la bonne mobilité des balais de charbon

17- Connexion à fiche
- Pour détecteur de cliquetis 2
- Fixée sur la connexion de masse du moteur -30-

18- Rotor d'allumeur
- Repérage : R1
- 0,6...1,4 kΩ
- Remplacer => page 28-17

19- Connexion à fiche
- Pour détecteur de cliquetis 1
- Sur le support de la culasse à gauche

20- Détecteur de cliquetis 2 (G66)*
- A gauche dans le sens de la marche

21- 15...25 Nm
- Le couple de serrage influe sur le fonctionnement du détecteur de cliquetis.

Simpo PDF Merge and Split Unregistered Version - http://www.simpopdf.com

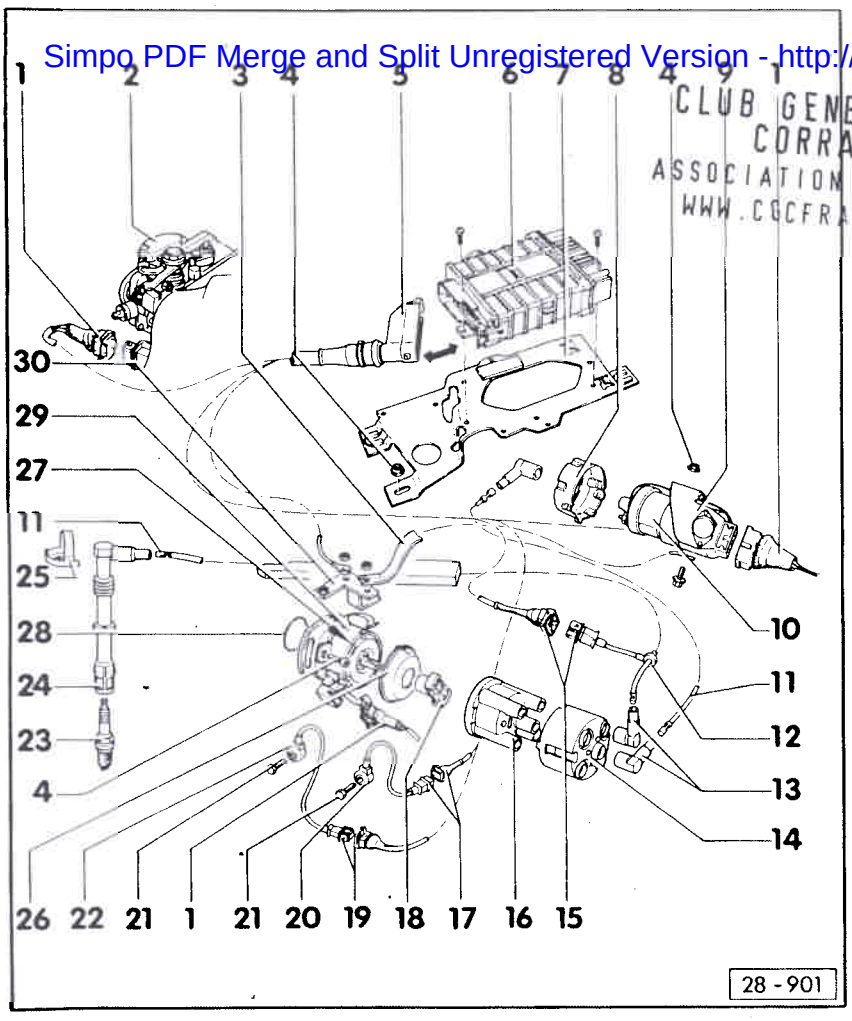

CLUB GENERATION CORRADO
ASSOCIATION LOI 1901
WWW.CGCFRANCE.COM

22- Détecteur de cliquetis 1 (G61)*
- ♦ A placer dans le sens de la marche

23- Bougie d'allumage, 25 Nm
- ♦ Déposer et reposer avec 3122A
- ♦ Avec écrou de raccord
- ♦ Type et écartement des électrodes => page 28-9

24- Fiche de bougie
- ♦ 4...6 kΩ

25- Bague d'extraction

26- Capuchon antipoussière

27- Repère du cylindre 1

28- Joint torique
- ♦ Remplacer en cas d'endommagement

29- Allumeur avec transmetteur de Hall (G40)*
- ♦ Désassembler et assembler => page 28-6
- ♦ Contrôler et régler le point d'allumage => page 28-10
- ♦ Contrôler le transmetteur de Hall => page 28-13

30- Connexion de masse du moteur

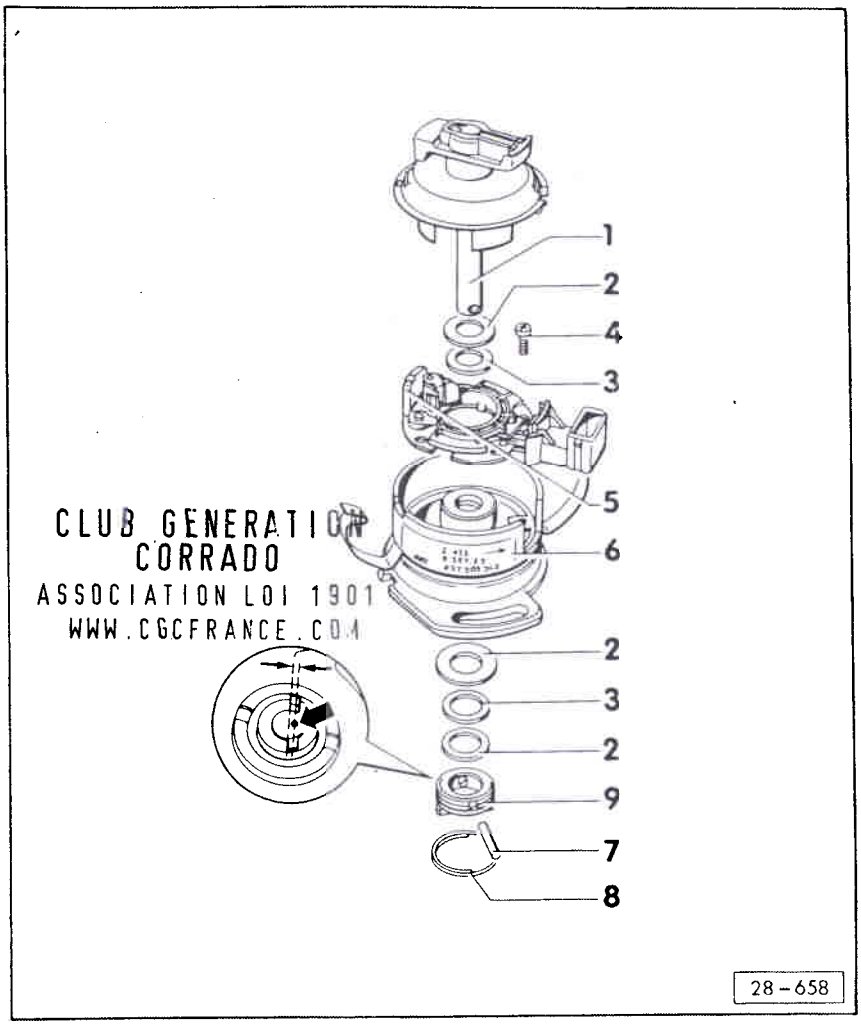

CLUB GENERATION CORRADO
ASSOCIATION LOI 1901
WWW.CGCFRANCE.COM

ALLUMEUR : DESASSEMBLAGE ET ASSEMBLAGE

Nota :

Lors de l'assemblage, veiller à ce que l'accouplement -9- sur la goupille -7- soit légèrement mobile et à ce que le jeu par rapport à l'arbre d'allumeur -1- ne soit pas limité.

1- Arbre de l'allumeur
- ♦ Extraire après dépose de la goupille -7-

2- Rondelle(s) de compensation

3- Rondelle en plastique

4- Vis

5- Transmetteur de Hall
- ♦ Contrôler => page 28-13

6- Boîtier d'allumeur

7- Goupille

Simpo PDF Merge and Split Unregistered Version - http://www.simpopdf.com

8- Ressort d'arrêt
9- Accouplement
♦ Avant la dépose, repérer la position par rapport à l'arbre d'allumeur -1- (décentrage de l'entraîneur)

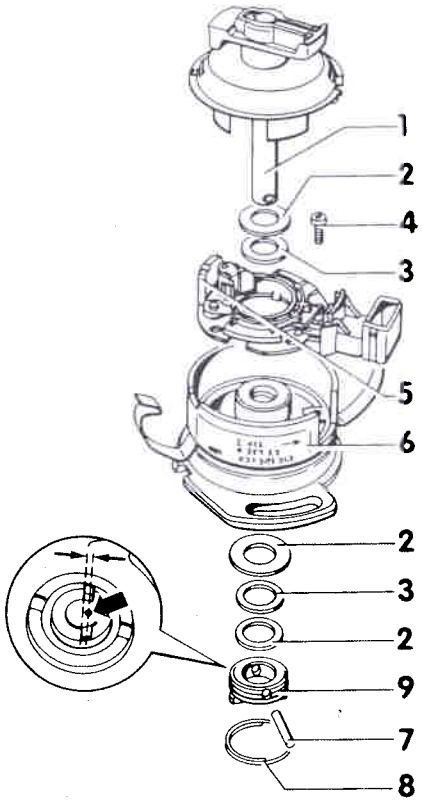

28-658

CLUB GENERATION CORRADO
ASSOCIATION LOI 1901
WWW.CGCFRANCE.COM

MESURES DE SECURITE

Afin d'éviter tous dommages corporels et/ou l'endommagement du système d'allumage et d'injection, tenir compte de ce qui suit :

♦ Ne pas toucher ni débrancher les câbles d'allumage lorsque le moteur tourne ou se trouve au régime de lancement.

♦ Ne débrancher et rebrancher les câbles du système d'allumage et d'injection - y compris les câbles des appareils de mesure - que lorsque le contact d'allumage est coupé.

♦ Pour faire tourner le moteur au régime de lancement sans le lancer (par ex. pour le contrôle du taux de compression), débrancher la fiche du transmetteur de Hall (allumeur).

♦ Ne pas raccorder de condensateur à la borne 1 (-).

♦ Ne pas remplacer le rotor d'allumeur de 1 kΩ (repère R1) par un autre modèle, même en cas d'antiparasitage de l'autoradio.

♦ En cas d'antiparasitage, n'utiliser que des résistances de 1 kΩ et des fiches de bougie de 5 kΩ sur les câbles hautes tension.

Simpo PDF Merge and Split Unregistered Version - http://www.simpopdf.com

Lettres-repères moteur	9A
Point d'allumage	
Valeur de contrôle	4...8° avant PMH[1)]
Valeur de réglage	6 ± 1° avant PMH[1)]
Repère	Fig. 28-717, page 28-11
Régime	800...1000/min
Ordre d'allumage	1-3-4-2
Appareil de commande KE-Motronic	
Limitation du régime (par coupure de l'alimentation en carburant)	env. 7000/min
Bougies[1)2)]	
VW/Audi	101 000 013AA ; 101 000 014AA
Désignation des fabricants	F6 DSR ; 14F-6DSR
Ecartement des électrodes	0,7...0,9 mm
Couple de serrage	25 Nm

1) Valeurs actualisées
=> Classeur "Test des gaz d'échappement et du ralenti"

2) Déposer et reposer avec 3122A.

CLUB GENERATION CORRADO
ASSOCIATION LOI 1901
WWW.CGCFRANCE.COM

POINT D'ALLUMAGE : CONTROLE ET RECLAGE

- Température de l'huile-moteur : 80 °C mini.
- Aucun défaut stocké dans la mémoire de défauts => page 01-1, Mémoire de défauts : interrogation et effacement.
- Lecteur de défauts V.A.G 1551 raccordé.
- Contact d'allumage coupé.

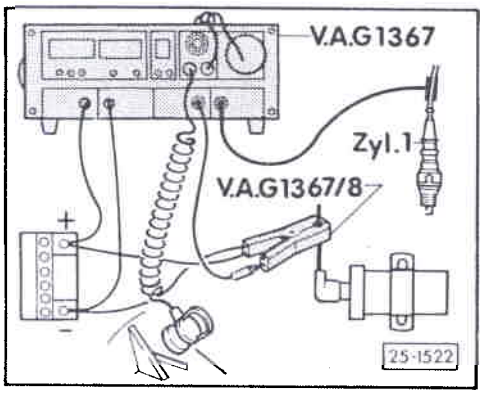

< - Raccorder le contrôleur d'allumage V.A.G 1367 avec la pince à impulsions V.A.G 1367/8 ou le contrôleur d'allumage V.A.G 1767.

- Lancer le moteur et le faire tourner au ralenti.
- Utiliser le lecteur de défauts en tenant compte des instructions affichées à l'écran :
- Entrer le code 1 pour "Transmission rapide des données".
- Entrer le code 01 correspondant à l'adresse "Electronique moteur" et valider avec la touche Q.
- Appuyer sur la touche ->.
- Entrer le code 04 pour la fonction "Amorcer le réglage de base" et valider avec la touche Q.

< Affichage à l'écran :

```
Amorcer le réglage de base HELP
Entrer le numéro de groupe
d'affichage                XX
```

Simpo PDF Merge and Split Unregistered Version - http://www.simpopdf.com

- Entrer le code 00 pour "Numéro de groupe d'affichage" et valider avec la touche Q.

Système en réglage de base ->
1 2 3 4 5 6 7 8 9

< Affichage à l'écran :

Nota :

- ♦ *Les valeurs de mesure ne sont affichées que jusqu'à un régime de 2000/min maxi.*
- ♦ *Lors de cette fonction, la DLS (stabilisation numérique du ralenti) est hors circuit.*

- Observer la zone d'affichage 9 :
  La valeur chiffrée doit être de 5.

Si une autre valeur chiffrée est affichée :

=> page 01-31, Tableau récapitulatif des valeurs chiffrées dans la zone d'affichage 9.

- Contrôler le point d'allumage.

Avec transmetteur de PMH :

Le point d'allumage est directement affiché sur le contrôleur.
Valeur de contrôle : 4...8°
avant PMH*

Avec lampe stroboscopique :

< - *Eclairer au stroboscope l'encoche du point d'allumage.*

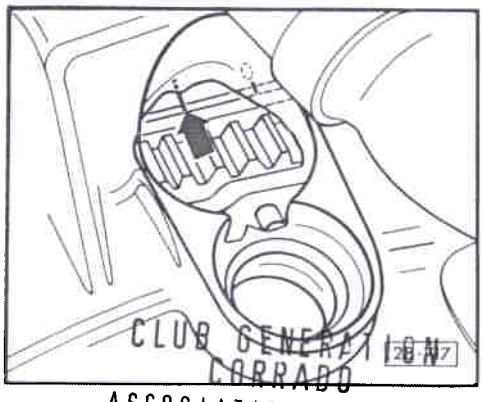

CLUB GENERATION CORRADO
ASSOCIATION LOI 1901
WWW.CGCFRANCE.COM

- Régler le point d'allumage, si nécessaire en tournant l'allumeur.
  Valeur de réglage : 6 ± 1°
  avant PMH*

- Le cas échéant, contrôler le réglage du ralenti
  => page 25-23.

Nota :

Si le point d'allumage varie fortement, contrôler le bon positionnement du transmetteur de Hall.

- Appuyer sur la touche ->.

- Entrer le code 06 pour "Terminer l'émission" et valider avec la touche Q.

* Valeurs actualisées :
=> Classeur "Test des gaz d'échappement et du ralenti"

Simpo PDF Merge and Split Unregistered Version - http://www.simpopdf.com

TRANSMETTEUR DE HALL : CONTROLE

● Défaut affiché par le lecteur de défauts V.A.G 1551.

Nota :

Contrôle avec le boîtier de contrôle V.A.G 1598 : => page 01-33, Contrôle électrique, contrôle B.

Si l'on ne dispose pas de boîtier de contrôle, vérifier le transmetteur de Hall en procédant comme suit :

- Débrancher le fusible n° 18 (les pompes à carburant ne doivent pas se mettre en marche lors du lancement - risque d'endommagement du catalyseur).

Alimentation en tension du transmetteur de Hall (G40) : contrôle

- Débrancher la fiche -1- du transmetteur de Hall (allumeur) -2-.

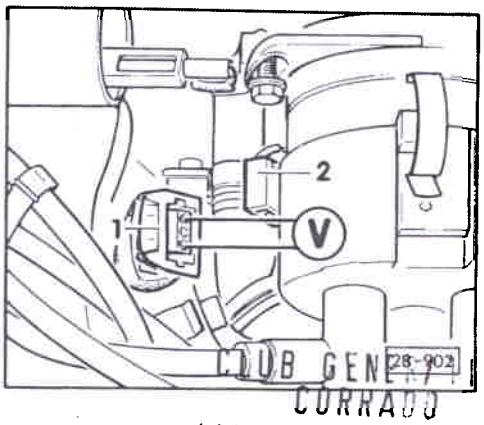

- Raccorder le multimètre à main V.A.G 1526 commuté sur mesure de la tension aux contacts extérieurs de la fiche, à l'aide des câbles auxiliaires de V.A.G 1594.

- Mettre le contact d'allumage.
  Valeur assignée : 9 V mini.

Si aucune tension n'est affichée :

- Contrôler les câbles d'après le schéma de parcours du courant et remplacer l'appareil de commande (J204) le cas échéant.

CLUB GENERATION CORRADO
ASSOCIATION LOI 1901
WWW.CGCFRANCE.COM

Signal du transmetteur de Hall : contrôle

- Retirer le protecteur caoutchouc de la fiche du transmetteur de Hall et brancher la fiche sur le transmetteur de Hall -flèche-.

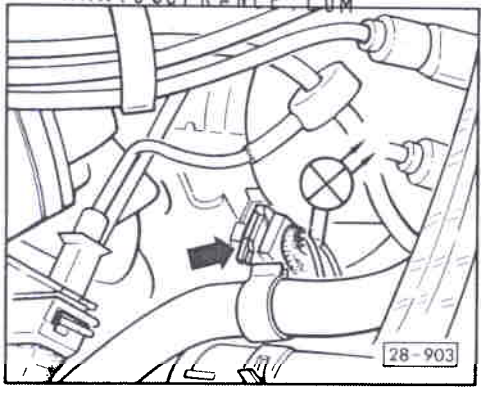

- Raccorder la lampe témoin à diodes V.A.G 1527 avec les câbles auxiliaires de V.A.G 1594 au câble central et au câble extérieur marron/blanc de la fiche du transmetteur de Hall.

- Actionner le démarreur.
  La diode électroluminescente doit vaciller.

Si la diode électroluminescente ne vacille pas :

- Remplacer le transmetteur de Hall => page 28-6, Allumeur : désassemblage et assemblage.

ETAGE FINAL DE PUISSANCE : CONTROLE

● Bobine d'allumage en bon état (résistances), contrôler
=> page 28-3

● Transmetteur de Hall en bon état

- Débrancher le fusible n° 18 (les pompes à carburant ne doivent pas se mettre en marche lors du lancement ; risque d'endommagement du catalyseur).

Simpo PDF Merge and Split Unregistered Version - http://www.simpopdf.com

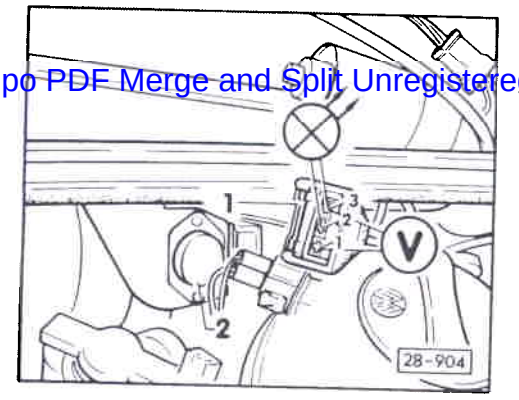

Alimentation en tension de l'étage final de puissance (N70) : contrôle

- Débrancher la fiche de raccordement -1- de l'étage final de puissance -2-.

- Raccorder le multimètre à main V.A.G 1526 à l'aide des câbles auxiliaires de V.A.G 1594 pour mesure de la tension aux contacts 1 et 3 de la fiche débranchée.

- Mettre le contact d'allumage.
  Valeur assignée : env. tension de la batterie

Si aucune tension n'est affichée :

- Contrôler les câbles allant à l'étage final de puissance d'après le schéma de parcours du courant.

Signal d'allumage de l'appareil de commande : contrôle

- Raccorder la lampe témoin à diodes V.A.G 1527 avec les câbles auxiliaires de V.A.G 1594 et les adaptateurs V.A.G 1594/15 aux contacts 2 et 3 de la fiche.

- Actionner le démarreur et contrôler le signal d'allumage de l'appareil de commande KE-Motronic.
  La diode électroluminescente doit vaciller.

Si la diode électroluminescente ne vacille pas :

CLUB GENERATION CORRADO
ASSOCIATION LOI 1901
WWW.CGCFRANCE.COM

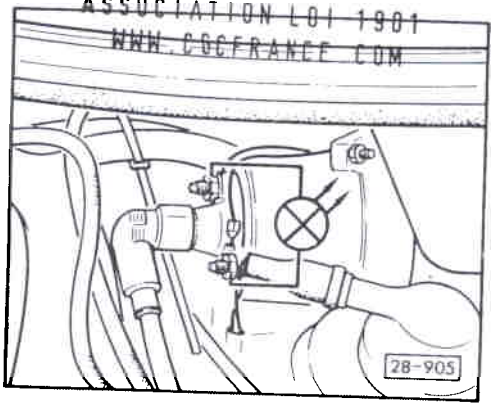

- *Procéder au contrôle électrique, étape de contrôle 15 => page 01-33 ; si nécessaire, remplacer l'appareil de commande.*

- Brancher la fiche sur l'étage final de puissance.

- Déclipser le cache de la bobine d'allumage.

- Raccorder la lampe témoin à diodes avec les câbles auxiliaires et les bornes aux contacts 1 et 15 de la bobine d'allumage.

> Attention
>
> Lors du contrôle suivant, ne pas toucher les connexions de la bobine d'allumage et de l'étage final de puissance, ainsi que les câbles de mesure.

- Actionner le démarreur.
  Les diodes électroluminescentes doivent vaciller, le cas échéant, remplacer l'étage final de puissance.

Simpo PDF Merge and Split Unregistered Version - http://www.simpopdf.com

ROTOR D'ALLUMEUR : REMPLACEMENT

Le rotor d'allumeur est collé sur l'arbre. Si le rotor doit être remplacé, détruire l'ancien rotor. Cette opération peut être effectuée par écrasement à l'aide de tenailles.

Nota :

Ne pas briser le rotor ; risque d'endommagement de l'arbre d'allumeur ou du palier.

- Enlever avec précaution les résidus encore présents sur l'arbre et coller le rotor neuf avec du produit AMV 185 100 01.

CLUB GENERATION
CORRADO
ASSOCIATION LOI 1901
WWW.CGCFRANCE.COM

Simpo PDF Merge and Split Unregistered Version - http://www.simpopdf.com

Manuel de Réparation

Corrado 1989 ▶

CLUB GENERATION CORRADO
ASSOCIATION LOI 1901
WWW.CGCFRANCE.COM

Lettres-repères moteur	PG					
Brochure	Système injection et allumage Digifant (compresseur G)					

Edition 06.93

Simpo PDF Merge and Split Unregistered Version - http://www.simpopdf.com

Tableau des groupes du Manuel de Réparation

Corrado '1989 ▶

Lettres-repères moteur	PG
Brochure	Système d'injection et d'allumage Digifant (compresseur G) Edition 06.93

En rangeant une Information Technique, veuillez inscrire le numéro d'Information en face du groupe de réparation correspondant. Lorsque vous utiliserez le Manuel de Réparation, vous pourrez ainsi voir d'un seul coup d'œil s'il a été publié des Informations Techniques pour le groupe de réparation considéré.

Groupe de réparation	Informations Techniques
01 Autodiagnostic, contrôle électrique	A
24 Préparation du mélange, injection	
28 Préchauffage	

CLUB GENERATION
CORRADO
ASSOCIATION LOI 1901
WWW.CGCFRANCE.COM

La documentation technique doit absolument être mise à la disposition des contremaîtres et des mécaniciens, car de son respect scrupuleux et constant dépendent la sécurité routière et la fiabilité des véhicules. Indépendamment de cela, les règles générales de sécurité s'appliquant à la remise en état des véhicules automobiles doivent bien entendu être observées.

Le Manuel de Réparation est destiné aux seuls services de l'Organisation Volkswagen et Audi; sa transmission à des tiers est interdite.

© 1993 Volkswagen AG

Imprimé en Allemagne
002.5092.89.40

Simpo PDF Merge and Split Unregistered Version - http://www.simpopdf.com

Service.

Information Technique du Manuel de Réparation

Corrado 1989 ▶

Lettres-repères moteur	PG
Brochure	**Système d'injection et d'allumage Digifant (compresseur G) Edition 06.93**

Marquer dans le tableau des groupes de réparation

Groupe de réparation 01

Information N° 1

CLUB GENERATION CORRADO
ASSOCIATION LOI 1901
WWW.CGCFRANCE.COM

Concerne: véhicules ➤ 07.92

Sujet

Contrôle électrique, étape de contrôle rectifiée

✍ *Veuillez rectifier à la main l'étape de contrôle n° 6 en page 01-18 du Manuel de Réparation.*

Sommaire	Information Technique page	Brochure à partir de la page
Contrôle électrique ➤ 07.92	1	01-14
- Contrôle des câbles et composants avec le boîtier de contrôle V.A.G 1598	1	01-14

Imprimé en Allemagne 000.5092.61.40 **Edition Information:** 02.96

Simpo PDF Merge and Split Unregistered Version - http://www.simpopdf.com

ontrôle électrique ➤ 07.92

bleau de contrôle

Veuillez rectifier à la main comme suit l'étape de contrôle nº 6 en page 01-18 du Manuel de Réparation:

Echelle de mesure: commutée sur mesure de la tension -V-.

ape con-ôle	Objet du contrôle	• **Conditions de contrôle** – **Opérations supplémentaires**	Douilles boîtier de contrôle	Valeurs assignées [1]
6	Clapet de stabilisation du ralenti (N71)	• Contact d'allumage mis	~~14~~ + 22 / 13	Env. tension de la batterie

CLUB GENERATION
CORRADO
ASSOCIATION LOI 1901
WWW.CGCFRANCE.COM

Sommaire

Simpo PDF Merge and Split Unregistered Version - http://www.simpopdf.com

01 Autodiagnostic, contrôle électrique

Page

Autodiagnostic 08.92 ➤ 01-1
- Fonctionnement 01-1
- Caractéristiques techniques de l'autodiagnostic 01-2
- Lecteur de défauts V.A.G 1551: raccordement et sélection de l'appareil de commande pour l'électronique du moteur 01-3
- Mémoire de défauts: interrogation et effacement 01-5
- Tableau des défauts 01-8

Contrôle électrique ➤ 07.92 01-14
- Contrôle des câbles et composants avec le boîtier de contrôle V.A.G 1598 01-14

Contrôle électrique 08.92 ➤ 01-25
- Contrôle des câbles et composants avec le boîtier de contrôle V.A.G 1598 01-25

24 Préparation du mélange, injection

Page

Système d'injection et d'allumage Digifant 24-1
- Vue d'ensemble des emplacements de montage 24-1
- Partie injection: remise en état 24-5
- Mesures de sécurité 24-23
- Règles de propreté 24-24
- Caractéristiques techniques 24-25
- Ralenti: contrôle 24-26
- Stabilisation du ralenti: contrôle 24-28
- Sonde et régulation lambda: contrôle 24-32
- Enrichissement à pleine charge: contrôle ➤ 07.92 24-35
- Coupure d'alimentation en décélération: contrôle ➤ 07.92 24-36
- Enrichissement à l'accélération/à pleine charge et coupure d'alimentation en décélération: contrôle 08.92 ➤ 24-37
- Contacteur de ralenti et de pleine charge: contrôle et réglage ➤ 07.92 24-39
- Appareil de commande de boîte automatique et potentiomètre de papillon: adaptation ➤ 07.92 24-43
- Potentiomètre de papillon: contrôle 08.92 ➤ 24-43
- Transmetteur de température de liquide de refroidissement: contrôle 08.92 ➤ 24-45
- Transmetteur de température de l'air d'admission: contrôle 08.92 ➤ 24-47
- Potentiomètre de CO: contrôle 08.92 ➤ 24-48
- Transmetteur de pression de tubulure d'admission: contrôle 08.92 ➤ 24-50
- Volet de by-pass: réglage 24-51
- Régulateur de pression du carburant et pression de retenue: contrôle 24-52
- Injecteurs: dépose et repose 24-55
- Injecteurs: contrôle 24-56
- Système d'admission: contrôle de l'étanchéité (prise d'air parasite) 24-61
- Papillon: réglage de base 24-62
- Schéma de raccordement des flexibles de dépression 24-64

CLUB GENERATION CORRADO
ASSOCIATION LOI 1901
WWW.CGCFRANCE.COM

28 Allumage

Page

Système d'injection et d'allumage Digifant 28-1
- Partie allumage: remise en état ➤ 07.92 28-1
- Partie allumage: remise en état 08.92 ➤ 28-5
- Mesures de sécurité 28-9
- Caractéristiques de contrôle, bougies d'allumage 28-10
- Allumeur: pose 28-11
- Avance à l'allumage: contrôle 28-13
- Détecteur de cliquetis: contrôle ➤ 07.92 28-14
- Signal d'allumage de l'appareil de commande: contrôle ➤ 07.92 28-15
- Transmetteur de Hall: contrôle 28-16
- Transformateur d'allumage: contrôle 08.92 ➤ 28-16
- Etage final du transformateur d'allumage: contrôle 08.92 ➤ 28-17

Simpo PDF Merge and Split Unregistered Version - http://www.simpopdf.com

Nota:

Sur les véhicules de 01.89 à 07.92, une prise de diagnostic brune est posée derrière le cache pour levier des vitesses/levier de sélecteur. L'interrogation de la mémoire de défaut à l'aide de cette prise de diagnostic n'est pas admise, parce que lors d'une interrogation de la mémoire de défauts des composants non défectueux ou non existants sont affichés comme défectueux.

Fonctionnement

L'appareil de commande Digifant (J169) pour système d'allumage et d'injection est équipé d'une mémoire de défauts.

Tout défaut affectant les capteurs ou les composants contrôlés est enregistré dans la mémoire de défauts avec indication du type d'anomalie.

L'émission des défauts mémorisés s'effectue après initialisation de l'affichage des défauts ⇒ page 01-5.

Cette mémoire de défauts doit être effacée après élimination des défauts ⇒ page 01-5.

Il n'est possible d'interroger la mémoire au sujet d'un défaut lié au fonctionnement de la régulation lambda qu'après un parcours d'essai d'au moins 5 minutes.

CLUB GENERATION
CORRADO
ASSOCIATION LOI 1901
WWW.CGCFRANCE.COM

Caractéristiques techniques de l'autodiagnostic

Equipement

- Mémoire de défauts: mémoire permanente
- Transmission rapide des données

Fonctions sélectionnables

Fonction		Contact d'allumage mis	Moteur au ralenti
02	Interroger la mémoire de défauts	x	x
05	Effacer la mémoire de défauts	x	x
06	Terminer l'émission	x	x
08	Lire le bloc de valeurs de mesure[1)]	x	x

[1)] Les valeurs de mesure affichées avec cette fonction ainsi que les blocs de valeurs de mesure utilisés sont repris dans les descriptifs de réparation correspondants.
Le Service Après-Vente n'a actuellement pas besoin des autres valeurs de mesure et blocs de valeurs de mesure édités par l'appareil de commande.

Simpo PDF Merge and Split Unregistered Version - http://www.simpopdf.com

Lecteur de défauts V.A.G 1551: raccordement et sélection de l'appareil de commande pour l'électronique du moteur

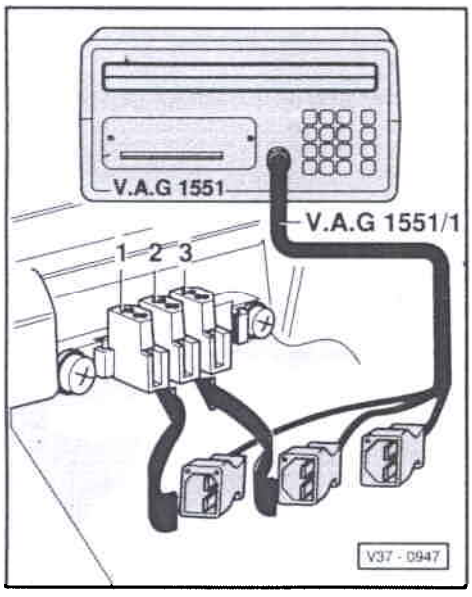

- Tension de la batterie correcte
- Fusibles 15, 18 et 21 intacts
- Connexions de masse du moteur et de la boîte de vitesses intactes. (connexion de masse du moteur: sur la culasse).

– Retirer le cache pour le levier des vitesses.

◄ – Brancher le lecteur de défauts V.A.G 1551 avec le câble V.A.G 1551/1 en procédant comme suit:

– Commencer par brancher la fiche noire pour l'alimentation en tension du lecteur de défauts sur la prise de diagnostic noire.

CLUB GENERATION CORRADO
ASSOCIATION LOI 1901
WWW.CGCFRANCE.COM

AUTODIAGNOSTIC V.A.G HELP
1 - Transmission rapide des données*
2 - Emission des codes clignotants*

◄ Affichage:

* apparaît alternativement

Nota:

Si aucun message n'apparaît à l'écran:
⇒ Notice d'utilisation du lecteur de défauts

– Brancher la fiche blanche sur la prise de diagnostic blanche. (La fiche bleue n'est pas utilisée).

– Selon la fonction souhaitée:
Mettre le contact d'allumage
ou
lancer le moteur.

– Utiliser le lecteur de défauts en tenant compte des instructions affichées:

– Entrer le code 1 pour "Transmission rapide des données".

– Entrer le code 01 correspondant à l'adresse "Electronique moteur" et valider avec la touche Q.

037906023 DIGIFANT 1230
Codage 000 WSC 00000

◄ Sur l'affichage du lecteur de défauts V.A.G 1551 apparaît l'identification de l'appareil de commande, p. ex.:

- 037 906 023 H = n° de pièce de l'appareil de commande (pour la version actuelle de l'appareil de commande, voir catalogue de pièces de rechange)
- DIGIFANT = système d'injection (Digifant)
- 1230 = définition technique du programme de l'appareil de commande (version de logiciel)
- Codage 000 = n'est pas utilisé pour le moment
- WSC 00000 = n'est pas utilisé pour le moment

– Appuyer sur la touche →.

Simpo PDF Merge and Split Unregistered Version - http://www.simpopdf.com

Transmission rapide des données HELP Choisir la fonction XX

◄ Affichage:

– Pour la suite de la procédure, voir descriptions des réparations.

Mémoire de défauts: interrogation et effacement

– Brancher le lecteur de défauts V.A.G 1551 et sélectionner l'appareil de commande pour l'électronique du moteur (adresse 01); sélectionner au ralenti.
⇒ page 01-3

Uniquement si le moteur ne démarre pas:

– *Mettre le contact d'allumage.*

– Enclencher l'imprimante au moyen de la touche Print (le témoin intégré dans la touche s'allume).

Transmission rapide des données HELP Choisir la fonction XX

◄ Affichage:

– Entrer le code 02 correspondant à la fonction "Interroger la mémoire de défauts" et valider avec la touche Q.

Si aucun défaut n'est mémorisé:

– Appuyer sur la touche →.

Transmission rapide des données HELP Choisir la fonction XX

◄ Affichage:

– Entrer le code 06 pour la fonction "Terminer l'émission" et valider avec la touche Q.

Si un ou plusieurs défauts sont mémorisés:

X défauts reconnus!

◄ Le nombre de défauts mémorisés est affiché.

Nota:

Si d'autres indications apparaissent à l'écran:
⇒ Notice d'utilisation du lecteur de défauts

Transmission rapide des données HELP Choisir la fonction XX

◄ Ils sont affichés et imprimés les uns après les autres.
Ensuite apparaît à l'écran:

– Entrer le code 06 pour la fonction "Terminer l'émission" et valider avec la touche Q.

– Couper le contact d'allumage.

– Rechercher et éliminer les défauts imprimés d'après le tableau des défauts ⇒ page 01-8.

– Mettre le contact d'allumage.

– Entrer le code 01 correspondant à l'adresse "Electronique moteur" et valider avec la touche Q.

– Appuyer sur la touche →.

CLUB GENERATION
CORRADO
ASSOCIATION LOI 1901
WWW.CGCFRANCE.COM

Transmission rapide des données HELP Choisir la fonction XX

◄ Affichage:

– Entrer le code 02 correspondant à la fonction "Interroger la mémoire de défauts" et valider avec la touche Q.

– Appuyer sur la touche → jusqu'à

Simpo PDF Merge and Split Unregistered Version - http://www.simpopdf.com

Transmission rapide des données HELP Choisir la fonction XX

◄ Affichage:

– Entrer le code 05 correspondant à la fonction "Effacer la mémoire de défauts" et valider avec la touche Q.

Transmission rapide des données → Mémoire de défauts est effacée!

◄ Affichage:

– Appuyer sur la touche →.

Transmission rapide des données HELP Choisir la fonction XX

◄ Affichage:

– Entrer le code 06 pour la fonction "Terminer l'émission" et valider avec la touche Q.

– Couper le contact d'allumage.

– Effectuer un parcours d'essai d'au moins 5 minutes.
Pendant ce parcours:

- la température de liquide de refroidissement doit atteindre 80 °C mini,
- le régime doit être amené à 3000/min mini
- l'accélérateur doit être brièvement enfoncé à fond.

– Interroger une nouvelle fois la mémoire de défauts.

Nota:

En présence d'un défaut que l'autodiagnostic n'a pas pu détecter, poursuivre le dépannage en se référant au tableau des dérangements contenu dans le classeur "Dépannage moteur".

CLUB GENERATION
CORRADO
ASSOCIATION LOI 1901
WWW.CGCFRANCE.COM

Tableau des défauts

Nota:

- *Le tableau des défauts est organisé en fonction des codes de défauts à 5 chiffres inscrits à gauche.*
- *Avant de remplacer les composants signalés comme défectueux, vérifier les câbles et connexions à fiche reliés à ces composants, ainsi que les liaisons à la masse, à l'aide du schéma de parcours du courant.*
- *Contrôles des câbles: voir également "Contrôle électrique" ⇒ page 01-25.*

Simpo PDF Merge and Split Unregistered Version - http://www.simpopdf.com

Sortie sur l'imprimante du V.A.G 1551	Cause possible du défaut	Remède
Aucun défaut reconnu!	En présence d'un défaut: l'autodiagnostic n'a pas détecté le défaut	Poursuivre le dépannage d'après le tableau des dérangements du classeur "Dépannage moteur".
00518 2212 Potentiomètre de papillon -G69 Absence de signal	Court-circuit sur les câbles ou G69	– Contrôler les câbles et G69 ⇒ page 01-25, étape de contrôle 10
	Coupure de câble	– Contrôler G69 ⇒ page 24-43
	G69 défectueux	
00519 2222 Transmetteur de pression de tubulure d'admission -G71 Absence de signal	G71 dans l'appareil de commande Digifant défectueux	– Contrôler G71 ⇒ page 24-50
	Conduite de dépression allant à l'appareil de commande Digifant défectueuse, non branchée	– Contrôler la conduite de dépression

CLUB GENERATION CORRADO
ASSOCIATION LOI 1901
WWW.CGCFRANCE.COM

Sortie sur l'imprimante du V.A.G 1551	Cause possible du défaut	Remède
00521 2242 Potentiomètre de CO -G74 Absence de signal	G74 défectueux	– Contrôler G74 ⇒ page 24-48
	Coupure de câble	– Contrôler les câbles et G74 ⇒ page 01-25, étape de contrôle 9
00522 2312 Transmetteur de température de liquide de refroidissement -G62 Coupure/court-circuit au pôle plus	G62 défectueux	– Contrôler les câbles et G62 ⇒ page 01-25, étape de contrôle 7
	Coupure de câble	– Contrôler G62 ⇒ page 24-45
00523 2322 Transmetteur de température de l'air d'admission -G42 Absence de signal	G42 défectueux	– Contrôler la présence de courts-circuits à la masse sur les câbles et dans G42.
	Court-circuit à la masse sur le câble	– Contrôler les câbles et G42 ⇒ page 01-25, étape de contrôle 8
	Coupure de câble	– Contrôler G42 ⇒ page 24-47

Simpo PDF Merge and Split Unregistered Version - http://www.simpopdf.com

Sortie sur l'imprimante du V.A.G 1551	Cause possible du défaut	Remède
00525 2342 Sonde lambda -G39	G39 défectueuse	– Contrôler la sonde lambda et la régulation lambda ⇒ page 24-32
Absence de signal	Coupure de câble	– Contrôler les câbles allant à G39 ⇒ page 01-25, étape de contrôle 13
00535 2141 Première régulation du cliquetis	Coupure de câble ou court-circuit sur le câble du détecteur	– Contrôler les câbles allant à G61 ⇒ page 01-25, étape de contrôle 12
Limite de régulation dépassée	G61 défectueux	– Remplacer G61 ⇒ page 28-6
	Pas de détection de cliquetis par l'appareil de commande pour Digifant (J169)	– Remplacer J169 ⇒ page 24-17

Sortie sur l'imprimante du V.A.G 1551	Cause possible du défaut	Remède
00537 2341 Régulation lambda	Réservoir à carburant vide	– Effacer la mémoire de défauts ⇒ page 01-5
Limite de régulation dépassée	Teneur en CO ne se trouve pas dans la plage de valeur assignée	– Contrôler la teneur en CO ⇒ page 24-26, Ralenti: contrôle
	Teneur en CO trop importante	– Contrôler l'étanchéité du système d'échappement entre collecteur d'échappement et sonde lambda – Contrôler si la sonde lambda présente un court-circuit à la masse (–) ⇒ page 01-25, étape de contrôle 16 – Contrôler le clapet de coupure du réservoir à charbon actif ⇒ groupe de rép. 20; Système de réservoir à charbon actif
	Teneur en CO trop faible	– Contrôler l'étanchéité du système d'admission (prise d'air parasite) ⇒ page 24-61 – Contrôler si la sonde lambda présente un court-circuit au pôle + ⇒ page 01-25, étape de contrôle 13

CLUB GENERATION CORRADO
ASSOCIATION LOI 1901
WWW.CGCFRANCE.COM

Simpo PDF Merge and Split Unregistered Version - http://www.simpopdf.com

Sortie sur l'imprimante du V.A.G 1551	Cause possible du défaut	Remède
01249 4411 Injecteur cylindre 1 -N30 défectueux	Coupure de câble d'injecteur cylindre 1, 2, 3 ou 4	– Contrôler les câbles ⇒ page 01-25, étape de contrôle 5
	Injecteur cylindre 1, 2, 3 ou 4 défectueux	– Contrôler les injecteurs ⇒ page 24-56
65535 1111 Appareil de commande défectueux	Composants de l'appareil de commande Digifant (J169)	– Remplacer J169 ⇒ page 24-17

CLUB GENERATION
CORRADO
ASSOCIATION LOI 1901
WWW.CGCFRANCE.COM

Contrôle électrique ➤ 07.92

Contrôle des câbles et composants avec le boîtier de contrôle V.A.G 1598

Nota:

- *Pour le contrôle, utiliser le multimètre portatif V.A.G 1526 ou le multimètre V.A.G 1715 ainsi que la lampe témoin à diodes V.A.G 1527.*
- *Les valeurs assignées indiquées s'appliquent pour une température ambiante allant de 0 à + 40 °C.*
- *Si les valeurs mesurées diffèrent des valeurs assignées, rechercher le défaut d'après le schéma de parcours du courant.*
- *Si les valeurs mesurées ne diffèrent que légèrement des valeurs assignées, nettoyer les douilles et fiches des appareils de contrôle et des câbles de mesure et réitérer le contrôle. Avant de remplacer les composants concernés, contrôler les câbles et connexions à fiche et mesurer de nouveau la résistance du composant, notamment lorsque les valeurs assignées sont inférieures à 10 Ω.*
- *Pour le raccordement des appareils de contrôle au boîtier de contrôle, utiliser les câbles auxiliaires provenant du jeu d'adaptateurs de métrologie V.A.G 1594.*
- *Les numéros des contacts de la fiche de raccordement correspondent aux numéros des douilles du boîtier de contrôle.*
- *En plus des contrôles décrits dans le tableau, il faut éventuellement contrôler aussi si les câbles présentent un court-circuit à la masse (–) ou au pôle + de la batterie.*

Simpo PDF Merge and Split Unregistered Version - http://www.simpopdf.com

- Tension de la batterie correcte
- Fusible18 intact
- Connexions de masse du moteur et de la boîte de vitesses intactes, (connexion de masse du moteur: sur la culasse)
- Pompe(s) à carburant et relais de pompe à carburant en bon état

Contrôles sur la fiche de raccordement du câblage

– Débrancher la fiche de raccordement de l'appareil de commande Digifant (J169), le contact d'allumage étant coupé. (L'appareil de commande est monté à droite dans le caisson d'eau.)

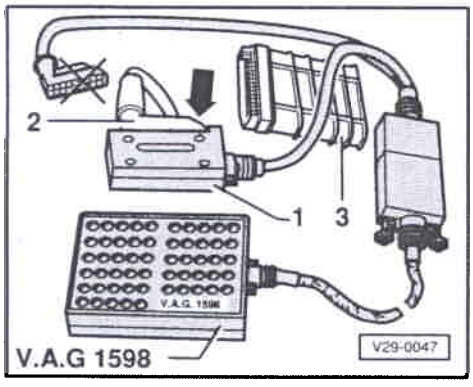

◄ – Brancher le boîtier de contrôle V.A.G 1598 avec le câble adaptateur V.A.G 1598/2 -1- seulement sur la fiche de raccordement du câblage -2- (l'appareil de commande -3- reste libre).

– Effectuer le contrôle à l'aide du tableau ⇒ page 01-17.

Attention!

Afin d'éviter tout endommagement des composants électroniques, commuter sur l'échelle de mesure correspondante avant le branchement des câbles de mesure, respecter les conditions de contrôle et effectuer les opérations supplémentaires figurant dans le tableau.

CLUB GENERATION
CORRADO
ASSOCIATION LOI 1901
WWW.CGCFRANCE.COM

Nota:

- *Sur les véhicules équipés d'une boîte automatique, effacer dans l'appareil de commande de boîte automatique le défaut mémorisé "Connexion électrique moteur/BV: coupure" après avoir effectué le contrôle électrique.*

⇒ Boîte automatique 096; groupe de réparation 01; Autodiagnostic; Mémoire de défauts: effacement

- *Le contrôle des câbles (contacts 21 et 24) allant à l'appareil de commande de la boîte automatique est effectué par l'interrogation de la mémoire de défauts de la boîte automatique.*

⇒ Boîte automatique 096; groupe de réparation 01; Autodiagnostic; Mémoire de défauts: interrogation

Simpo PDF Merge and Split Unregistered Version - http://www.simpopdf.com

Tableau de contrôle

– Echelle de mesure: commuter sur mesure de la tension -V-.				
Etape de contrôle	**Objet du contrôle**	**• Conditions de contrôle – Opérations supplémentaires**	**Douilles boîtier de contrôle**	**Valeurs assignées[1]**
1[2]	Relais d'alimentation courant (J176) pour appareil de commande Digifant (J169)	– Mettre le contact d'allumage	13 + 23	Env. tension de la batterie
2	Alimentation tension appareil de commande Digifant (J169)	– Contact d'allumage mis	13 + 14 14 + 19	Env. tension de la batterie
3	Câble allant à la bobine d'allumage	• Contact d'allumage mis	13 + 25	Env. tension de la batterie
4	Câble allant au relais de pompe à carburant (J17)	• Contact d'allumage mis	Shunter 3 + 13	Le fonctionnement de la/des pompe(s) à carburant doit être audible
5	Câble allant aux injecteurs (N30 à N33)[3]	• Contact d'allumage mis – Retirer le fusible 18 – Shunter les douilles 3 + 13	12 + 13	Env. tension de la batterie

[1] Tenir compte du nota ⇒ page 01-14

[2] ➤ 07.90

[3] Contrôler la résistance des injecteurs ⇒ page 24-56

CLUB GENERATION
CORRADO
ASSOCIATION LOI 1901
WWW.CGCFRANCE.COM

• Echelle de mesure: commutée sur mesure de la tension -V-.				
Etape de contrôle	**Objet du contrôle**	**• Conditions de contrôle – Opérations supplémentaires**	**Douilles boîtier de contrôle**	**Valeurs assignées[1]**
6	Clapet de stabilisation du ralenti (N71)	• Contact d'allumage mis	14 + 22	Env. tension de la batterie
7[2]	Câble allant au climatiseur	• Contact d'allumage mis – Commuter la soufflante du chauffage – Commuter le climatiseur sur la puissance maxi	13 + 16	Env. tension de la batterie
8[3]	Câble allant au relais de coupe-circuit de lancement (J226)	• Contact d'allumage mis • Levier sélecteur sur P ou N	1 + 14	Env. tension de la batterie
		– Engager le levier sélecteur dans les positions 1, 2, 3, D et R		Pas de tension
9[4]	Câble venant de la borne 50 du démarreur	– Débrancher la fiche du transmetteur de Hall (allumeur) – Actionner le démarreur et couper ensuite le contact d'allumage	1 + 13	8 V mini

[1] Tenir compte du nota ⇒ page 01-14

[2] Uniquement véhicules avec climatiseur

[3] Uniquement véhicules avec BV automatique

[4] Uniquement véhicules avec BV mécanique

Simpo PDF Merge and Split Unregistered Version - http://www.simpopdf.com

• Contact d'allumage coupé
– Echelle de mesure: commuter sur mesure de la résistance -Ω-.

Etape de contrôle	Objet du contrôle	• Conditions de contrôle – Opérations supplémentaires	Douilles boîtier de contrôle	Valeurs assignées[1]
10[2]	Transmetteur de température de liquide de refroidissement (G62)	—	6 + 10	⇒ page 01-23, fig. 1
11	Transmetteur de température de l'air d'admission (G42)	—	6 + 9	⇒ page 01-23, fig. 1
12	Potentiomètre de CO (G74)	—	5 + 6	0 à 2 kΩ
13	Contacteur de ralenti (F60)	• Papillons fermés	6 + 11	1,5 Ω maxi
		– Ouvrir les papillons		1 à ∞ Ω
14	Contacteur de pleine charge (F81)	• Papillons fermés	6 + 15	1 à ∞ Ω
		– Ouvrir les papillons		1,5 Ω maxi

[1] Tenir compte du nota ⇒ page 01-14

[2] Des anomalies de fonctionnement du moteur survenant sur certaines plages de température peuvent être dues à une interruption temporaire du signal de température. Dans ce cas, effectuer en plus l'étape de contrôle 19.

CLUB GENERATION
CORRADO
ASSOCIATION LOI 1901
WWW.CGCFRANCE.COM

• Contact d'allumage coupé
• Echelle de mesure: commutée sur mesure de la résistance -Ω-

Etape de contrôle	Objet du contrôle	• Conditions de contrôle – Opérations supplémentaires	Douilles boîtier de contrôle	Valeurs assignées[1]
15	Câbles allant au transmetteur de Hall (G40)	– Débrancher la fiche de G40 (allumeur)	6 + contact 1[2] 18 + contact 2[2] 8 + contact 3[2]	1,5 Ω maxi
16	Câbles allant à la sonde lambda (G39)	– Débrancher la connexion à fiche allant à G39 et raccorder le câble noir/violet à la masse (–)	2 + 13	1,5 Ω maxi
		– Rebrancher la connexion à fiche allant à G39		∞ Ω
17[3]	Câbles allant au détecteur de cliquetis 1 (G61)	– Débrancher la connexion à fiche allant à G61	4 + contact 1[3]	1,5 Ω maxi
			7 + contact 2[3]	
			7 + contact 3[3]	

[1] Tenir compte du nota ⇒ page 01-14

[2] Sur la fiche débranchée de G40 ⇒ page 01-23, fig. 2

[3] Sur la fiche débranchée de G61 ⇒ page 01-24 , fig. 3

Simpo PDF Merge and Split Unregistered Version - http://www.simpopdf.com

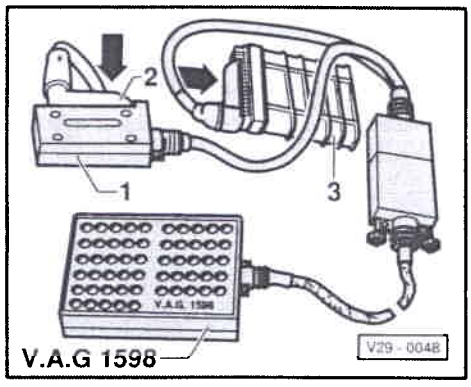

◄ – Le contact d'allumage étant coupé, raccorder le boîtier de contrôle avec le câble adaptateur -1- à la fiche de raccordement du câblage -2- et à l'appareil de commande Digifant -3-.

Attention!

Afin d'éviter tout endommagement des composants électroniques, commuter sur l'échelle de mesure correspondante avant le branchement des câbles de mesure, respecter les conditions de contrôle et effectuer les opérations supplémentaires figurant dans le tableau.

– Effectuer le contrôle à l'aide du tableau ⇒ page 01-22.

CLUB GENERATION
CORRADO
ASSOCIATION LOI 1901
WWW.CGCFRANCE.COM

Tableau de contrôle

Etape de contrôle	Objet du contrôle	• Conditions de contrôle – Opérations supplémentaires	Douilles boîtier de contrôle	Valeurs assignées[1]
– Echelle de mesure: commuter sur la mesure de la tension -V-.				
18[2]	Alimentation en tension du transmetteur de Hall (G40)	– Mettre le contact d'allumage	6 + 8	9 V mini
19	Courbe de résistance du transmetteur de température de liquide de refroidissement (G62)	• Moteur froid – Lancer le moteur et le laisser réchauffer	6 + 10	La tension indiquée doit diminuer uniformément
– Couper le contact d'allumage – Brancher la lampe témoin à diodes V.A.G 1527 avec l'adaptateur V.A.G 1594/15 à la place du multimètre. – Débrancher la fiche du répartiteur de carburant.				
20[2]	Signal venant du transmetteur de Hall (G40)	– Actionner le démarreur	6 + 18	La diode électroluminescente doit vaciller
21[2]	Signal d'allumage venant de l'appareil de commande Digifant (J169)	– Actionner le démarreur	13 + 25	La diode électroluminescente doit vaciller
22[3]	Signal de régime	– Actionner le démarreur	19 + 24	La diode électroluminescente doit vaciller

[1] Tenir compte du nota ⇒ page 01-14

[2] A n'effectuer que si le moteur ne part pas.

[3] 08.90 ➤

Simpo PDF Merge and Split Unregistered Version - http://www.simpopdf.com

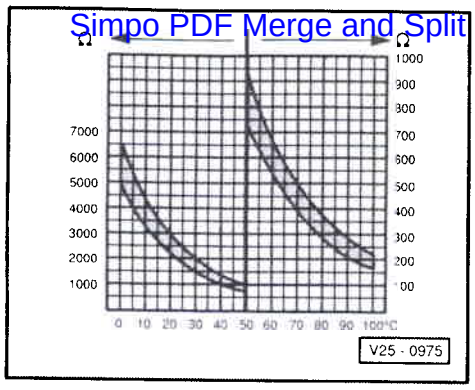

◄ **Fig. 1 Valeurs de la résistance pour**

- Transmetteur de température de liquide de refroidissement (G62)
- Transmetteur de température de l'air d'admission (G42)

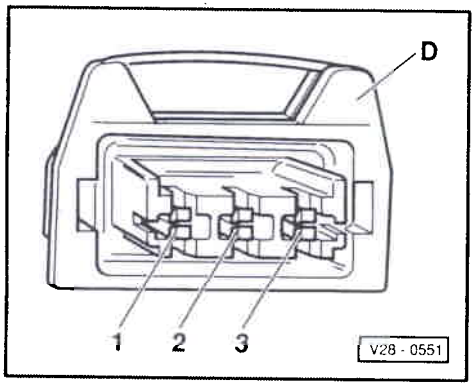

◄ **Fig. 2 Bornage de la fiche de transmetteur de Hall (G40)**

CLUB GENERATION CORRADO
ASSOCIATION LOI 1901
WWW.CGCFRANCE.COM

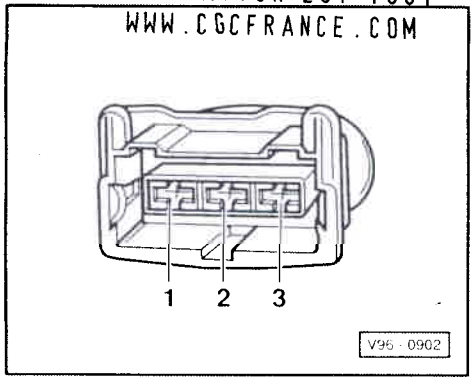

◄ **Fig. 3 Bornage de la fiche à 3 pôles**

- Fiche de détecteur de cliquetis 1 (G61)

Simpo PDF Merge and Split Unregistered Version - http://www.simpopdf.com

Contrôle des câbles et composants avec le boîtier de contrôle V.A.G 1598

Nota:

- *Pour le contrôle, utiliser le multimètre portatif V.A.G 1526 ou le multimètre V.A.G 1715 ainsi que la lampe témoin à diodes V.A.G 1527.*
- *Les valeurs assignées indiquées s'appliquent pour une température ambiante allant de 0 à + 40 °C.*
- *Si les valeurs mesurées diffèrent des valeurs assignées, rechercher le défaut d'après le schéma de parcours du courant.*
- *Si les valeurs mesurées ne diffèrent que légèrement des valeurs assignées, nettoyer les douilles et fiches des appareils de contrôle et des câbles de mesure et réitérer le contrôle. Avant de remplacer les composants concernés, contrôler les câbles et connexions à fiche et mesurer de nouveau la résistance du composant, notamment lorsque les valeurs assignées sont inférieures à 10 Ω.*
- *Pour le raccordement des appareils de contrôle au boîtier de contrôle, utiliser les câbles auxiliaires provenant du jeu d'adaptateurs de métrologie V.A.G 1594.*
- *Les numéros des contacts de la fiche de raccordement correspondent aux numéros des douilles du boîtier de contrôle.*
- *En plus des contrôles décrits dans le tableau, il faut éventuellement contrôler aussi si les câbles présentent un court-circuit à la masse (–) ou au pôle + de la batterie.*

CLUB GENERATION CORRADO
ASSOCIATION LOI 1901
WWW.CGCFRANCE.COM

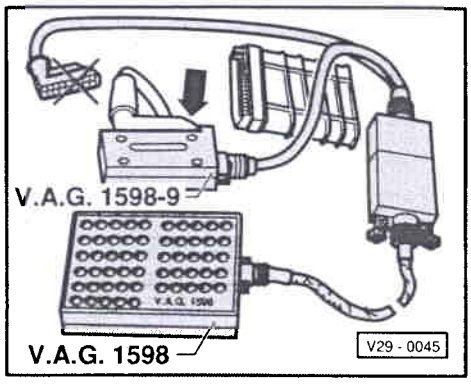

- Tension de la batterie correcte
- Fusible 18 intact
- Connexions de masse du moteur et de la boîte de vitesses intactes (connexion de masse du moteur: sur la culasse)
- Pompe à carburant et relais de pompe à carburant en bon état

Contrôles sur la fiche de raccordement du câblage

◄

– Débrancher la fiche de raccordement de l'appareil de commande Digifant (J169), le contact d'allumage étant coupé. (L'appareil de commande est monté à droite dans le caisson d'eau).

– Raccorder le boîtier de contrôle V.A.G 1598 avec le câble adaptateur V.A.G 1598-9 uniquement à la fiche de raccordement du câblage (l'appareil de commande reste libre).

– Effectuer le contrôle à l'aide du tableau ⇒ page 01-27.

Attention!

Afin d'éviter tout endommagement des composants électroniques, commuter sur l'échelle de mesure correspondante avant le branchement des câbles de mesure, respecter les conditions de contrôle et effectuer les opérations supplémentaires figurant dans le tableau.

Simpo PDF Merge and Split Unregistered Version - http://www.simpopdf.com

Tableau de contrôle

– Echelle de mesure: commuter sur mesure de la tension -V-.

Etape de contrôle	Objet du contrôle	• Conditions de contrôle – Opérations supplémentaires	Douilles boîtier de contrôle	Valeurs assignées[1]
1	Alimentation tension appareil de commande Digifant (J169)	– Mettre le contact d'allumage	1 + 19 19 + 35	Env. tension de la batterie
2	Câble allant au transformateur d'allumage (N152)	• Contact d'allumage mis	1 + 6	Env. tension de la batterie
3	Clapet de stabilisation du ralenti (N71)	• Contact d'allumage mis	1 + 23	Env. tension de la batterie
4	Câble allant au relais de pompe à carburant (J17)	• Contact d'allumage mis	Shunter 1 + 24	Le fonctionnement de la pompe à carburant doit être audible
5	Câble allant aux injecteurs (N30 à N33)[2]	• Contact d'allumage mis – Retirer le fusible 18 – Shunter les douilles 1 + 24	35 + 2 35 + 3 35 + 20 35 + 21	Env. tension de la batterie
6	Câble venant de la borne 50 du démarreur	– Débrancher la fiche du transmetteur de Hall (allumeur) – Actionner le démarreur et couper ensuite le contact d'allumage	1 + 25	8 V mini

[1] Tenir compte du nota ⇒ page 01-25

[2] Contrôler la résistance des injecteurs ⇒ page 24-58

• Contact d'allumage coupé
– Echelle de mesure: commuter sur mesure de la résistance -Ω-.

Etape de contrôle	Objet du contrôle	• Conditions de contrôle – Opérations supplémentaires	Douilles boîtier de contrôle	Valeurs assignées[1]
7[2]	Transmetteur de température du liquide de refroidissement (G62)	—	11 + 28	⇒ page 01-34, fig. 1
8	Transmetteur de température de l'air d'admission (G42)	—	28 + 30	⇒ page 01-34, fig. 1
9	Potentiomètre de CO (G74)	—	10 + 28	0 à 2 kΩ
10	Câbles allant au potentiomètre de papillon (G69)	– Débrancher la fiche à 3 raccords du potentiomètre de papillon	34 + contact 1[3] 33 + contact 2[3] 28 + contact 3[3]	1,5 Ω maxi

CLUB GENERATION CORRADO
ASSOCIATION LOI 1901
WWW.CGCFRANCE.COM

[1] Tenir compte du nota ⇒ page 01-25

[2] Si l'autodiagnostic signale un défaut du transmetteur qui n'a cependant pas été détecté lors du contrôle, une interruption momentanée du signal de température peut en être la cause. Dans ce cas, contrôler en plus le transmetteur de température de liquide de refroidissement ⇒ page 24-45.

[3] Sur la fiche débranchée de G69 ⇒ page 01-36, fig. 5

Simpo PDF Merge and Split Unregistered Version - http://www.simpopdf.com

- Contact d'allumage coupé
- Echelle de mesure: commutée sur mesure de la résistance -Ω-

Etape de contrôle	Objet du contrôle	• Conditions de contrôle – Opérations supplémentaires	Douilles boîtier de contrôle	Valeurs assignées[1]
11	Câbles allant au transmetteur de Hall (G40)	– Débrancher la fiche de G40 (allumeur)	28 + contact 1[2]	1,5 Ω maxi
			37 + contact 2[2]	
			38 + contact 3[2]	
12	Câbles allant au détecteur de cliquetis 1 (G61)	– Débrancher la connexion à fiche allant à G61	29 + contact 1[3]	1,5 Ω maxi
			27 + contact 2[3]	
			27 + contact 3[3]	

[1] Tenir compte du nota ⇒ page 01-25

[2] Sur la fiche débranchée de G40 ⇒ page 01-34, fig. 2

[3] Sur la fiche débranchée de G61 ⇒ page 01-35, fig. 4

- Contact d'allumage coupé
- Echelle de mesure: commutée sur mesure de la résistance -Ω-

Etape de contrôle	Objet du contrôle	• Conditions de contrôle – Opérations supplémentaires	Douilles boîtier de contrôle	Valeurs assignées[1]
13	Câbles allant à la sonde lambda (G39)	– Débrancher la connexion à fiche allant à G39	1 + contact 2[2]	1,5 Ω maxi
			16 + contact 3[2]	
		– Rebrancher la connexion à fiche allant à G39	1 + 16	∞ Ω
14	Câbles allant à la fiche de diagnostic blanche (à côté du levier des vitesses)	– Shunter les contacts de la fiche de diagnostic	17 + 36	1,5 Ω maxi

CLUB GENERATION CORRADO
ASSOCIATION LOI 1901
WWW.CGCFRANCE.COM

[1] Tenir compte du nota ⇒ page 01-25

[2] Sur la fiche débranchée de G39 ⇒ page 01-35, fig. 3

Simpo PDF Merge and Split Unregistered Version - http://www.simpopdf.com

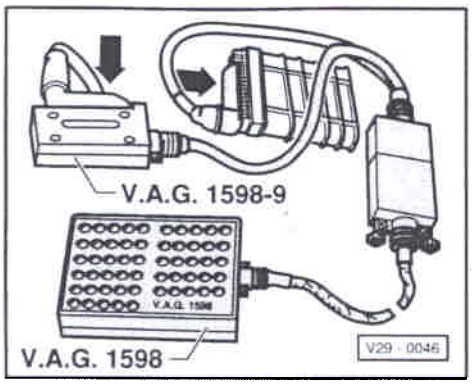

◄ – Le contact d'allumage étant coupé, raccorder en plus le boîtier de contrôle avec le câble adaptateur à l'appareil de commande Digifant.

Attention!

Afin d'éviter tout endommagement des composants électroniques, commuter sur l'échelle de mesure correspondante avant le branchement des câbles de mesure, respecter les conditions de contrôle et effectuer les opérations supplémentaires figurant dans le tableau.

– Effectuer le contrôle à l'aide du tableau ⇒ page 01-32.

Tableau de contrôle

– Echelle de mesure: commuter sur la mesure de la tension -V-.				
Etape de contrôle	**Objet du contrôle**	• **Conditions de contrôle** – **Opérations supplémentaires**	**Douilles boîtier de contrôle**	**Valeurs assignées**[1]
15	Alimentation en tension du potentiomètre de papillon (G69)	– Débrancher la fiche à 3 raccords du potentiomètre de papillon – Mettre le contact d'allumage	28 + 34	Env. 5 V
16	Potentiomètre de papillon (G69)	• Contact d'allumage mis – Brancher la fiche à 3 raccords sur le potentiomètre de papillon Position du papillon: • Position de ralenti	28 + 33	0,3 à 1,7 V
		– Accélérer pleins gaz		3 à 5 V
17[2]	Alimentation en tension du transmetteur de Hall (G40)	• Contact d'allumage mis	28 + 38	10 V mini

CLUB GENERATION CORRADO
ASSOCIATION LOI 1901
WWW.CGCFRANCE.COM

[1] Tenir compte du nota ⇒ page 01-25

[2] A n'effectuer que si le moteur ne part pas

Simpo PDF Merge and Split Unregistered Version - http://www.simpopdf.com

- Couper le contact d'allumage
- Brancher la lampe témoin à diodes V.A.G 1527 avec l'adaptateur V.A.G 1594/15 à la place du multimètre
- Débrancher la connexion à fiche à 5 raccords

Etape de contrôle	Objet du contrôle	• Conditions de contrôle – Opérations supplémentaires	Douilles boîtier de contrôle	Valeurs assignées[1]
18[2]	Signal venant du transmetteur de Hall (G40)	– Actionner le démarreur	28 + 37	La diode électroluminescente doit vaciller
19[2]	Signal d'allumage venant de l'appareil de commande Digifant (J169)	– Actionner le démarreur	1 + 6	La diode électroluminescente doit vaciller
20	Signal de régime	– Actionner le démarreur	18 + 28	La diode électroluminescente doit vaciller

[1] Tenir compte du nota ⇒ page 01-25

[2] A n'effectuer que si le moteur ne part pas

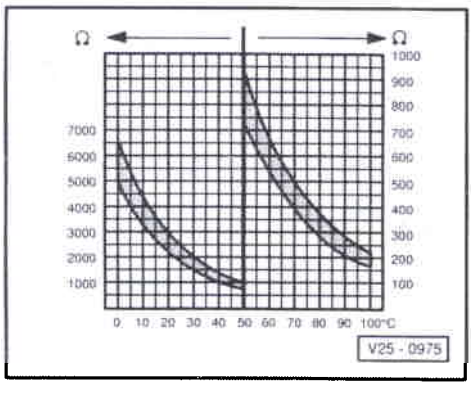

◄ **Fig. 1 Valeurs de résistance pour**

- ♦ Transmetteur de température de liquide de refroidissement (G62)
- ♦ Transmetteur de température de l'air d'admission (G42)

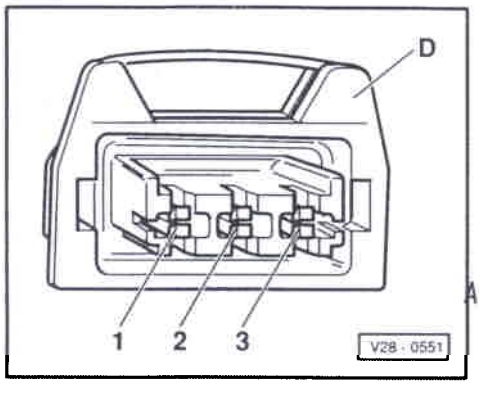

◄ **Fig. 2 Bornage de la fiche de transmetteur de Hall (G40)**

CLUB GENERATION CORRADO
ASSOCIATION LOI 1901
WWW.CGCFRANCE.COM

Simpo PDF Merge and Split Unregistered Version - http://www.simpopdf.com

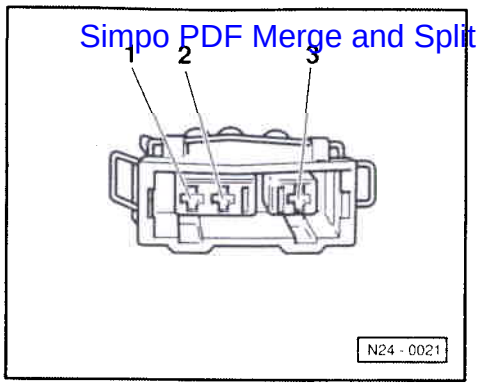

◄ **Fig. 3 Bornage de la fiche de sonde lambda (G39)**

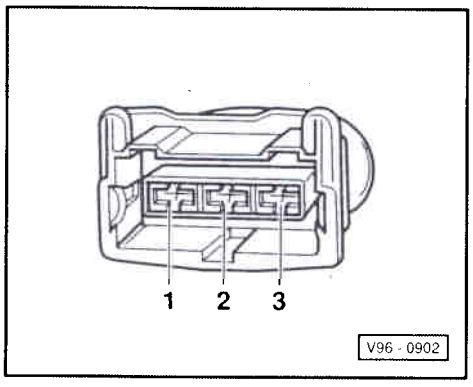

◄ **Fig. 4 Bornage de la fiche à 3 pôles**

♦ Fiche de détecteur de cliquetis 1 (G61)

CLUB GENERATION
CORRADO
ASSOCIATION LOI 1901
WWW.CGCFRANCE.COM

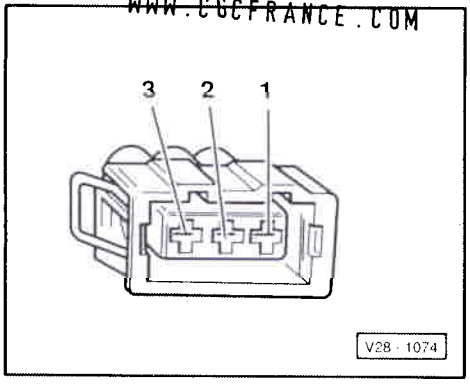

◄ **Fig. 5 Bornage de la fiche à 3 pôles**

♦ Fiche de potentiomètre de papillon (G69)

Simpo PDF Merge and Split Unregistered Version - http://www.simpopdf.com

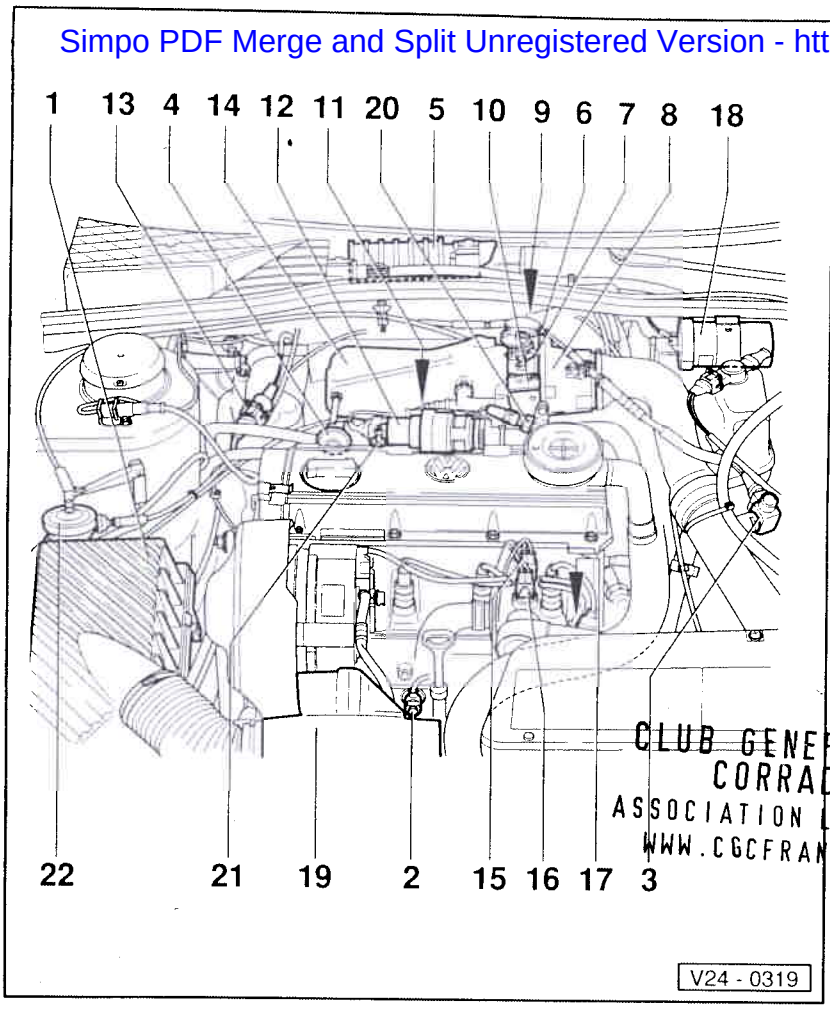

CLUB GENERATION
CORRADO
ASSOCIATION LOI 1901
WWW.CGCFRANCE.COM

Système d'injection et d'allumage Digifant

Vue d'ensemble des emplacements de montage

1 - Filtre à air

2 - Détecteur de cliquetis 1 (G61)
- ➤ 07.92 ⇒ page 28-3
- 08.92 ➤ ⇒ page 28-6

3 - Transmetteur de température de l'air d'admission (G42)
- Avec potentiomètre de CO (G74) et vis de réglage du CO

4 - Régulateur de pression du carburant

5 - App. de commande du système d'allumage et d'injection Digifant (J169)
- Avec transmetteur de pression de tubulure d'admission (G71)

6 - Vis de réglage du régime de ralenti

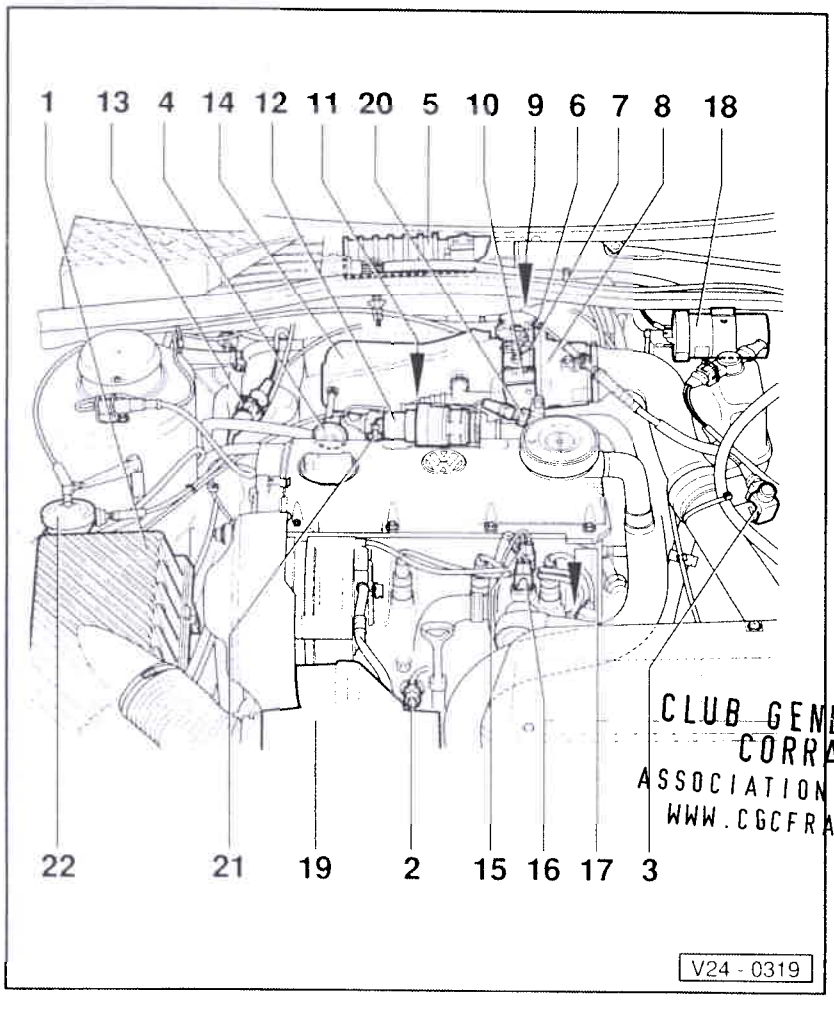

CLUB GENERATION
CORRADO
ASSOCIATION LOI 1901
WWW.CGCFRANCE.COM

7 - Ajutage de papillon

8 - Ajutage du volet de by-pass

9 - Contacteur de ralenti (F60)
- ➤ 07.92
- 08.92 ➤ potentiomètre de papillon (G69)

10 - Contacteur de pleine charge (F81)
- ➤ 07.92

11 - Répartiteur de carburant
- Avec injecteurs (N30 à N33)

12 - Clapet de stabilisation du ralenti (N71)

13 - Connexion à fiche à 3 ou à 4 raccords
- Pour sonde lambda (G39)

14 - Collecteur d'admission

Simpo PDF Merge and Split Unregistered Version - http://www.simpopdf.com

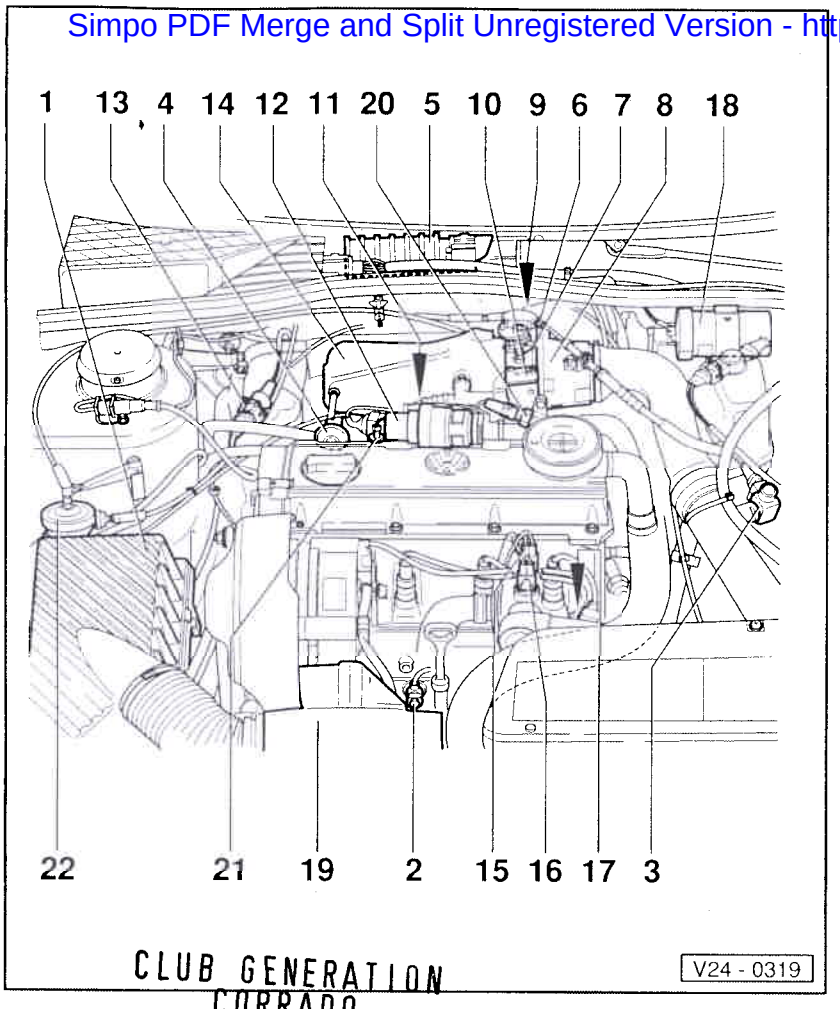

CLUB GENERATION
CORRADO
ASSOCIATION LOI 1901
WWW.CGCFRANCE.COM

15 - Transmetteur de température de liquide de refroidissement (G62)
- ♦ Bleu

16 - Transmetteur d'indicateur de température du liquide de refroidissement (G2)
- ♦ Noir

17 - Allumeur
- ♦ ➤ 07.92 ⇒ page 28-4
- ♦ 08.92 ➤ ⇒ page 28-7

18 - Bobine d'allumage
- ♦ ⇒ page 28-2
- ♦ 08.92 ➤ Transformateur d'allumage (N152)⇒ page 28-6

19 - Compresseur G
- ♦ Contrôler pression suralimentation

⇒ Groupe de réparation 21; Pièces du système de suralimentation: dépose et repose; Pression suralimentation: contrôle

20 - Contacteur de pression pour marche à vide de la pompe à carburant (F130)

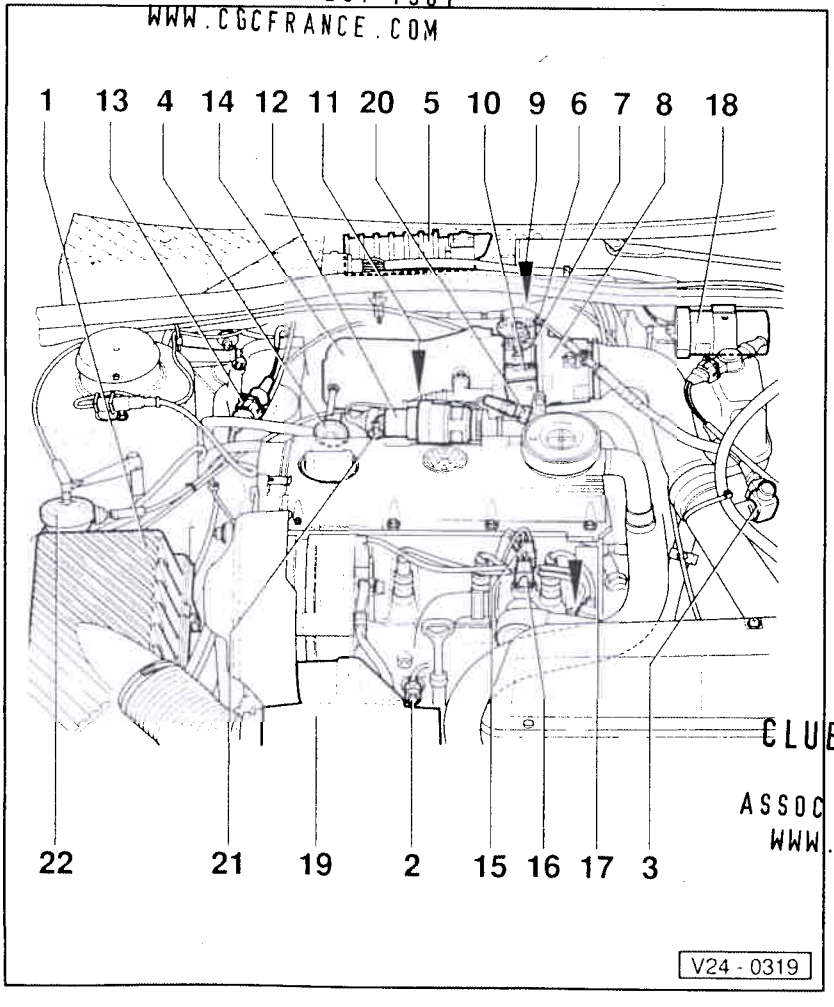

CLUB GENERATION
CORRADO
ASSOCIATION LOI 1901
WWW.CGCFRANCE.COM

21 - Thermocontacteur
- ♦ Pour marche à vide du ventilateur en vue du refroidissement des injecteurs

22 - Clapet de coupure
- ♦ Système de réservoir à charbon actif

⇒ Groupe de réparation 20; Pièces du système d'alimentation: dépose et repose; Pièces du système de réservoir à charbon actif: dépose et repose

Simpo PDF Merge and Split Unregistered Version - http://www.simpopdf.com

Partie injection: remise en état

Partie allumage: remise en état ⇒ groupe de réparation 28

Nota:

- *Avant d'effectuer des réparations et en vue du dépannage, contrôler les raccords de dépression (prise d'air secondaire).*
- *08.92 ➤ l'appareil de commande du système d'allumage et d'injection est équipé d'une mémoire de défauts. Avant d'effectuer des réparations, des travaux de réglage, et en vue du dépannage, interroger la mémoire de défauts.*
- *Les composants repérés par un astérisque sont contrôlés par l'autodiagnostic.*
  ⇒ page 01-5, Mémoire de défauts: interrogation
- *Remplacer systématiquement les colliers de serrage par des colliers à vis.*
- *Une tension de 11,5 V mini est indispensable au bon fonctionnement des composants électriques.*
- *Ne pas utiliser de produit d'étanchéité aux silicones. Les particules de silicone aspirées par le moteur ne sont pas brûlées dans le moteur et endommagent la sonde lambda.*

Mesures de sécurité ⇒ page 24-23

Règles de propreté ⇒ page 24-24

Caractéristiques techniques ⇒ page 24-25

Autodiagnostic et contrôle électrique du système d'allumage et d'injection ⇒ Gr. de Rép. 01

Système d'admission: contrôle de l'étanchéité (prise d'air parasite) ⇒ page 24-61

CLUB GENERATION
CORRADO
ASSOCIATION LOI 1901
WWW.CGCFRANCE.COM

CLUB GENERATION CORRADO ASSOCIATION LOI 1901 WWW.CGCFRANCE.COM
Simpo PDF Merge and Split Unregistered Version - http://www.simpopdf.com

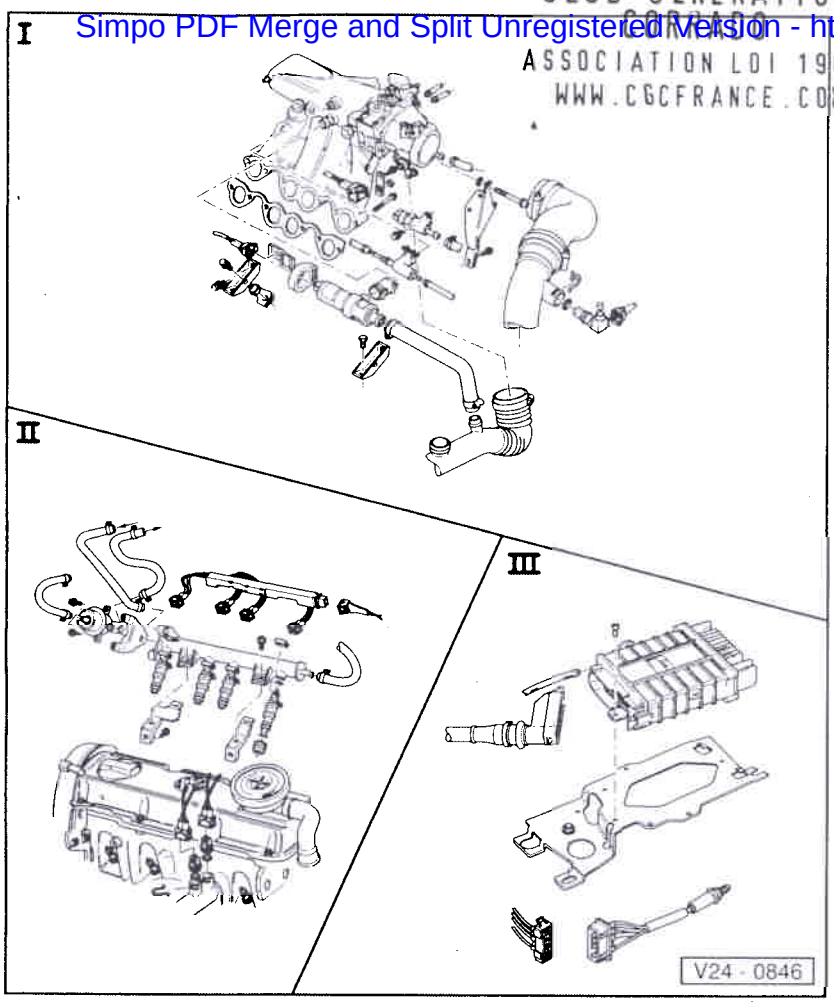

I - Collecteur d'admission, clapet de stabilisation du ralenti et potentiomètre de CO: dépose et repose ⇒ page 24-8

II - Répartiteur de carburant et transmetteur de température de liquide de refroidissement: dépose et repose ⇒ page 24-14

IV - Appareil de commande et sonde lambda: dépose et repose ⇒ page 24-17

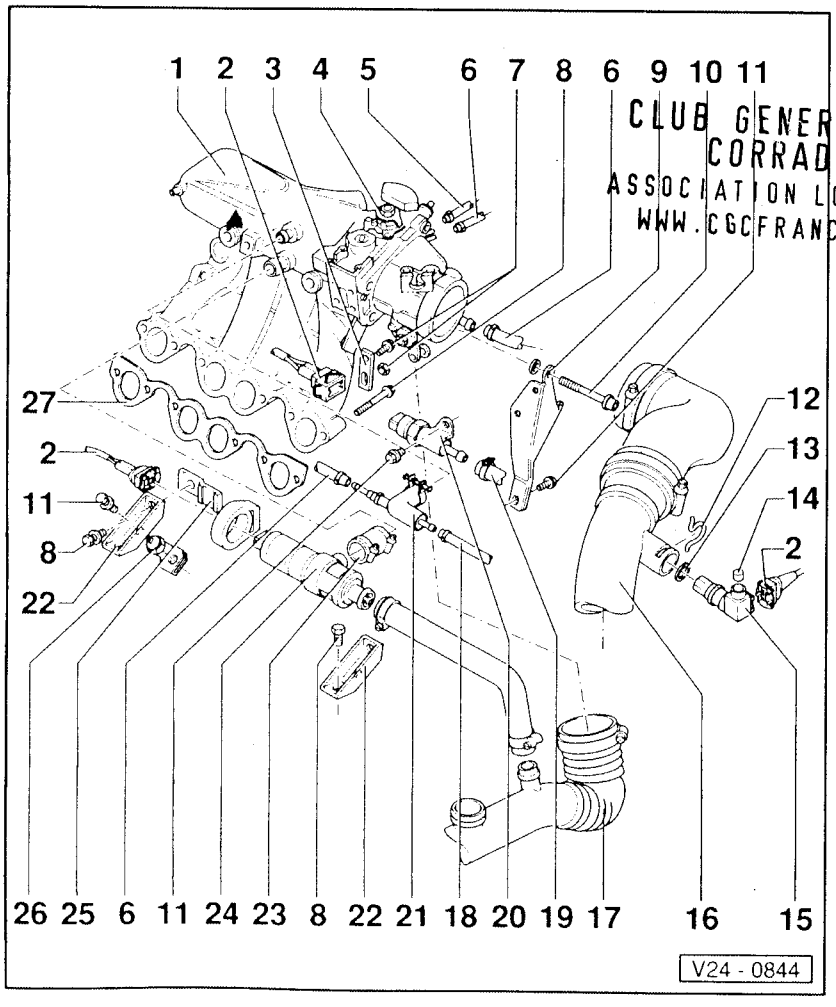

Collecteur d'admission, clapet de stabilisation du ralenti et potentiomètre de CO: dépose et repose

1 - Collecteur d'admission

2 - Fiche de raccordement

3 - Appui

4 - Ajutage de papillon
- ♦ Désassembler et assembler ⇒ page 24-20
- ♦ Réglage de base du papillon ⇒ page 24-62
- ♦ Après le réglage de base:
  08.92 ➤ Adapter l'appareil de commande Digifant au moteur. A cet effet, effectuer un contrôle du ralenti ⇒ page 24-26
  ➤ 07.92 Adapter l'un à l'autre l'appareil de commande de boîte automatique (J217) et le potentiomètre de papillon (G69) ⇒ page 24-43

Simpo PDF Merge and Split Unregistered Version - http://www.simpopdf.com

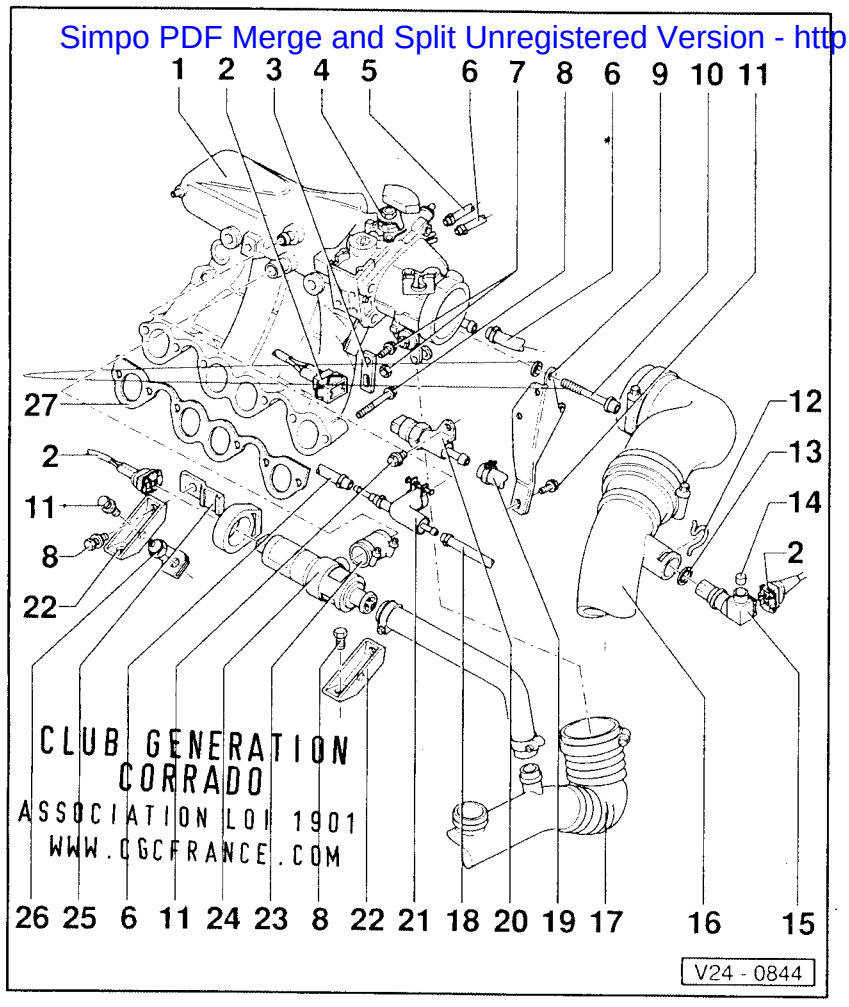

♦ Après remplacement:
08.92 ➤ Adapter l'appareil de commande Digifant au moteur. A cet effet, effectuer un contrôle du ralenti ⇒ page 24-26
➤ 07.92 Adapter l'un à l'autre l'appareil de commande de boîte automatique (J217) et le potentiomètre de papillon (G69) ⇒ page 24-43

5 - Vers l'appareil de commande Digifant

6 - Vers le clapet de coupure du système de réservoir à charbon actif
♦ ⇒ page 24-64, schéma de raccordement des flexibles de dépression

7 - 15 Nm

8 - 25 Nm

9 - Appui
♦ Entre ajutage du volet de by-pass et culasse

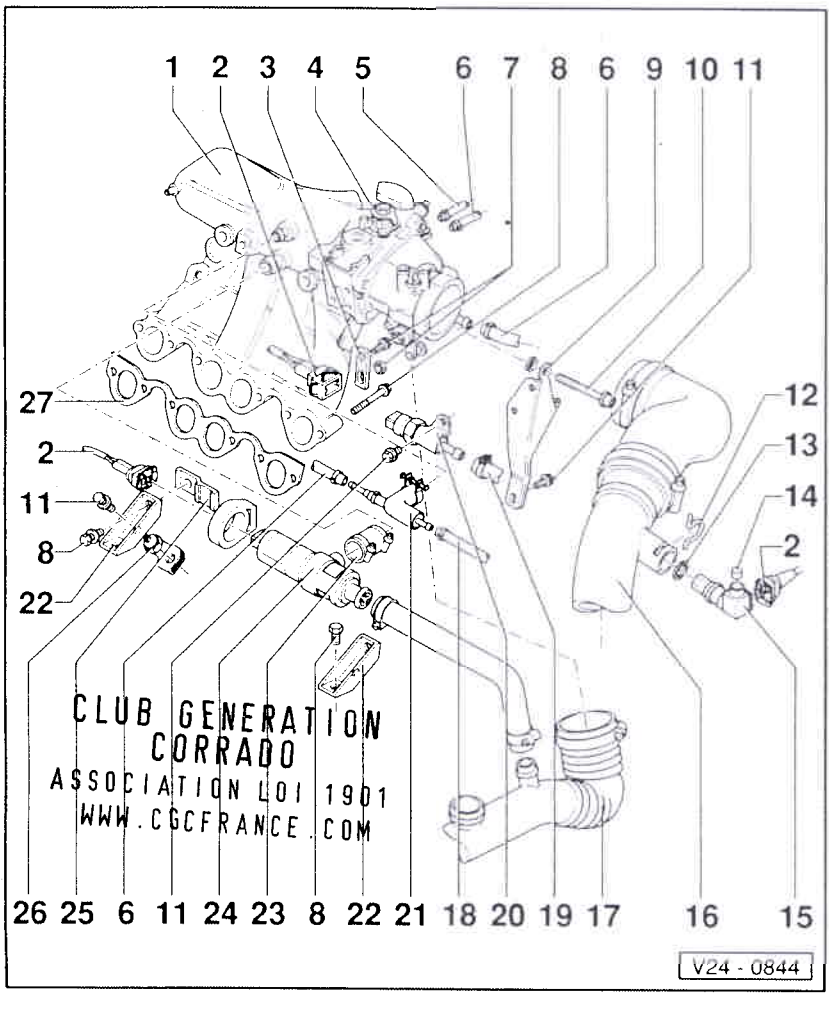

10 - 20 Nm

11 - 10 Nm

12 - Agrafe de retenue

13 - Joint torique
♦ Remplacer en cas d'endommagement

14 - Obturateur

Simpo PDF Merge and Split Unregistered Version - http://www.simpopdf.com

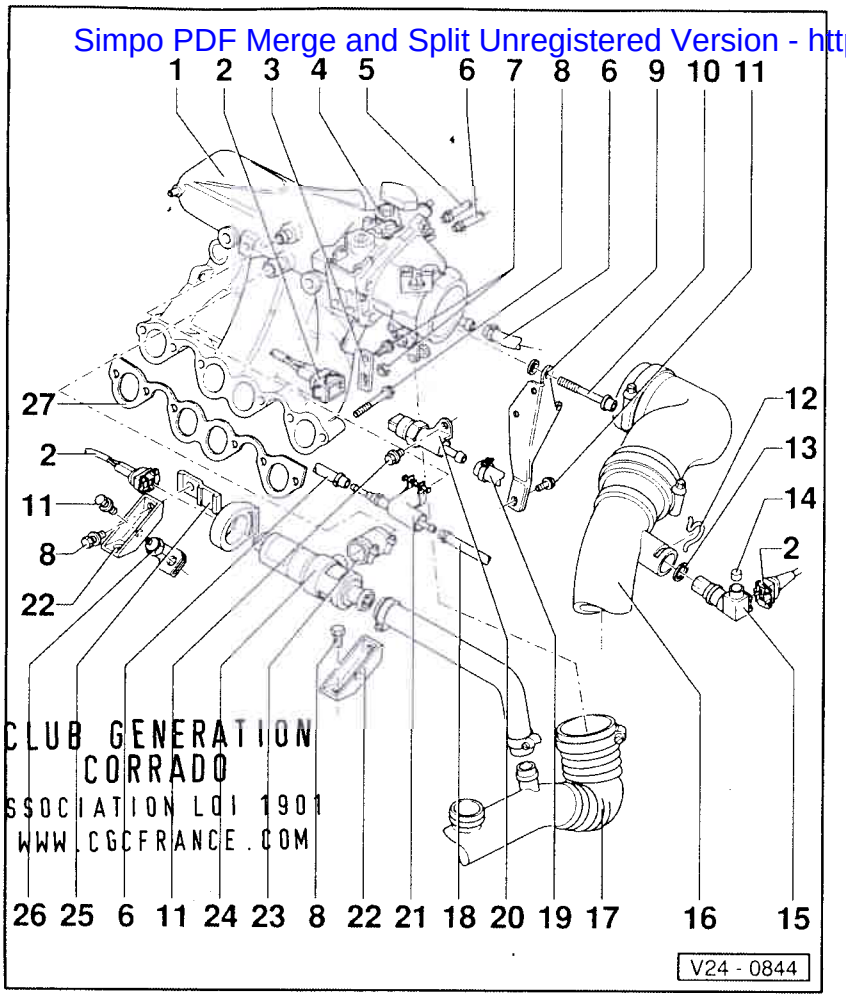

CLUB GENERATION
CORRADO
ASSOCIATION LOI 1901
WWW.CGCFRANCE.COM

15 - Transmetteur de température de l'air d'admission (G42)*

- Avec potentiomètre de CO (G74)* et vis de réglage du CO
- Contrôler la résistance de transmetteur de température d'air d'admission
  ➤ 07.92 ⇒ page 01-14, étape de contrôle 11
  08.92 ➤ ⇒ page 01-25, étape de contrôle 8
- Contrôler la résistance du potentiomètre
  ➤ 07.92 ⇒ page 01-14, étape de contrôle 12
  08.92 ➤ ⇒ page 01-25, étape de contrôle 9
- La résistance du potentiomètre de CO est modifiée avec la vis de réglage du CO lors du réglage du ralenti

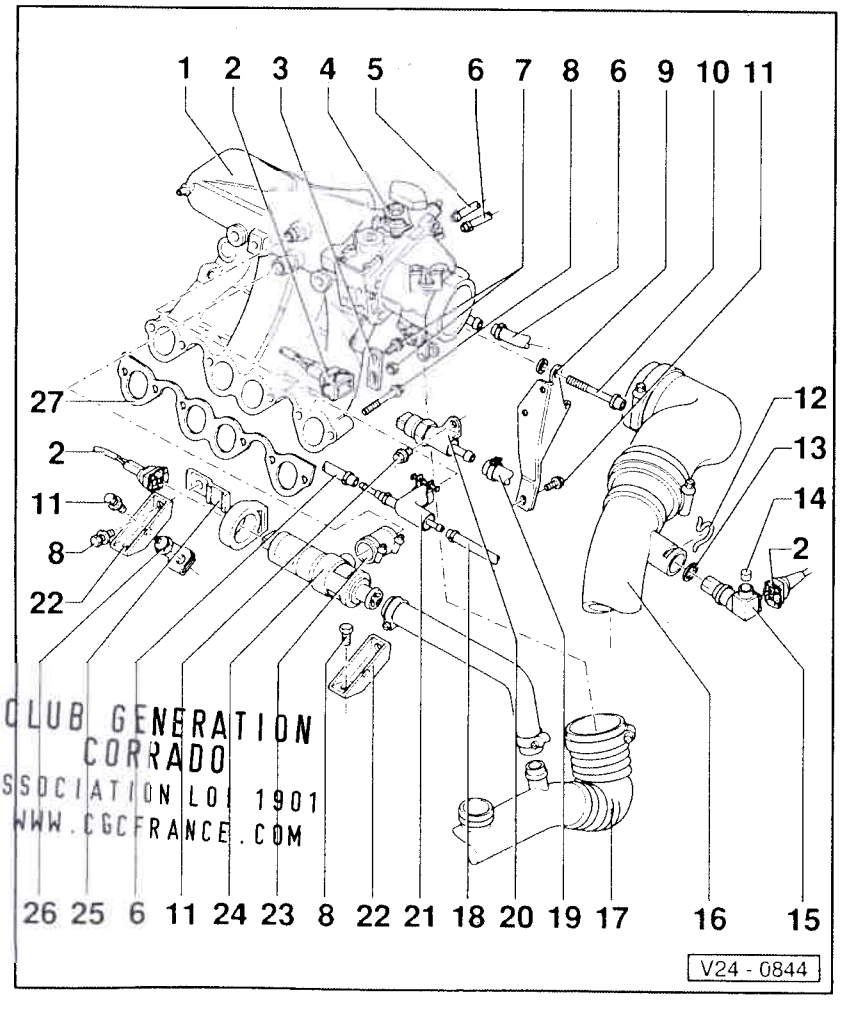

CLUB GENERATION
CORRADO
ASSOCIATION LOI 1901
WWW.CGCFRANCE.COM

16 - Tuyau de raccord

- Vers le radiateur d'air suralimentation

17 - Tuyau de by-pass

- De l'ajutage du volet de by-pass vers le compresseur G

18 - Vers l'indicateur multifonction ou le climatiseur

- ➤ 07.92

19 - Vers le répartiteur de carburant

20 - Contacteur de pression pour marche à vide de la pompe à carburant (F130)

- Contrôler:

⇒ groupe de réparation 20; Pièces du système d'alimentation: dépose et repose; Marche à vide de la pompe à carburant: contrôle

21 - Raccord en T

Simpo PDF Merge and Split Unregistered Version - http://www.simpopdf.com

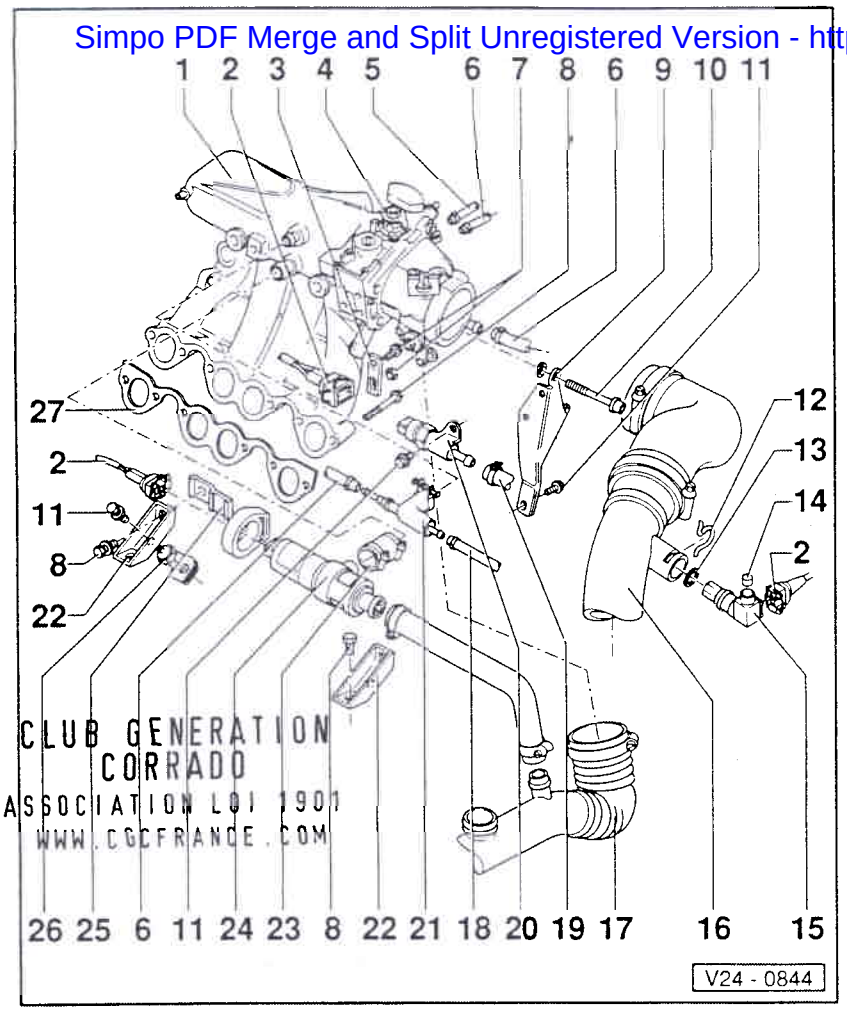

CLUB GENERATION CORRADO
ASSOCIATION LOI 1901
WWW.CGCFRANCE.COM

22 - Support
- ♦ Poser sans tension

23 - Flexible

24 - Clapet de stabilisation du ralenti (N71)
- ♦ Contrôler la stabilisation du ralenti ⇒ page 24-28
- ♦ Résistance: 2 à 10 Ω

25 - Support

26 - Thermocontacteur
- ♦ Pour marche à vide du ventilateur en vue du refroidissement des injecteurs
- ♦ Contrôler:

⇒ groupe de réparation 19; Pièces du système de refroidissement: dépose et repose; Marche à vide du ventilateur de radiateur: contrôle

27 - Joint
- ♦ Remplacer

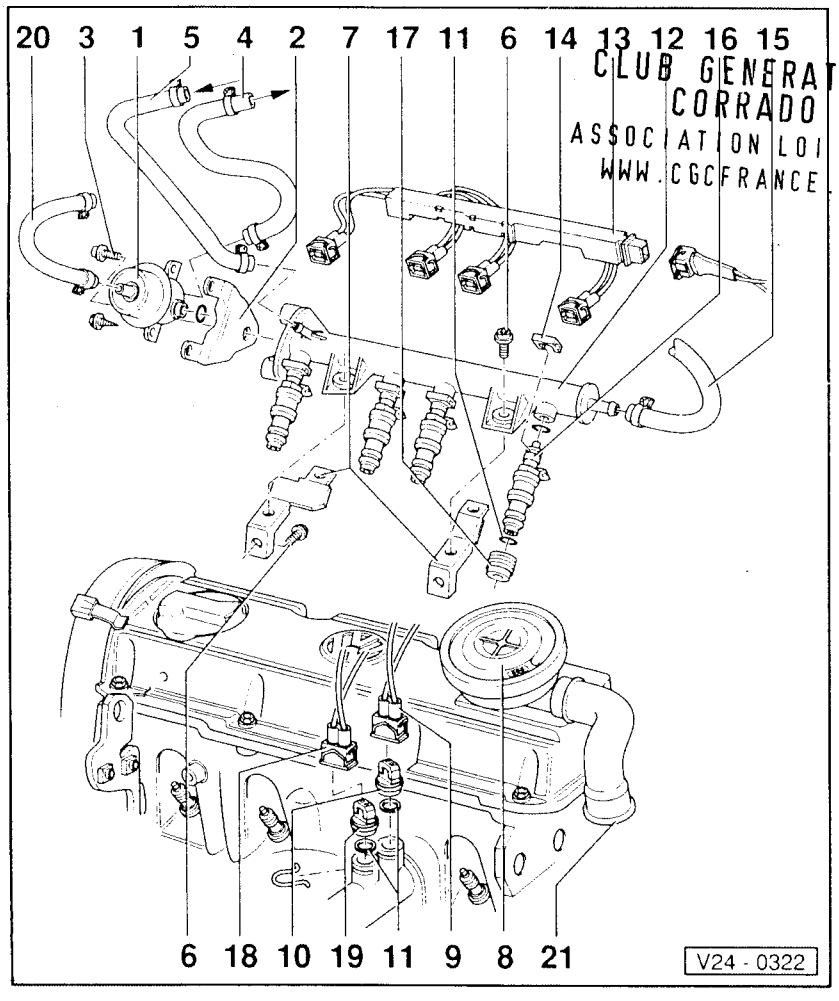

CLUB GENERATION CORRADO
ASSOCIATION LOI 1901
WWW.CGCFRANCE.COM

Répartiteur de carburant et transmetteur de température de liquide de refroidissement: dépose et repose

1 - Régulateur de pression du carburant
- ♦ Contrôler le régulateur de pression et la pression de retenue ⇒ page 24-52

2 - Support

3 - 15 Nm

4 - Conduite de retour
- ♦ Bleue ou repère bleu

5 - Conduite d'alimentation
- ♦ Noire, le cas échéant repère blanc

6 - 10 Nm

7 - Support

8 - Clapet de régulation de la pression pour aération du carter-moteur

9 - Fiche de raccordement
- ♦ Bleue

Simpo PDF Merge and Split Unregistered Version - http://www.simpopdf.com

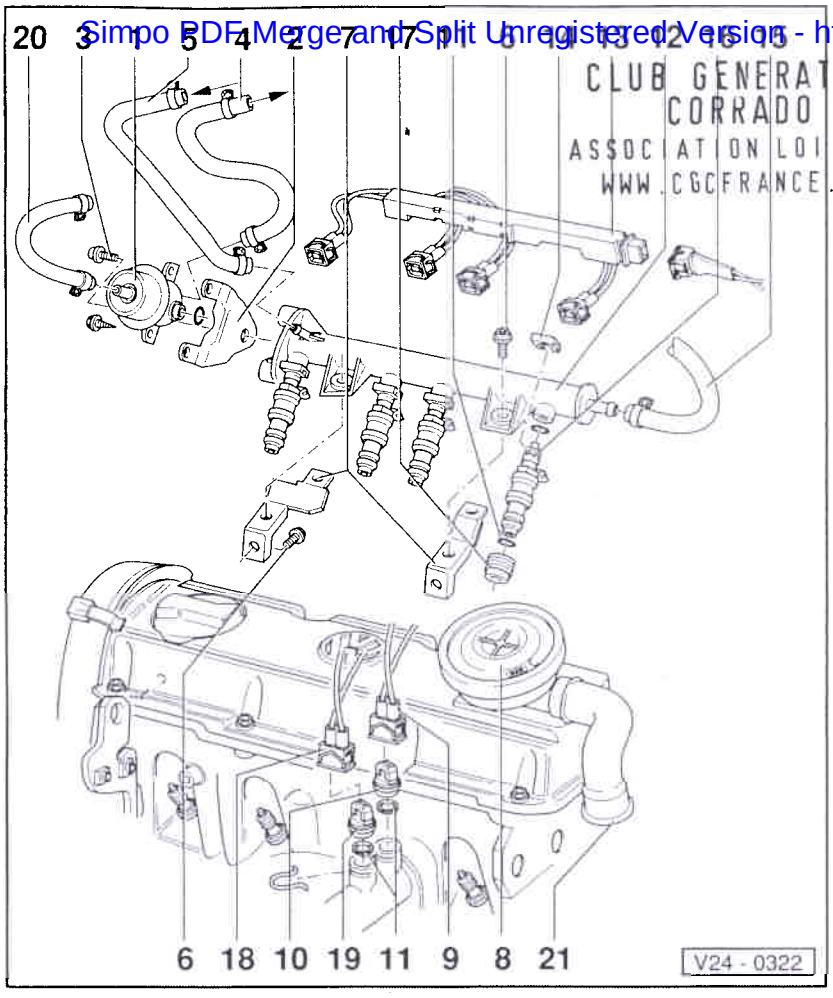

CLUB GENERATION CORRADO
ASSOCIATION LOI 1901
WWW.CGCFRANCE.COM

10 - Transmetteur de température de liquide de refroidissement (G62)*
- Bleu
- Avant la dépose, abaisser si nécessaire la pression du système de refroidissement
- Valeurs de la résistance ⇒ page 01-23, fig. 1
- ➤ 07.92: contrôler ⇒ page 01-14, étape de contrôle 10

11 - Joint torique
- Remplacer en cas d'endommagement

12 - Corps inf. du répartiteur de carburant
- Déposer et reposer: ⇒ page 24-55, Injecteurs: dépose et repose

13 - Barrette de câbles
- ➤ 07.92: comme sur la figure
- 08.92 ➤: avec connexion à fiche à 5 raccords

14 - Agrafe de retenue
- Veiller à son bon positionnement sur l'injecteur et le répartiteur de carburant

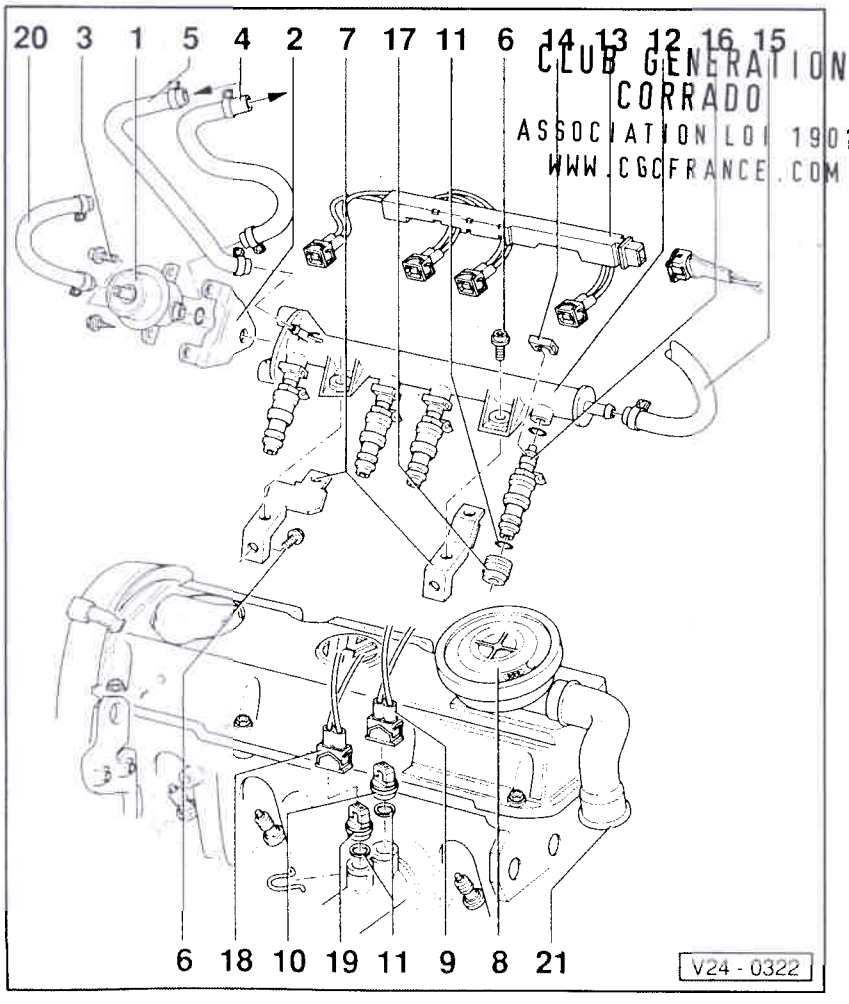

CLUB GENERATION CORRADO
ASSOCIATION LOI 1901
WWW.CGCFRANCE.COM

15 - Vers le contacteur de pression pour marche à vide de la pompe à carburant

16 - Injecteur (N30 à N33)*
- Déposer et reposer ⇒ page 24-55
- Contrôler ⇒ page 24-56

17 - Fiche de l'injecteur, 20 Nm
- Mettre en place avec du D6

18 - Fiche de raccordement
- Noire

19 - Transmetteur d'indicateur de température du liquide de refroidissement (G2)
- Noir
- Avant la dépose, abaisser si nécessaire la pression du système de refroidissement

20 - Vers le collecteur d'admission

21 - Vers le tuyau de by-pass

Simpo PDF Merge and Split Unregistered Version - http://www.simpopdf.com

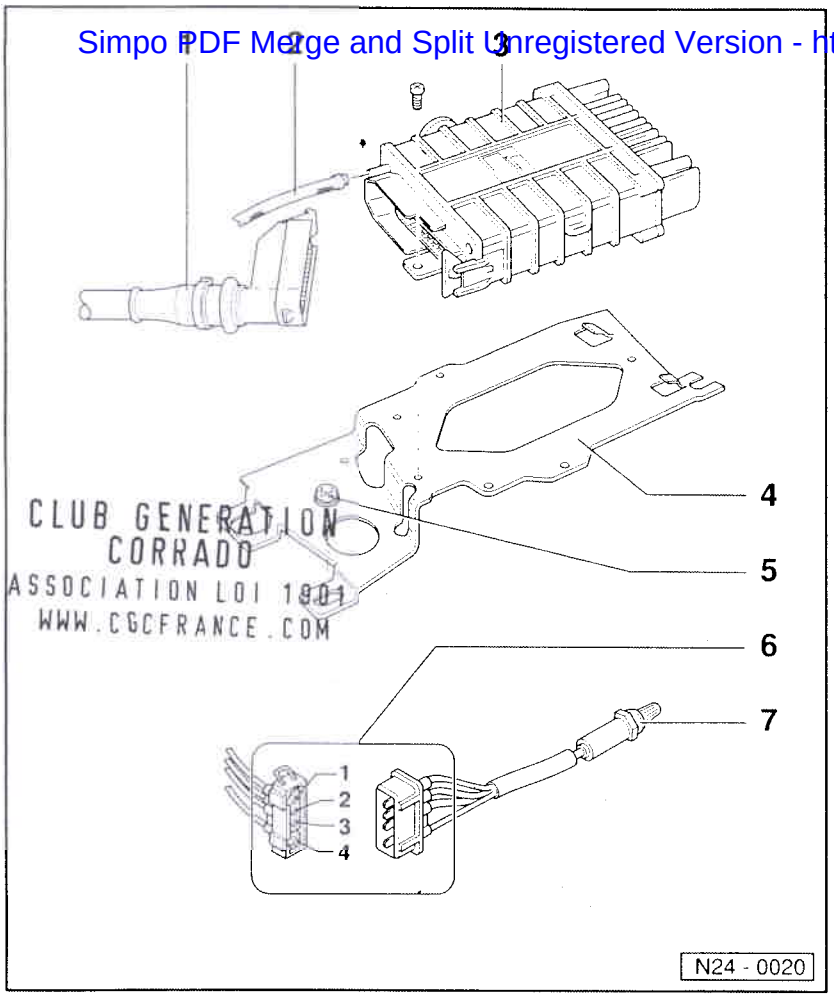

CLUB GENERATION CORRADO
ASSOCIATION LOI 1901
WWW.CGCFRANCE.COM

Appareil de commande et sonde lambda: dépose et repose

1 - Fiche de raccordement
- ♦ Débrancher ou brancher la fiche, le contact d'allumage étant coupé

2 - Flexible de dépression
- ♦ Vers l'ajutage de papillon
- ♦ Ne pas modifier la longueur du flexible relié à l'ajutage de papillon (1 mètre)
- ♦ N'utiliser que le flexible d'origine (noir aux raies jaunes)

3 - Appareil de commande Digifant (J169)*
- ♦ Pour système d'injection, régulation lambda, limitation du régime, allumage et régulation de la pression de suralimentation

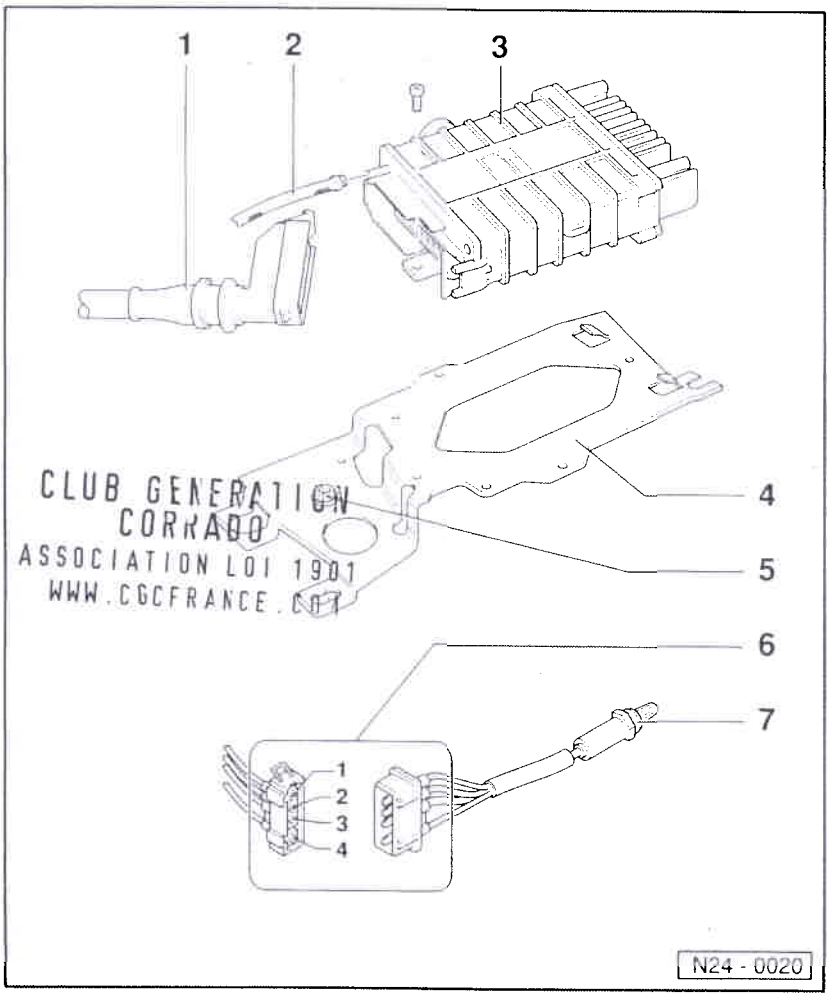

CLUB GENERATION CORRADO
ASSOCIATION LOI 1901
WWW.CGCFRANCE.COM

- ♦ 08.92 ➤ avec autodiagnostic
- ♦ Avec transmetteur de pression de tubulure d'admission (G71)*; contrôler ⇒ page 24-50
- ♦ Après le remplacement:
  08.92 ➤ Adapter l'appareil de commande Digifant au moteur. Effectuer à cet effet un contrôle du ralenti ⇒ page 24-26

4 - Support

5 - 10 Nm

6 - Connexion à fiche à 3 ou à 4 raccords
- ♦ Pour sonde lambda et chauffage de sonde lambda
- ♦ Le moteur tournant, contrôler l'alimentation en tension du chauffage de sonde lambda entre les contacts -1- et -2-:
  Valeur assignée:
  env. tension de la batterie

Simpo PDF Merge and Split Unregistered Version - http://www.simpopdf.com

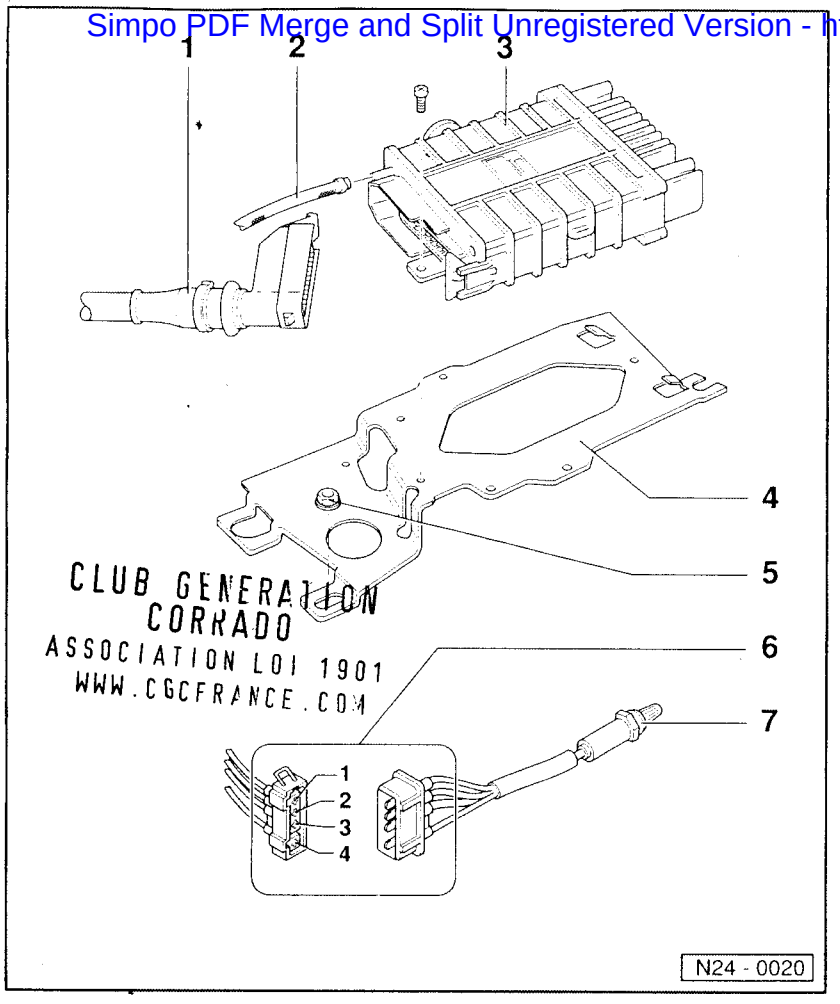

CLUB GENERATION
CORRADO
ASSOCIATION LOI 1901
WWW.CGCFRANCE.COM

- ♦ Contrôler le passage du courant du chauffage de sonde lambda sur la fiche de sonde lambda (câbles blancs)
- ♦ Contact 3: blindage de la sonde lambda (s'il y en a une)
- ♦ Contact 4 pour la régulation lambda

7 - Sonde lambda (G39)*, 50 Nm

- ♦ Emplacement de montage: catalyseur
- ♦ Graisser avec du "G5" le filetage uniquement; le "G5" ne doit pas entrer en contact avec les fentes du corps de sonde
- ♦ Contrôler la sonde lambda et la régulation lambda
  ⇒ page 24-32

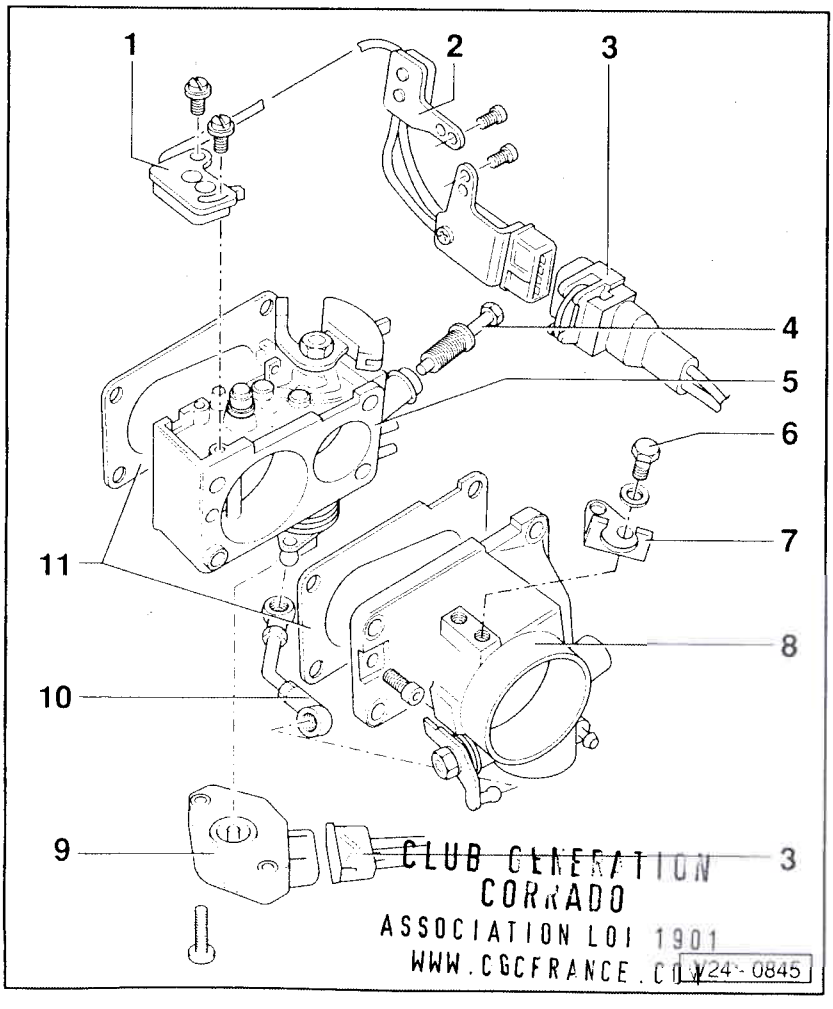

CLUB GENERATION
CORRADO
ASSOCIATION LOI 1901
WWW.CGCFRANCE.COM

Ajutage de papillon: désassemblage et assemblage

1 - Contacteur de pleine charge (F81)

- ♦ ➤ 07.92
- ♦ Contrôler et régler
  ⇒ page 24-39

2 - Contacteur de ralenti (F60)

- ♦ ➤ 07.92
- ♦ Contrôler et régler
  ⇒ page 24-39

3 - Fiche de raccordement

4 - Vis de réglage du régime de ralenti

- ♦ Contrôle du ralenti
  ⇒ page 24-26
- ♦ Contrôler l'état du joint torique

Simpo PDF Merge and Split Unregistered Version - http://www.simpopdf.com

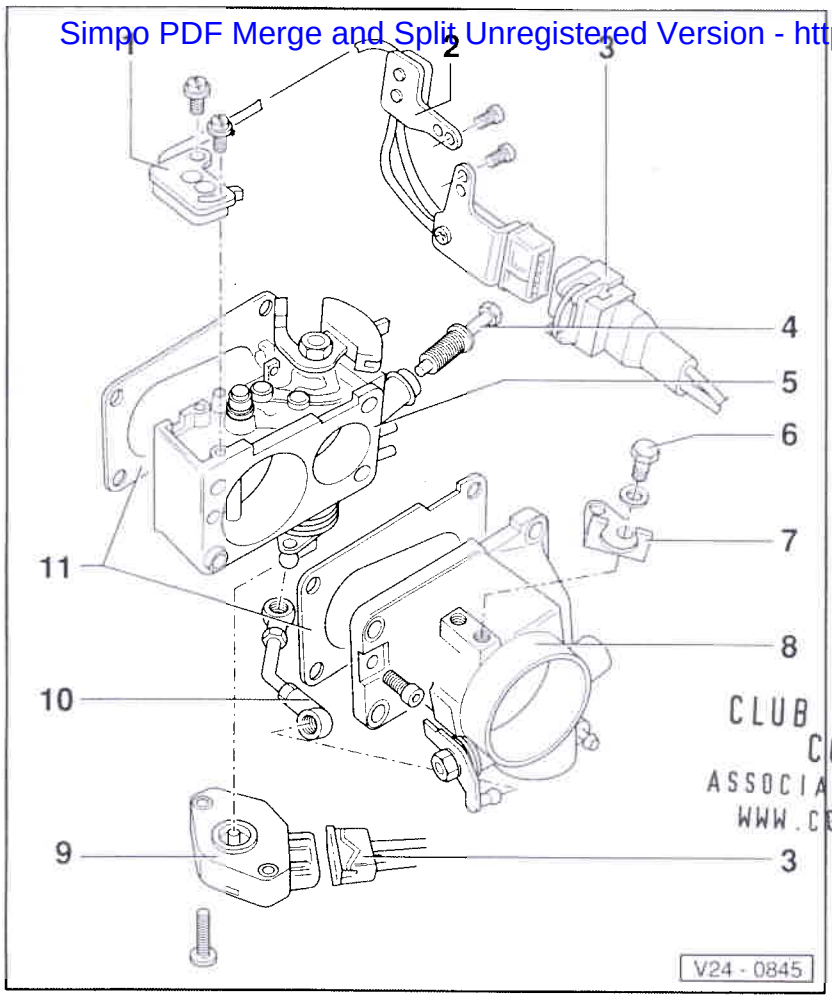

CLUB GENERATION
CORRADO
ASSOCIATION LOI 1901
WWW.CGCFRANCE.COM

5 - Ajutage de papillon

- ♦ Après remplacement:

08.92 ➤ Adapter l'appareil de commande Digifant au moteur. A cet effet, effectuer un contrôle du ralenti ⇒ page 24-26

➤ 07.92 Adapter l'un à l'autre l'appareil de commande de boîte automatique (J217) et le potentiomètre de papillon (G69) ⇒ page 24-43

6 - 10 Nm

7 - Contre-palier

- ♦ Pour câble d'accélérateur
- ♦ Régler le câble d'accélérateur

⇒ groupe de réparation 20; Pièces du système d'alimentation: dépose et repose; Câble d'accélérateur: réglage

8 - Ajutage du volet de by-pass

- ♦ Régler le volet de by-pass ⇒ page 24-51

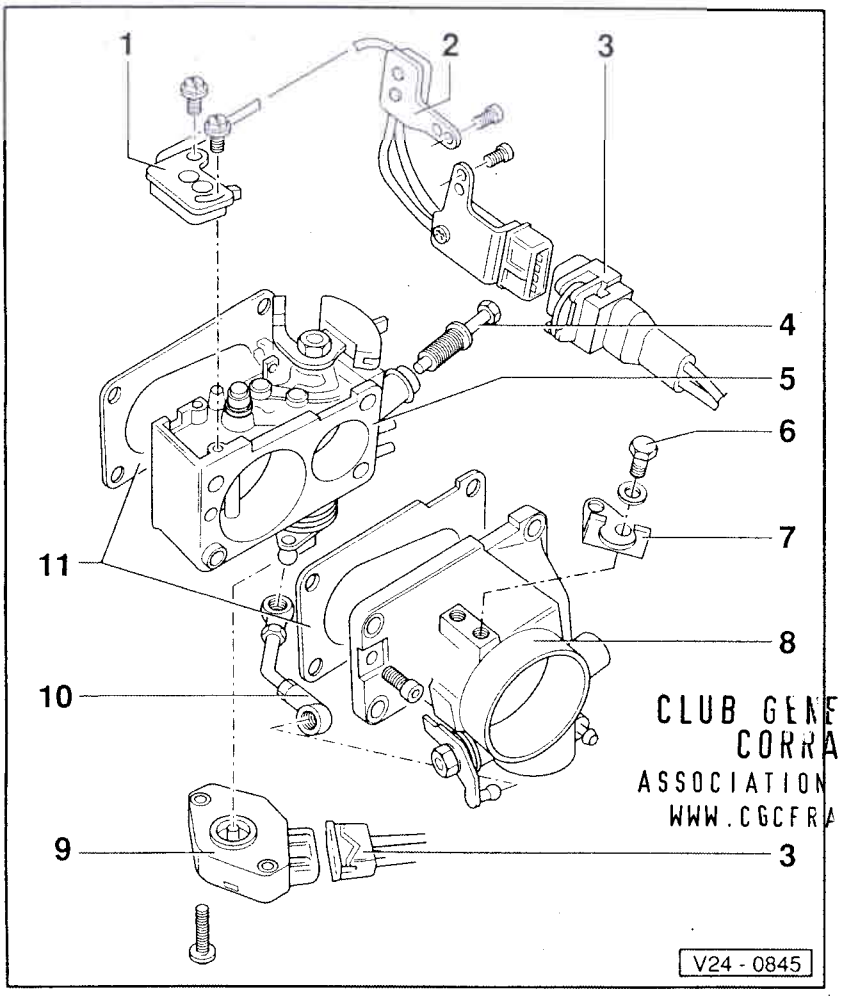

CLUB GENERATION
CORRADO
ASSOCIATION LOI 1901
WWW.CGCFRANCE.COM

9 - Potentiomètre de papillon (G69)*

- ♦ 08.92 ➤ Raccord à 3 contacts pour système d'allumage et d'injection
- ♦ ➤ 07.92 Raccord à 4 contacts sur les véhicules avec boîte automatique, allant à l'appareil de commande de boîte automatique (J217)
- ♦ Contrôler ⇒ page 24-43
- ♦ Après remplacement:

08.92 ➤ Adapter l'appareil de commande Digifant au moteur. A cet effet, effectuer un contrôle du ralenti ⇒ page 24-26

➤ 07.92 Adapter l'un à l'autre l'appareil de commande de boîte automatique (J217) et le potentiomètre de papillon (G69) ⇒ page 24-43

10 - Tringle de liaison

11 - Joint

- ♦ Remplacer

Simpo PDF Merge and Split Unregistered Version - http://www.simpopdf.com

Mesures de sécurité

Pour éviter tous dommages corporels et/ou la destruction du système d'allumage et d'injection, tenir compte de ce qui suit:

- Ne pas toucher ni débrancher les câbles d'allumage lorsque le moteur tourne ou se trouve à son régime de lancement.
- Ne déconnecter et reconnecter les câbles du système d'allumage et d'injection – y compris les câbles des appareils de mesure – que lorsque le contact d'allumage est coupé.
- Si le moteur doit tourner au régime de lancement sans être lancé, par ex. pour le contrôle de la compression, débrancher la fiche du transmetteur de Hall (allumeur).

CLUB GENERATION
CORRADO
ASSOCIATION LOI 1901
WWW.CGCFRANCE.COM

Règles de propreté

Lors de travaux à effectuer sur le système d'alimentation en carburant/injection, respecter scrupuleusement les "5 règles" de propreté suivantes:

- Nettoyer à fond les points de raccord et la zone avoisinante avant de dévisser les pièces.
- Placer les pièces déposées sur une surface propre et les couvrir. Ne pas utiliser de chiffons pelucheux.
- Couvrir soigneusement ou obturer les composants ayant été ouverts, lorsque la réparation ne peut pas être exécutée immédiatement.
- Ne reposer que des pièces propres:
  Ne sortir les pièces de rechange de leur emballage qu'immédiatement avant la pose.
  Ne pas utiliser de pièces ayant été conservées hors de leur emballage (p. ex. dans des caisses à outils, etc.).
- Lorsque le système est ouvert:
  Eviter de travailler à l'air comprimé.
  Eviter de déplacer le véhicule.

Simpo PDF Merge and Split Unregistered Version - http://www.simpopdf.com

Caractéristiques techniques

Lettres-repères moteur		PG
Contrôle du ralenti[2]		
Régime de ralenti	1/min	800 ± 50[1]
Teneur en CO	% en vol.	0,7 ± 0,4[1]
Appareil de commande Digifant[3]		
N° de pièce en cas de remplacement ⇒		microfiche pièces
Limitation du régime	1/min	6200 à 6500

[1] Valeurs actualisées:
⇒ Classeur "Test des gaz d'échappement et du ralenti"

[2] Tenir compte des conditions de contrôle ⇒ page 24-26

[3] 08.92 ➤ En cas de remplacement, adapter l'appareil de commande Digifant au moteur. Effectuer à cet effet un contrôle du ralenti ⇒ page 24-26

CLUB GENERATION
CORRADO
ASSOCIATION LOI 1901
WWW.CGCFRANCE.COM

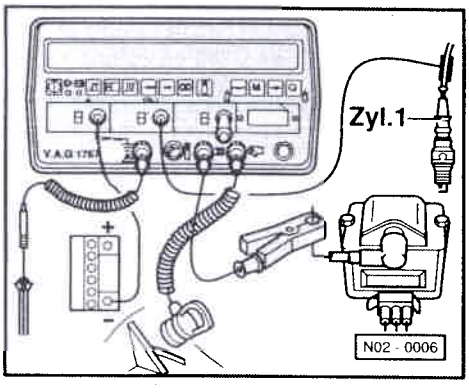

Ralenti: contrôle

- Température de l'huile-moteur: 80 °C mini
- Consommateurs électriques hors circuit (le ventilateur de radiateur ne doit pas fonctionner lors du contrôle ou du réglage)
- Climatiseur hors circuit
- Réglage du câble d'accélérateur correct
  ⇒ Groupe de rép. 20; Pièces du syst. d'alimentation: dépose et repose; Câble d'accélérateur: réglage
- Le système d'échappement doit être étanche
- 08.92 ➤ absence de défaut dans la mémoire de défauts
  ⇒ page 01-5, Mémoire de défauts: interrogation et effacement

◄ – Raccorder le contrôleur d'allumage V.A.G 1367 avec la pince à impulsions V.A.G1367/8 ou le contrôleur d'allumage V.A.G 1767.

– Raccorder l'analyseur de CO V.A.G 1363A avec l'adaptateur V.A.G 1363/3 au tube de mesure du CO.

Simpo PDF Merge and Split Unregistered Version - http://www.simpopdf.com

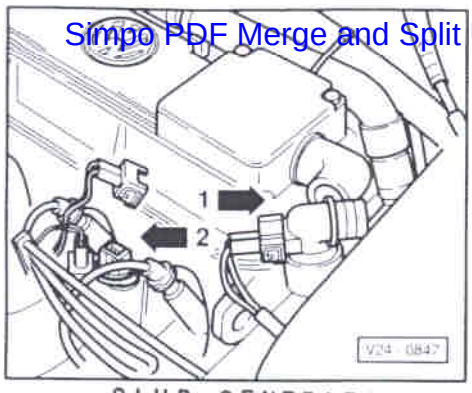

CLUB GENERATION
CORRADO
ASSOCIATION LOI 1901
WWW.CGCFRANCE.COM

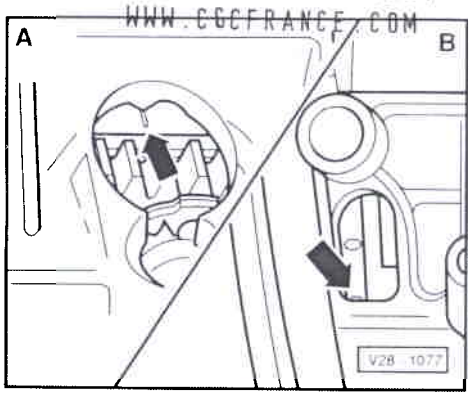

◄ – Débrancher le flexible d'aération du carter-moteur du clapet de régulation de pression ou l'ajutage du flexible -flèche 1- et le poser de telle manière que seul de l'air frais puisse être aspiré.

– Lancer le moteur et le faire tourner au ralenti.

◄ – Le papillon étant fermé, ne débrancher la fiche du transmetteur de température de liquide de refroidissement -flèche 2- que lorsque le ventilateur de radiateur s'est mis en marche.

Nota:

Si le moteur cale, brancher la fiche du transmetteur de température du liquide de refroidissement avant de le relancer. Sinon, l'appareil de commande exécute un programme de sauvegarde et un contrôle/réglage correct n'est pas possible.

– Contrôler le point d'allumage à 2000...2500/min.
Valeur de contrôle: 4 à 8° avant PMH[1)]

Avec lampe stroboscopique:

◄ – *Projeter des éclairs sur l'encoche du point d'allumage du volant-moteur -A- ou du disque d'entraînement -B-.*

– Si nécessaire, régler le point d'allumage en tournant l'allumeur:
Valeur de réglage: 6 ± 1° avant PMH[1)]

[1)] Valeurs actualisées:
⇒ Classeur "Test des gaz d'échappement et du ralenti"

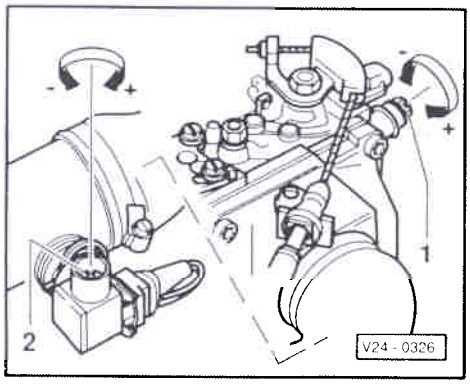

CLUB GENERATION
CORRADO
ASSOCIATION LOI 1901
WWW.CGCFRANCE.COM

◄ – Contrôler le régime de ralenti et la teneur en CO et les régler si nécessaire en agissant alternativement sur la vis de réglage du CO -2- et la vis de réglage du régime de ralenti -1-.
Régime de ralenti: 800 ± 50/min[1)]
Teneur en CO: 0,7 ± 0,4 % en vol.[1)]

[1)] Valeurs actualisées:
⇒ Classeur "Test des gaz d'échappement et du ralenti"

– Après une correction, freiner la vis de réglage du CO avec un capuchon d'inviolabilité neuf.

– Brancher la fiche sur le transmetteur de température de liquide de refroidissement (le ventilateur de radiateur ne doit pas être en marche lors de cette opération).

08.92 ➤

– Interroger la mémoire de défauts et l'effacer ⇒ page 01-5.
Le défaut "Transmetteur de température de liquide de refroidissement (G62)" provoqué par le contrôle ou le réglage est ainsi effacé.

Stabilisation du ralenti: contrôle

Fonctionnement: contrôle

– Mettre le contact d'allumage.

Simpo PDF Merge and Split Unregistered Version - http://www.simpopdf.com

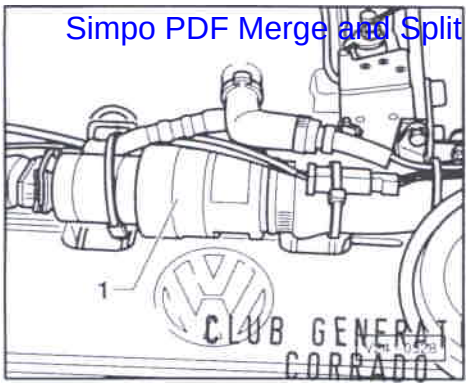

CLUB GENERATION CORRADO
ASSOCIATION LOI 1901
WWW.CGCFRANCE.COM

◄ Le clapet -1- de stabilisation du ralenti (N71) doit vibrer et bourdonner.

Si le clapet vibre et bourdonne:

– Contrôler la régulation.

Si le clapet ne vibre et ne bourdonne pas:

– Couper le contact d'allumage.

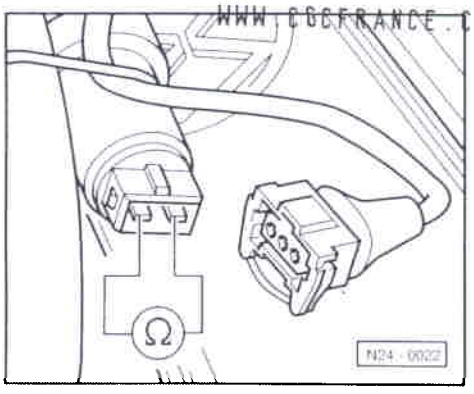

◄ – Débrancher la fiche du clapet et mesurer la résistance du clapet à l'aide du multimètre portatif V.A.G 1526 et des câbles auxiliaires de V.A.G 1594.
Valeur assignée: 2 à 10 Ω

Si la valeur assignée n'est pas atteinte:

– Remplacer le clapet.

Si la valeur assignée est atteinte:

➤ 07.92

– Effecteur un contrôle électrique, étape de contrôle 6
⇒ page 01-14; si nécessaire, remplacer l'appareil de commande.

08.92 ➤

– Effecteur un contrôle électrique, étape de contrôle 3
⇒ page 01-25; si nécessaire, remplacer l'appareil de commande.

Régulation: contrôle

- Température de l'huile-moteur: 80 °C mini
- Réglage du ralenti correct ⇒ page 24-26
- Système d'admission étanche, contrôler ⇒ page 24-61
- ➤ 07.92: Transmetteur de température de liquide de refroid. en bon état, contrôler ⇒ page 01-14, Contrôle électrique, étape de contrôle 10.
- 08.92 ➤ Absence de défauts dans la mémoire de défauts

CLUB GENERATION CORRADO
ASSOCIATION LOI 1901
WWW.CGCFRANCE.COM

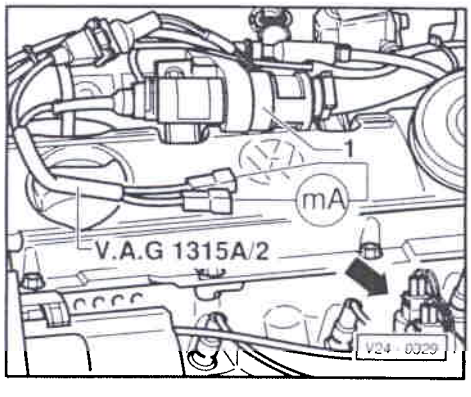

◄ – Brancher le multimètre portatif V.A.G 1526 avec le câble de mesure V.A.G 1315A/2 et les câbles auxiliaires de V.A.G 1594 sur le clapet de stabilisation du ralenti -1-.

– Lancer le moteur et le faire tourner au ralenti (il se peut que le moteur tourner à un régime de ralenti accéléré pendant 1 à 4 minutes).

– Seulement lorsque le régime a diminué d'env. 100/min par rapport au régime de ralenti accéléré, contrôler le courant de commande au régime de ralenti (750 à 850/min).
Valeur assignée: env. 460 ± 60 mA, le cas échéant fluctuante

Simpo PDF Merge and Split Unregistered Version - http://www.simpopdf.com

Le papillon étant fermé, débrancher la fiche du transmetteur de température de liquide de refroidissement -flèche-.
Valeur assignée: env. 460 ± 60 mA, valeur constante

Nota:

Si le moteur cale, brancher la fiche du transmetteur de température du liquide de refroidissement avant de le relancer. Sinon, l'appareil de commande exécute un programme de sauvegarde et un contrôle/réglage correct n'est pas possible.

Si les valeurs assignées ne sont pas atteintes:

- Contrôler l'étanchéité du système d'admission ⇒ page 24-61.
- Remplacer le clapet de stabilisation du ralenti ⇒ page 24-13, position -24-.
- Remplacer l'appareil de commande Digifant (J169) ⇒ page 24-17, position -3-.

Nota:

Le courant de commande de la stabilisation du ralenti est fonction de la sollicitation du moteur au ralenti. Le courant de commande peut fluctuer entre 400 et 1200 mA à la suite des sollicitations suivantes:

- *Moteur froid.*
- *Climatiseur en circuit.*
- *Consommateurs électriques en circuit.*
- *Direction assistée: direction braquée.*

- *Vis de réglage du régime de ralenti entièrement vissée.*
- *Réglage du point d'allumage incorrect.*

Sonde et régulation lambda: contrôle

CLUB GENERATION CORRADO
ASSOCIATION LOI 1901
WWW.CGCFRANCE.COM

Sonde et régulation lambda: contrôle ➤ 07.92

(Sonde et régulation lambda: contrôle 08.92 ➤ ⇒ page 24-33)

- Température de l'huile-moteur: 80 °C mini
- Réglage du ralenti correct ⇒ page 24-26
- Système d'échappement étanche entre le catalyseur et la culasse
- Alimentation en tension du chauffage de sonde lambda correcte, contrôler ⇒ page 24-18, position -6-

- Raccorder l'analyseur de CO V.A.G 1363A avec l'adaptateur V.A.G 1363/3 au tube de mesure du CO.
- Lancer le moteur, augmenter le régime à env. 2500/min pendant 1 minute, puis faire tourner le moteur au ralenti.
- Noter la teneur en CO.

Simpo PDF Merge and Split Unregistered Version - http://www.simpopdf.com

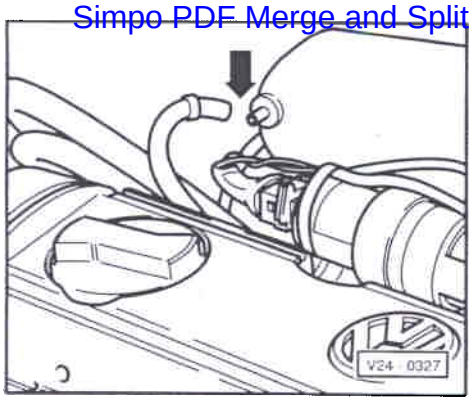

◄ – Débrancher le flexible de dépression du régulateur de pression du caburant sur le collecteur d'admission et le boucher. La teneur en CO doit brièvement
augmenter
et ensuite baisser
sur la valeur notée

Si la teneur en CO ne redescend pas:

– Débrancher la connexion à fiche de la sonde lambda et le chauffage de sonde.

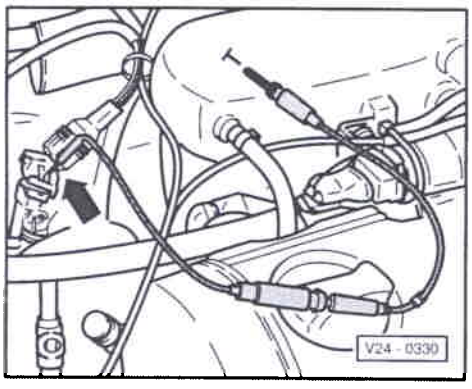

◄ – Relier à la masse (–) le câble violet ou noir allant à l'appareil de commande Digifant à l'aide des câbles auxiliaires de V.A.G 1594. La teneur en CO doit varier.

Si la teneur en CO varie:

– Remplacer la sonde lambda (G39).

Si la teneur en CO ne varie pas:

– Effectuer un contrôle électrique, étape de contrôle 16
⇒ page 01-14, remplacer l'appareil de commande Digifant (J169) si nécessaire.

Sonde et régulation lambda: contrôle
➤ 08.92

● Température de l'huile-moteur: 80 °C mini

● Système d'échappement étanche entre le catalyseur et la culasse

● Alimentation en tension du chauffage de sonde lambda correcte

– Raccorder le lecteur de défauts V.A.G 1551 et sélectionner l'appareil de commande pour l'électronique du moteur (adresse 01), le véhicule fonctionnant au ralenti.
⇒ page 01-3

CLUB GENERATION
CORRADO
ASSOCIATION LOI 1901
WWW.CGCFRANCE.COM

Transmission rapide des données HELP Choisir la fonction XX

◄ Affichage:

– Entrer le code 08 pour la fonction "Lire bloc de valeurs de mesure" et valider avec la touche Q.

Lire bloc de valeurs de mesure HELP Entrer numéro de groupe d'affichage XX

◄ Affichage:

– Entrer le code 00 pour "Numéro de groupe d'affichage" et valider avec la touche Q.

Lire bloc de valeurs de mesure → 1 2 3 4 5 6 7 8 9 10

◄ Affichage:
(1...10 = zones d'affichage)

Nota:

♦ *Si un autre texte apparaît à l'écran:*
⇒ Notice d'utilisation du lecteur de défauts

♦ *Si apparaît le texte "Erreur dans la transmission des données" en raison d'une erreur commise lors de l'entrée des données, débrancher le câble du lecteur de défauts, le rebrancher et recommencer selon le procédé décrit précédemment.*

Simpo PDF Merge and Split Unregistered Version - http://www.simpopdf.com

– Augmenter le régime à env. 2500/min pendant 1 minute, puis faire tourner le moteur au ralenti.

– Lire le signal de sonde lambda de la zone d'affichage 5.
Valeur assignée fluctue de plus de 14

– Appuyer sur la touche →.

– Entrer le code 06 pour "Terminer la transmission des données" et valider avec la touche Q.

Si la valeur assignée n'est pas atteinte:

– Effectuer un contrôle électrique, étape de contrôle 13 ⇒ page 01-25.

– Remplacer la sonde lambda (G39).

Enrichissement à pleine charge: contrôle ➤ 07.92

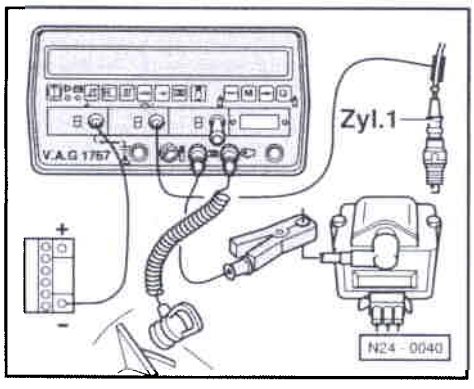

◄ – Raccorder le contrôleur d'allumage V.A.G 1367 avec la pince à impulsions V.A.G1367/8 ou le contrôleur d'allumage V.A.G 1767.

– Lancer le moteur et le faire tourner au ralenti.

CLUB GENERATION CORRADO ASSOCIATION LOI 1901 WWW.CGCFRANCE.COM

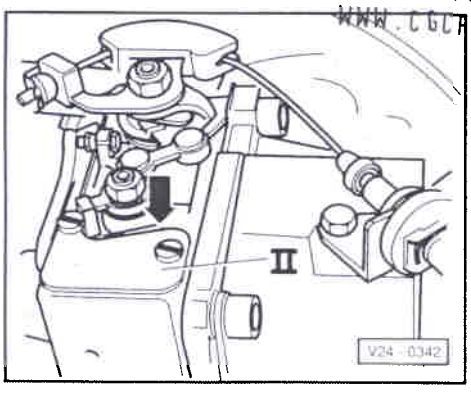

◄ – Actionner à la main le contacteur de pleine charge -II- -flèche-. Le régime doit
augmenter ou fluctuer (en dents de scie).

Si le régime n'augmente pas ou ne fluctue pas:

– Contrôler le contacteur de pleine charge ⇒ page 24-39.

Coupure d'alimentation en décélération: contrôle ➤ 07.92

- Température de l'huile-moteur: 80 °C mini
- Contacteur de ralenti en bon état.

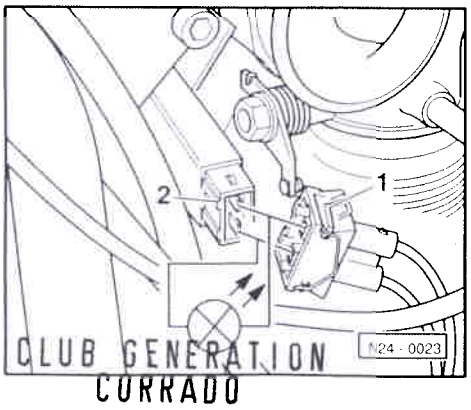

◄ – Débrancher la fiche -1- de la barrette de câbles -2- et raccorder la lampe-témoin à diodes V.A.G 1527 à l'aide des câbles auxiliaires de V.A.G 1594.

– Lancer le moteur et le faire tourner au ralenti.
La diode électroluminescente doit s'allumer.

– Augmenter le régime moteur à env. 3000/min en accélérant et lâcher la commande d'accélérateur.
La diode électroluminescente doit s'éteindre brièvement (coupure d'alimentation en décélération).

CLUB GENERATION CORRADO ASSOCIATION LOI 1901 WWW.CGCFRANCE.COM

Simpo PDF Merge and Split Unregistered Version - http://www.simpopdf.com

Enrichissement à l'accélération/à pleine charge et coupure d'alimentation en décélération: contrôle 08.92 ➤

Nota:

Le contrôle suivant permet de vérifier la coupure d'alimentation en décélération. Si ce contrôle est satisfaisant, l'enrichissement à l'accélération et à pleine charge est également correct.

– Raccorder le lecteur de défauts V.A.G 1551 et sélectionner l'appareil de commande pour l'électronique du moteur (adresse 01), le moteur tournant au ralenti.
⇒ page 01-3

Transmission rapide des données HELP Choisir la fonction XX

◄ Affichage:

– Entrer le code 08 pour la fonction "Lire bloc de valeurs de mesure" et valider avec la touche Q.

Lire bloc de valeurs de mesure HELP Entrer numéro de groupe d'affichage XX

◄ Affichage:

– Entrer 01 pour sélectionner le groupe d'affichage C1 et valider avec la touche Q.

Lire bloc de valeurs de mesure 1 → 1 2 3 4

◄ Affichage:
(1 à 4 = zones d'affichage)

Nota:

♦ *Si un autre texte apparaît à l'écran:*
⇒ Notice d'utilisation du lecteur de défauts

CLUB GENERATION CORRADO
ASSOCIATION LOI 1901
WWW.CGCFRANCE.COM

♦ *Si apparaît le texte "Erreur dans la transmission des données" en raison d'une erreur commise lors de l'entrée des données, débrancher le câble du lecteur de défauts, le rebrancher et recommencer selon le procédé décrit précédemment.*

Ne poursuivre le contrôle que lorsque:

- la température de liquide de refroidissement est supérieure à 80 °C -zone d'affichage 3-
- le moteur a ensuite fonctionné pendant encore 2 minutes au ralenti

– Relever la valeur indiquée dans la zone d'affichage 4.

– Augmenter le régime moteur par un coup d'accélérateur à env. 3000/min (⇒ zone d'affichage 1) et relâcher la commande d'accélérateur. La valeur indiquée dans la zone d'affichage 4 (durée d'injection) doit
augmenter, retomber à 0 ms, puis remonter à la valeur notée précédemment.

– Appuyer sur la touche →.

– Entrer le code 06 pour "Terminer la transmission des données" et valider avec la touche Q.

Si la valeur affichée n'augmente pas et ne retombe pas non plus à 1,5 ms:

– Contrôler le potentiomètre de papillon
⇒ page 24-43.

Simpo PDF Merge and Split Unregistered Version - http://www.simpopdf.com

Contacteur de ralenti et de pleine charge: contrôle et réglage ➤ 07.92

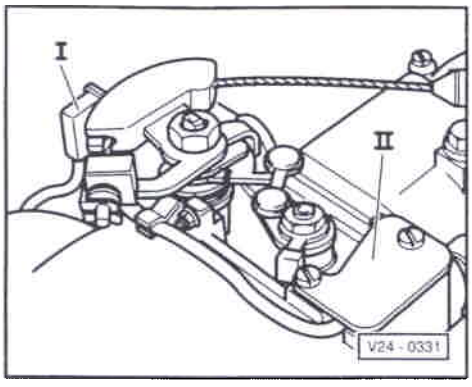

◄ Le contacteur de ralenti -I- transmet à l'appareil de commande l'information "papillons fermés" pour:

- coupure de la quantité injectée lors de la coupure d'alimentation en décélération,
- stabilisation du ralenti,
- avance à l'allumage au ralenti (fonction DLS) et en décélération.

Le contacteur de ralenti -II- transmet à l'appareil de commande l'information "papillons entièrement ouverts" pour:

- quantité injectée pour l'enrichissement à pleine charge.

CLUB GENERATION CORRADO
ASSOCIATION LOI 1901
WWW.CGCFRANCE.COM

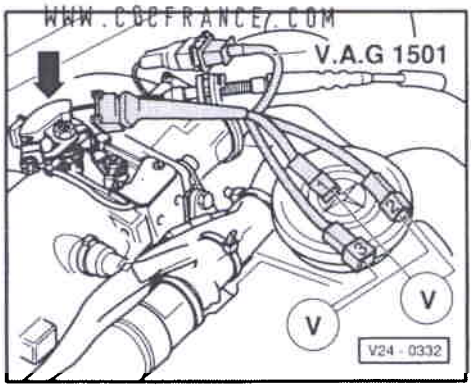

Alimentation en tension: contrôle

◄ – Débrancher la fiche du raccord du contacteur de papillon -flèche- et raccorder le câble de mesure V.A.G 1501 sur la fiche.

– Raccorder le multimètre portatif V.A.G 1526, à l'aide des câbles auxiliaires du V.A.G 1594, aux raccords 1 et 2 du câble de mesure.

– Mettre le contact d'allumage.
Valeur assignée: env. 5 V

– Brancher le multimètre portatif sur les raccords 2 et 3.
Valeur assignée: env. 5 V

– Couper le contact d'allumage.

Si les valeurs assignées ne sont pas atteintes:

– Effectuer un contrôle électrique, étapes de contrôle 13 et 14 ⇒ page 01-14, remplacer l'appareil de commande Digifant (J169) si nécessaire.

CLUB GENERATION CORRADO
ASSOCIATION LOI 1901
WWW.CGCFRANCE.COM

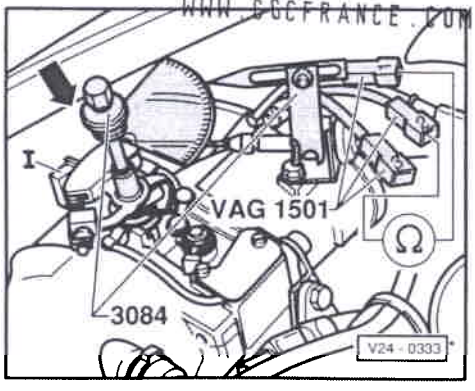

Contacteur de ralenti: contrôle et réglage

– Débrancher le câble de mesure V.A.G.1501 de la fiche du câble des contacteurs de papillon.

◄ – Brancher le câble de mesure sur le raccord des contacteurs de papillon -flèche-.

Simpo PDF Merge and Split Unregistered Version - http://www.simpopdf.com

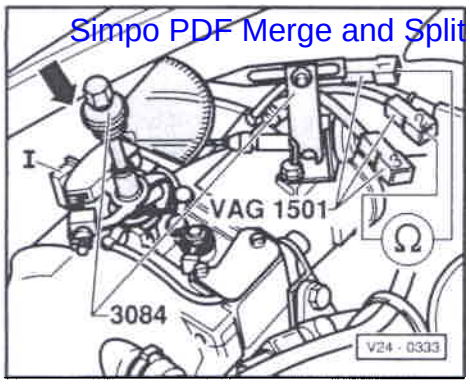

– Commuter le multimètre portatif V.A.G 1526 sur la mesure de la résistance et, à l'aide des câbles auxiliaires de V.A.G 1594, le raccorder aux contacts 1 et 2 du câble de mesure

– Contrôler le passage du courant dans le contacteur de ralenti -I-.
Valeurs assignées:
Papillons
fermés: 0 Ω
ouverts: 1...∞ kΩ

◄ – Visser le contrôleur d'angle 3084 sur l'axe de papillon.

– Fixer l'aiguille du contrôleur d'angle en déplaçant l'arrêtoir du câble d'accélérateur.

– Noter la position du disque gradué. Ouvrir le papillon d'env. 10° et le refermer lentement jusqu'à ce que le contacteur de ralenti s'enclenche (passage du courant).
Valeur assignée: 1,0 ± 0,5° avant la butée de ralenti

CLUB GENERATION
CORRADO
ASSOCIATION LOI 1901
WWW.CGCFRANCE.COM

– Le cas échéant, régler le point d'enclenchement en déplaçant le contacteur de ralenti -I-. La valeur assignée est atteinte lorsque le support du contacteur de ralenti prend tout juste appui sur le levier de papillon.

Contacteur de pleine charge: contrôle et réglage

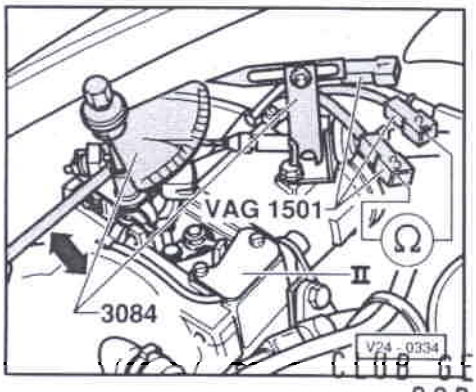

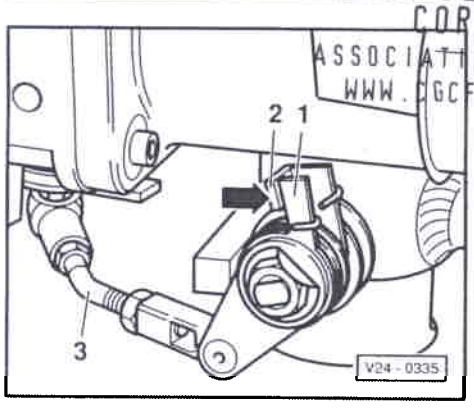

● Réglage du volet de by-pass correct

● Câble de mesure V.A.G 1501 raccordé sur le raccord des contacteurs de papillon

– Commuter le multimètre portatif V.A.G 1526 sur la mesure de la résistance et, à l'aide des câbles auxiliaires de V.A.G 1594, le relier aux raccords -2- et -3- du câble de mesure

– Contrôler le passage du courant dans le contacteur de pleine charge -II-.
Valeurs assignées:
Papillons:
fermés: 1...∞ kΩ
entièrement ouverts: 0 Ω

CLUB GENERATION
CORRADO
ASSOCIATION LOI 1901
WWW.CGCFRANCE.COM

◄ – Ne pousser le levier de papillon avec un tournevis en direction de la position pleins gaz que jusqu'à ce que le levier -1- commence à s'écarter du levier -2- du volet de by-pass (levier -2- en butée -flèche-). Dans cette position, placer le disque gradué sur 0°.

– Fermer les papillons d'env. 10° et les ouvrir lentement jusqu'à ce que le contacteur de pleine charge s'enclenche tout juste.
Valeur assignée: 4 ± 1°

– Le cas échéant, régler le point d'enclenchement en déplaçant le contacteur de pleine charge.

– Régler le câble d'accélérateur jusqu'à la position pleins gaz.

Simpo PDF Merge and Split Unregistered Version - http://www.simpopdf.com

Appareil de commande de boîte automatique et potentiomètre de papillon: adaptation ➤ 07.92

Nota:

Après les travaux suivants, l'appareil de commande de boîte automatique et le potentiomètre de papillon doivent être adaptés l'un à l'autre:

- *Appareil de commande de boîte automatique: remplacement*
- *Potentiomètre de papillon: dépose et repose*
- *Ajutage de papillon: remplacement*

Adaptation

– Mettre le système en réglage de base à l'aide du lecteur de défauts V.A.G. 1551:
⇒ Boîte automatique 096; groupe de réparation 01; Autodiagnostic; Réglage de base: initialisation

Potentiomètre de papillon: contrôle 08.92 ➤

– Raccorder le lecteur de défauts V.A.G 1551 et sélectionner l'appareil de commande pour l'électronique du moteur (adresse 01), le contact d'allumage étant mis.
⇒ page 01-3

Transmission rapide des données HELP Choisir la fonction XX

◄ Affichage:

CLUB GENERATION
CORRADO
ASSOCIATION LOI 1901
WWW.CGCFRANCE.COM

– Entrer le code 08 pour la fonction "Lire bloc de valeurs de mesure" et valider avec la touche Q.

Lire bloc de valeurs de mesure HELP Entrer numéro de groupe d'affichage XX

◄ Affichage:

– Entrer le code 05 pour le groupe d'affichage 05 et valider avec la touche Q.

Lire bloc de valeurs de mesure 5 → 1 2 3 4

◄ Affichage:
(1 à 4 = zones d'affichage)

Nota:

- *Si un autre texte apparaît à l'écran:*
⇒ Notice d'utilisation du lecteur de défauts
- *Si apparaît le texte "Erreur dans la transmission des données" en raison d'une erreur commise lors de l'entrée des données, débrancher le câble du lecteur de défauts, le rebrancher et recommencer selon le procédé décrit précédemment.*

– Ouvrir lentement le papillon à fond, tout en observant l'angle indiqué dans la zone d'affichage 2.
La valeur numérique doit
augmenter régulièrement sur toute la plage.

– Appuyer sur la touche →.

– Entrer le code 06 pour "Terminer la transmission des données" et valider avec la touche Q.

Si la valeur affichée n'augmente pas régulièrement:

Simpo PDF Merge and Split Unregistered Version - http://www.simpopdf.com

– Effectuer un contrôle électrique, étape de contrôle 10
⇒ page 01-25; si nécessaire, remplacer le potentiomètre de papillon (G69).

Transmetteur de température de liquide de refroidissement: contrôle 08.92 ➤

- Moteur froid

– Raccorder le lecteur de défauts V.A.G 1551 et sélectionner l'appareil de commande pour l'électronique du moteur (adresse 01), le véhicule fonctionnant au ralenti.
⇒ page 01-3

Transmission rapide des données HELP Choisir la fonction XX

◄ Affichage:

– Entrer le code 08 pour la fonction "Lire bloc de valeurs de mesure" et valider avec la touche Q.

Lire bloc de valeurs de mesure HELP Entrer numéro de groupe d'affichage XX

◄ Affichage:

– Entrer 01 pour sélectionner le groupe d'affichage 01 et valider avec la touche Q.

Lire bloc de valeurs de mesure 1 → 1 2 3 4

◄ Affichage:
(1 à 4 = zones d'affichage)

Nota:

- *Si un autre texte apparaît à l'écran:*
⇒ Notice d'utilisation du lecteur de défauts
- *Si apparaît le texte "Erreur dans la transmission des données" en raison d'une erreur commise lors de l'entrée des données, débrancher le câble du lecteur de défauts, le rebrancher et recommencer selon le procédé décrit précédemment.*

CLUB GENERATION CORRADO
ASSOCIATION LOI 1901
WWW.CGCFRANCE.COM

– Observer la valeur de la température du liquide de refroidissement dans la zone d'affichage 3. La valeur de la température doit augmenter uniformément sans interruption.

Nota:

- *S'il y a des écarts de 2 à 5 °C au niveau des valeurs affichées par le lecteur de défauts, c'est l'appareil de commande qui est en cause et non un transmetteur défectueux.*
- *Une coupure sera signalée par – 40 °C.*
- *Si des anomalies de fonctionnement du moteur surviennent dans certaines plages de température et que la valeur de température affichée n'augmente pas sans interruption, le signal de température est momentanément coupé et le transmetteur doit être remplacé.*

– Appuyer sur la touche →.

– Entrer le code 06 pour "Terminer la transmission des données" et valider avec la touche Q.

Si la valeur de température ne varie pas:

– Effectuer un contrôle électrique, étape de contrôle 7
⇒ page 01-25; si nécessaire, remplacer le transmetteur de température du liquide de refroidissement (G62) (abaisser auparavant la pression du système de refroidissement).

Simpo PDF Merge and Split Unregistered Version - http://www.simpopdf.com

Transmetteur de température de l'air d'admission: contrôle 08.92 ➤

– Raccorder le lecteur de défauts V.A.G 1551 et sélectionner l'appareil de commande pour l'électronique du moteur (adresse 01), le contact d'allumage étant mis.
⇒ page 01-3

Transmission rapide des données HELP Choisir la fonction XX

◄ Affichage:

– Entrer le code 08 pour la fonction "Lire bloc de valeurs de mesure" et valider avec la touche Q.

Lire bloc de valeurs de mesure HELP Entrer numéro de groupe d'affichage XX

◄ Affichage:

– Entrer le code 00 pour "Numéro de groupe d'affichage" et valider avec la touche Q.

Lire bloc de valeurs de mesure → 1 2 3 4 5 6 7 8 9 10

◄ Affichage:
(1...10 = zones d'affichage)

Nota:

- *Si un autre texte apparaît à l'écran:*
- *Si apparaît le texte "Erreur dans la transmission des données" en raison d'une erreur commise lors de l'entrée des données, débrancher le câble du lecteur de défauts, le rebrancher et recommencer selon le procédé décrit précédemment.*

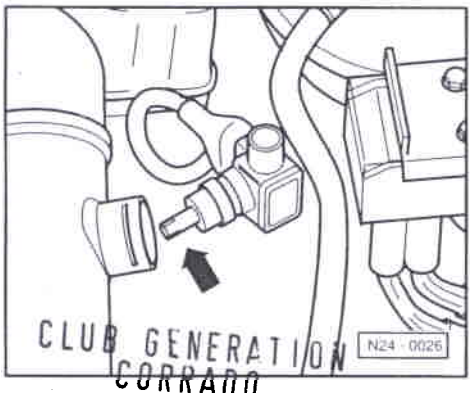

CLUB GENERATION CORRADO
ASSOCIATION LOI 1901
WWW.CGCFRANCE.COM

◄ – Déposer le transmetteur de température de l'air d'admission (G42) (la fiche reste enfichée).

– Relever la valeur indiquée dans le zone d'affichage 1.

– Vaporiser sur le transmetteur du réfrigérant en aérosol courant dans le commerce, tout en observant la valeur de la température. La valeur de la température doit
augmenter.

– Appuyer sur la touche →.

– Entrer le code 06 pour "Terminer la transmission des données" et valider avec la touche Q.

Si la valeur de température ne varie pas:

– Effectuer un contrôle électrique, étape de contrôle 8
⇒ page 01-25; si nécessaire, remplacer le transmetteur de température de l'air d'admission (G42).

Potentiomètre de CO: contrôle 08.92 ➤

– Raccorder le lecteur de défauts V.A.G 1551 et sélectionner l'appareil de commande pour l'électronique du moteur (adresse 01), le contact d'allumage étant mis.
⇒ page 01-3

Transmission rapide des données HELP Choisir la fonction XX

◄ Affichage:

– Entrer le code 08 pour la fonction "Lire bloc de valeurs de mesure" et valider avec la touche Q.

Simpo PDF Merge and Split Unregistered Version - http://www.simpopdf.com

Lire bloc de valeurs de mesure HELP Entrer numéro de groupe d'affichage XX

◄ Affichage:

– Entrer le code 00 pour "Numéro de groupe d'affichage" et valider avec la touche Q.

Lire bloc de valeurs de mesure → 1 2 3 4 5 6 7 8 9 10

◄ Affichage:
(1...10 = zones d'affichage)

Nota:

- *Si un autre texte apparaît à l'écran:*
⇒ Notice d'utilisation du lecteur de défauts
- *Si apparaît le texte "Erreur dans la transmission des données" en raison d'une erreur commise lors de l'entrée des données, débrancher le câble du lecteur de défauts, le rebrancher et recommencer selon le procédé décrit précédemment.*

– Relever la valeur indiquée dans le zone d'affichage 2.
Valeur assignée: 40 à 140

Nota:

La valeur assignée (valeur affichée) est fonction du réglage de la teneur en CO effectué lors du contrôle du ralenti
⇒ page 24-26.

Si la valeur assignée n'est pas atteinte:

– Effectuer un contrôle électrique, étape de contrôle 9
⇒ page 01-25; si nécessaire, remplacer l'appareil de commande Digifant (J169).

CLUB GENERATION
CORRADO
ASSOCIATION LOI 1901
WWW.CGCFRANCE.COM

Transmetteur de pression de tubulure d'admission: contrôle 08.92 ➤

– Raccorder le lecteur de défauts V.A.G 1551 et sélectionner l'appareil de commande pour l'électronique du moteur (adresse 01), le moteur tournant au ralenti.
⇒ page 01-3

Transmission rapide des données HELP Choisir la fonction XX

◄ Affichage:

– Entrer le code 08 pour la fonction "Lire bloc de valeurs de mesure" et valider avec la touche Q.

Lire bloc de valeurs de mesure HELP Entrer numéro de groupe d'affichage XX

◄ Affichage:

– Entrer 01 pour sélectionner le groupe d'affichage 01 et valider avec la touche Q.

Lire bloc de valeurs de mesure 1 → 1 2 3 4

◄ Affichage:
(1 à 4 = zones d'affichage)

Nota:

- *Si un autre texte apparaît à l'écran:*
⇒ Notice d'utilisation du lecteur de défauts
- *Si apparaît le texte "Erreur dans la transmission des données" en raison d'une erreur commise lors de l'entrée des données, débrancher le câble du lecteur de défauts, le rebrancher et recommencer selon le procédé décrit précédemment.*

Ne poursuivre le contrôle que lorsque la température du liquide de refroidissement est supérieure à 80 °C -zone d'affichage 3-.

Simpo PDF Merge and Split Unregistered Version - http://www.simpopdf.com

– Relever la valeur indiquée dans le zone d'affichage 2.
Valeur assignée: 20 à 40 %, fluctuante

Si une valeur constante d'env. 45 % est affichée:

– *Contrôler la conduite de dépression allant à l'appareil de commande Digifant (J169); si nécessaire, remplacer l'appareil de commande.*

– Appuyer sur la touche →.

– Entrer le code 06 pour "Terminer la transmission des données" et valider avec la touche Q.

CLUB GENERATION CORRADO
ASSOCIATION LOI 1901
WWW.CGCFRANCE.COM

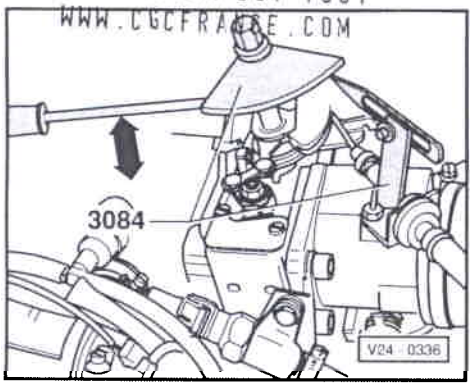

Volet de by-pass: réglage

Nota:

Le volet de by-pass est réglé en usine et ne doit pas être modifié. Si, par mégarde, le réglage a été modifié, effectuer le contrôle/réglage comme décrit ci-après.

- Réglage de base du papillon correct, contrôler ⇒ page 24-62

◄ – Mettre le contrôleur d'angle 3084 sur l'axe de papillon.

– Fixer l'aiguille du contrôleur d'angle en déplaçant l'arrêtoir du câble d'accélérateur.

– Pousser le levier de papillon à l'aide d'un tournevis jusqu'à la butée pleins gaz et placer le disque gradué sur 0°.

CLUB GENERATION CORRADO
ASSOCIATION LOI 1901
WWW.CGCFRANCE.COM

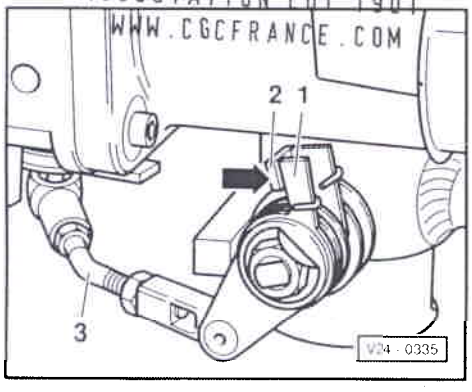

◄ – Ne fermer les papillons lentement jusqu'à ce que le levier -1- vienne tout juste au contact du levier -2- (levier -2- en butée -flèche-). Relever la valeur assignée sur le disque gradué dans cette position.
Valeur assignée: 5 ± 3° avant la butée pleins gaz

– Procéder au réglage du volet de by-pass en agissant, le cas échéant, sur la tringle de connexion -3-.

➤ 07.92

– Contrôler le contacteur de pleine charge, le régler si nécessaire ⇒ page 24-39

08.92 ➤

– Effectuer un contrôle du ralenti ⇒ page 24-26.

Régulateur de pression du carburant et pression de retenue: contrôle

Le régulateur de pression du carburant régule la pression du carburant en fonction de la pression de la tubulure d'admission.

- Débit de la pompe à carburant correct, contrôler:

⇒ groupe de réparation 20; Pièces du système d'alimentation: dépose et repose; Pompe à carburant: contrôle

Nota:

Afin d'éviter les projections de carburant lors du desserrage des points de raccord, entourer le raccord en question de chiffons.

Simpo PDF Merge and Split Unregistered Version - http://www.simpopdf.com

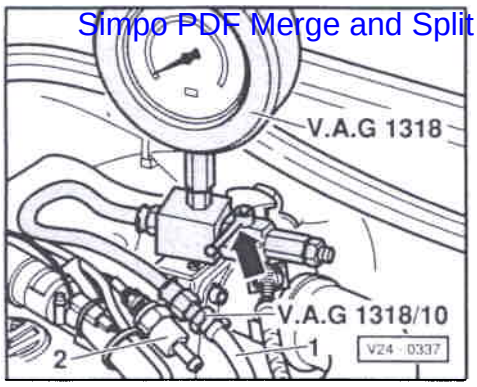

◄ – Débrancher la conduite de carburant -1- du contacteur de pression pour marche à vide de la pompe à carburant -2-.

– Raccorder le dispositif manométrique V.A.G 1318 avec l'adaptateur 1318/10 à la conduite de carburant -1-.

Attention

Le robinet d'arrêt du dispositif manométrique doit être fermé (levier perpendiculaire au sens du débit -flèche-).

– Lancer le moteur et le faire tourner au ralenti.

– Mesurer la pression du carburant.
Valeur assignée: pression d'env. 2,5 bar

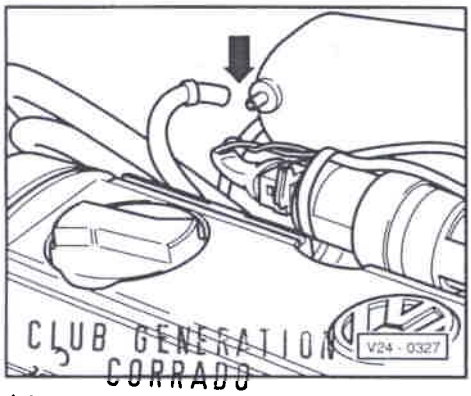

CLUB GENERATION CORRADO
ASSOCIATION LOI 1901
WWW.CGCFRANCE.COM

◄ – Débrancher -flèche- sur le collecteur d'admission le flexible de dépression du régulateur de pression du carburant. La pression du carburant doit augmenter à
env. 3,0 bar.

– Couper le contact d'allumage.

– Contrôler l'étanchéité et la pression de retenue en observant la chute de pression sur le manomètre. Au bout de 10 minutes, on doit encore constater
une pression de 2 bar mini.

Si la pression de retenue baisse en-dessous de 2 bar:

– Lancer le moteur et le faire tourner au ralenti.

– Après établissement de la pression, couper le contact d'allumage tout en pinçant de façon étanche le flexible de la conduite de retour – bleu ou avec repère bleu – sur le répartiteur de carburant.

– Observer la chute de pression sur le manomètre.

Si la pression ne baisse pas:

– Remplacer le régulateur de pression du carburant.

Si la pression baisse de nouveau:

– Contrôler le clapet antiretour de la pompe à carburant.
⇒ groupe de réparation 20; Pièces du système d'alimentation: dépose et repose; Pompe à carburant: contrôle

– Contrôler l'étanchéité des raccords de conduites, des joints toriques du répartiteur de carburant et des injecteurs.

– Contrôler l'étanchéité du dispositif manométrique.

Nota:

Avant de retirer le dispositif manométrique, abaisser la pression du carburant en ouvrant le robinet d'arrêt. Maintenir un récipient devant l'orifice pendant toute l'opération.

Simpo PDF Merge and Split Unregistered Version - http://www.simpopdf.com

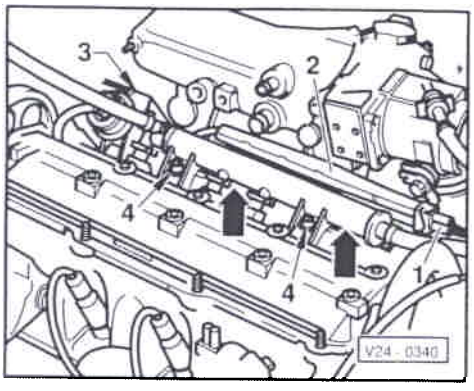

Injecteurs: dépose et repose

Dépose

- Déposer le clapet de stabilisation du ralenti et le mettre de côté.
- Déposer le couvre-culasse et le support du collecteur d'admission.
- ◄ Débrancher la fiche -1- du raccord de la barrette de câbles -2- ou dévisser la connexion à fiche à 5 raccords pour injecteurs (sur le couvre-culasse).
- Soulever la barrette de câbles des supports du répartiteur de carburant en faisant levier -flèches-.
- Dévisser les vis de fixation -3- et -4- du répartiteur de carburant.
- Extraire le répartiteur de carburant avec les injecteurs à gauche dans le sens de la marche.

Repose

Nota:

Lors de la repose des injecteurs, veiller à ce que les joints toriques ne soient pas endommagés.

CLUB GENERATION
CORRADO
ASSOCIATION LOI 1901
WWW.CGCFRANCE.COM

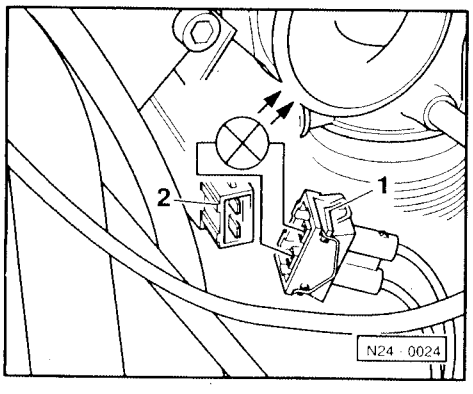

Injecteurs: contrôle

Injecteurs: contrôle ➤ 07.92

Injecteurs: contrôle 08.92 ➤ ⇒ page 24-58)

Alimentation en tension: contrôle

- Transmetteur de Hall en bon état, contrôler ⇒ page 28-16.
- ◄ Débrancher de la barrette de câbles -2- la fiche -1- des injecteurs.
- Contrôler l'alimentation en tension de tous les injecteurs. A cet effet, brancher la lampe témoin à diodes V.A.G 1527 à l'aide des câbles auxiliaires de V.A.G 1594 sur la fiche -1-.
- Actionner le démarreur.
  La diode électroluminescente doit vaciller

Si la diode s'allume constamment:

- Remplacer le câble de masse allant de la batterie à la boîte de vitesses.

Nota:

Pour fixer le câble de masse sur la boîte de vitesses, utiliser une vis de fixation neuve.

- Remplacer l'appareil de commande Digifant (J169).

Si la diode électroluminescente ne vacille pas ou ne s'allume pas:

Simpo PDF Merge and Split Unregistered Version - http://www.simpopdf.com

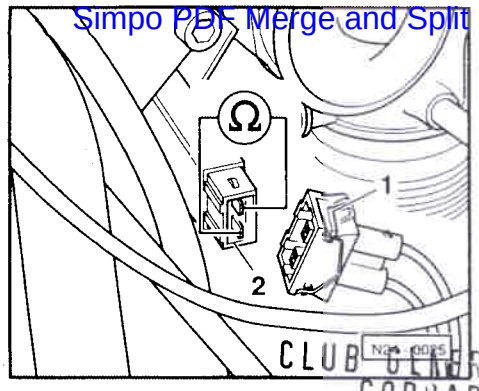

– Rebrancher la fiche des injecteurs.

– Effectuer un contrôle électrique, étape de contrôle 5 ⇒ page 01-14; si nécessaire, remplacer l'appareil de commande Digifant (J169).

Résistance: contrôle

◄ – Contrôler la résistance de tous les injecteurs sur le raccord -2- à l'aide du multimètre portatif V.A.G 1526 et des câbles auxiliaires de V.A.G 1594.
Valeur assignée: 3,7 à 5,0 Ω (les 4 injecteurs sont tous en bon état)

Si la valeur assignée n'est pas atteinte:

– Déposer le répartiteur de carburant avec les injecteurs ⇒ page 24-55.

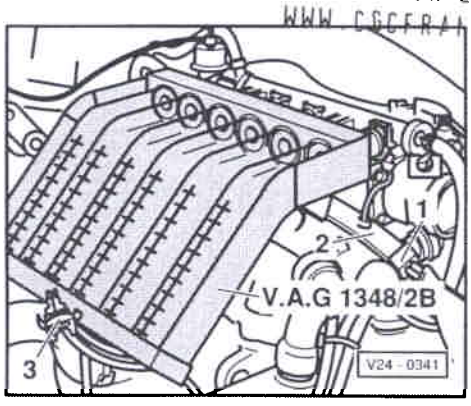

– Répéter le contrôle sur les différents injecteurs, le cas échéant remplacer le ou les injecteurs.
Valeur assignée: 15 à 20 Ω

Forme du jet et étanchéité: contrôle

– Déposer le répartiteur de carburant avec les injecteurs ⇒ page 24-55.

◄ – Mettre en place les injecteurs dans le dispositif de mesure V.A.G 1348/2B.

– Brancher la fiche -1- sur la barrette de câbles -2-.

– Débrancher la fiche -3- du transmetteur de température de liquide de refroidissement (G62).

– Actionner le démarreur. Les injecteurs doivent pulvériser le carburant par pulsations régulières.

– Couper le contact d'allumage et contrôler l'étanchéité des injecteurs. Il ne doit pas s'écouler plus de
2 gouttes/min
par injecteur.

Nota:

Lors de la repose des injecteurs, veiller à ce que les joints toriques ne soient pas endommagés.

Injecteurs: contrôle 08.92 ➤

Alimentation en tension et résistance: contrôle

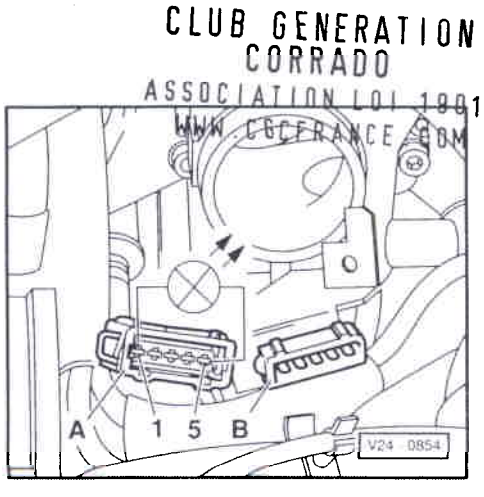

● Transmetteur de Hall en bon état, contrôler ⇒ page 28-16.

◄ – Débrancher la connexion à fiche et brancher la lampe-témoin à diodes V.A.G 1527 avec les câbles auxiliaires de V.A.G 1594 sur les contacts 1 + 5 de la fiche -A-.

– Actionner le démarreur.
La diode électroluminescente doit vaciller

– Répéter le contrôle aux contacts 2 + 5, 3 + 5 et 4 + 5.

Si la diode s'allume constamment:

Simpo PDF Merge and Split Unregistered Version - http://www.simpopdf.com

– Remplacer le câble de masse allant de la batterie à la boîte de vitesses.

Nota:

Pour fixer le câble de masse sur la boîte de vitesses, utiliser une vis de fixation neuve.

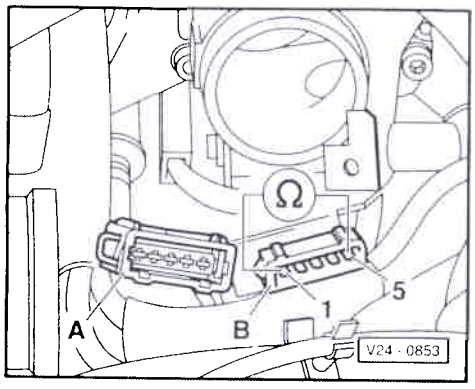

– Remplacer l'appareil de commande Digifant (J169).

Si la diode électroluminescente ne vacille pas ou ne s'allume pas:

– Rebrancher la fiche des injecteurs.

– Effectuer un contrôle électrique, étape de contrôle 5 ⇒ page 01-25; si nécessaire, remplacer l'appareil de commande Digifant (J169).

– Contrôler la résistance de tous les injecteurs aux contacts du raccord multiple -B-, à l'aide du multimètre portatif V.A.G 1526.

Injecteur	1	2	3	4
Contacts	1 + 5	2 + 5	3 + 5	4 + 5

Valeur assignée: 15 à 20 Ω

Si la valeur assignée n'est pas atteinte:

– Déposer le répartiteur de carburant avec les injecteurs ⇒ page 24-55.

– Répéter le contrôle sur les différents injecteurs, le cas échéant remplacer le ou les injecteurs.

CLUB GENERATION CORRADO
ASSOCIATION LOI 1901
WWW.CGCFRANCE.COM

Forme du jet et étanchéité: contrôle

– Déposer le répartiteur de carburant avec les injecteurs ⇒ page 24-55.

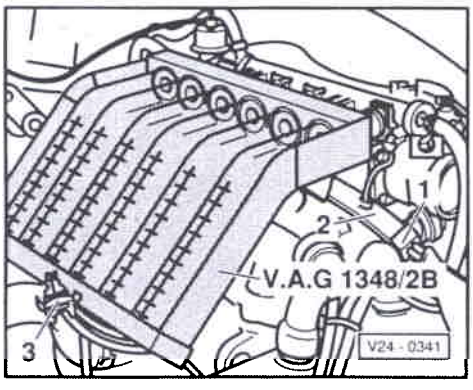

◄ – Mettre en place les injecteurs dans le dispositif de mesure V.A.G 1348/2B

– Brancher la fiche -1- sur la barrette de câbles -2-.

– Débrancher la fiche -3- du transmetteur de température de liquide de refroidissement (G62).

– Actionner le démarreur. Les injecteurs doivent pulvériser le carburant par pulsations régulières.

– Couper le contact d'allumage et contrôler l'étanchéité des injecteurs. Il ne doit pas s'écouler plus de
2 gouttes/min
par injecteur.

Nota:

Lors de la repose des injecteurs, veiller à ce que les joints toriques ne soient pas endommagés.

Simpo PDF Merge and Split Unregistered Version - http://www.simpopdf.com

Système d'admission: contrôle de l'étanchéité (prise d'air parasite)

Contrôle avec la bombe pour localisation des fuites G 001 800 A1

Nota:

- *Du fait de la dépression régnant dans le système d'admission, le produit de localisation des fuites est aspiré avec l'air parasite. Le produit de localisation des fuites diminue l'inflammabilité du mélange, ce qui entraîne une diminution du régime moteur et une forte augmentation de la teneur en CO.*
- *Les consignes de sécurité mentionnées sur la bombe doivent impérativement être respectées.*

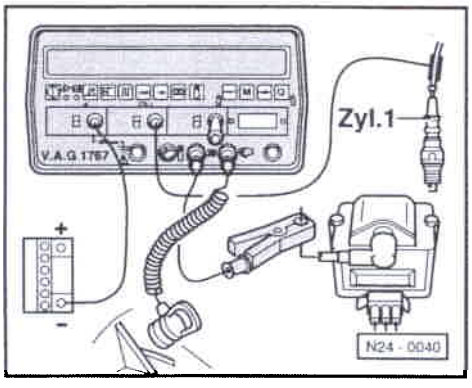

◄ – Raccorder le contrôleur d'allumage V.A.G 1367 avec la pince à impulsions V.A.G1367/8 ou le contrôleur d'allumage V.A.G 1767.

– Raccorder l'analyseur de CO V.A.G 1363A avec l'adaptateur V.A.G 1363/3 au tube de mesure du CO.

– Lancer le moteur et le faire tourner au ralenti.

– Vaporiser systématiquement de produit de localisation des fuites les pièces du système d'admission.

Si le régime moteur diminue et si la teneur en CO varie:

CLUB GENERATION CORRADO
ASSOCIATION LOI 1901
WWW.CGCFRANCE.COM

– Contrôler l'étanchéité des points du système d'admission sur lesquels le produit a été vaporisé et éliminer les fuites.

Papillon: réglage de base

Nota:

La réglage de la vis de limitation est effectué en usine et ne doit pas être modifié. Si la vis a été déréglée par inadvertance, il faut procéder au réglage comme décrit ci-après.

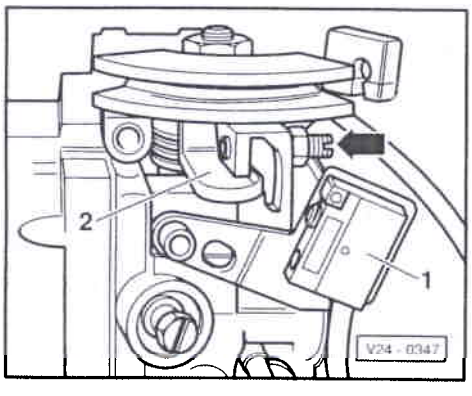

◄ – Dévisser la vis de limitation -flèche- jusqu'à obtention d'un interstice entre le levier de butée -2- et la vis de limitation -flèche-.

– Revisser la vis de limitation jusqu'à ce qu'elle entre en contact avec le levier -2-.

Nota:

Pour déterminer avec précision le point de butée de la vis de limitation, intercaler une mince feuille de papier entre le levier -2- et la vis de limitation. Déterminer le point de butée en faisant continuellement glisser le papier et en serrant simultanément la vis de limitation.

– A partir de ce point, serrer la vis de
un demi-tour
supplémentaire.

➤ 07.92

– Contrôler le contacteur de ralenti ⇒ page 24-39

Simpo PDF Merge and Split Unregistered Version - http://www.simpopdf.com

– Effectuer un contrôle du ralenti ⇒ page 24-26.

08.92 ➤

– Effectuer un contrôle du ralenti ⇒ page 24-26.

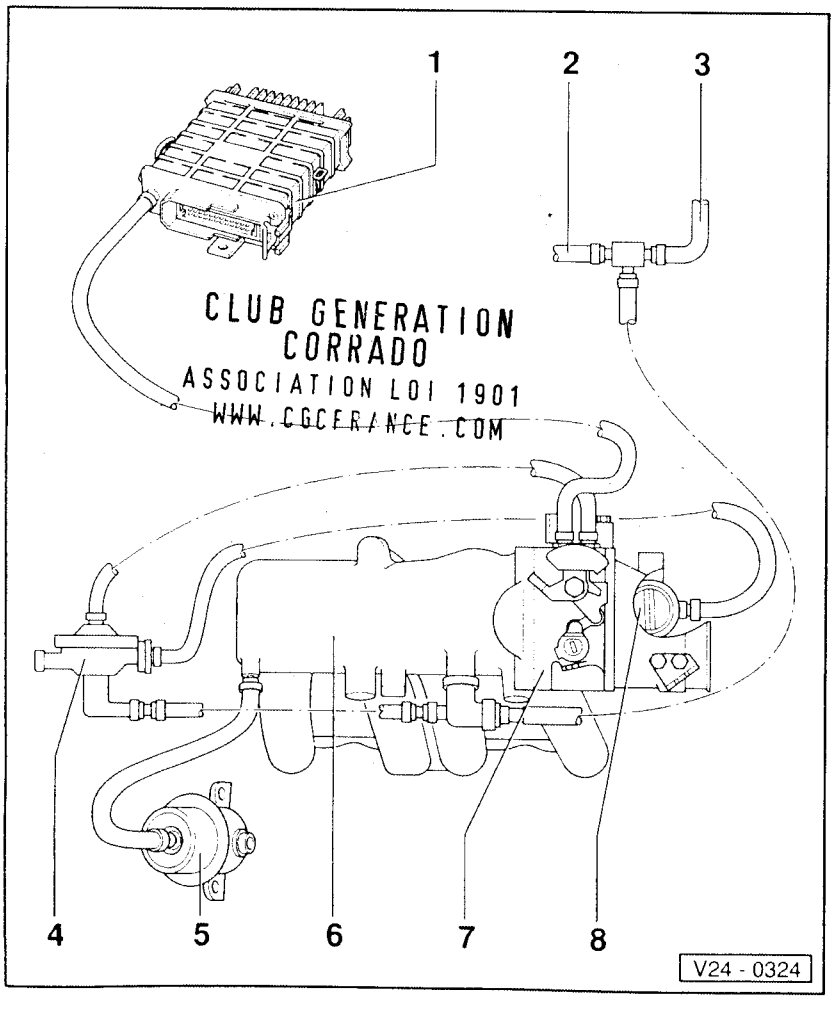

CLUB GENERATION
CORRADO
ASSOCIATION LOI 1901
WWW.CGCFRANCE.COM

Schéma de raccordement des flexibles de dépression

1 - Appareil de commande système d'injection et d'allumage Digifant (J169)

- Ne pas modifier la longueur du flexible relié à l'ajutage de papillon (1 mètre)
- N'utiliser que le flexible d'origine (noir à raies jaunes)

2 - Vers le climatiseur

- ➤ 07.92
- Obturateur sur les véhicules sans climatiseur

3 - Vers l'indicateur multifonction

- ➤ 07.92
- Obturateur sur les véhicules sans indicateur multifonction

Simpo PDF Merge and Split Unregistered Version - http://www.simpopdf.com

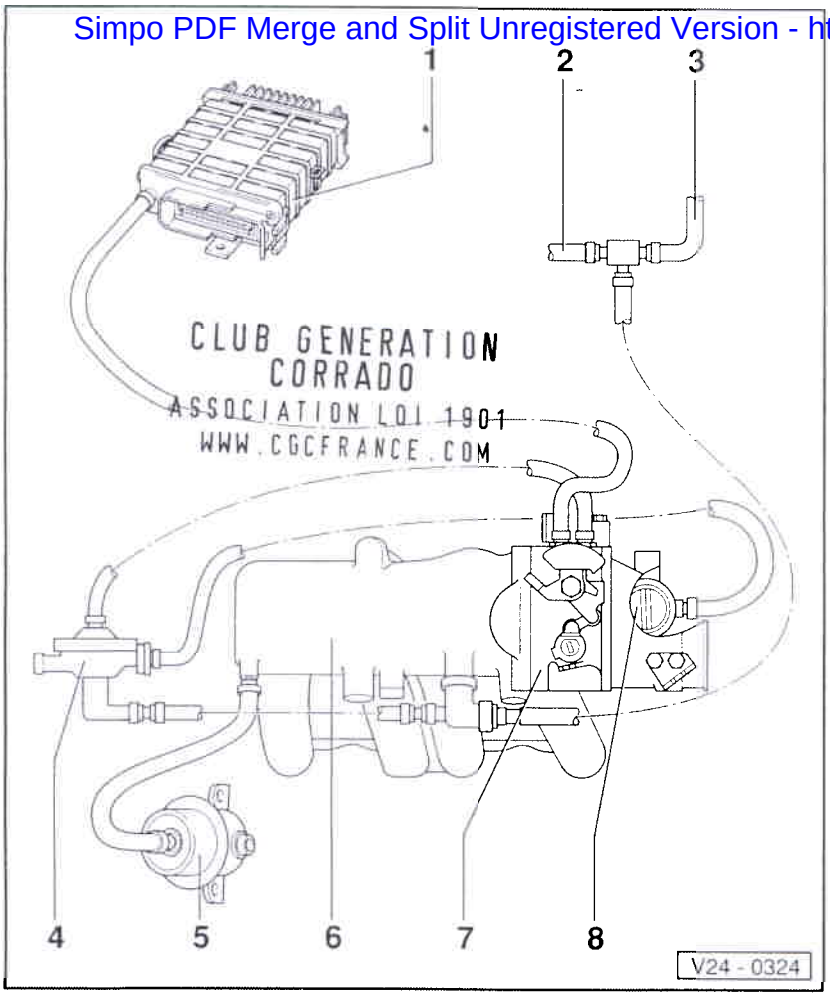

4 - Clapet de coupure

- ♦ Pour réservoir à charbon actif

5 - Régulateur de pression du carburant

6 - Collecteur d'admission

7 - Ajutage de papillon

8 - Volet de by-pass

Simpo PDF Merge and Split Unregistered Version - http://www.simpopdf.com

Système d'injection et d'allumage Digifant

Partie allumage: remise en état ➤ 07.92

(08.92 ➤ ⇒ page 28-5)

Nota:

- *Ce chapitre traite uniquement des composants concernant directement l'allumage. Pour les autres composants du système d'allumage et d'injection ⇒ groupe de réparation 24.*
- *Contrôle électrique du système d'injection et d'allumage Digifant ⇒ page 01-14*

Mesures de sécurité ⇒ page 28-9

Caractéristiques de réglage, bougies d'allumage ⇒ page 28-10

Contrôler le signal d'allumage de l'appareil de commande ⇒ page 28-15

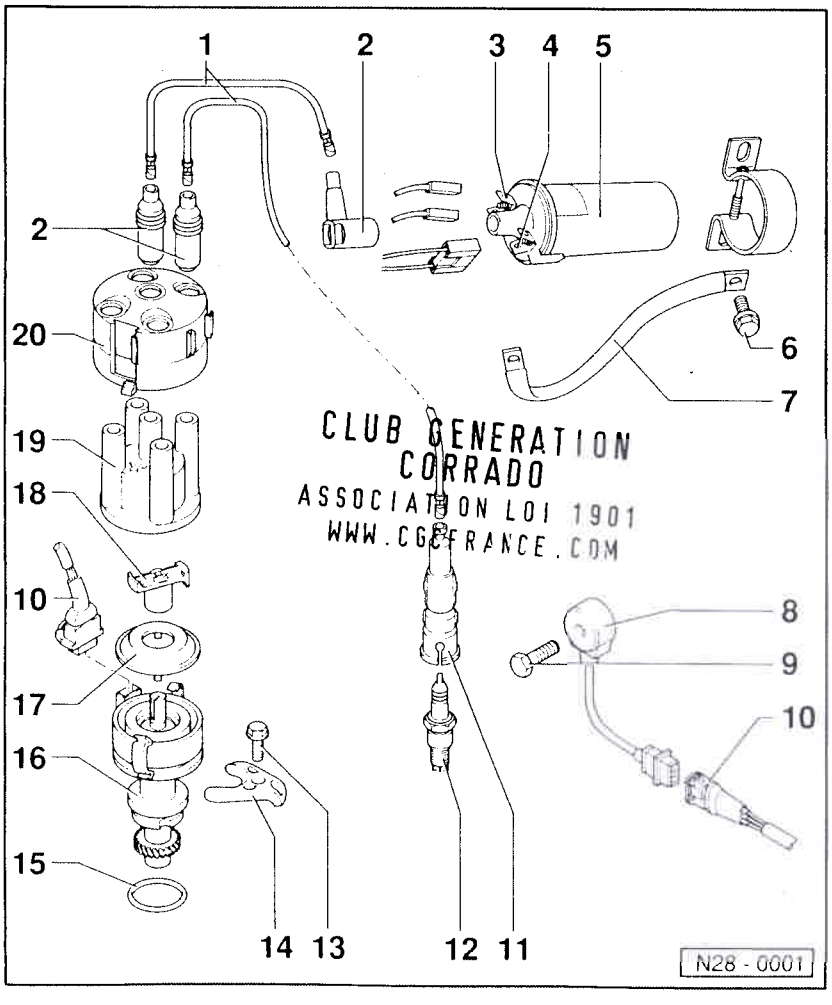

CLUB GENERATION CORRADO
ASSOCIATION LOI 1901
WWW.CGC-FRANCE.COM

1 - Câble d'allumage
- ♦ Contrôler la continuité électrique

2 - Fiche d'antiparasitage
- ♦ 0,6 à 1,4 kΩ

3 - Borne 15

4 - Borne 1

5 - Bobine d'allumage
- ♦ Repère: autocollant vert
- ♦ Résistance primaire 0,5 à 0,8 Ω (entre bornes 1 et 15)
- ♦ Résistance secondaire 2,4 à 3,5 kΩ (entre bornes 4 et 15)

6 - 10 Nm

7 - Tresse de masse

Simpo PDF Merge and Split Unregistered Version - http://www.simpopdf.com

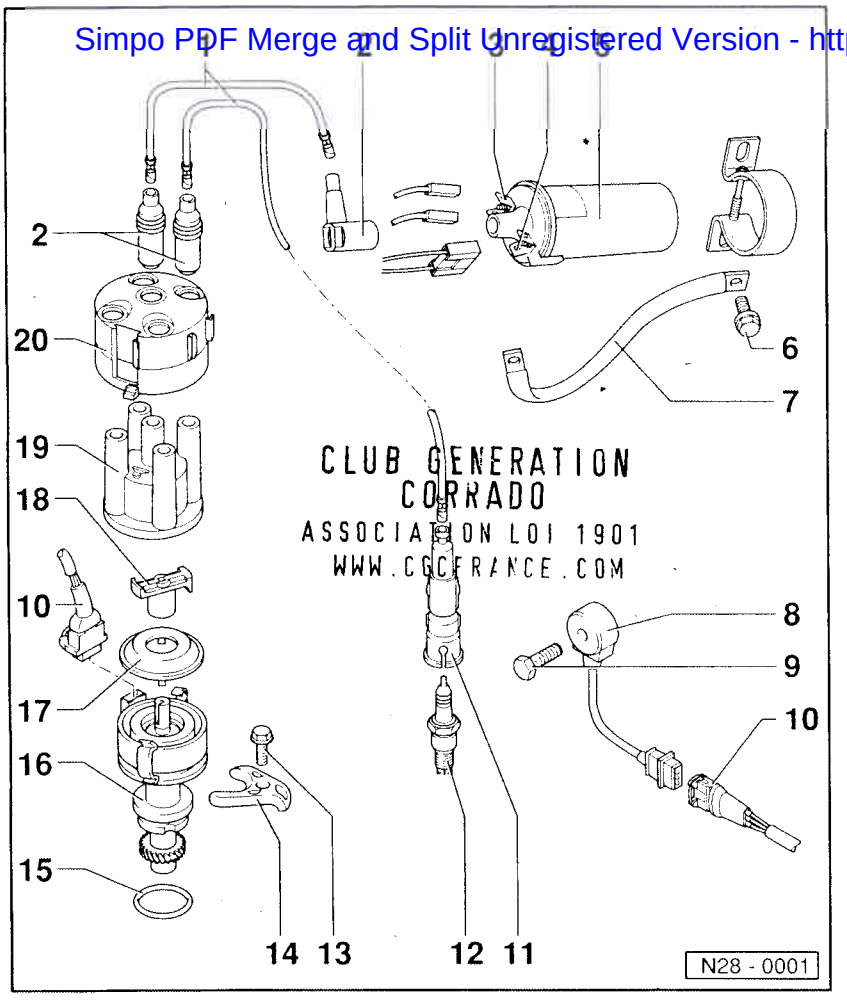

8 - Détecteur de cliquetis 1 (G61)
- Sur le bloc moteur
- Contrôler ⇒ page 28-14

9 - 20 Nm
- Le couple de serrage a une influence sur le fonctionnement du détecteur de cliquetis

10 - Fiche de raccordement

11 - Fiche de bougie d'allumage
- 4 à 6 kΩ

12 - Bougie d'allumage, 25 Nm
- Type et écartement des électrodes ⇒ page 28-10

13 - 20 Nm

14 - Borne

15 - Joint torique ou joint
- Remplacer le joint torique en cas d'endommagement
- Remplacer le joint

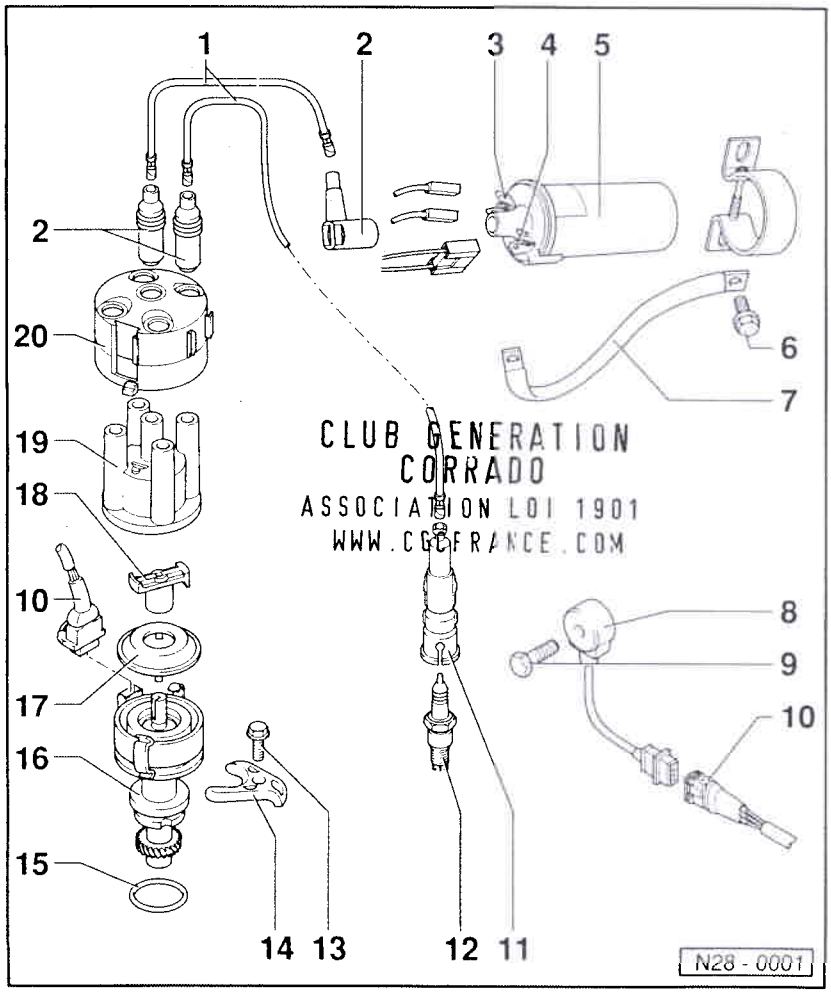

16 - Allumeur avec transmetteur de Hall (G40)
- Poser ⇒ page 28-11
- Contrôler et régler le point d'allumage ⇒ page 24-26, Ralenti: contrôle
- Contrôler le transmetteur de Hall ⇒ page 28-16

17 - Capuchon antipoussière

18 - Rotor d'allumeur
- Repère: R1
- 0,6 à 1,4 kΩ

19 - Tête d'allumeur
- Faire attention aux fissures et aux traces de courants de fuite
- Contrôler l'usure des contacts
- Nettoyer avant la mise en place
- Vérifier l'usure et la bonne mobilité du charbon

20 - Coiffe de blindage

Simpo PDF Merge and Split Unregistered Version - http://www.simpopdf.com

Partie allumage: remise en état 08.92 ➤

Nota:

- *Ce chapitre traite uniquement des composants concernant directement l'allumage. Pour les autres composants du système d'allumage et d'injection ⇒ groupe de réparation 24.*
- *L'appareil de commande du système d'allumage et d'injection est équipé d'un autodiagnostic.*
- *Les composants repérés par le symbole * sont contrôlés par l'autodiagnostic.*
- *Avant d'effectuer des réparations et en vue du dépannage, interroger la mémoire de défauts.*
  ⇒ page 01-5, Mémoire de défauts: interrogation et effacement

Mesures de sécurité ⇒ page 28-9

Caractéristiques de réglage, bougies d'allumage ⇒ page 28-10

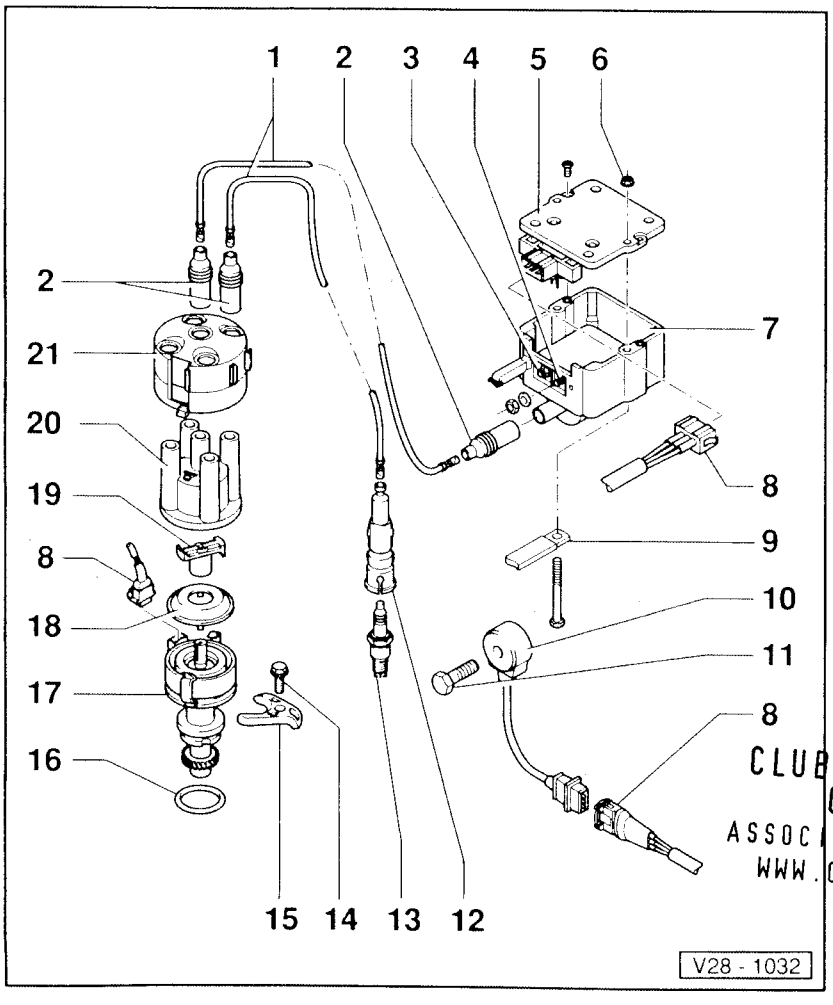

1 - Câble d'allumage
- ♦ Contrôler le passage du courant

2 - Fiche d'antiparasitage
- ♦ 0,6 à 1,4 kΩ

3 - Borne 1

4 - Borne 15

5 - Etage final pour transformateur d'allumage (N157)
- ♦ Contrôler ⇒ page 28-17

6 - 10 Nm

7 - Transformateur d'allumage (N152)
- ♦ Contrôler ⇒ page 28-16

8 - Fiche de raccordement

9 - Tresse de masse

10 - Détecteur de cliquetis 1 (G61)*
- ♦ Sur le bloc moteur

CLUB GENERATION CORRADO
ASSOCIATION LOI 1901
WWW.CGCFRANCE.COM

Simpo PDF Merge and Split Unregistered Version - http://www.simpopdf.com

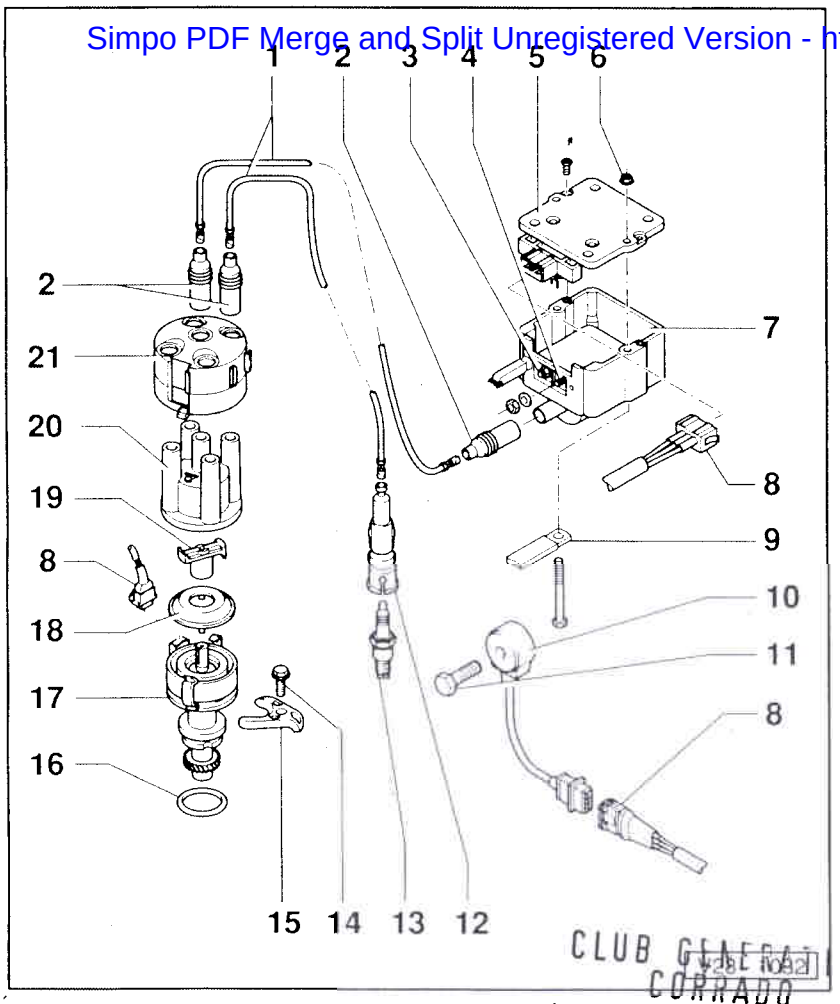

11 - 20 Nm
- Le couple de serrage a une influence sur le fonctionnement du détecteur de cliquetis

12 - Fiche de bougie d'allumage
- 4 à 6 kΩ

13 - Bougie d'allumage, 25 Nm
- Type et écartement des électrodes ⇒ page 28-10

14 - 20 Nm

15 - Borne

16 - Joint torique
- Remplacer en cas d'endommagement

17 - Allumeur avec transmetteur de Hall (G40)
- Poser ⇒ page 28-11
- Contrôler et régler le point d'allumage ⇒ page 24-26, Ralenti: contrôle
- Contrôler le transmetteur de Hall ⇒ page 28-16

CLUB GENERATION CORRADO
ASSOCIATION LOI 1901
WWW.CGCFRANCE.COM

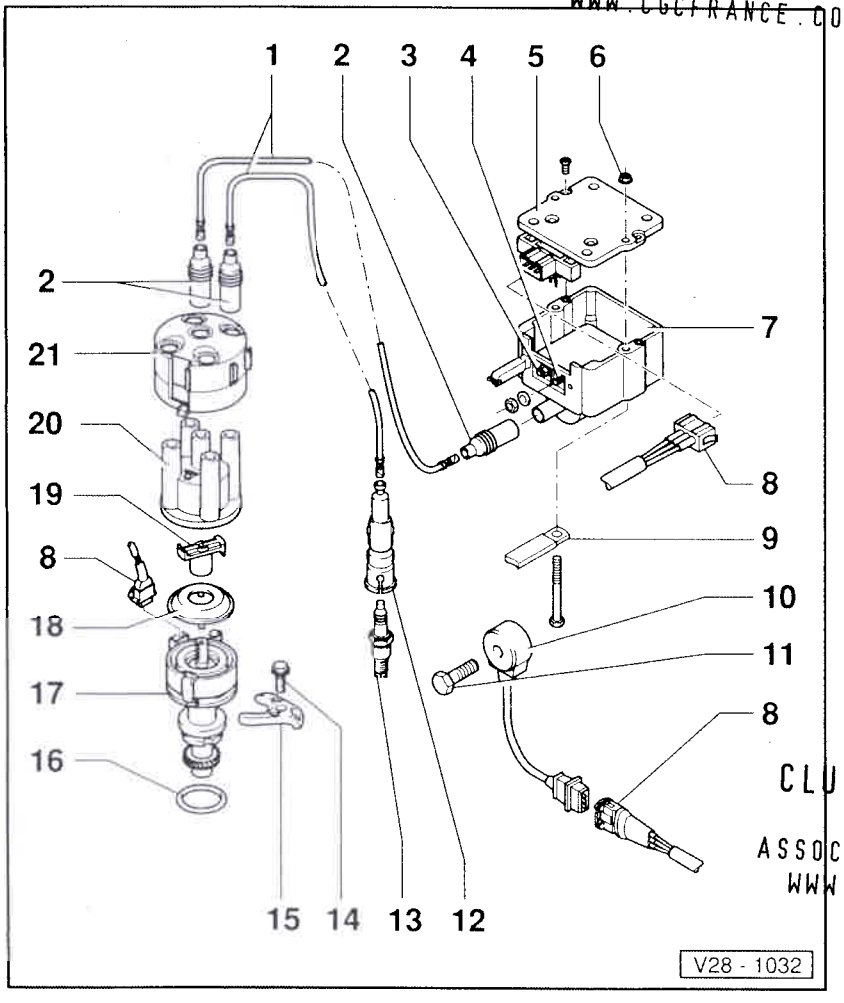

18 - Capuchon antipoussière

19 - Rotor d'allumeur
- Repère: R1
- 0,6 à 1,4 kΩ

20 - Tête d'allumeur
- Faire attention aux fissures et aux traces de courants de fuite
- Contrôler l'usure des contacts
- Nettoyer avant la mise en place
- Vérifier l'usure et la bonne mobilité du charbon

21 - Coiffe de blindage

CLUB GE...
COR...
ASSOCIATION ...
WWW.CGCF...

Simpo PDF Merge and Split Unregistered Version - http://www.simpopdf.com

Mesures de sécurité

Pour éviter tous dommages corporels et/ou la destruction du système d'allumage et d'injection, tenir compte de ce qui suit:

- Ne pas toucher ni débrancher les câbles d'allumage lorsque le moteur tourne ou se trouve à son régime de lancement.
- Ne déconnecter et reconnecter les câbles du système d'allumage et d'injection – y compris les câbles des appareils de mesure – que lorsque le contact d'allumage est coupé.
- Si le moteur doit tourner au régime de lancement sans être lancé, par ex. pour le contrôle de la compression, débrancher la fiche du transmetteur de Hall (allumeur).
- Ne pas raccorder de condensateur à la borne 1 (–).
- Ne pas remplacer le rotor d'allumeur 1 kΩ (repère: R1) par un autre modèle, même en cas d'antiparasitage de l'autoradio.
- Pour l'antiparasitage, utiliser uniquement, pour les câbles haute tension, des résistances de 1 kΩ et des fiches de bougies d'allumage de 5 kΩ.

Caractéristiques de contrôle, bougies d'allumage

Lettres-repères moteur	PG
Point d'allumage[1)]	
Contrôler et régler	⇒ page 24-26, Ralenti: contrôle
Ordre d'allumage	1–3–4–2
Bougies d'allumage[1)]	
VW/Audi	101 000 006 AF
Désignation du fabricant	W 6 DPO
Ecartement des électrodes	0,6 à 0,7 mm
Couple de serrage	25 Nm

[1)] Valeurs actualisées:
⇒ Classeur "Test des gaz d'échappement et du ralenti"

CLUB GENERATION
CORRADO
ASSOCIATION LOI 1901
WWW.CGCFRANCE.COM

Simpo PDF Merge and Split Unregistered Version - http://www.simpopdf.com

Allumeur: pose

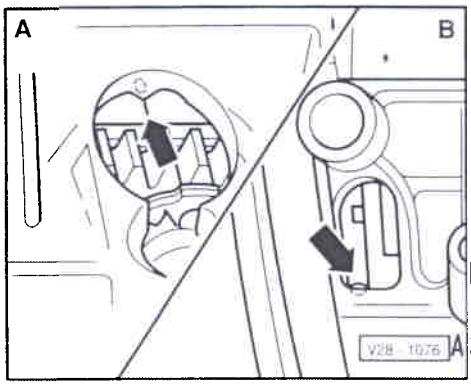

CLUB GENERATION CORRADO
ASSOCIATION LOI 1901
WWW.CGCFRANCE.COM

◄ – Amener le volant-moteur -A- ou le disque d'entraînement -B- au PMH du cylindre 1.

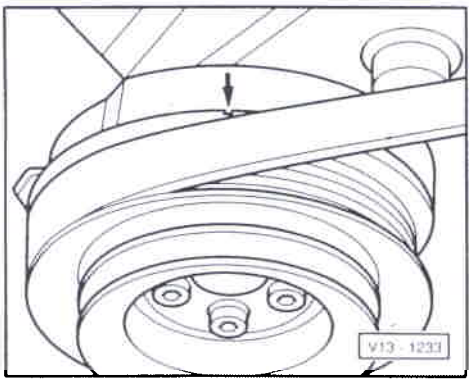

Moteur déposé:

◄ – *Amener l'amortisseur de vibrations (poulie) au PMH du cylindre 1.*

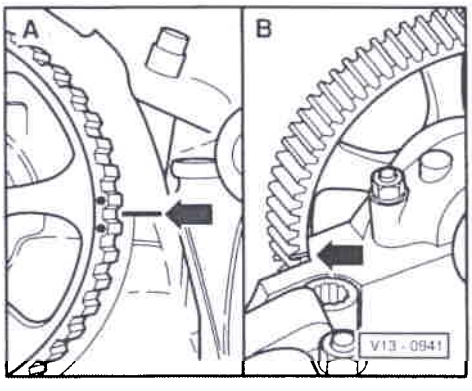

◄ – Le repère du couvercle doit se trouver entre les points sur le pignon d'arbre à cames -A-.

Couvre-culasse déposé:

– *Le repère du pignon d'arbre à cames doit s'aligner sur le couvre-culasse -B-.*

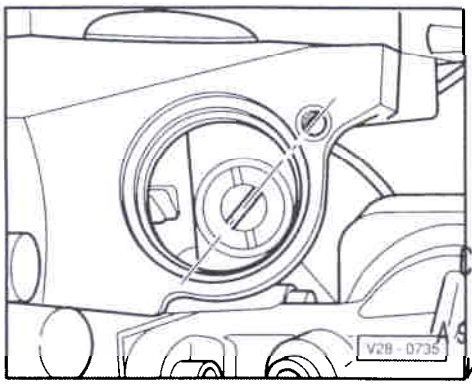

◄ – Placer le tenon de fixation de l'arbre de pompe à huile de façon qu'il soit dans l'alignement de l'alésage fileté.

CLUB GENERATION CORRADO
ASSOCIATION LOI 1901
WWW.CGCFRANCE.COM

Simpo PDF Merge and Split Unregistered Version - http://www.simpopdf.com

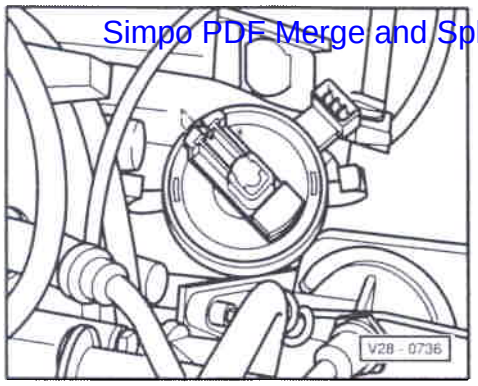

◄ – Placer l'allumeur de telle manière que le rotor soit orienté vers le repère du cylindre 1 sur le boîtier d'allumeur.

– Nettoyer la tête d'allumeur avant la mise en place, vérifier s'il n'y a pas de fissures ou de traces de courants de fuite; la remplacer si nécessaire.

– Contrôler et régler le point d'allumage ⇒ page 24-26, Ralenti: contrôle.

Avance à l'allumage: contrôle

- Température de l'huile-moteur: 80 °C mini
- Réglage du point d'allumage correct ⇒ page 24-26, Ralenti: contrôle.

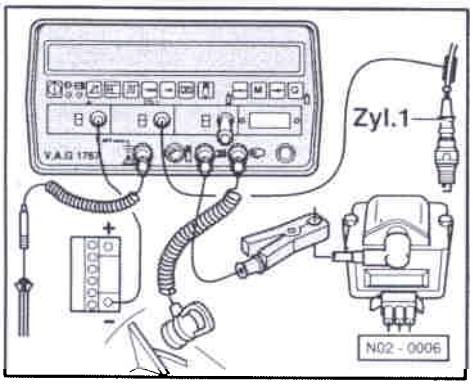

- ➤ 07.92: Transmetteur de température de liquide de refroidissement en bon état, contrôler ⇒ page 01-14, Contrôle électrique, étape de contrôle 10.
- 08.92 ➤: Absence de défauts dans la mémoire de défauts

◄ – Raccorder le contrôleur d'allumage V.A.G 1367 avec la pince à impulsions V.A.G1367/8 ou le contrôleur d'allumage V.A.G 1767.

– Lancer le moteur et le faire tourner au ralenti.

– Régler le contrôleur d'allumage sur 2500/min.

– Augmenter lentement le régime à un peu plus de 2500/min, jusqu'à ce que le point d'allumage (valeur de l'avance) soit affiché.
Valeur assignée: 26 à 36° avant PMH

CLUB GENERATION CORRADO
ASSOCIATION LOI 1901
WWW.CGCFRANCE.COM

Si le point d'allumage ne se déplace pas:

➤ 07.92

– Contrôler le détecteur de cliquetis⇒ page 28-14

– Effectuer un contrôle électrique ⇒ page 01-14; si nécessaire, remplacer l'appareil de commande (J169).

08.92 ➤

– Effectuer un contrôle électrique ⇒ page 01-25; si nécessaire, remplacer l'appareil de commande (J169).

Détecteur de cliquetis: contrôle ➤ 07.92

- Contrôle électrique, étape de contrôle 17 satisfaisante, effectuer un contrôle ⇒ page 01-14

Le fonctionnement du détecteur de cliquetis n'est pas contrôlé en cas d'appareils de commande sans autodiagnostic.

La réclamation "Vitesse maxi n'est pas atteinte" peut également être due à une anomalie de fonctionnement du détecteur de cliquetis.

Causes possibles du défaut:

♦ Coupure de câble (contacts corrodés)

Simpo PDF Merge and Split Unregistered Version - http://www.simpopdf.com

- Endommagement du blindage des câbles de détecteur de cliquetis
- La vis de fixation du détecteur de cliquetis n'est pas serrée à 20 Nm.
- Bruits étrangers dus à des avaries mécaniques, p. ex. vissages desserrés, vis de fixation cassées ou supports de composants fendus/cassés sur le moteur.

– Si aucun défaut n'est décelé, remplacer le détecteur de cliquetis à titre d'essai.

Signal d'allumage de l'appareil de commande: contrôle ➤ 07.92

- Bobine d'allumage en bon état.
- Transmetteur de Hall en bon état
- Contrôle électrique, étape de contrôle 21 satisfaisante, effectuer un contrôle ⇒ page 01-14

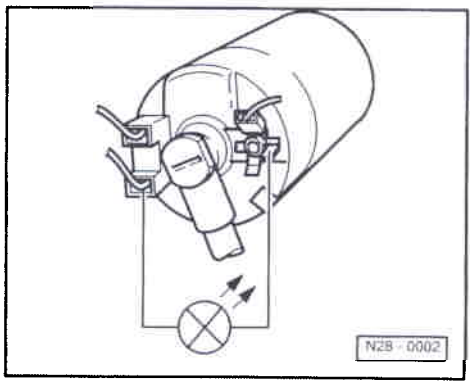

◄ – Raccorder la lampe-témoin à diodes V.A.G 1527 aux bornes 1 et 15 de la bobine d'allumage, à l'aide des câbles auxiliaires de V.A.G 1594.

– Actionner le démarreur et contrôler le signal d'allumage venant de l'appareil de commande Digifant.
La diode électroluminescente doit vaciller

Si la diode électroluminescente ne vacille pas:

– Remplacer l'appareil de commande Digifant (J169).

Transmetteur de Hall: contrôle

– ➤ 07.92: Effectuer un contrôle électrique, étapes de contrôle 15 et 20 ⇒ page 01-14.

– 08.92 ➤: Effectuer un contrôle électrique, étapes de contrôle 11 et 18 ⇒ page 01-25.

Si la diode électroluminescente ne vacille pas:

– Débrancher la fiche du transmetteur de Hall (allumeur).

CLUB GENERATION CORRADO
ASSOCIATION LOI 1901
WWW.CGCFRANCE.COM

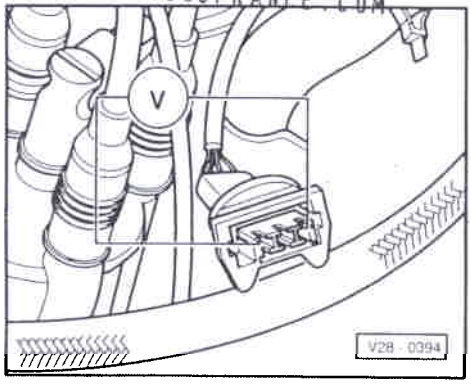

◄ – Raccorder le multimètre portatif V.A.G 1526 commuté sur mesure de la tension aux contacts extérieurs de la fiche, à l'aide des câbles auxiliaires de V.A.G 1594.

– Mettre le contact d'allumage.
Valeur assignée: 10 V mini

En présence d'une tension:

– Remplacer l'allumeur.

En l'absence de tension:

– Remplacer l'appareil de commande Digifant (J169).

Transformateur d'allumage: contrôle 08.92 ➤

– Débrancher la fiche de raccordement et le câble d'allumage du transformateur d'allumage (N152).

Simpo PDF Merge and Split Unregistered Version - http://www.simpopdf.com

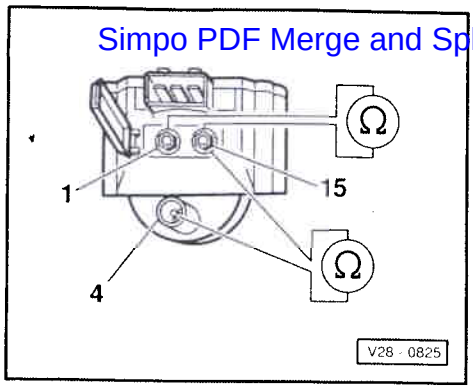

◄ – Contrôler la résistance primaire avec le multimètre portatif V.A.G 1526 entre les bornes 1 et 15.
Valeur assignée: 0,5 à 0,7 Ω

– Contrôler la résistance secondaire avec le multimètre portatif entre les bornes 4 et 15.
Valeur assignée: 3 à 4 kΩ

Si les valeurs assignées ne sont pas atteintes:

– Déposer le transformateur d'allumage et dévisser l'étage final du transformateur d'allumage (N157) ⇒ page 28-6.

– Répéter le contrôle.

Etage final du transformateur d'allumage: contrôle 08.92 ➤

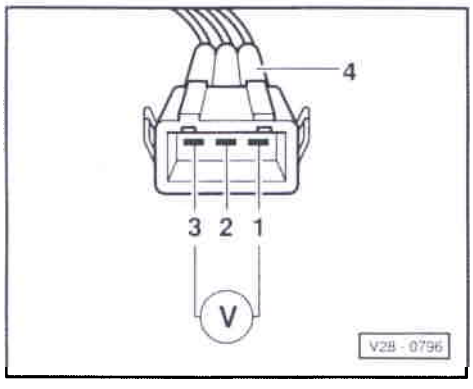

- Transmetteur de Hall en bon état
- Contrôle électrique, étape de contrôle 2 satisfaisante, effectuer un contrôle ⇒ page 01-25
- Transformateur d'allumage en bon état

Alimentation en tension: contrôle

– Débrancher la fiche à 3 raccords du transformateur d'allumage.

◄ – Raccorder le multimètre portatif V.A.G 1526 commuté sur mesure de la tension aux contacts 1 et 3 de la fiche

débranchée, à l'aide des câbles auxiliaires de V.A.G 1594.

– Mettre le contact d'allumage.
Valeur assignée: env. tension de la batterie

– Couper le contact d'allumage.

CLUB GENERATION
CORRADO
ASSOCIATION LOI 1901
WWW.CGCFRANCE.COM

Activation: contrôle

– Débrancher la connexion à fiche des injecteurs (sur le couvre-culasse).

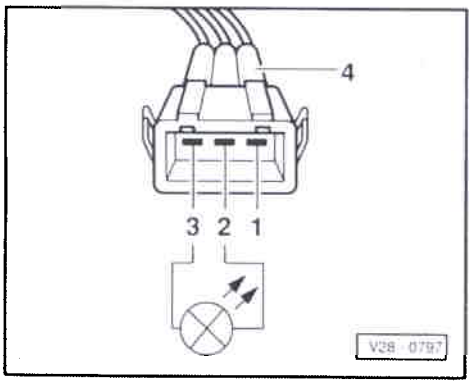

◄ – Raccorder la lampe témoin à diodes V.A.G 1527 aux contacts 2 et 3 de la fiche, à l'aide des câbles auxiliaires de V.A.G 1594 et des adaptateurs V.A.G 1594/15.

– Actionner le démarreur et contrôler le signal d'allumage venant de l'appareil de commande Digifant.
La diode électroluminescente doit vaciller

Si la diode électroluminescente ne vacille pas:

– Remplacer l'appareil de commande Digifant (J169).

Si la diode électroluminescente vacille:

– Couper le contact d'allumage.

– Brancher la fiche à 3 raccords et le câble d'allumage sur le transformateur d'allumage.

Simpo PDF Merge and Split Unregistered Version - http://www.simpopdf.com

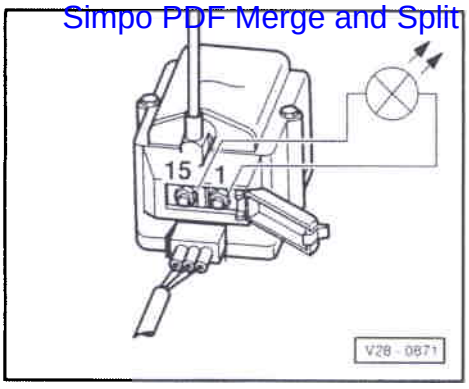

◄ – Raccorder la lampe témoin à diodes aux contacts 1 et 15 du transformateur d'allumage, à l'aide des câbles auxiliaires et des bornes.

Attention

Lors du contrôle qui suit, ne toucher ni les connexions du transformateur d'allumage ni les câbles de contrôle.

– Mettre le contact d'allumage.
La diode électroluminescente doit s'allumer pendant 1 à 2 secondes.

– Actionner le démarreur.
Les diodes électroluminescentes doivent vaciller; si nécessaire, remplacer l'étage final.

CLUB GENERATION CORRADO
ASSOCIATION LOI 1901
WWW.CGCFRANCE.COM

Simpo PDF Merge and Split Unregistered Version - http://www.simpopdf.com

Manuel de Réparation

Corrado 1989 ►

Lettres-repères moteur	ABV	
Brochure	Système d'allumage et d'injection Motronic	

CLUB GENERATION CORRADO
ASSOCIATION LOI 1901
WWW.CGCFRANCE.COM

Edition 01.92

CLUB GENERATION CORRADO
ASSOCIATION LOI 1901
WWW.CGCFRANCE.COM

Simpo PDF Merge and Split Unregistered Version - http://www.simpopdf.com

Sommaire

01 Autodiagnostic, Contrôle électrique	Page
Autodiagnostic	01-1
- Caractéristiques techniques de l'autodiagnostic	01-3
- Lecteur de défauts V.A.G 1551 : raccordement et sélection de la fonction	01-4
- Mémoire de défauts : interrogation et effacement	01-8
- Tableau des défauts	01-12
- Diagnostic des actionneurs	01-28
- Lecture du bloc de valeurs de mesure	01-34
- Alimentation électrique du lecteur de défauts V.A.G 1551 : contrôle	01-40
Contrôle électrique	01-41
- Contrôle des câbles et des composants avec le boîtier de contrôle V.A.G 1598/18	01-41

24 Préparation du mélange, injection	Page
Système d'allumage et d'injection Motronic	24-1
- Vue d'ensemble des emplacements de montage	24-1
- Partie injection : remise en état	24-4
- Mesures de sécurité	24-15
- Règles de propreté	24-16
- Contrôle du ralenti	24-17
- Clapet de stabilisation du ralenti : contrôle	24-21
- Amortisseur de fermeture : contrôle et réglage	24-22
- Enrichissement pour accélération/pleine charge et coupure d'alimentation en décélération : contrôle	24-23
- Transmetteur de température de liquide de refroidissement : contrôle	24-25
- Potentiomètre de papillon : contrôle	24-28
- Régulateur de pression du carburant et pression de retenue : contrôle	24-30
- Injecteurs : dépose et repose	24-32
- Injecteurs : contrôle	24-33
- Transmetteur de température de tubulure d'admission : contrôle	24-36

28 Allumage	Page
Système d'allumage et d'injection Motronic	28-1
- Partie allumage : remise en état	28-1
- Caractéristiques de réglage, bougies	28-5
- Mesures de sécurité	28-6
- Transformateur d'allumage : contrôle	28-7
- Etage final du transformateur d'allumage : contrôle	28-8
- Transmetteur de Hall : contrôle	28-10

CLUB GENERATION CORRADO
ASSOCIATION LOI 1901
WWW.CGCFRANCE.COM

Simpo PDF Merge and Split Unregistered Version - http://www.simpopdf.com

Tableau des groupes du Manuel de Réparation

Corrado 1989 ►

Lettres-repères moteur	ABV
Brochure	Système d'allumage et d'injection Motronic, édition 01.92

En rangeant une Information Technique, veuillez inscrire le numéro d'Information en face du groupe de réparation correspondant. Lorsque vous utiliserez le Manuel de Réparation, vous pourrez ainsi voir d'un seul coup d'œil s'il a été publié des Informations Techniques pour le groupe de réparation considéré.

Groupe de réparation		Informations Techniques
01	Autodiagnostic, contrôle électrique	2 4
24	Préparation du mélange, injection	4
28	Allumage	1 3

CLUB GENERATION CORRADO
ASSOCIATION LOI 1901
WWW.CGCFRANCE.COM

La documentation technique doit absolument être mise à la disposition des contremaîtres et des mécaniciens, car de son respect scrupuleux et constant dépendent la sécurité routière et la fiabilité des véhicules. Indépendamment de cela, les règles générales de sécurité s'appliquant à la remise en état des véhicules automobiles doivent bien entendu être observées.

Le Manuel de Réparation est destiné aux seuls services de l'Organisation Volkswagen et Audi; sa transmission à des tiers est interdite.
©1992 Volkswagen AG

Imprimé en Allemagne
002.5095.89.40

Simpo PDF Merge and Split Unregistered Version - http://www.simpopdf.com

Service.

Information Technique du Manuel de Réparation

Corrado 1989 ▶

Lettres-repères moteur	ABV
Brochure	**Système d'injection et d'allumage Motronic Edition 01.92**

Marquer dans le tableau des groupes de réparation

Groupe de réparation 01 et 24

Information N° 4

Concerne: véhicules 10.94 ➤

Sujet

A partir de 10.94, l'antidémarrage électronique est mis en service.

CLUB GENERATION CORRADO
ASSOCIATION LOI 1901
WWW.CGCFRANCE.COM

Sommaire	Information Technique page	Brochure à partir de la page
Autodiagnostic	1	01-1
- Tableau des défauts	1	01-12
Système d'injection et d'allumage Motronic	2	24-1
- Appareil de commande de l'électronique moteur: adaptation à l'antidémarrage électronique	2	24-37

Imprimé en Allemagne 000.5095.64.40 **Edition Information:** 07.95

Simpo PDF Merge and Split Unregistered Version - http://www.simpopdf.com

A partir de 10.94, l'antidémarrage électronique a été mis en service. En cas de tentative de manipulation, l'appareil de commande Motronic est bloqué par l'appareil de commande de l'antidémarrage électronique.

Tableau des défauts

Sortie sur l'imprimante du V.A.G 1551	Cause possible du défaut	Remède
17978 Appareil de commande du moteur bloqué	L'appareil de commande de l'antidémarrage électronique (J362) a bloqué l'appareil de commande Motronic (J220).	– Adapter l'appareil de commande de l'électronique moteur à l'antidémarrage électronique ⇒ page 1 – Contrôler l'antidémarrage électronique: ⇒ Groupe de rép. 96; Antidémarrage électronique: remise en état

CLUB GENERATION CORRADO
ASSOCIATION LOI 1901
WWW.CGCFRANCE.COM

Appareil de commande pour l'électronique du moteur: adaptation à l'antidémarrage électronique

Outils spéciaux, contrôleurs et auxiliaires nécessaires

♦ Lecteur de défauts V.A.G 1551 ou contrôleur de systèmes véhicules V.A.G 1552 avec câble V.A.G 1551/3

Condition de contrôle

● Etre en possession de la clé de voiture autorisée

Déroulement du travail

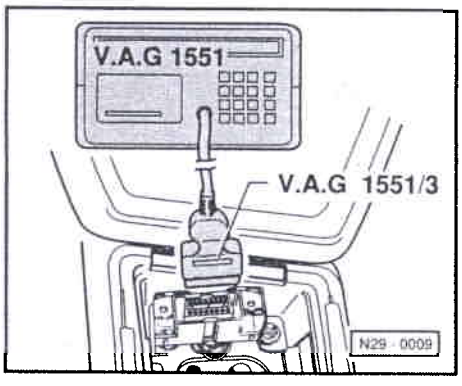

◄ – Branchez le lecteur de défauts V.A.G 1551 à l'aide du câble V.A.G 1551/3.

– Mettez le contact d'allumage.

– Utilisez le lecteur de défauts en tenant compte des instructions affichées:

– Appuyez sur la touche 1 correspondant à "Transmission rapide des données".

– Appuyez sur les touches 2 et 5 correspondant à l'adresse "Antidémarrage" et validez l'entrée en appuyant sur la touche Q.

– Appuyez sur la touche →.

Transmission rapide des données HELP *Choisir la fonction XX*

◄ Affichage:

– Appuyez sur les touches 1 et 0 pour entrer le code 10 correspondant à la fonction "Adaptation" et validez l'entrée en appuyant sur la touche Q.

Adaptation Entrer le numéro de canal XX

◄ Affichage:

– Appuyez deux fois sur la touche 0 correspondant à "Numéro de canal 0" et validez l'entrée en appuyant sur la touche Q.

Simpo PDF Merge and Split Unregistered Version - http://www.simpopdf.com

Adaptation	Q
Effacer les valeurs adaptatives?	

◄ Affichage:

– Validez l'entrée en appuyant sur la touche Q.

Adaptation	→
Les valeurs adaptatives sont effacées	

◄ Affichage:

– Terminez l'adaptation en appuyant sur la touche →.

– Appuyez sur les touches 0 et 6 pour entrer le code 06 correspondant à la fonction "Terminer la transmission des données" et validez l'entrée en appuyant sur la touche Q.

– Coupez le contact d'allumage.

CLUB GENERATION
CORRADO
ASSOCIATION LOI 1901
WWW.CGCFRANCE.COM

Nota:

Lors de la prochaine mise du contact d'allumage, le code de l'appareil de commande du moteur est mis en mémoire dans l'appareil de commande de l'antidémarrage.

Simpo PDF Merge and Split Unregistered Version - http://www.simpopdf.com

Service.

Information Technique du Manuel de Réparation

Corrado 1989 ▶

Lettres-repères moteur	ABV										
Brochure	Système d'allumage et d'injection Motronic, édition 01.92										

Marquer dans le tableau des groupes de réparation

Groupe de réparation 28

Information N° **3**

CLUB GENERATION
CORRADO
ASSOCIATION LOI 1901
WWW.CGCFRANCE.COM

Concerne: tous

Sujet

Valeurs de résistance modifiées pour le transformateur d'allumage

Sommaire	Information Technique page	Brochure à partir de la page
Système d'allumage et d'injection Motronic	1	28-1
- Transformateur d'allumage: contrôle	1	28-7

Imprimé en Allemagne 000.5095.63.40 **Edition Information:** 09.92

Simpo PDF Merge and Split Unregistered Version - http://www.simpopdf.com

Transformateur d'allumage: contrôle

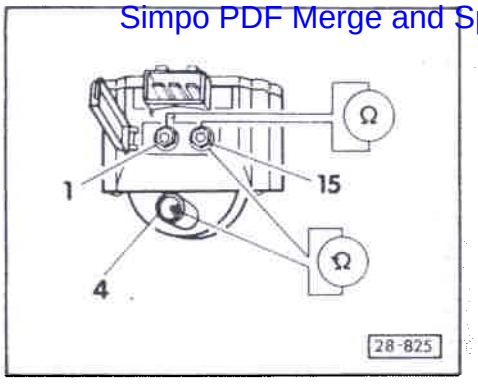

- Débrancher la fiche de raccordement et le câble d'allumage du transformateur d'allumage (N152).

- Contrôler la résistance primaire avec le multimètre à main V.A.G 1526 entre les bornes 1 et 15..
  Valeur assignée: 0,5 ... 0,7 Ω

- Contrôler la résistance secondaire avec le multimètre à main entre les bornes 4 et 15.
  Valeur assignée: 7,4 ... 9,4 kΩ

Si les valeurs assignées ne sont pas atteintes:

- Déconnecter la tresse de masse de la batterie.

- Déposer le transformateur d'allumage et dévisser l'étage final du transformateur d'allumage (N157).

- Réitérer le contrôle.

CLUB GENERATION
CORRADO
ASSOCIATION LOI 1901
WWW.CGCFRANCE.COM

Simpo PDF Merge and Split Unregistered Version - http://www.simpopdf.com

Information Technique du Manuel de Réparation

Corrado 1989 ➢

Lettres-repères moteur	ABV

Brochure Système d'allumage et d'injection Motronic, édition 01.92

Marquer dans le tableau des groupes de réparation

Groupe de réparation 01 et 28

CLUB GENERATION CORRADO
ASSOCIATION LOI 1901
WWW.CGCFRANCE.COM

Information N° 2*

Concerne: Tous modèles

* remplace l'Information Technique n° 2, édition 08.92

Sujet

Manuel de Réparation complété par la section "Système d'allumage et d'injection Motronic à distribution électronique de la haute tension" et élargissement de l'"Autodiagnostic avec contrôle électrique".

Sommaire	Information technique page	Brochure à partir de la page
Autodiagnostic	1	01-1
Système d'allumage et d'injection Motronic avec distribution électronique de la haute tension	58	-

Imprimé en Allemagne 000.5095.62.40 **Edition Information:** 01.93

Simpo PDF Merge and Split Unregistered Version - http://www.simpopdf.com

Autodiagnostic

Fonctionnement

L'appareil de commande Motronic (J220) du système d'allumage et d'injection est équipé d'une mémoire de défauts.

Si des défauts surviennent dans les capteurs ou composants surveillés, ils sont stockés dans la mémoire de défauts avec indication de leur type.

L'édition des défauts mémorisés s'effectue après amorçage de l'affichage des défauts (⇒ page 8).

La mémoire de défauts doit être effacée après l'élimination des défauts.

Un défaut affectant le fonctionnement de la régulation lambda ne peut être interrogé qu'après un parcours d'essai d'au moins 10 minutes.

Les défauts provenant d'une coupure de câble momentanée ou d'un mauvais contact sont également mémorisés. Ces défauts sont signalés en tant que défauts sporadiques par les lettres "SP".

Nota :

- *Uniquement pour les véhicules avec témoin de défauts :*
- *Le témoin de défauts intégré au tableau de bord doit s'allumer après mise en circuit de l'allumage et s'éteindre après le lancement du moteur.*

CLUB GENERATION
CORRADO
ASSOCIATION LOI 1901
WWW.CGCFRANCE.COM

Tant que des anomalies surviennent dans les capteurs ou composants surveillés et que les conditions de surveillance sont remplies, le témoin de défauts s'allume également lorsque le moteur tourne.

- *Si l'on ne dispose pas de lecteur de défauts V.A.G 1551, il est également possible d'interroger et d'effacer la mémoire de défauts avec le câble auxiliaire de la boîte à gants.*

Interrogation

- Mettre le contact d'allumage.
- Déposer le cache du levier des vitesses et shunter les prises de diagnostic blanche et noire à l'aide du câble auxiliaire pendant env. 5 secondes.
  Répéter cette opération jusqu'à affichage du code clignotant 4444 ou 0000 "Fin de l'édition".
- Code clignotant ⇒ Tableau des défauts, page 11.

Effacement

- Shunter les prises de diagnostic, le contact d'allumage étant coupé.
- Mettre le contact d'allumage et débrancher le câble auxiliaire des prises de diagnostic au bout d'env. 5 secondes.
- Après affichage du code clignotant 4444, couper le contact d'allumage.

Simpo PDF Merge and Split Unregistered Version - http://www.simpopdf.com

Caractéristiques techniques de l'autodiagnostic

Equipement et fonctions :

- Mémoire de défauts : mémoire permanente
- Transmission rapide des données
- Diagnostic des actionneurs
- Réglage de base du moteur [1)]
- Lecture du bloc de valeurs de mesure

[1)] Est uniquement requis pour le contrôle du ralenti. L'électrovanne 1 du système de réservoir à charbon actif est fermée.

CLUB GENERATION CORRADO
ASSOCIATION LOI 1901
WWW.CGCFRANCE.COM

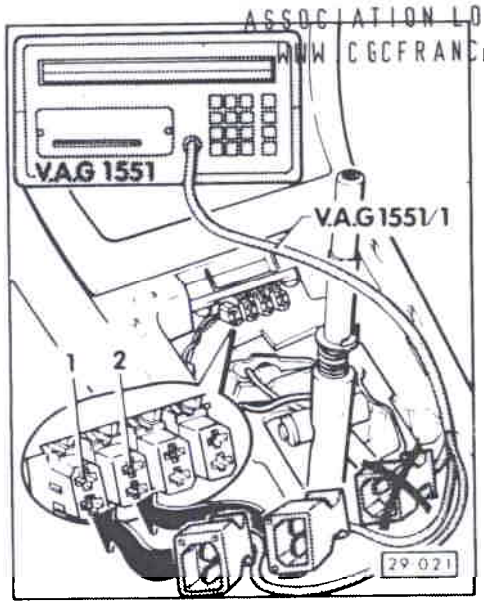

Lecteur de défauts V.A.G 1551 : raccordement et sélection de la fonction

- Fusibles 18 et 21 en bon état.
- Connexions de masse du moteur et de la boîte de vitesses en bon état (connexion de masse du moteur : sur le couvre-culasse à gauche et sous la partie inférieure de la tubulure d'admission).

➢ - Raccorder le lecteur de défauts V.A.G 1551 avec le câble V.A.G 1551/1 en procédant comme suit :

- Commencer par raccorder la fiche noire d'alimentation électrique du lecteur de défauts à la prise noire de diagnostic.

V.A.G - AUTODIAGNOSTIC HELP
1 - Transmission rapide des données *
2 - Edition des codes clignotants*

➢ Affichage à l'écran :

* apparaît alternativement

Nota :

Si aucun message n'apparaît à l'écran, ne pas raccorder la fiche blanche. Dans ce cas, contrôler l'alimentation électrique du lecteur de défauts ⇒ page 43.

Simpo PDF Merge and Split Unregistered Version - http://www.simpopdf.com

- Raccorder la fiche blanche à la prise de diagnostic blanche ou marron (la fiche bleue n'est pas utilisée).

- Selon la fonction souhaitée :
  mettre le contact d'allumage
  ou
  lancer le moteur ⇒ Tableau, page 7.

Nota :

- *Il est possible d'obtenir des instructions supplémentaires d'utilisation par l'intermédiaire de la touche HELP du lecteur de défauts.*
- *La touche → sert à poursuivre le défilement du programme.*

- Appuyer sur la touche 1 pour sélectionner le mode opératoire "Transmission rapide des données".

Transmission rapide des données HELP Entrer l'adresse XX

Affichage à l'écran :

- Appuyer sur les touches 0 et 1.
  (Le code 01 permet d'entrer l'adresse "Electronique moteur").

Transmission rapide des donnéess Q 01 - Electronique moteur

Affichage à l'écran :

- Valider l'entrée avec la touche Q.

CLUB GENERATION
CORRADO
ASSOCIATION LOI 1901
WWW.CGCFRANCE.COM

MOTEUR 021906258 A → Codage 1

L'identification de l'appareil de commande est affichée à l'écran, par ex. 021 906 258 A, codage 1.

Nota :

Les indications correctes sur le numéro de l'appareil de commande et le codage ne sont données qu'au régime de ralenti.
Codage :
1 = BV mécanique, sans recyclage des gaz d'échappement
2 = BV automatique, sans recyclage des gaz d'échappement
3 = BV mécanique, avec recyclage des gaz d'échappement
4 = BV automatique, avec recyclage des gaz d'échappement

Transmission rapide des données HELP Appareil de commande ne répond pas !

Affichage à l'écran :

- Faire imprimer une liste des causes possibles de défauts en appuyant sur la touche HELP.

- Après élimination des causes possibles de défauts, entrer de nouveau l'adresse 01 correspondant à "Electronique moteur" et valider l'entrée avec la touche Q.

- Appuyer sur la touche →.

Transmission rapide des données HELP Choisir la fonction XX

Affichage à l'écran :

Nota :

S'il est nécessaire de sélectionner la fonction 02 "Interroger la mémoire de défauts", mettre l'imprimante en circuit au moyen de la touche Print (le témoin intégré à la touche s'allume). Lorsque l'imprimante est en circuit, les défauts mémorisés sont affichés et imprimés automatiquement les uns après les autres.

Simpo PDF Merge and Split Unregistered Version - http://www.simpopdf.com

Fonctions sélectionnables

Fonction	Allumage en circuit	Moteur au ralenti
02 Interrogation de la mémoire de défauts	x	x
03 Diagnostic des actionneurs	x	–
04 Amorçage du réglage de base	–	x
05 Effacement de la mémoire de défauts	–	x
06 Fin de l'édition	x	x
08 Lecture du bloc de valeurs de mesure	x	x

CLUB GENERATION CORRADO
ASSOCIATION LOI 1901
WWW.CGCFRANCE.COM

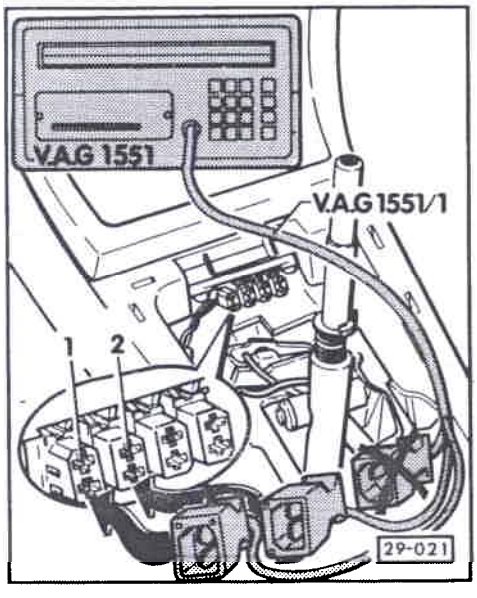

Mémoire de défauts : interrogation et effacement

- Connexions de masse du moteur et de la boîte de vitesses en bon état (connexion de masse du moteur : sur le couvre-culasse à gauche et sous la partie inférieure de la tubulure d'admission).

- Raccorder le lecteur de défauts V.A.G 1551 avec le câble V.A.G 1551/1 en procédant comme suit :

- Commencer par brancher la fiche noire sur la prise de diagnostic noire.

- Seulement lorsque le message "AUTODIAGNOSTIC V.A.G" apparaît à l'écran, brancher la fiche blanche sur la prise de diagnostic marron ou blanche.

Nota :

Si aucun message n'apparaît à l'écran, ne pas raccorder la fiche blanche ! Dans ce cas, vérifier l'alimentation électrique du lecteur de défauts ⇒ page 43.

- Lancer le moteur et le faire tourner au ralenti.

Si le moteur ne part pas :

- mettre le contact d'allumage.
- Utiliser le lecteur de défauts en tenant compte des instructions affichées à l'écran :
- Entrer le code 1 pour "Transmission rapide des données.

Simpo PDF Merge and Split Unregistered Version - http://www.simpopdf.com

- Mettre l'imprimante en circuit au moyen de la touche Print (le témoin intégré à la touche s'allume).
- Entrer le code 01 pour sélectionner l'adresse "Electronique moteur" et valider avec la touche Q.
- Appuyer sur la touche →.
- Entrer le code 02 correspondant à la fonction "Interroger la mémoire de défauts" et valider avec la touche Q.

Aucun défaut reconnu !

◁ Le nombre de défauts en mémoire ou le message "Aucun défaut reconnu !" apparaît à l'écran.

Nota :

Si un autre message est affiché à l'écran, se reporter à la description détaillée "Lecteur de défauts V.A.G 1551 : raccordement et sélection de la fonction" ⇒ page 4.

Les défauts mémorisés sont affichés et imprimés successivement.

Si aucun défaut n'est détecté :

- appuyer sur la touche →.

Transmission rapide des données	HELP
Choisir la fonction XX	

◁ Affichage à l'écran :

- Appuyer sur les touches 0 et 5.
  (Le code 05 permet de sélectionner la fonction "Effacer la mémoire de défauts").
- Valider l'entrée avec la touche Q.

CLUB GENERATION
CORRADO
ASSOCIATION LOI 1901
WWW.CGCFRANCE.COM

Transmission rapide des données	→
Mémoire de défauts est effacée !	

◁ Affichage à l'écran :

Nota :

Si le moteur a été coupé entre l'interrogation et l'effacement de la mémoire de défauts, cette dernière ne peut pas être effacée.

- Appuyer sur la touche →.

Transmission rapide des données	HELP
Choisir la fonction XX	

◁ Affichage à l'écran :

- Appuyer sur les touches 0 et 6.
  (Le code 06 permet de sélectionner la fonction "Terminer l'émission").

Transmission rapide des données	Q
06 - Terminer l'émission	

◁ Affichage à l'écran :

- Valider l'entrée avec la touche Q.
- Rechercher et éliminer les défauts imprimés d'après le tableau des défauts ⇒ page 11.

Nota :

Le tableau des défauts est classé dans l'ordre des codes de défauts à 5 chiffres.

- Effectuer un parcours d'essai d'au moins 10 minutes. Pendant ce parcours :
  - ◆ la température du liquide de refroidissement doit être supérieure à 80 °C pendant au moins 3 minutes ;
  - ◆ l'accélérateur doit être brièvement enfoncé à fond à un régime supérieur à 4600/min ;

Simpo PDF Merge and Split Unregistered Version - http://www.simpopdf.com

◆ Accélérer à mi-course en 4ème à partir d'env. 50 km/h pendant env. 4 secondes.

◆ Interroger et effacer de nouveau la mémoire de défauts.

Tableau des défauts

Nota :

◆ *Avant de remplacer les composants signalés comme étant défectueux, vérifier les câbles et les connexions à fiche allant à ces composants, ainsi que les connexions de masse, en se reportant au Schéma de parcours du courant. Ceci est particulièrement valable si les défauts sont signalés en tant que "Défauts sporadiques" (SP).*

◆ *Le code de défaut et le code de clignotement ne sont imprimés en mode opératoire "Transmission rapide des données" que lorsque l'imprimante du lecteur de défauts est en circuit :*

Exemple :	*Code de défaut A 5 chiffres*	*Code de clignotement A 4 chiffres*
	65535	*1111*

CLUB GENERATION CORRADO
ASSOCIATION LOI 1901
WWW.CGCFRANCE.COM

Sortie sur l'imprimante du V.A.G 1551	Cause possible du défaut	Remède
Aucun défaut reconnu !	En cas de réclamation : Défaut non détecté par l'autodiagnostic	—
00281 1231 Transmetteur de vitesse du véhicule -G68	Absence de signal du tachymètre électronique (G21) [1]	- Contrôler le signal de G21 ⇒ page 44 ; étape de contrôle 7
Signal non plausible	Coupure de câble	⇒ Schémas de parcours du courant, Dépannage Equipement électrique et Emplacements de montage
Absence de signal	Transmetteur de tachymètre (G22) défectueux	- Remplacer -G22.

[1] Le contrôle du signal de vitesse du véhicule peut être effectué à un régime supérieur à 4500/min, en pleine charge et le véhicule roulant. En cas de défaut, le régime maximum est limité sur les véhicules USA à env. 5300/min.

Simpo PDF Merge and Split Unregistered Version - http://www.simpopdf.com

Sortie sur l'imprimante du V.A.G 1551	Cause possible du défaut	Remède
00513 2111 Transmetteur de régime-moteur -G28	G28 défectueux	- Contrôler les câbles et G28 ⇒ page 44 ; étape de contrôle 28
Absence de signal	Coupure de câble	
Signal *non* plausible [1]	Disque du capteur de régime défectueux, non fixé	- Contrôler le bon positionnement du disque du capteur ⇒ Moteur à injection 6 cylindres, Mécanique ; Groupe de réparation 13
	G28 défectueux	- Vérifier le bon positionnement de G28.
00515 2113 Transmetteur de Hall -G40	Ecran [2] du transmetteur de Hall (G40) tordu, arbre à cames déformé	- Contrôler G40 [2] ⇒ page 28-10 - Vérifier le calage de la distribution.
Coupure/court-circuit au pôle plus	Coupure de câble ou court-circuit au pôle plus sur le câble/G40	- Contrôler G40 [2] ⇒ page 62.
Court-circuit à la masse	Court-circuit à la masse sur les câbles ou G40	- Contrôler les câbles allant à G40 ⇒ page 44 ; étape de contrôle 21

[1] Ce défaut peut être mémorisé dans de rares cas par un brusque calage du moteur (défaut sporadique).

[2] Sur les véhicules à allumeur.

[3] Sur les véhicules à distribution électronique de la haute tension.

CLUB GENERATION CORRADO
ASSOCIATION LOI 1901
WWW.CGCFRANCE.COM

Sortie sur l'imprimante du V.A.G 1551	Cause possible du défaut	Remède
00518 2212 Potentiomètre de papillon -G69	Coupure de câble ou court-circuit au pôle plus sur le câble ou G69.	- Contrôler les câbles et G69 ⇒ page 44 ; étape de contrôle 20
Court-circuit au pôle plus		
Court-circuit à la masse	Court-circuit à la masse sur les câbles ou G69	- Vérifier si les câbles et G69 présentent un court-circuit à la masse.
00522 2312 Transmett. températ. liq. refroid. -G62	G62 défectueux	- Vérifier si les câbles et G62 présentent un court-circuit ⇒ page 44 ; étape de contrôle 17
Court-circuit à la masse	Court-circuit à la masse sur le câble	
Coupure/court-circuit au pôle plus	G62 défectueux ou plage de travail erronée en raison d'une corrosion de la connexion à fiche.	
	Coupure de câble ou court-circuit au pôle plus sur le câble	

Simpo PDF Merge and Split Unregistered Version - http://www.simpopdf.com

Sortie sur l'imprimante du V.A.G 1551	Cause possible du défaut	Remède
00524 2142 Détecteur de cliquetis 1 -G61	G61 défectueux	- Remplacer G61.
Coupure/court-circuit au pôle plus	Coupure de câble ou court-circuit dans le câble du détecteur	- Contrôler les câbles allant à G61 ⇒ page 44 ; étape de contrôle 23.
	Absence de détection de cliquetis par l'appareil de commande Motronic (J220)	- Remplacer J220.
00525 2342 Sonde lambda -G39	G39 défectueuse	- Remplacer G39.
Absence de signal	Coupure de câble	- Contrôler le câble allant à G39 ⇒ page 44 ; étape de contrôle 19
Court-circuit au pôle plus	Coupure de câble ou court-circuit au pôle plus sur le câble/G39	
Court-circuit à la masse	Court-circuit à la masse sur le câble ou G39	
	Réservoir à carburant vidé pendant la conduite	- Faire le plein/effacer la mémoire de défauts.

CLUB GENERATION
CORRADO
ASSOCIATION LOI 1901
WWW.CGCFRANCE.COM

Sortie sur l'imprimante du V.A.G 1551	Cause possible du défaut	Remède
00527 2412 Transmett. température tubulure d'adm. -G72	G72 défectueux	- Remplacer G72.
Court-circuit à la masse	Court-circuit à la masse sur le câble ou G72	- Vérifier si le câble et G72 présentent un court-circuit à la masse ⇒ page 44 ; étape de contrôle 24
Coupure/court-circuit au pôle plus	G72 défectueux	
00532 2234 Tension d'alimentation [1]	Tension de batterie supérieure à 16,0 V	- Contrôler l'alternateur.
Valeur trop élevée		⇒ "Schémas de parcours du courant, Dépannage Equipement électrique et emplacements de montage"
Valeur trop faible	Tension de batterie inférieure à 10,0 V	Contrôler ⇒ page 44 ; étapes de contrôle 1 + 2

[1] Détection du défaut : l'appareil de commande vérifie la tension quand le moteur fonctionne depuis 3 minutes.

Simpo PDF Merge and Split Unregistered Version - http://www.simpopdf.com

Sortie sur l'imprimante du V.A.G 1551	Cause possible du défaut	Remède
00533 2231 Régulation du ralenti		- Contrôler le clapet de stabilisation du ralenti ⇒ page 24-21.
Limite d'adaptation dépassée	Le clapet de stabilisation du ralenti (N71) est coincé ou est encrassé.	- Contrôler le système d'admission.
Limite d'adaptation non atteinte	Prise d'air secondaire entre le débitmètre d'air massique (G70) et le moteur	- Sur les véhicules à recirculation des gaz d'échappement, vérifier le clapet de recirculation des gaz ⇒ Groupe de réparation 26.
00535 2141 Première régulation du cliquetis		
Signal non plausible	Régulation du cliquetis dans l'appareil de commande (J220) défectueuse	- Remplacer J220.

CLUB GENERATION
CORRADO
ASSOCIATION LOI 1901
WWW.CGCFRANCE.COM

Sortie sur l'imprimante du V.A.G 1551	Cause possible du défaut	Remède
00537 2341 Régulation lambda	Chauffage de la sonde lambda défectueux	- Contrôler l'alimentation électrique du chauffage de la sonde ⇒ page 44 ; étape de contrôle 4 - Vérifier le passage du courant dans le chauffage de la sonde.
Limite de régulation dépassée	Système d'échappement non étanche entre la culasse et le catalyseur	- Contrôler le système d'échappement.
	Ratés d'allumage	- Contrôler les composants de la partie allumage.
	Système d'admission non étanche (air secondaire)	- Contrôler le système d'admission.
	Injecteur(s) (N30 ... N33, N83, N84) défectueux	- Contrôler (N30 ... N33, N83, N84).
	Pression du carburant trop faible	- Contrôler le régulateur de pression du carburant.
	Absence d'autonettoyage du débitmètre d'air massique (G70)	- Contrôler G70 ⇒ page 44 ; étape de contrôle 27
	Electrovanne 1 pour réservoir à charbon actif (N80) coincée (toujours ouverte)	- Procéder au diagnostic des actionneurs.

Simpo PDF Merge and Split Unregistered Version - http://www.simpopdf.com

Sortie sur l'imprimante du V.A.G 1551	Cause possible du défaut	Remède
Limite de régulation non atteinte	Pression du carburant trop élevée	- Contrôler le régulateur de pression du carburant.
	Injecteur(s) (N30 ... N33, N83, N84) défectueux, non étanche(s)	- Contrôler (N30 ... N33, N83, N84).
Signal à la masse	La sonde lambda (G39) ou le câble de la sonde présente un court-circuit à la masse	- Contrôler si le câble et G39 présentent un court-circuit à la masse ⇒ page 44 ; étape de contrôle 19.
00540 2144 Détecteur de cliquetis 2 -G66	G66 défectueux	- Remplacer G66.
Absence de signal	Coupure de câble ou court-circuit dans le câble du détecteur	- Contrôler les câbles allant à G66 ⇒ page 44 ; étape de contrôle 26.
	Absence de détection du cliquetis par l'appareil de commande Motronic (J220)	- Remplacer J220.

CLUB GENERATION
CORRADO
ASSOCIATION LOI 1901
WWW.CGCFRANCE.COM

Sortie sur l'imprimante du V.A.G 1551	Cause possible du défaut	Remède
00543 2214 Régime dépassé après maximum	Arrivé dans le régime de coupure du moteur (mauvais câblage)	—
Signal trop élevé	Perturbation du signal venant du transmetteur de régime-moteur (G28)	- Contrôler les câbles et G28 (blindage) ⇒ page 44 ; étape de contrôle 28.
00545 2314 Connexion électr. moteur/boîte Court-circuit à la masse	Le câble présente un court-circuit à la masse	- Rechercher et éliminer le court-circuit d'après le schéma de parcours du courant
00549 2243 Signal de consommation Court-circuit au pôle plus	Le câble présente un court-circuit au pôle plus.	- Rechercher et éliminer le court-circuit en se référant au schéma de parcours du courant.

Simpo PDF Merge and Split Unregistered Version - http://www.simpopdf.com

Sortie sur l'imprimante du V.A.G 1551	Cause possible du défaut	Remède
00553 2324 Débitmètre d'air massique -G70	G70 défectueux	- Contrôler les câbles allant à G70 ⇒ page 44 ; étape de contrôle 27
Signal trop élevé	Court-circuit au pôle plus sur le câble	
Signal trop faible	G70 défectueux ou court-circuit à la masse sur le câble	- Contrôler les câbles allant à G70 et remplacer G70 le cas échéant.
	Prise d'air secondaire entre G70 et le moteur	- Eliminer le défaut d'étanchéité.

CLUB GENERATION
CORRADO
ASSOCIATION LOI 1901
WWW.CGCFRANCE.COM

Sortie sur l'imprimante du V.A.G 1551	Cause possible du défaut	Remède
00561 2413 Adaptation du mélange	Pression du carburant incorrecte	- Contrôler le régulateur de pression du carburant.
Limite d'adaptation dépassée	Ratés d'allumage	- Contrôler les composants de la partie allumage.
ou	Système d'admission non étanche (prise d'air secondaire)	- Contrôler le système d'admission.
Limite d'adaptation non atteinte	Injecteur(s) (N30 ... N33, N83, N84) défectueux, non étanche(s)	- Contrôler (N30 ... N33, N83, N84).
	Absence d'autonettoyage du débitmètre d'air massique (G70)	- Contrôler G70 ⇒ page 44 ; étape de contrôle 27.
	Régulation lambda défectueuse	- Vérifier le câble allant à la sonde lambda.
	Défaut d'étanchéité du système d'échappement entre la culasse et le catalyseur	- Contrôler le système d'échappement.
	Electrovanne 1 pour réservoir à charbon actif (N80) coincée/toujours ouverte	- Procéder au diagnostic des actionneurs.

Simpo PDF Merge and Split Unregistered Version - http://www.simpopdf.com

Sortie sur l'imprimante du V.A.G 1551	Cause possible du défaut	Remède
00585 2411 Capteur de température - recyclage des gaz -G98 Court-circuit à la masse	Court-circuit à la masse du capteur de température (G98) dans le clapet de recyclage des gaz, si existant, ou du câble	- Contrôler le câble allant à G98 ⇒ page 44 ; étape de contrôle 31.
00586 Régulation du système de recyclage des gaz Signal non plausible	Clapet de recyclage des gaz coincé ou défectueux	- Contrôler le clapet de recyclage des gaz ⇒ Groupe de réparation 26, Système de recyclage des gaz d'échappement

CLUB GENERATION
CORRADO
ASSOCIATION LOI 1901
WWW.CGCFRANCE.COM

Sortie sur l'imprimante du V.A.G 1551	Cause possible du défaut	Remède
00609 Sortie d'allumage 1 Court-circuit au pôle plus	Court-circuit au pôle plus de l'étage final du transformateur d'allumage (N157) ou du câble 2)	- Contrôler les câbles allant à N157 ⇒ page 44 ; étape de contrôle 22. - Contrôler N157 ⇒ page 28-8.
	Court-circuit au pôle plus du transformateur d'allumage (N152) ou du câble 1)	- Contrôler les câbles allant à N152 ⇒ page 44 ; étape de contrôle 22. - Contrôler le pilotage de N152 ⇒ page 64.
00610 Sortie d'allumage 2 Court-circuit au pôle plus	Court-circuit au pôle plus du transformateur d'allumage (N152) ou du câble 1)	- Contrôler les câbles allant à N152 ⇒ page 44 ; étape de contrôle 22. - Contrôler le pilotage de N152 ⇒ page 64.

1) Sur les véhicules à distribution électronique de la haute tension.
2) Sur les véhicules à allumeur.

Simpo PDF Merge and Split Unregistered Version - http://www.simpopdf.com

Sortie sur l'imprimante du V.A.G 1551	Cause possible du défaut	Remède
00611 Sortie d'allumage 3	Court-circuit au pôle plus du transformateur d'allumage (N152) ou du câble 1)	- Contrôler les câbles allant à N152 ⇒ page 44 ; étape de contrôle 22.
Court-circuit au pôle plus		- Contrôler le pilotage de N152 ⇒ page 64.
00640 3434 Relais de chauffage de sonde lambda -J278		
Court-circuit au pôle plus	Court-circuit au pôle plus sur le câble	- Contrôler les câbles d'après le schéma de parcours du courant.
Coupure/court-circuit à la masse	Coupure/court-circuit à la masse sur le câble	- Contrôler les câbles allant à J278 ⇒ page 44 ; étape de contrôle 4.
00758 Système d'air secondaire	Relais du système d'air secondaire (J316), moteur de la pompe à air secondaire (V101), clapet de commutation (N180) défectueux ou court-circuit au pôle plus sur le câble	- Eliminer le court-circuit en se référant au schéma de parcours du courant. - Contrôler J316, V101, N180 ⇒ Groupe de réparation 26, Système d'air secondaire.
Court-circuit au pôle plus		- Contrôler les câbles allant à J316, V101, N180 ⇒ page 44, étape de contrôle 32.

1) Sur les véhicules à distribution électronique de la haute tension.

CLUB GENERATION
CORRADO
ASSOCIATION LOI 1901
WWW.CGCFRANCE.COM

Sortie sur l'imprimante du V.A.G 1551	Cause possible du défaut	Remède
01025 Activation du témoin de défauts défectueuse		
Court-circuit au pôle plus	Court-circuit au pôle plus sur le câble	- Contrôler le câble et le témoin de défauts ⇒ page 44 ; étape de contrôle 5.
Coupure/court-circuit à la masse	Témoin de défauts défectueux	
01242 4332 Etages finaux dans l'appareil de commande	Mauvais contact vers les actionneurs ou appareil de commande (J220) défectueux	- Procéder au diagnostic des actionneurs.
Défaut mécanique		- Vérifier si les câbles allant aux actionneurs présentent un mauvais contact ; le cas échéant, remplacer J220.

Simpo PDF Merge and Split Unregistered Version - http://www.simpopdf.com

Sortie sur l'imprimante du V.A.G 1551	Cause possible du défaut	Remède
01247 4343 Electrovanne 1 pour réservoir à charbon actif -N80	N80 défectueuse ou court-circuit au pôle plus sur le câble	- Contrôler les câbles et N80 ⇒ page 44 ; étape de contrôle 16.
Coupure/court-circuit au pôle plus		
Coupure/court-circuit au pôle moins	N80 défectueuse ou court-circuit au pôle moins sur le câble	
01249 4411 Injecteur cylindre 1 -N30	N30 défectueux ou court-circuit au pôle plus sur le câble	- Contrôler les câbles et N30 ⇒ page 44 ; étape de contrôle 10.
Coupure/court-circuit au pôle plus		
Coupure/court-circuit au pôle moins	N30 défectueux ou court-circuit au pôle moins sur le câble	

CLUB GENERATION
CORRADO
ASSOCIATION LOI 1901
WWW.CGCFRANCE.COM

Sortie sur l'imprimante du V.A.G 1551	Cause possible du défaut	Remède
01250 4412 Injecteur cylindre 2 -N31	⇒ cyl. 1, code de défaut 01249	- Contrôler les câbles et N31 ⇒ page 44 ; étape de contrôle 11.
01251 4413 Injecteur cylindre 3 -N32	⇒ cyl. 1, code de défaut 01249	- Contrôler les câbles et N32 ⇒ page 44 ; étape de contrôle 12.
01252 4414 Injecteur cylindre 4 -N33	⇒ cyl. 1, code de défaut 01249	- Contrôler les câbles et N33 ⇒ page 44 ; étape de contrôle 13.
01253 4421 Injecteur cylindre 5 -N83	⇒ cyl. 1, code de défaut 01249	- Contrôler les câbles et N83 ⇒ page 44 ; étape de contrôle 14.
01254 4422 Injecteur cylindre 6 -N84	⇒ cyl. 1, code de défaut 01249	- Contrôler les câbles et N84 ⇒ page 44 ; étape de contrôle 15.

Simpo PDF Merge and Split Unregistered Version - http://www.simpopdf.com

Sortie sur l'imprimante du V.A.G 1551	Cause possible du défaut	Remède
01257 4431 Clapet de stabilisation du ralenti -N71	N71 défectueux ou court-circuit au pôle plus sur le câble	- Contrôler les câbles et N71 ⇒ page 44 ; étape de contrôle 25.
Signal au pôle plus		
Signal à la masse	N71 défectueux ou court-circuit au pôle moins sur le câble	
Défaut mécanique	N71 défectueux	- Procéder au diagnostic des actionneurs.
01259 4433 Relais de la pompe à carburant -J17	J17 défectueux ou court-circuit au pôle plus sur le câble	- Contrôler les câbles et J17 ⇒ page 44 ; étape de contrôle 3.
Court-circuit au pôle plus		

CLUB GENERATION
CORRADO
ASSOCIATION LOI 1901
WWW.CGCFRANCE.COM

Sortie sur l'imprimante du V.A.G 1551	Cause possible du défaut	Remède
01265 4312 Clapet de recyclage des gaz -N18	N18 (clapet deux voies) défectueux, coupure de câble ou court-circuit à la masse sur le câble	- Contrôler les câbles et N18 ⇒ page 44 ; étape de contrôle 30.
Coupure/court-circuit à la masse		
Court-circuit au pôle plus	N18 défectueux ou court-circuit au pôle plus sur le câble	- Contrôler les câbles et N18 ⇒ page 44 ; étapes de contrôle 29 + 30.
65535 1111 Appareil de commande défectueux	Composants de l'appareil de commande Motronic (J220)	- Remplacer J220.

Simpo PDF Merge and Split Unregistered Version - http://www.simpopdf.com

Diagnostic des actionneurs

Les composants suivants sont activés dans l'ordre indiqué lorsque du diagnostic des actionneurs.

1. Injecteur cyl. 1 (N30)
2. Injecteur cyl. 2 (N31)
3. Injecteur cyl. 3 (N32)
4. Injecteur cyl. 4 (N33)
5. Injecteur cyl. 5 (N83)
6. Injecteur cyl. 6 (N84)
7. Clapet de stabilisation du ralenti (N71)
8. Electrovanne 1 du réservoir à charbon actif (N80)
9. Relais du chauffage de la sonde lambda (J278)
10. Clapet de recyclage des gaz (N18) (clapet deux voies) [1]
11. Clapet de commutation de tubulure double voie (N156) [2]

[1] Ne tenir compte de l'affichage que si le véhicule est équipé d'un recyclage des gaz.

[2] Ne pas tenir compte de l'affichage.

CLUB GENERATION CORRADO
ASSOCIATION LOI 1901
WWW.CGCFRANCE.COM

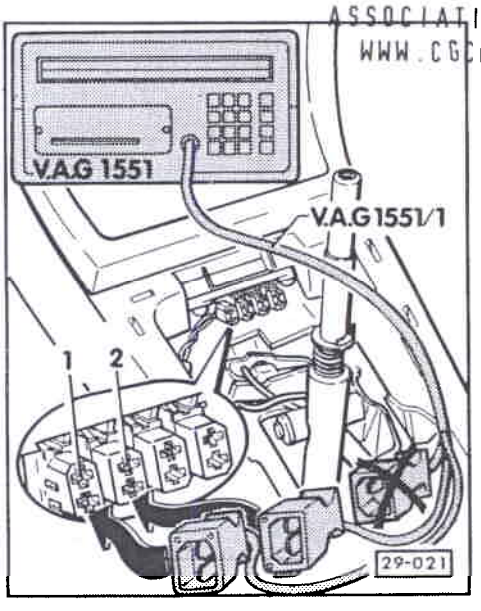

Nota :

Sur les véhicules équipés d'un allumeur, l'activation des injecteurs lors du diagnostic des actionneurs correspond à l'ordre d'allumage.

- Raccorder le lecteur de défauts V.A.G 1551 avec le câble V.A.G 1551/1 en procédant comme suit :
- Commencer par brancher la fiche noire sur la prise de diagnostic noire.
- Seulement lorsque le message "AUTODIAGNOSTIC V.A.G" est affiché à l'écran, brancher la fiche blanche sur la prise de diagnostic marron ou blanche.

Nota :

Si aucun message n'apparaît à l'écran, ne pas brancher la fiche blanche ! Dans ce cas, vérifier l'alimentation électrique du lecteur de défauts ⇒ page 43.

- Mettre le contact d'allumage.
- Utiliser le lecteur de défauts en tenant compte des instructions affichées à l'écran :
- Entrer le code 1 pour "Transmission rapide des données".
- Entrer le code 01 correspondant à l'adresse "Electronique moteur" et valider avec la touche Q.
- Appuyer sur la touche →.

Simpo PDF Merge and Split Unregistered Version - http://www.simpopdf.com

- Entrer le code 01 correspondant à la fonction "Diagnostic des actionneurs" et valider avec la touche Q.

Diagnostic des actionneurs →
Injecteur cylindre 1 -N30

Affichage à l'écran :

Nota :

Si un autre message est affiché à l'écran, se reporter à la description détaillée "Lecteur de défauts V.A.G 1551 : raccordement et sélection de la fonction" ⇒ page 4.

Piloter l'injecteur du cylindre 1 (N30) :

- Ouvrir le papillon et le refermer.
  L'injecteur du cylindre 1 doit produire un déclic.

Nota :

Le déclic de tous les injecteurs est extrêmement faible !

Pour le pilotage des injecteurs des cylindres 2 à 6, procéder à chaque fois de la façon suivante :

- Réouvrir puis fermer le papillon.

Pour sauter les différents contrôles :

- appuyer sur la touche →.

Si un ou plusieurs injecteurs ne produisent pas de déclic :

- vérifier leur activation avec la lampe témoin à diodes V.A.G 1527.

Activer le clapet de stabilisation du ralenti (N71) :

CLUB GENERATION
CORRADO
ASSOCIATION LOI 1901
WWW.CGCFRANCE.COM

- Appuyer sur la touche →.

Diagnostic des actionneurs →
Clapet de stabilisation du ralenti -N71

Affichage à l'écran :

Le clapet de stabilisation du ralenti doit s'ouvrir et se fermer, jusqu'à ce qu'une pression de la touche → commute sur l'actionneur suivant.

Si le clapet ne se déplace pas, contrôler son activation en procédant comme suit :

- Couper le contact d'allumage.
- Débrancher la fiche du clapet.
- Raccorder la lampe témoin à diodes V.A.G 1527 avec les câbles auxiliaires de V.A.G 1594 aux contacts 1 + 2 de la fiche.
- Mettre le contact d'allumage.
- Procéder de nouveau au diagnostic des actionneurs - clapet de stabilisation du ralenti (N71).

Si la diode électroluminescente clignote :

- remplacer le clapet de stabilisation du ralenti (N71).

Si la diode électroluminescente ne clignote pas :

- contrôler le câble électrique en se référant au schéma de parcours du courant et remplacer l'appareil de commande si nécessaire.

Piloter l'électrovanne 1 du réservoir à charbon actif (N80) :

Simpo PDF Merge and Split Unregistered Version - http://www.simpopdf.com

- Appuyer sur la touche →.

Diagnostic des actionneurs →
Electrovanne 1 réserv. charb. actif -N80

Affichage à l'écran :

L'électrovanne (sur le corps du filtre à air) doit produire un déclic jusqu'à ce que l'actionnement de la touche → mette fin au diagnostic des actionneurs.

- Débrancher le flexible de l'électrovanne (venant du réservoir à charbon actif).
- Brancher un flexible auxiliaire.
- Pendant le diagnostic des actionneurs, souffler dans le flexible auxiliaire (en direction de l'ajutage de papillon) ; l'électrovanne doit s'ouvrir et se fermer.

Si l'électrovanne ne produit pas de déclic :

- débrancher la fiche de l'électrovanne et raccorder la lampe témoin à diodes V.A.G 1527 à la fiche débranchée, au moyen des câbles auxiliaires de V.A.G 1594.
  La diode électroluminescente doit clignoter.

Si la diode électroluminescente clignote :

- remplacer l'électrovanne.

Si la diode électroluminescente ne clignote pas :

- contrôler le câble électrique d'après le schéma de parcours du courant et remplacer l'appareil de commande si nécessaire.

Piloter le relais de chauffage de sonde lambda (J278) :

CLUB GENERATION
CORRADO
ASSOCIATION LOI 1901
WWW.CGCFRANCE.COM

- Appuyer sur la touche →.

Diagnostic des actionneurs →
Relais de chauffage de sonde lambda -J278

Affichage à l'écran :

Le relais de chauffage de sonde lambda (sur la plaque porte-relais avec porte-fusible) doit produire un déclic, jusqu'à ce qu'une pression de la touche → mette fin au diagnostic des actionneurs.

Si le relais ne produit pas de déclic :

- contrôler le câble électrique d'après le schéma de parcours du courant.
- Appuyer sur la touche →.

Diagnostic des actionneurs →
Clapet de recyclage des gaz -N18

Affichage à l'écran :

Le clapet de recyclage des gaz -N18 (clapet deux voies) doit produire un déclic, jusqu'à ce qu'une pression de la touche → mette fin au diagnostic des actionneurs.

Si le clapet deux voies ne produit pas de déclic :

- débrancher la fiche du clapet et raccorder la lampe témoin à diodes V.A.G 1527 à la fiche débranchée, au moyen des câbles auxiliaires de V.A.G 1594.

Si la diode électroluminescente clignote :

- remplacer le clapet de recyclage des gaz (N18, clapet deux voies).

Si la diode électroluminescente ne clignote pas :

Simpo PDF Merge and Split Unregistered Version - http://www.simpopdf.com

- contrôler le câble électrique d'après le schéma de parcours du courant emprunté par l'appareil de commande nécessaire.

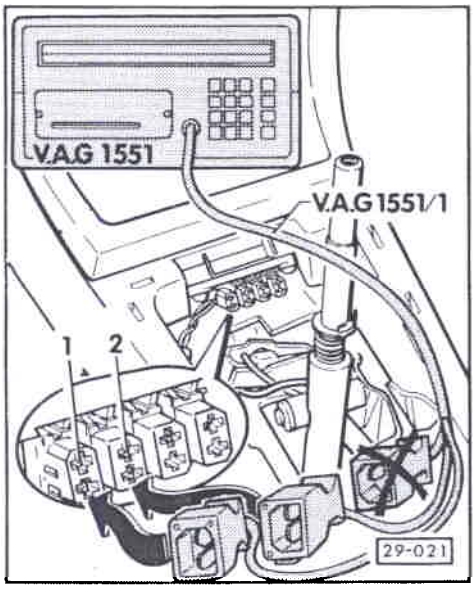

- Appuyer sur la touche →.

- Entrer le code 06 pour sélectionner la fonction "Terminer la transmission des données" et valider avec la touche Q.

Lecture du bloc de valeurs de mesure

- Raccorder le lecteur de défauts V.A.G 1551 avec le câble V.A.G 1551/1 en procédant comme suit :

- Commencer par brancher la fiche noire sur la prise de diagnostic noire.

- Seulement lorsque le message "AUTODIAGNOSTIC V.A.G" est affiché à l'écran, brancher la fiche blanche sur la prise de diagnostic marron ou blanche.

Nota :

Si aucun message n'est affiché à l'écran, ne pas brancher la fiche blanche ! Dans ce cas, contrôler l'alimentation électrique du lecteur de défauts ⇒ page 43.

- Selon le contrôle souhaité :
  mettre le contact d'allumage
  ou
  lancer le moteur.

- Utiliser le lecteur de défauts en tenant compte des messages affichés à l'écran :

CLUB GENERATION CORRADO
ASSOCIATION LOI 1901
WWW.CGCFRANCE.COM

- Entrer le code 1 correspondant à la "Transmission rapide des données.
- Entrer le code 01 pour sélectionner l'adresse "Electronique moteur" et valider avec la touche Q.
- Appuyer sur la touche →.
- Entrer le code 08 pour sélectionner la fonction "Lecture du bloc de valeurs de mesure" et valider avec la touche Q.

Lire bloc de valeurs de mesure HELP Entrer numéro de groupe d'affichage XX

Affichage à l'écran :

Nota :

Si un autre message apparaît à l'écran, se reporter à la description détaillée "Lecteur de défauts V.A.G 1551 : raccordement et sélection de la fonction" ⇒ page 4.

- Sélectionner le numéro de groupe d'affichage souhaité en fonction du tableau récapitulatif des groupes d'affichage ⇒ page 40 et valider avec la touche Q.

Exemple pour le groupe d'affichage 01 :

- Entrer le code 01 pour sélectionner le groupe d'affichage 01 et valider avec la touche Q.

Lire bloc de valeurs de mesure Q Entrer numéro de groupe d'affichage 01

Affichage à l'écran :

- Valider l'entrée avec la touche Q.

Lire bloc de valeurs de mesure 1 → 1 2 3 4

Affichage à l'écran :
1 ... 4 = zones d'affichage

Simpo PDF Merge and Split Unregistered Version - http://www.simpopdf.com

Nota :

- *Pour les numéros de groupe d'affichage 01 à 06, chaque numéro de groupe d'affichage apparaît à l'écran sans le zéro lors de l'affichage "Lire bloc de valeurs de mesure". Les valeurs de mesure sont affichée sous forme de grandeurs physiques.*
- *Avant la sélection d'autres groupes d'affichage, appuyer sur la touche C.*
- *Le tableau récapitulatif des valeurs affichées est décrit lors des différentes opérations de réparation ⇒ Groupe de réparation 24.*
- *Mettre fin à la fonction "Lire bloc de valeurs de mesure" : appuyer sur la touche →, entrer le code 06 pour "Terminer la transmission des données" et valider avec la touche Q.*

Tableau récapitulatif des groupes d'affichage

Numéro de groupe d'affichage	Zone d'affichage	Valeur affichée
01	1	Régime-moteur
	2	Température du moteur
	3	Facteur lambda
	4	Angle d'allumage
02	1	Régime-moteur
	2	Durée d'injection
	3	Tension de bord
	4	Température de recyclage des gaz (si existant)
03	1	Régime-moteur
	2	Charge du moteur
	3	Angle de papillon
	4	Température de la tubulure d'admission

CLUB GENERATION CORRADO
ASSOCIATION LOI 1901
WWW.CGCFRANCE.COM

Simpo PDF Merge and Split Unregistered Version - http://www.simpopdf.com

Numéro de groupe d'affichage	Zone d'affichage	Valeur affichée
04	1	Régime-moteur
	2	Charge du moteur
	3	Vitesse
	4 [1]	Etat de fonctionnement : 10000 Enrichissement à l'accélération 01000 Pleine charge 00100 Charge partielle 00010 Ralenti 00001 Coupure d'alimentation en décélération 00000 Etats de fonctionnement non satisfaisants [2]

[1] Les états de fonctionnement peuvent également être additionnés, par ex. accélération à partir de la charge partielle : 10100. Affichage uniquement possible à partir de la carte-programme 3 du lecteur de défauts.

[2] Interroger de nouveau la mémoire de défauts.

CLUB GENERATION CORRADO
ASSOCIATION LOI 1901
WWW.CGCFRANCE.COM

Numéro de groupe d'affichage	Zone d'affichage	Valeur affichée
05	1	Régime-moteur
	2	Clapet de stabilisation du ralenti
	3	Clapet de stabilisation du ralenti (rapport d'impulsions)
	4 [1]	Etat de fonctionnement : 10-00 Compresseur de climatiseur en circuit 01-00 Climatiseur en circuit 00-10 Intervention sur BV (BV automatique) 00-01 Position de marche (uniquement pour BV automatique)
06	1	Facteur lambda
	2	Adaptation lambda (ralenti)
	3	Adaptation lambda (charge partielle)
	4	Adaptation lambda (pleine charge)
	1-4	Actuellement pas pour Service Après-Vente

[1] Les états de fonctionnement peuvent également être additionnés, par ex. compresseur de climatiseur et climatiseur en circuit : 11-00.
Affichage uniquement possible à partir de la carte-programme 3 du lecteur de défauts.

Simpo PDF Merge and Split Unregistered Version - http://www.simpopdf.com

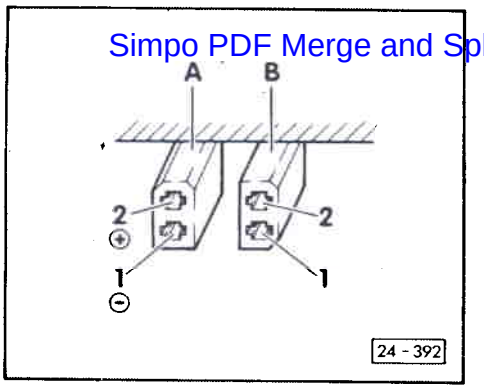

Alimentation électrique du lecteur de défauts V.A.G 1551 : contrôle

- Vérifier la tension à la prise de diagnostic noire -A- dans le véhicule, tout en veillant à la polarité.

  Contact 1 = pôle négatif de la batterie (–)
  Contact 2 = pôle positif de la batterie (+)

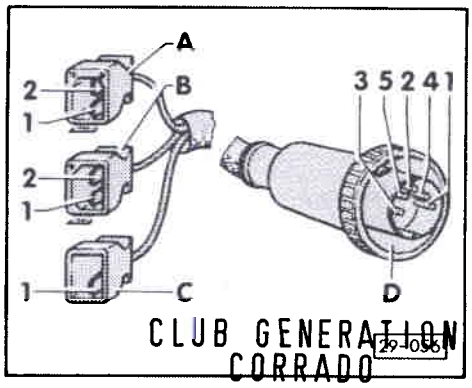

CLUB GENERATION CORRADO
ASSOCIATION LOI 1901
WWW.CGCFRANCE.COM

- Vérifier le passage du courant dans le câble de diagnostic V.A.G 1551/1.

Côté véhicule		Côté appareil	
Fiche	Contact	Fiche -D- contact	
noire -A-	1	3	Batterie (–)
	2	2	Batterie (+)
blanche -B-	1	4	Câble L
	2	1	Câble K
bleue -C-	1	5	Câble de lampe

Contrôle électrique

Contrôle des câbles et des composants avec le boîtier de contrôle V.A.G 1598/18

Nota :

- *Pour le contrôle, utiliser le multimètre à main V.A.G 1526 ou le multimètre V.A.G 1715, ainsi que la lampe témoin à diodes V.A.G 1527.*
- *Les valeurs assignées indiquées sont applicables pour une température ambiante allant de 0 à + 40 °C.*
- *Si les valeurs mesurées diffèrent des valeurs assignées, rechercher les défauts d'après le schéma de parcours du courant.*
- *Si les valeurs mesurées ne diffèrent que légèrement des valeurs assignées, nettoyer les douilles et fiches des appareils de contrôle et des câbles de mesure et réitérer le contrôle. Avant de remplacer les composants concernés, vérifier les câbles et connexions, et, notamment pour des valeurs assignées inférieures à 10 Ω , renouveler la mesure de la résistance sur le composant.*
- *Pour le raccordement des appareils de contrôle au boîtier de contrôle V.A.G 1590/18, utiliser les câbles auxiliaires provenant du jeu d'adaptateurs de métrologie V.A.G 1594.*

Simpo PDF Merge and Split Unregistered Version - http://www.simpopdf.com

Attention !

Afin d'éviter toute destruction des composants électroniques, sélectionner la plage de mesure correspondante avant de raccorder les câbles de mesure.

Conditions préalables de contrôle :

- Tension de batterie correcte.
- Fusibles 15, 18 et 21 intacts.
- Connexions de masse du moteur et de la boîte de vitesses en bon état (connexion de masse du moteur : sur le couvre-culasse à gauche et en dessous de la tubulure d'admission).
- Pompe à carburant et relais de la pompe à carburant en bon état.

CLUB GENERATION CORRADO
ASSOCIATION LOI 1901
WWW.CGCFRANCE.COM

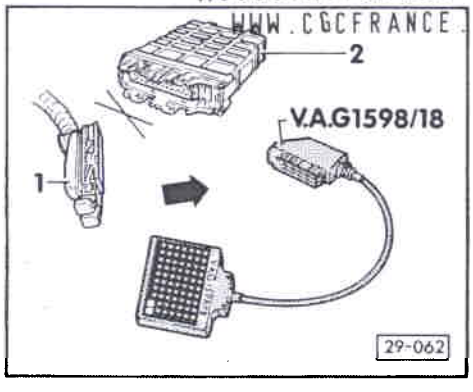

- Débrancher le connecteur de l'appareil de commande Motronic (J220), le contact d'allumage étant coupé (respecter une durée d'autonettoyage de 20 secondes pour le débitmètre d'air massique à fil chauffant).
- Raccorder le boîtier de contrôle V.A.G 1598/18 à la fiche de raccordement du faisceau de câbles -1- (l'appareil de commande -2- reste libre).
- Procéder au contrôle d'après le tableau suivant.

Nota :

Sur les véhicules à boîte automatique, le défaut "Connexion électrique moteur/boîte : coupure" mémorisé par le contrôle après le contrôle électrique doit être effacé dans l'appareil de commande de boîte automatique ⇒ Manuel de Réparation "Boîte de vitesses automatique 096" (Autodiagnostic).

Tableau de contrôle

Simpo PDF Merge and Split Unregistered Version - http://www.simpopdf.com

- Raccorder le boîtier de contrôle V.A.G 1598/18. - Echelle de mesure : sélectionner mesure de la tension -V-				
Etape de contrôle	**1598/18 douilles**	**Objet du contrôle**	**● Conditions de contrôle – Travaux supplémentaires**	**Valeurs assignées***
1	1 + 54	Alimentation électrique de la mémoire de défauts de l'appareil de commande	● Contact d'allumage coupé.	Env. tension de la batterie
2	1 + 23	Alimentation électrique de l'appareil de commande (J220) par le relais principal (J271)	● Contact d'allumage coupé. – Shunter les douilles 9 + 55 du boîtier de contrôle.	Env. tension de la batterie
3	Shunter 6 + 55	Câble allant au relais de pompe à carburant (J17)	– Mettre le contact d'allumage.	Le fonctionnement de la pompe à carburant doit être audible.
4	Shunter brièvement 1 + 28	Relais de chauffage de sonde lambda (J278)	● Contact d'allumage mis. – Shunter les douilles 9 + 55 du boîtier de contrôle	Le relais doit produire un déclic audible.
5	Shunter 5 + 10	Témoin de défauts, si existant	● Contact d'allumage mis.	Le témoin de défauts doit s'allumer ; éliminer le défaut si nécessaire ⇒ Schéma de parcours du courant, Dépannage Equipement électrique et Emplacements de montage.

*) Se reporter aux notas de la page 44.

CLUB GENERATION CORRADO
ASSOCIATION LOI 1901
WWW.CGCFRANCE.COM

- Raccorder le boîtier de contrôle V.A.G 1598/18. - Echelle de mesure : sélectionner mesure de la tension -V-				
Etape de contrôle	**1598/18 douilles**	**Objet du contrôle**	**● Conditions de contrôle – Travaux supplémentaires**	**Valeurs assignées***
6	Véhicules à BV mécanique 7 + 54	Câble de masse 7	—	Env. tension de la batterie
	Véhicules à BV automatique 1 + 7	Câble allant au relais de blocage du démarreur	● Levier sélecteur en position "P" – Débrancher la fiche de l'étage final (transformateur d'allumage). – Actionner le démarreur.	Env. 2 V de moins que la tension de la batterie
7	1 + 65	Transmetteur de vitesse du véhicule (G68)	● Contact d'allumage mis. – Soulever la roue avant gauche et la tourner.	Affichage oscillant entre 0 et min. 4 V
Uniquement sur les véhicules à climatiseur				
8	55 + 39	Câble venant du climatiseur	● Contact d'allumage mis. – Mettre le climatiseur en circuit.	Env. tension de la batterie
9	Shunter brièvement 37 + 38	Câble allant au compresseur du climatiseur	● Contacteur d'allumage mis.	Commutation du coupleur électromagnétique du compresseur du climatiseur doit être audible.

*) Se reporter aux notas de la page 44.

Simpo PDF Merge and Split Unregistered Version - http://www.simpopdf.com

- **Contact d'allumage coupé.**
- **Echelle de mesure : sélectionner mesure de la résistance -Ω-**

Etape de contrôle	1598/18 douilles	Objet du contrôle	• Conditions de contrôle – Travaux supplémentaires	Valeurs assignées*
10	24 + 23	Injecteur cyl. 1 (N30)	—	15 ... 21,5 Ω
11	3 + 23	Injecteur cyl. 2 (N31)	—	15 ... 21,5 Ω
12	26 + 23	Injecteur cyl. 3 (N32)	—	15 ... 21,5 Ω
13	4 + 23	Injecteur cyl. 4 (N33)	—	15 ... 21,5 Ω
14	25 + 23	Injecteur cyl. 5 (N83)	—	15 ... 21,5 Ω
15	2 + 23	Injecteur cyl. 6 (N84)	—	15 ... 21,5 Ω
16	23 + 31	Electrovanne 1 pour réservoir à charbon actif (N80)	—	40 ... 80 Ω
17 [1]	14 + 33	Transmetteur de température de liquide de refroidissement (G62)	—	Fig. 1 ⇒ page 57

*) Se reporter aux notas de la page 44.

[1] Si un défaut du transmetteur est signalé par l'autodiagnostic, mais n'est pas constaté lors de ce contrôle, ceci peut être dû à une coupure momentanée du signal de température. Dans ce cas, vérifier le transmetteur de température du liquide de refroidissement ⇒ page 24-25.

CLUB GENERATION
CORRADO
ASSOCIATION LOI 1901
WWW.CGCFRANCE.COM

- **Contact d'allumage coupé.**
- **Echelle de mesure : mesure de la résistance -Ω- sélectionnée.**

Etape de contrôle	1598/18 douilles	Objet du contrôle	• Conditions de contrôle – Travaux supplémentaires	Valeurs assignées*
18	21 + contact 1 de la prise de diagnostic blanche	Câble allant à la prise de diagnostic blanche (derrière le cache, sous la commande de chauffage/ventilation)		1,5 Ω maxi
	43 + contact 2 de la prise de diagnostic blanche	Câble allant à la prise de diagnostic blanche (derrière le cache, sous la commande de chauffage/ventilation)		1,5 Ω maxi
19	20 + 42	Câble allant à la sonde lambda (G39)	– Débrancher la connexion à fiche vers la sonde lambda. – Shunter les contacts 3 +4 de la fiche.	1,5 Ω maxi
			– Rebrancher la connexion à fiche.	∞ Ω

*) Se reporter aux notas de la page 44.

Simpo PDF Merge and Split Unregistered Version - http://www.simpopdf.com

● **Contact d'allumage coupé.**
● **Echelle de mesure : mesure de la résistance -Ω- sélectionnée.**

Etape de contrôle	1598/18 douilles	Objet du contrôle	● Conditions de contrôle – Travaux supplémentaires	Valeurs assignées*
20	33 + 41	Potentiomètre de papillon (G69)	—	1,50 ... 2,50 kΩ
	33 + 40		● Papillon fermé.	0,70 ... 1,30 kΩ
			– Ouvrir le papillon.	La résistance doit augmenter
	40 + 41		● Papillon fermé.	2,50 ... 3,50 kΩ
			– Ouvrir le papillon.	La résistance doit diminuer.
21	Sur les véhicules à allumeur :			
	44 + 56	Câbles allant au transmetteur de Hall (G40)	– Débrancher la fiche du transmetteur de Hall. – Shunter les contacts 1 + 2 de la fiche.	1,5 Ω maxi
	23 + 56		– Shunter les contacts 1 + 3 de la fiche.	
	Sur les véhicules à distribution électronique de la haute tension :			
	23 + 56	Câbles allant au transmetteur de Hall (G40)	– Débrancher la fiche du transmetteur de Hall. – Shunter les contacts 1 + 3 de la fiche.	1,5 Ω maxi
	44 + 56		– Shunter les contacts 2 + 3 de la fiche.	

*) Se reporter aux notas de la page 44.

CLUB GENERATION CORRADO
ASSOCIATION LOI 1901
WWW.CGCFRANCE.COM

● **Contact d'allumage coupé.**
● **Echelle de mesure : mesure de la résistance -Ω- sélectionnée.**

Etape de contrôle	1598/18 douilles	Objet du contrôle	● Conditions de contrôle – Travaux supplémentaires	Valeurs assignées*
22	Sur les véhicules à allumeur :			
	8 + 55	Câbles allant à l'étage final du transformateur d'allumage (N157)	– Débrancher la fiche de l'étage final. – Shunter les contacts 1 + 2 de la fiche.	1,5 Ω maxi
	8 + 38		– Shunter les contacts 2 + 3 de la fiche.	1,5 Ω maxi
	Sur les véhicules à distribution électronique de la haute tension :			
	8 + 55	Câbles allant au transformateur d'allumage (N152)	– Débrancher la fiche du transformateur d'allumage. – Shunter les contacts 1 + 2 de la fiche.	1,5 Ω maxi
	55 + 60		– Shunter les contacts 1 + 3 de la fiche.	1,5 Ω maxi
	52 + 55		– Shunter les contacts 1 + 4 de la fiche.	1,5 Ω maxi
	38 + 55		– Shunter les contacts 1 + 5 de la fiche.	1,5 Ω maxi

*) Se reporter aux notas de la page 44.

Simpo PDF Merge and Split Unregistered Version - http://www.simpopdf.com

- **Contact d'allumage coupé.**
- **Echelle de mesure : mesure de la résistance -Ω- sélectionnée.**

Etape de contrôle	1598/18 douilles	Objet du contrôle	• Conditions de contrôle – Travaux supplémentaires	Valeurs assignées*
23	33 + 34	Câbles allant au détecteur de cliquetis 1 (G61)	– Débrancher la connexion à fiche allant vers le détecteur de cliquetis.	∞ Ω
		Connexion à fiche à 3 contacts sur le palier de moteur arrière	– Shunter les contacts 1 + 2 de la fiche.	1,5 Ω maxi
	34 + 56		– Shunter les contacts 1 + 3 de la fiche.	1,5 Ω maxi
24	33 + 36	Transmetteur de température de tubulure d'admission (G72)	—	Fig. 1 ⇒ page 57 Contrôler ⇒ page 24-27
25	27 + 53	Câbles et clapet de stabilisation du ralenti (N71)	—	6 ... 12 Ω

*) Se reporter aux notas de la page 44.

- **Contact d'allumage coupé.**
- **Echelle de mesure : mesure de la résistance -Ω- sélectionnée.**

Etape de contrôle	1598/18 douilles	Objet du contrôle	• Conditions de contrôle – Travaux supplémentaires	Valeurs assignées*
26	33 + 56	Câbles allant au détecteur de cliquetis 2 (G66)	– Débrancher la connexion à fiche vers le détecteur de cliquetis.	∞ Ω
		Connexion à fiche à 3 contacts (noire) près du démarreur	– Shunter les contacts 2 + 3 de la fiche.	1,5 Ω maxi
	56 + 57		– Shunter les contacts 1 + 3 de la fiche.	
27	1 + 16	Câbles allant au débitmètre d'air massique (G70)	– Débrancher la fiche du débitmètre d'air massique. – Shunter les contacts 1 + 2 de la fiche.	1,5 Ω maxi
	1 + 17		– Shunter les contacts 1 + 3 de la fiche.	
	56 + 59		– Shunter les contacts 1 + 4 de la fiche.	
	1 + 23		– Shunter les contacts 1 + 5 de la fiche.	

CLUB GENERATION CORRADO
ASSOCIATION LOI 1901
WWW.CGCFRANCE.COM

*) Se reporter aux notas de la page 44.

Simpo PDF Merge and Split Unregistered Version - http://www.simpopdf.com

- **Contact d'allumage coupé.**
- **Echelle de mesure : mesure de la résistance -Ω- sélectionnée.**

Etape de contrôle	1598/18 douilles	Objet du contrôle	• Conditions de contrôle – Travaux supplémentaires	Valeurs assignées*
28	67 + 68	Transmetteur de régime-moteur (G28) Connexion à fiche à 3 contacts (blanche) près du démarreur		500 ... 700 Ω
	56 + 67 56 + 68			∞ Ω
29	Shunter brièvement 09 + 56	Clapet de recyclage des gaz -N18 (clapet deux voies), si existant	– Shunter les douilles 55 + 30 du boîtier de contrôle.	Le clapet doit produire un déclic audible.
30	23 + 30	Câbles allant au clapet de recyclage des gaz -N18 (clapet deux voies)	– Débrancher la connexion à fiche du clapet. – Shunter les contacts 1 + 2 de la fiche.	1,5 Ω maxi

*) Se reporter aux notas de la page 44.

- **Contact d'allumage coupé.**
- **Echelle de mesure : mesure de la résistance -Ω- sélectionnée.**

Etape de contrôle	1598/18 douilles	Objet du contrôle	• Conditions de contrôle – Travaux supplémentaires	Valeurs assignées*
31	15 + 33	Capteur de température - recyclage des gaz (G98)		Fig. 2 ⇒ page 57
32	Shunter brièvement 1 + 50	Relais du système d'air secondaire		Le relais doit produire un déclic audible.
		Moteur de la pompe à air secondaire (V101)		Le moteur de la pompe à air secondaire doit se mettre en marche.
		Clapet de commutation (N180)	– Débrancher la fiche du moteur de la pompe à air secondaire.	Le clapet de commutation doit commuter de façon perceptible.

CLUB GENERATION
CORRADO
ASSOCIATION LOI 1901
WWW.CGCFRANCE.COM

*) Se reporter aux notas de la page 44.

Simpo PDF Merge and Split Unregistered Version - http://www.simpopdf.com

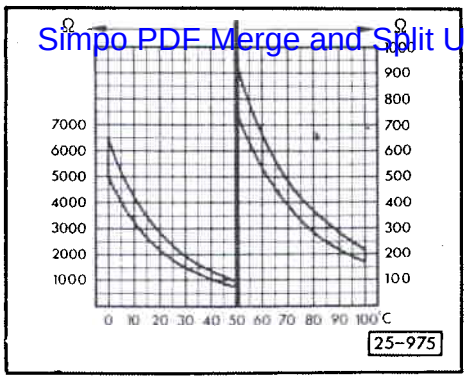

Fig. 1 Valeurs de la résistance pour

- Transmetteur de température de liquide de refroidissement (G62)
- Transmetteur de température de tubulure d'admission (G72)

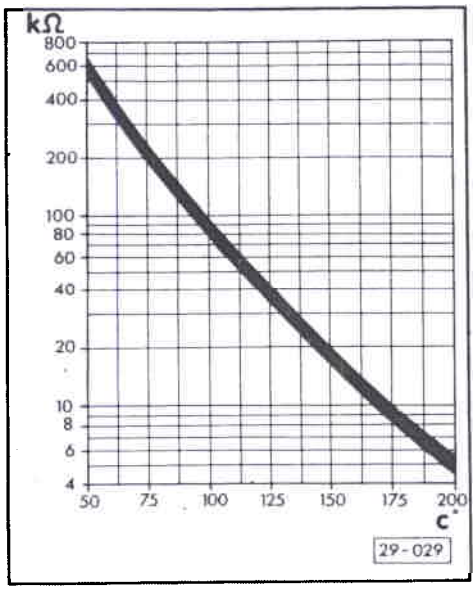

Fig. 2 Valeurs de la résistance pour le capteur de température - recyclage des gaz (G98)

CLUB GENERATION CORRADO
ASSOCIATION LOI 1901
WWW.CGCFRANCE.COM

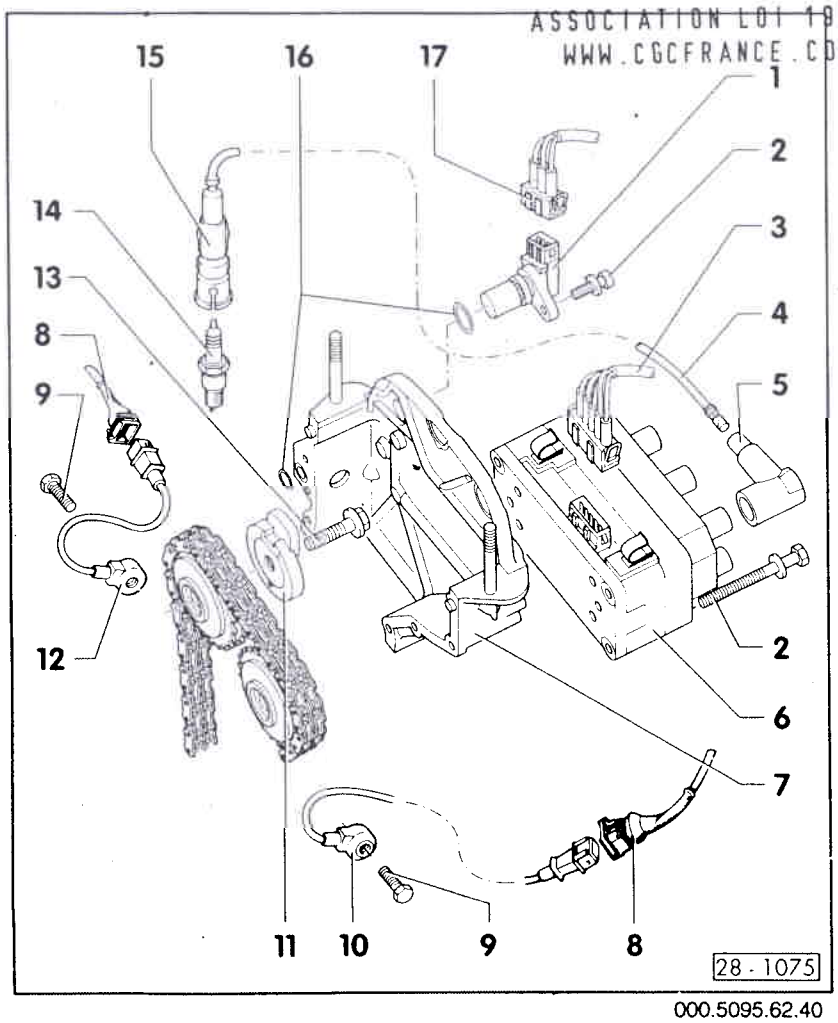

000.5095.62.40

Système d'allumage et d'injection Motronic avec distribution électronique de la haute tension

Nota :

- *Les composants repérés par le symbole * sont contrôlés par l'autodiagnostic ⇒ page 01-1.*

Mesures de sécurité ⇒ page 62

Bougies d'allumage ⇒ page 61

1 - Transmetteur de Hall (G40)*
- Contrôler ⇒ page 62

2 - 10 Nm

3 - Fiche de raccordement
- A 5 contacts
- Pour transformateur d'allumage (N152)

4 - Câble d'allumage

5 - Fiche coudée

Simpo PDF Merge and Split Unregistered Version - http://www.simpopdf.com

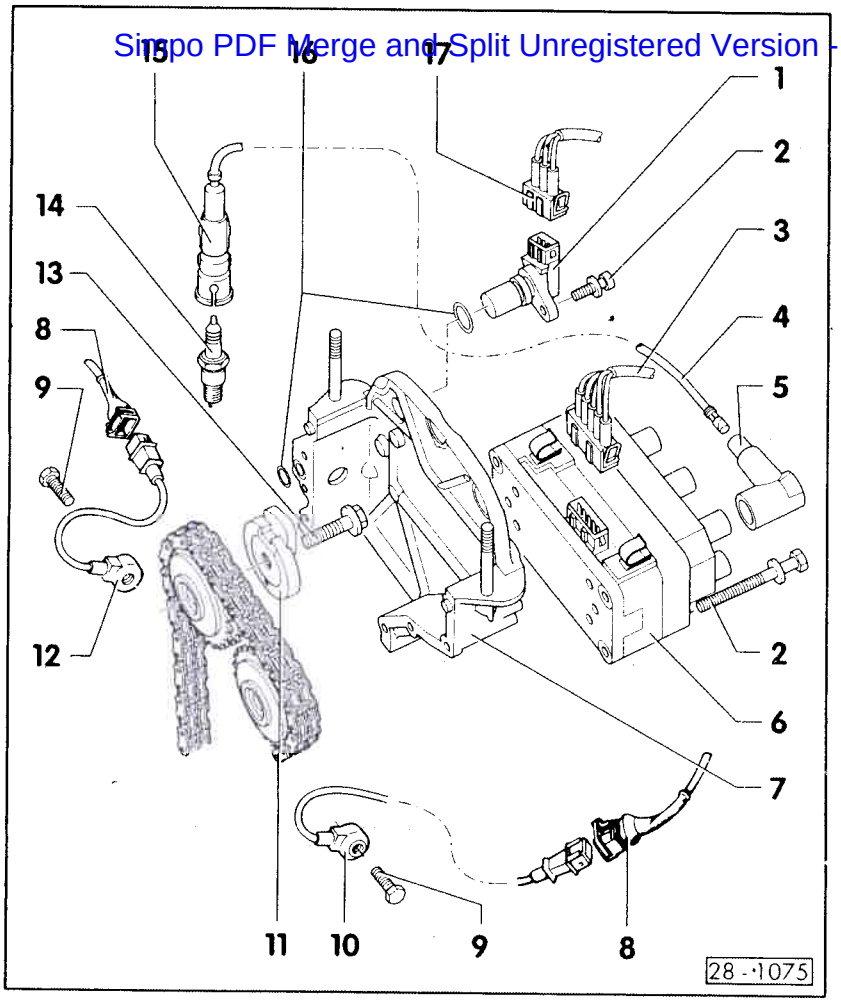

6 - Transformateur d'allumage (N152)
- Avec repère pour câble d'allumage, ne pas intervertir.
- Contrôler l'activation
⇒ page 64

7 - Recouvrement du pignon d'arbre à cames
- Déposer et reposer
⇒ Groupe de réparation 15

8 - Fiche de raccordement
- A 3 contacts

9 - 20 Nm

10 - Détecteur de cliquetis 2 (G66)*

11 - Disque transmetteur
- Pour transmetteur de Hall (G40)
- Si le disque transmetteur a été déposé, vérifier le calage de la distribution après la repose.

12 - Détecteur de cliquetis 1 (G61)*

CLUB GENERATION CORRADO
ASSOCIATION LOI 1901
WWW.CGCFRANCE.COM

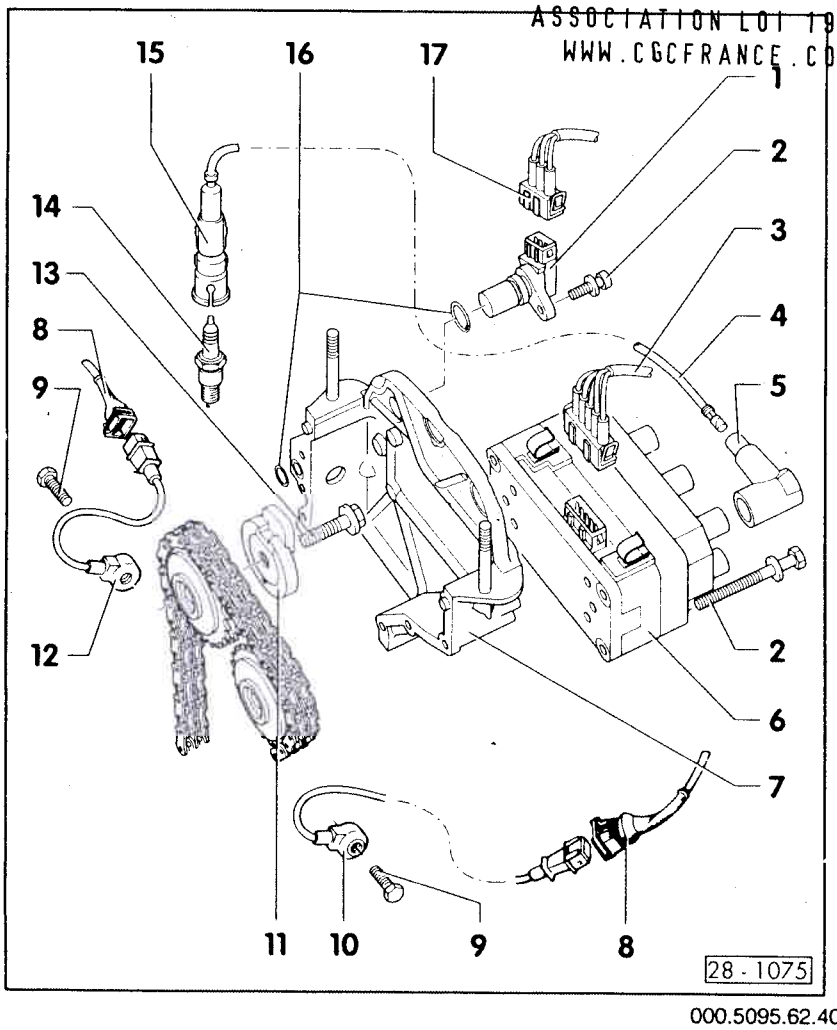

13 - 10 Nm

14 - Bougie d'allumage, 25 Nm
- Déposer et reposer avec 3122B.

15 - Fiche de bougie
- Utiliser l'outil 3277 pour le débranchement et le rebranchement.

16 - Joint torique

17 - Fiche de raccordement
- A 3 contacts, pour transmetteur de Hall (G40)

Simpo PDF Merge and Split Unregistered Version - http://www.simpopdf.com

Caractéristiques de contrôle, bougies

Point d'allumage	Contrôle avec le lecteur de défauts V.A.G 1551 ⇒ Contrôle du ralenti, Groupe de réparation 24
Ordre d'allumage	1-5-3-6-2-4
Bougies d'allumage 1) 2)	
VW/Audi	101 000 035 AB 4)
Désignations du fabricant	BKR 5 EKU
Ecartement des électrodes 3)	0,7 mm
Couple de serrage	25 Nm

1) Valeurs actualisées :
⇒ Classeur "Test des gaz d'échappement et du ralenti"

2) Pour le débranchement et le branchement des fiches de bougies, utiliser l'outil 3277.

3) Ecartement entre l'électrode de masse et l'isolant en céramique de bougie.

4) Uniquement sur les véhicules à distribution électronique de la haute tension.

CLUB GENERATION
CORRADO
ASSOCIATION LOI 1901
WWW.CGCFRANCE.COM

Mesures de sécurité

En vue d'éviter des dommages corporels et/ou une destruction du système d'allumage et d'injection, tenir compte de ce qui suit :

- Ne pas toucher ou débrancher les câbles d'allumage lorsque le moteur tourne ou se trouve au régime de lancement.
- Ne déconnecter et reconnecter les câbles du système d'allumage et d'injection, y compris les câbles des appareils de mesure - que lorsque le contact d'allumage est coupé.
- Si le moteur doit tourner au régime de lancement, sans être lancé, par ex. pour le contrôle du taux de compression, débrancher la fiche à 5 contacts du transformateur d'allumage (N152) et le fusible 18.

Transmetteur de Hall : contrôle

Nota :

Contrôle du câble avec le boîtier de contrôle V.A.G 1598/18
⇒ page 01-41, étapes de contrôle 2 et 21.

Si l'on ne dispose pas de boîtier de contrôle, vérifier le transmetteur de Hall en procédant comme suit :

Alimentation électrique : contrôle

- Débrancher la fiche à 3 contacts du transmetteur de Hall (G40).

Simpo PDF Merge and Split Unregistered Version - http://www.simpopdf.com

- Raccorder le multimètre à main V.A.G 1526 en vue de la mesure de la tension avec les câbles auxiliaires de V.A.G 1594 aux contacts 1 et 3 de la fiche.

- Mettre le contact d'allumage.
  Valeur assignée : env. tension de la batterie.

Si aucune tension n'est affichée :

- Couper le contact d'allumage.

- Contrôler les câbles d'après le schéma de parcours du courant.

Contrôle de fonctionnement

- Débrancher le fusible 18.

- Brancher le câble adaptateur V.A.G 1315A/4 entre la fiche de raccordement et le transmetteur de Hall (G40).

- Raccorder la lampe témoin à diodes V.A.G 1527 avec les câbles auxiliaires de V.A.G 1594 aux prises de contrôle 2 et 3.

- Actionner le démarreur.
  La diode électroluminescente doit vaciller,
  si nécessaire, remplacer le transmetteur de Hall.

CLUB GENERATION CORRADO
ASSOCIATION LOI 1901
WWW.CGCFRANCE.COM

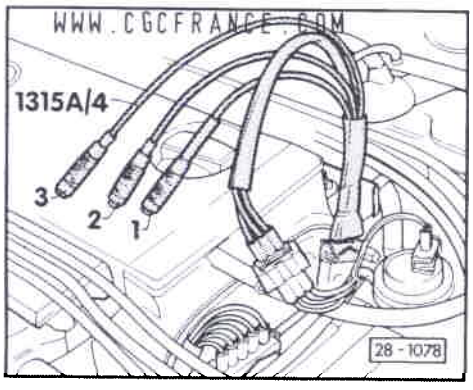

Activation du transformateur d'allumage : contrôle

● Contrôle électrique du Motronic satisfaisant ⇒ page 44.

Uniquement si le moteur ne part pas :

- Débrancher le fusible 18.

- Débrancher la fiche de raccordement à 5 contacts du transformateur d'allumage.

- Raccorder le multimètre à main V.A.G 1526 en vue de la mesure de la tension aux contacts 1 et 5, avec les câbles auxiliaires de V.A.G 1594.

- Mettre le contact d'allumage.
  Valeur assignée : env. tension de la batterie.

- Raccorder la lampe témoin à diodes V.A.G 1527 avec les câbles auxiliaires de V.A.G 1594, successivement aux contacts 1 et 2, 1 et 3, puis 1 et 4 de la fiche.

- Actionner le démarreur et contrôler le signal d'allumage de l'appareil de commande Motronic.
  La diode électroluminescente doit vaciller.

Si la diode électroluminescente ne vacille pas :

- remplacer l'appareil de commande Motronic (J220).

Simpo PDF Merge and Split Unregistered Version - http://www.simpopdf.com

Service.

Information Technique du Manuel de Réparation

Corrado 1989 ▶

Lettres-repères moteur	ABV									
Brochure	Système d'allumage et d'injection Motronic Edition 01.92									

Marquer dans le tableau des groupes de réparation

Groupe de réparation 28

Information N° **1**

Concerne: tous les véhicules

CLUB GENERATION
CORRADO
ASSOCIATION LOI 1901
WWW.CGCFRANCE.COM

Sujet

Rotor d'allumeur en version collée

Sommaire	Information Technique page	Brochure à partir de la page
Système d'allumage et d'injection Motronic	1	28-1
- Partie allumage: remise en état	1	28-1
- Allumeur: désassemblage et assemblage	3	28-3
- Rotor d'allumeur: remplacement	5	28-11

Imprimé en Allemagne 000.5095.61.40 **Edition Information:** 08.92

Simpo PDF Merge and Split Unregistered Version - http://www.simpopdf.com

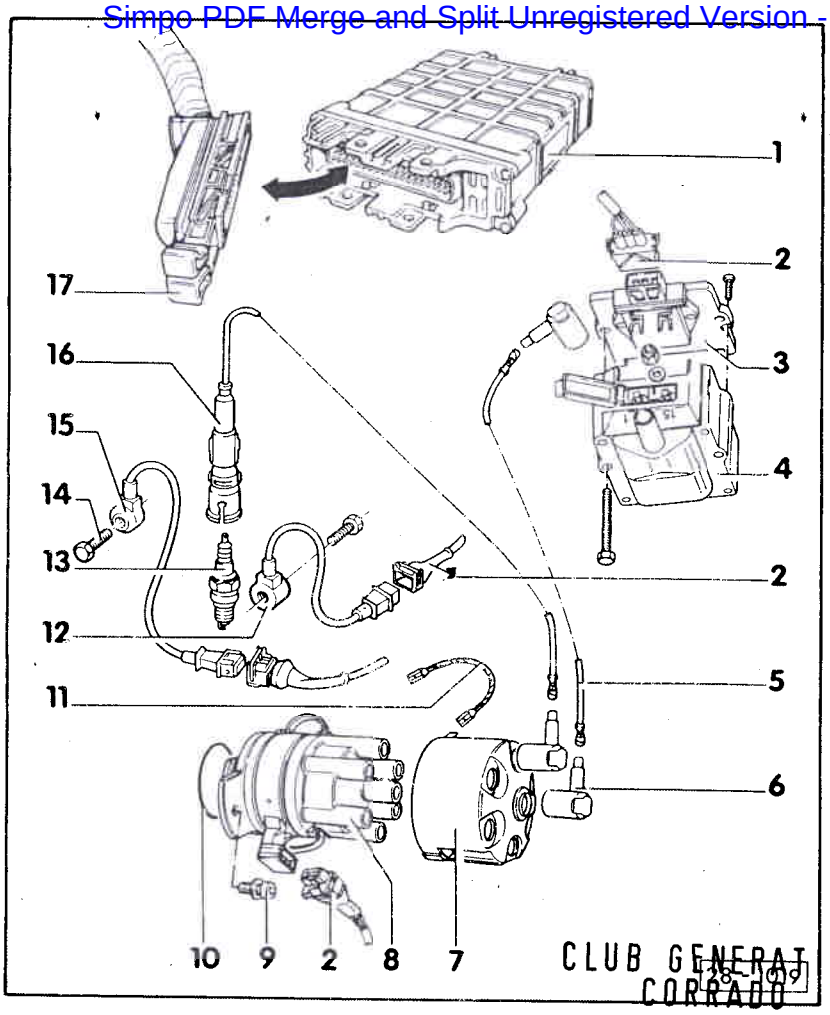

CLUB GENERATION CORRADO
ASSOCIATION LOI 1901
WWW.CGCFRANCE.COM

Système d'allumage et d'injection Motronic

Partie allumage: remise en état

Partie injection: remise en état
⇒ page 24-4

Allumeur: désassemblage et assemblage ⇒ page 3

Mesures de sécurité
⇒ page 28-6

Bougies d'allumage
⇒ page 28-5

Nota:

♦ *Les composants repérés par * sont contrôlés par l'autodiagnostic* ⇒ page 01-1

1 - Appareil de commande Motronic (J220)*

2 - Fiche de raccordement

3 - Etage final de puissance du transformateur d'allumage (N157)

4 - Transformateur d'allumage (N152)

5 - Câble d'allumage

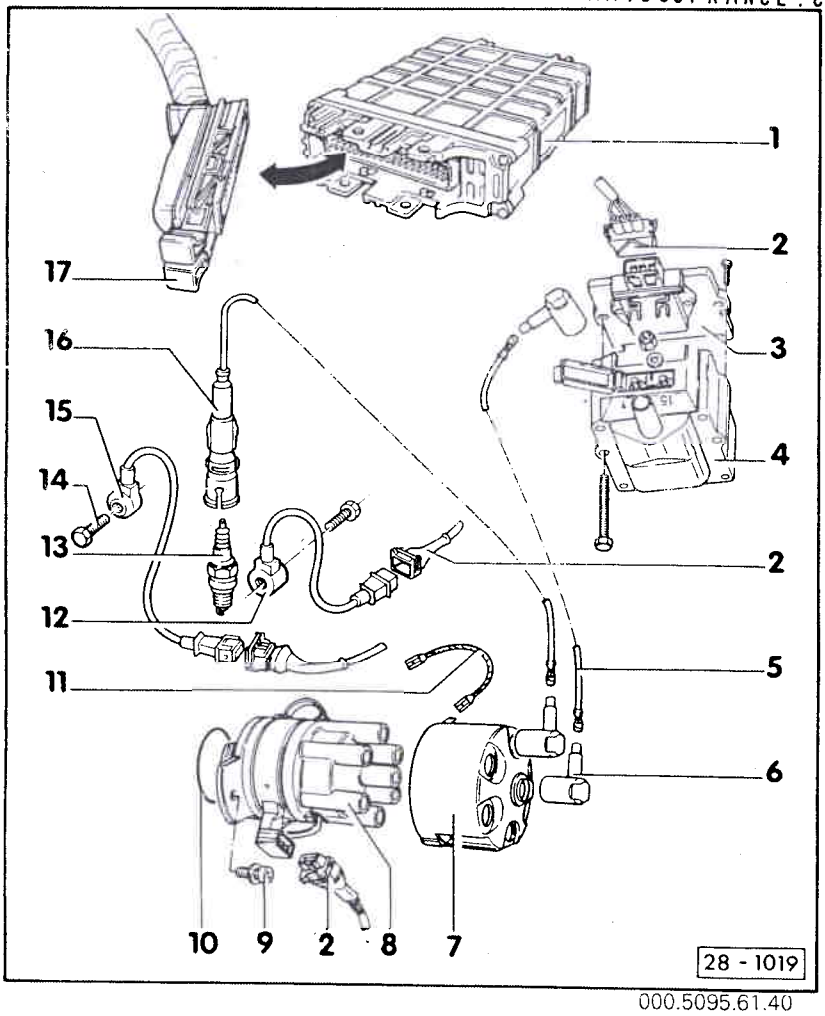

000.5095.61.40

6 - Fiche coudée

7 - Capuchon d'antiparasitage

8 - Tête d'allumeur

9 - 10 Nm

10 - Joint torique
♦ Remplacer s'il y a endommagement

11 - Liaison à la masse

12 - Détecteur de cliquetis 2 (G66)* 20Nm

13 - Bougie d'allumage, 25 Nm
♦ Déposer et reposer avec 3122B

14 - 20 Nm

15 - Détecteur de cliquetis 1 (G61)* 20Nm

16 - Fiche de bougie d'allumage
♦ Utiliser l'outil 3277 pour la débrancher et la rebrancher.

17 - Fiche de raccordement
♦ Ne la débrancher que lorsque le contact d'allumage a été coupé pendant au moins 20 secondes.

Simpo PDF Merge and Split Unregistered Version - http://www.simpopdf.com

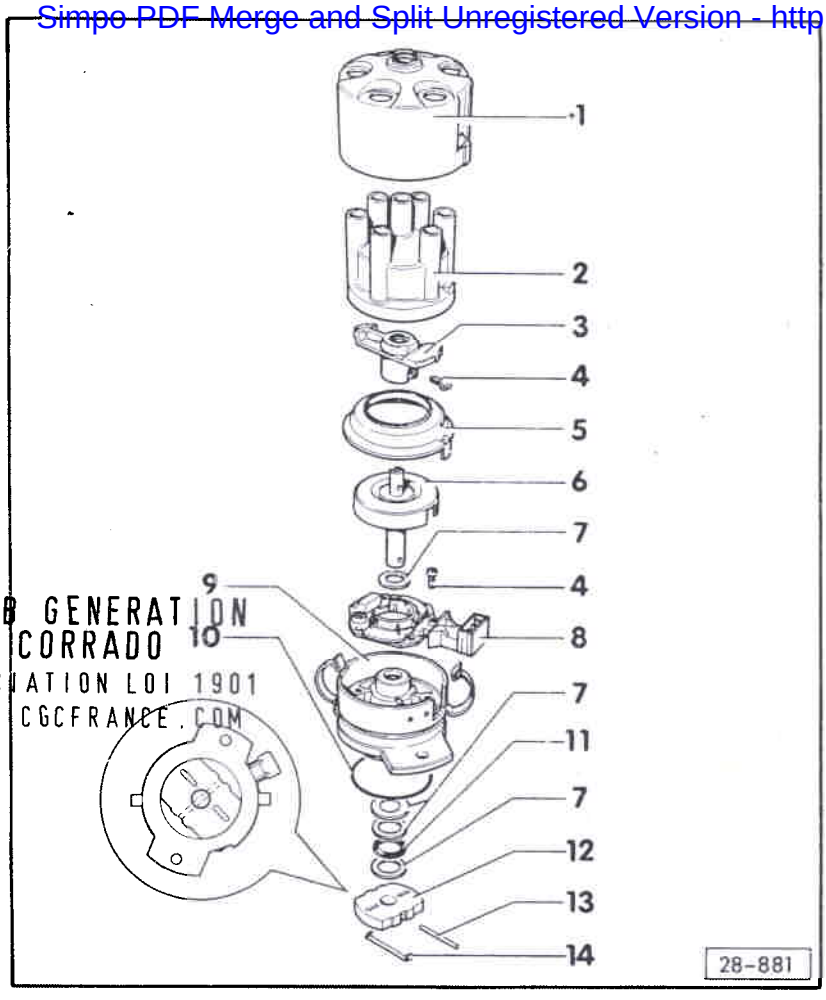

CLUB GENERATION
CORRADO
ASSOCIATION LOI 1901
WWW.CGCFRANCE.COM

Allumeur: désassemblage et assemblage

1 - Capuchon d'antiparasitage

2 - Tête d'allumeur

3 - Rotor d'allumeur
- ♦ 1 kΩ
- ♦ Ne pas réutiliser la version vissée après la dépose, mais la remplacer.
- ♦ Remplacer la version collée ⇒ page 5

4 - 5 Nm

5 - Capuchon antipoussière

6 - Arbre d'allumeur
- ♦ Repérer le coupleur -12- par rapport à l'arbre d'allumeur -6-.
- ♦ Extraire après dépose de la goupille de serrage -13-.

CLUB GENERATION
CORRADO
ASSOCIATION LOI 1901
WWW.CGCFRANCE.COM

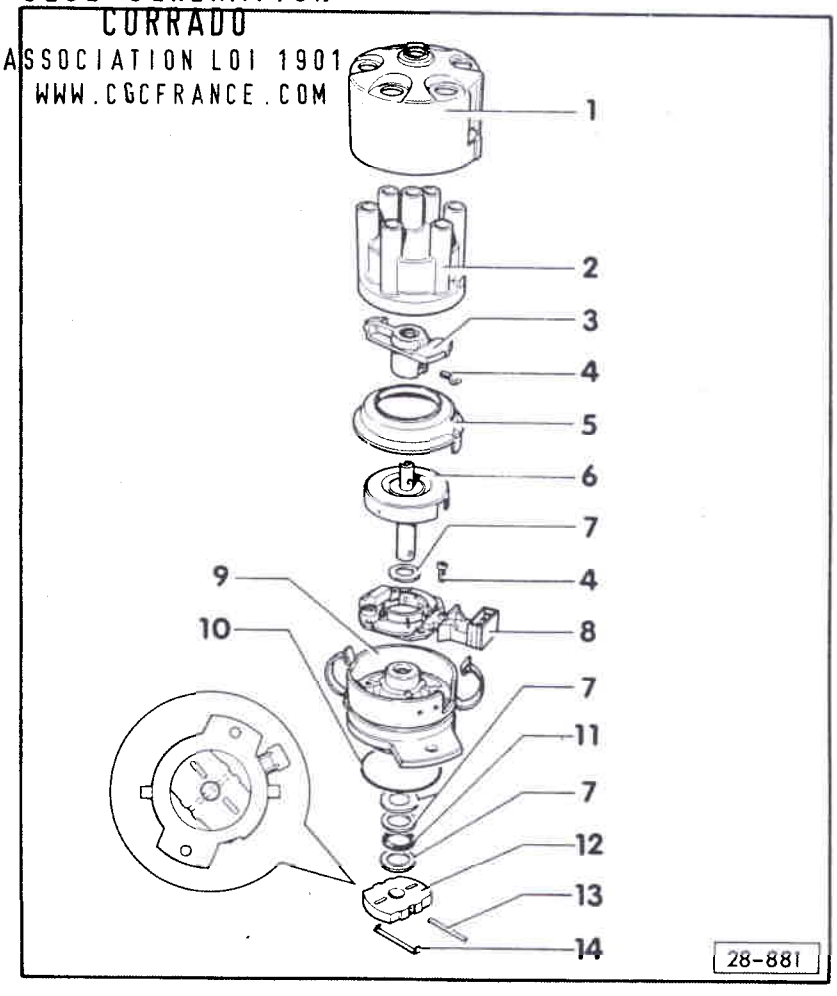

7 - Rondelles de compensation

8 - Transmetteur de Hall (G40)*
- ♦ Contrôler ⇒ page 28-10

9 - Boîtier d'allumeur

10 - Joint torique
- ♦ Remplacer s'il y a endommagement

11 - Rondelle de plastique

12 - Coupleur
- ♦ Avant la dépose, repérer la position du coupleur par rapport à l'arbre d'allumeur.

13 - Goupille de serrage
- ♦ Remplacer

14 - Agrafe de sûreté

Simpo PDF Merge and Split Unregistered Version - http://www.simpopdf.com

Rotor d'allumeur: remplacement

Uniquement pour rotor d'allumeur sans vis de fixation

Le rotor d'allumeur est collé sur l'arbre. Si le rotor doit être remplacé, il faut détruire le vieux rotor, ce qui peut être effectué p. ex. en l'écrasant avec une pince.

Nota:

Ne pas détruire le rotor en frappant dessus, risque d'endommagement de l'arbre d'allumeur.

– Retirer avec précaution de l'arbre les résidus qui y sont resté collés et coller le rotor d'allumeur neuf avec du produit AMV 185 100 01.

CLUB GENERATION
CORRADO
ASSOCIATION LOI 1901
WWW.CGCFRANCE.COM

Simpo PDF Merge and Split Unregistered Version - http://www.simpopdf.com

Fonctionnement

L'appareil de commande Motronic (J220) pour le système d'allumage et d'injection est équipé d'une mémoire de défauts.

Si des défauts surviennent dans les capteurs ou les composants surveillés, ils sont stockés dans la mémoire de défauts avec indication de leur type.

L'émission des défauts mémorisés s'effectue après amorçage de l'affichage des défauts (=> page 01-8).

La mémoire de défauts doit être effacée après élimination des défauts.

On ne peut interroger un défaut lié au fonctionnement de la régulation lambda qu'après un parcours d'essai d'au moins 10 minutes.

Les défauts dus à une coupure de câble passagère ou à un mauvais contact sont également mémorisés. Ces défauts sporadiques sont signalés par les lettres "SP".

Nota :

- *Uniquement pour véhicules avec lampe témoin de défauts :*
- *La lampe témoin de défauts du tableau de bord doit s'allumer lors la mise en contact de l'allumage et doit s'éteindre après coupure du moteur.*

CLUB GENERATION
CORRADO
ASSOCIATION LOI 1901
WWW.CGCFRANCE.COM

Tant que des défauts surviennent dans les capteurs ou composants surveillés et que les conditions de surveillance sont remplies, la lampe témoin de défauts s'allume également lorsque le moteur tourne.

- *Si l'on ne dispose pas de lecteur de défauts V.A.G 1551, il est également possible d'interroger et d'effacer la mémoire de défauts à l'aide du câble auxiliaire de la boîte à gants.*

Interrogation

- Mettre le contact d'allumage.

- Déposer le cache du levier des vitesses et shunter les prises de diagnostic blanche et noire à l'aide du câble auxiliaire pendant env. 5 secondes.
  Répéter cette opération jusqu'à ce que le code de clignotement 4444 ou 0000 "Fin de l'émission" apparaisse.

- Code de clignotement => Tableau des défauts, page 01-12.

Effacement

- Le contact d'allumage étant coupé, shunter les prises de diagnostic.

- Mettre le contact d'allumage et débrancher le câble auxiliaire des prises de diagnostic au bout d'env. 5 secondes.

- Couper le contact d'allumage après apparition du code de clignotement 4444.

Simpo PDF Merge and Split Unregistered Version - http://www.simpopdf.com

CARACTERISTIQUES TECHNIQUES DE L'AUTODIAGNOSTIC

Equipement et fonctions :

- ♦ Mémoire de défauts : mémoire permanente
- ♦ Transmission rapide des données
- ♦ Diagnostic des actionneurs
- ♦ Réglage de base du moteur *
- ♦ Lecture du bloc de valeurs de mesure

*) est uniquement utilisé pour le contrôle du ralenti. L'électrovanne 1 du réservoir à charbon actif est fermée.

CLUB GENERATION CORRADO
ASSOCIATION LOI 1901
WWW.CGCFRANCE.COM

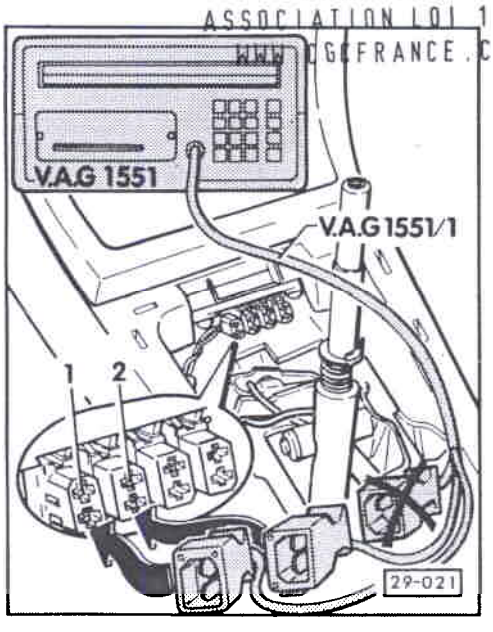

LECTEUR DE DEFAUTS V.A.G 1551 : RACCORDEMENT ET SELECTION DE LA FONCTION

- Fusibles 18 et 21 intacts.
- Connexions de masse du moteur et de la boîte de vitesses en bon état (connexion de masse du moteur : à gauche sur le couvre-culasse et sous la partie inférieure de la tubulure d'admission).

< - Avec le câble V.A.G 1551/1, raccorder le lecteur de défauts V.A.G 1551 en procédant comme suit :

- Commencer par brancher la fiche noire d'alimentation en tension du lecteur de défauts sur la prise de diagnostic noire -1-.

AUTODIAGNOSTIC V.A.G HELP 1 - Transmission rapide des données* 2 - Emission des codes clignotants*

< Affichage à l'écran :

* apparaît alternativement

Nota :
Si aucun message n'apparaît à l'écran, ne pas raccorder la fiche blanche. Dans ce cas, contrôler l'alimentation en tension du lecteur de défauts
=> page 01-40.

Simpo PDF Merge and Split Unregistered Version - http://www.simpopdf.com

- Brancher la fiche blanche sur la prise de diagnostic blanche ou marron -2-. (La fiche bleue n'est pas utilisée).

- Selon la fonction souhaitée :
  Mettre le contact d'allumage
  ou
  lancer le moteur => Tableau, page 01-7.

Nota :

♦ *La touche HELP du lecteur de défauts permet de faire apparaître des instructions supplémentaires d'utilisation.*

♦ *La touche -> sert à faire avancer le programme.*

- Appuyer sur la touche 1 pour sélectionner le mode opératoire "Transmission rapide des données".

```
Transmission rapide des
données                    HELP
Entrer l'adresse       XX
```

< Affichage à l'écran :

- Appuyer sur les touches 0 et 1. (Le code 01 permet d'entrer l'adresse "Electronique moteur").

```
Transmission rapide des
données                     Q
01 - Electronique moteur
```

< Affichage à l'écran :

- Valider l'entrée avec la touche Q.

CLUB GENERATION
CORRADO
ASSOCIATION LOI 1901
WWW.CGCFRANCE.COM

```
021906258 B MOTEUR
Codage 1
```

< A l'écran apparaît l'identification de l'appareil de commande, par ex. 021 906 258 B, codage 1.

Nota :

Les indications concernant le numéro de l'appareil de commande et le codage ne sont corrects qu'au régime de ralenti.

```
Transmission rapide des
données                    HELP
Appareil de commande ne répond
pas !
```

< Affichage à l'écran :

- Appuyer sur la touche HELP pour faire imprimer une liste des causes possibles de défauts.

- Après avoir éliminé les causes possibles de défauts, entrer de nouveau l'adresse 01 correspondant à "Electronique moteur" et valider l'entrée avec la touche Q.

- Appuyer sur la touche ->.

```
Transmission rapide des
données                    HELP
Choisir la fonction    XX
```

< Affichage à l'écran :

Nota :

Si la fonction 02 "Interroger la mémoire de défauts" doit être sélectionnée, mettre l'imprimante en marche avec la touche Print (le témoin intégré dans cette touche s'allume). Lorsque l'imprimante est en circuit, les défauts mémorisés sont automatiquement affichés et imprimés les uns après les autres.

Simpo PDF Merge and Split Unregistered Version - http://www.simpopdf.com

Fonctions possibles

Fonction	Contact d'allumage mis	Moteur au ralenti
02 Interroger la mémoire de défauts	x	x
03 Diagnostic des actionneurs	x	-
04 Amorcer le réglage de base	x	x
05 Effacer la mémoire de défauts	-	x
06 Terminer l'émission	x	x
08 Lire le bloc de valeurs de mesure	x	x

CLUB GENERATION CORRADO
ASSOCIATION LOI 1901
WWW.CGCFRANCE.COM

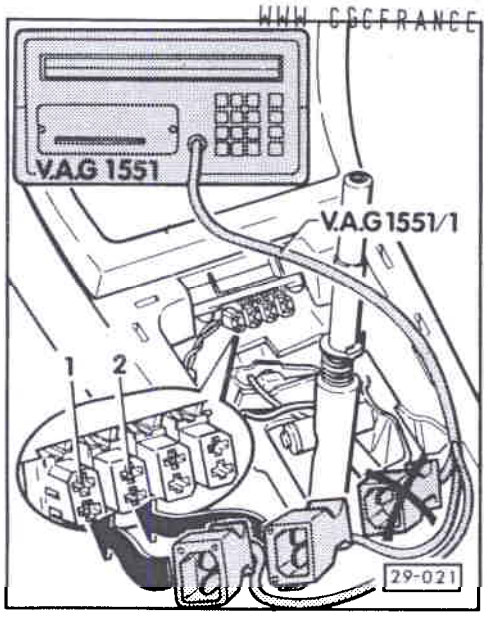

MEMOIRE DE DEFAUTS : INTERROGATION ET EFFACEMENT

o Connexions de masse du moteur et de la boîte de vitesse en bon état (connexion de masse du moteur : à gauche sur le couvre-culasse et sous la partie inférieure de la tubulure d'admission).

- Raccorder le lecteur de défauts V.A.G 1551 avec le câble V.A.G 1551/1 en procédant comme suit :

- Commencer par brancher la fiche noire sur la prise de diagnostic noire -1-.

- Seulement lorsque le message "AUTODIAGNOSTIC V.A.G" est affiché à l'écran, brancher la fiche blanche sur la prise de diagnostic marron ou blanche -2-.

Nota :

Si aucun message n'est affiché à l'écran, ne pas brancher la fiche blanche ! Dans ce cas, contrôler l'alimentation en tension du lecteur de défauts *=> page 01-40.*

- Lancer le moteur et le faire tourner au ralenti.

Si le moteur ne démarre pas :

- mettre le contact d'allumage.

- Utiliser le lecteur de défauts en tenant compte des instructions affichées à l'écran :

- Entrer le code 1 correspondant à l'adresse "Transmission rapide des données".

Simpo PDF Merge and Split Unregistered Version - http://www.simpopdf.com

- Enclencher l'imprimante en appuyant sur la touche P (le témoin intégré dans la touche s'allume).

- Entrer le code 01 pour sélectionner l'adresse "Electronique moteur" et valider avec la touche Q.

- Appuyer sur la touche ->.

- Entrer le code 02 correspondant à la fonction "Interroger la mémoire de défauts" et valider avec la touche Q.

```
X défauts reconnus !
```

< Le nombre de défauts mémorisés ou le texte "Aucun défaut reconnu !" est affiché à l'écran.

Nota :

Si d'autres indications apparaissent à l'écran, se reporter à la description détaillée "Lecteur de défauts V.A.G 1551 : raccordement et sélection de la fonction" => page 01-4.

Les défauts mémorisés sont affichés et imprimés les uns après les autres.

Si aucun défaut n'a été détecté :

- Appuyer sur la touche ->.

```
Transmission rapide des
données                    HELP
Choisir la fonction      XX
```

< Affichage à l'écran :

- Appuyer sur les touches 0 et 5.
  (Le code 05 permet de sélectionner la fonction "Effacer la mémoire de défauts").

- Valider l'entrée avec la touche Q.

CLUB GENERATION
CORRADO
ASSOCIATION LOI 1901
WWW.CGCFRANCE.COM


```
Transmission rapide des
données                     ->
Mémoire de défauts est effacée !
```

< Affichage à l'écran :

Nota :

Si le contact d'allumage a été coupé entre l'interrogation et l'effacement de la mémoire de défauts, il ne se produit pas d'effacement de la mémoire.

- Appuyer sur la touche ->.

```
Transmission rapide des
données                    HELP
Choisir la fonction      XX
```

< Affichage à l'écran :

- Appuyer sur les touches 0 et 6.
  (Le code 06 permet de sélectionner la fonction "Terminer l'émission").

```
Transmission rapide des
données                     Q
06 - Terminer l'émission
```

< Affichage à l'écran :

- Valider l'entrée avec la touche Q.

- Rechercher et éliminer les défauts signalés à l'aide du Tableau des défauts => page 01-12.

Nota :

Le tableau de défauts est classé dans l'ordre des codes de défauts à 5 chiffres.

- Effectuer un parcours d'essai d'au moins 10 minutes, pendant lequel :

  ♦ la température de liquide de refroidissement doit être supérieure à 80 °C pendant au moins 3 minutes,

Simpo PDF Merge and Split Unregistered Version - http://www.simpopdf.com

♦ l'accélérateur doit être brièvement enfoncé à fond à un régime-moteur supérieur à 4600/min,

♦ accélérer en 4ème à partir d'env. 50 km/h pendant env. 4 secondes avec une admission réduite.

- Interroger de nouveau et effacer la mémoire de défauts.

CLUB GENERATION
CORRADO
ASSOCIATION LOI 1901
WWW.CGCFRANCE.COM

TABLEAU DES DEFAUTS

Nota :

♦ *Condition préalable de contrôle : indicateur multifonction et tachymètre électronique (G21) en bon état. Sinon => Classeur "Schémas de parcours du courant, Dépannage Equipement électrique et Emplacements de montage".*

♦ *Avant de remplacer les composants signalés comme défectueux, vérifier les câbles et connexions à fiche reliés à ces composants, ainsi que les liaisons à la masse, en se référant au schéma de parcours du courant. Ceci vaut particulièrement lorsque des défauts sont signalés comme étant "sporadiques" (SP).*

♦ *En mode opératoire "Transmission rapide des données", les codes de défauts et les codes clignotants ne sont imprimés que si l'imprimante du lecteur de défauts est enclenchée :*
Exemple :

Code de défaut	*Code clignotant*
5 chiffres	*4 chiffres*
65535	*1111*

Simpo PDF Merge and Split Unregistered Version - http://www.simpopdf.com

Sortie sur l'imprimante du V.A.G 1551	Cause possible de défaut	Remède
Aucun défaut reconnu !	En cas de réclamation : défaut non détecté par l'autodiagnostic	—
00281 1231 Transmetteur de vitesse du véhicule -G68 Signal non plausible Absence de signal[1)]	Indicateur multifonction et/ou tachymètre électronique (G21) défectueux	=> "Schémas de parcours du courant, Dépannage Equipement électrique et Emplacements de montage"

1) Le contrôle du signal de vitesse du véhicule doit être effectué à un régime supérieur à 4500/min, en pleine charge et le véhicule roulant. En cas de défauts, le régime maximum est limité à env. 5300/min sur les véhicules destinés aux USA.

CLUB GENERATION
CORRADO
ASSOCIATION LOI 1901
WWW.CGCFRANCE.COM

Sortie sur l'imprimante du V.A.G 1551	Cause possible de défaut	Remède
00513 2111 Transmetteur de régime-moteur -G28 Absence de signal	G28 défectueux	- Contrôler les câbles et G28, => page 01-41, étape de contrôle 26
	Coupure de câble	
Signal non plausible [1)]	Disque d'impulsions pour transmetteur de régime-moteur défectueux, non fixé	- Contrôler le bon positionnement du disque d'impulsions => Moteur à injection 6 cylindres, Mécanique, Groupe de réparation 13
	G28 non fixé	- Contrôler la bonne fixation de G28.
00515 2113 Transmetteur de Hall -G40	Coupure de câble ou court-circuit au pôle plus sur le câble/G40	- Contrôler les câbles allant à G40 => page 01-41, étape de contrôle 19.
Coupure/court-circuit au pôle plus	Ecran du transmetteur de Hall (G40) tourné, arbre à cames tourné.	- Contrôler l'allumeur. - Contrôler le calage de la distribution.
Court-circuit à la masse	Court-circuit à la masse sur les câbles et/ou G40	- Contrôler les câbles allant à G40 => page 01-41, étape de contrôle 19.

1) Dans de rares cas, le défaut peut être mémorisé en raison d'un brusque calage du moteur (défaut sporadique).

Simple PDF Merge and Split Unregistered Version - http://www.simpopdf.com

Sortie sur l'imprimante du V.A.G 1551	Cause possible de défaut	Remède
00518 2212 Potentiomètre de papillon -G69 Court-circuit au pôle plus	Coupure de câble ou court-circuit au pôle plus sur le câble/G69	- Contrôler les câbles et G69, => page 01-41, étape de contrôle 18.
Court-circuit à la masse	Court-circuit à la masse sur les câbles et/ou G69	- Vérifier si les câbles et G69 présentent un court-circuit à la masse.
00522 2312 Transmett. températ. liq. refroid. -G62	G62 défectueux	- Vérifier si les câbles et G62 présentent un court-circuit à la masse, => page 01-41, étape de contrôle 15. - Mesurer la résistance.
Court-circuit à la masse	Court-circuit à la masse sur le câble	
Coupure/court-circuit au pôle plus	G62 défectueux ou plage de travail erronée, due à la corrosion sur la fiche.	
	Coupure de câble ou court-circuit au pôle plus sur le câble	

CLUB GENERATION
CORRADO
ASSOCIATION LOI 1901
WWW.CGCFRANCE.COM

Sortie sur l'imprimante du V.A.G 1551	Cause possible de défaut	Remède
00524 2142 Détecteur de cliquetis 1 -G61 Coupure/court-circuit au pôle plus	G61 défectueux	- Remplacer G61.
	Coupure de câble ou court-circuit dans le câble du détecteur	- Contrôler les câbles allant à G61 => page 01-41, étape de contrôle 21.
	Absence de détection du cliquetis par l'appareil de commande Motronic (J220)	- Remplacer J220.
00525 2342 Sonde lambda -G39	G39 défectueuse	- Remplacer G39.
Absence de signal	Coupure de câble	- Contrôler le câble allant à G39 => page 01-41, étape de contrôle 17.
Court-circuit au pôle plus	Coupure de câble ou court-circuit au pôle plus sur le câble/G39	
Court-circuit à la masse	Court-circuit à la masse du câble ou de G39. Réservoir de carburant vidé pendant la conduite.	- Contrôler si le câble et G39 présentent un court-circuit à la masse. - Faire le plein/effacer la mémoire de défauts.

Simpo PDF Merge and Split Unregistered Version - http://www.simpopdf.com

Sortie sur l'imprimante du V.A.G 1551	Cause possible de défaut	Remède
00527 2412 Transmett. température tubulure d'adm. -G72	G72 défectueux	- Remplacer G72.
Court-circuit à la masse	Court-circuit à la masse du câble ou de G72	- Contrôler si le câble et G72 présentent un court-circuit à la masse, => page 01-41, étape de contrôle 22.
Coupure/court-circuit au pôle plus	G72 défectueux	
00532 2234 Tension d'alimentation [1] Valeur trop élevée	Tension de batterie supérieure à 16,0 V	- Contrôler l'alternateur => "Schémas de parcours du courant, Dépannage Equipement électrique et Emplacement de montage" => page 01-41, étapes de contrôle 1 + 2.
Valeur trop faible	Tension de batterie inférieure à 10,0 V	

[1] Détection du défaut : l'appareil de commande contrôle la tension lorsque le moteur tourne depuis 3 minutes.

CLUB GENERATION
CORRADO
ASSOCIATION LOI 1901
WWW.CGCFRANCE.COM

Sortie sur l'imprimante du V.A.G 1551	Cause possible de défaut	Remède
00533 2231 Régulation du ralenti		- Contrôler le clapet de stabilisation du ralenti, => page 24-21.
Limite d'daptation dépassée	Le clapet de stabilisation du ralenti (N71) est coincé ou encrassé.	- Contrôler le système d'admission.
Limite d'adaptation non atteinte	Air parasite entre le débitmètre d'air massique (G70 et le moteur.	- Sur les véhicules à recyclage des gaz d'échappement, contrôler la soupape de recyclage des gaz => Groupe de réparation 26.
00535 2141 Première régulation du cliquetis		
Signal non plausible	Régulation du cliquetis dans l'appareil de commande (J220) défectueuse	- Remplacer J220.

Simpo PDF Merge and Split Unregistered Version - http://www.simpopdf.com

Sortie sur l'imprimante du V.A.G 1551	Cause possible de défaut	Remède
00537 2341 Régulation lambda Limite de régulation dépassée	Chauffage de la sonde lambda défectueux	- Contrôler l'alimentation électrique du chauffage de sonde, => page 01-41, étape de contrôle 4. - Contrôler la continuité électrique du chauffage de la sonde
	Défaut d'étanchéité du système d'échappement entre la culasse et le catalyseur	- Contrôler le système d'échappement.
	Ratés d'allumage	- Contrôler les composants de la partie allumage.
	Système d'admission non étanche (prise d'air secondaire)	- Contrôler le système d'admission.
	Injecteur(s) (N30...N33, N83, N84) défectueux	- Contrôler (N30...N33, N83, N84)
	Pression du carburant trop faible	- Contrôler le régulateur de pression du carburant.
	Absence d'auto-nettoyage du débitmètre d'air massique (G70)	- Contrôler G70.
	Electrovanne (N80) coincée (toujours ouverte)	- Effectuer le diagnostic des actionneurs.

Sortie sur l'imprimante du V.A.G 1551	Cause possible de défaut	Remède
Limite de régulation non atteinte	Pression du carburant trop élevée	- Contrôler le régulateur de pression du carburant.
	Injecteur(s) (N30...N33, N83, N84) défectueux, non étanche(s)	- Contrôler (N30...N33, N83, N84)
Signal à la masse	Court-circuit à la masse sur la sonde lambda (G39) ou sur le câble	- Contrôler si le câble et G39 présentent un court-circuit à la masse => page 01-41, étape de contrôle 17.
00540 2144 Détecteur de cliquetis 2 -G66 Absence de signal	G66 défectueux	- Remplacer G66.
	Coupure de câble ou court-circuit sur le câble du détecteur	- Contrôler les câbles allant à G66 => page 01-41, étape de contrôle 24.
	Absence de détection du cliquetis par l'appareil de commande Motronic (J220)	- Remplacer J220.

CLUB GENERATION CORRADO
ASSOCIATION LOI 1901
WWW.CGCFRANCE.COM

Simpo PDF Merge and Split Unregistered Version - http://www.simpopdf.com

Sortie sur l'imprimante du V.A.G 1551	Cause possible de défaut	Remède
00543 2214 Régime dépassé après maximum Signal trop important	Arrivé dans le régime de coupure du moteur (câblage)	———
	Brouillage du signal venant du transmetteur de régime-moteur (G28)	- Contrôler les câbles et G28 (blindage) => page 01-41, étape de contrôle 26.
00545 2314 Connexion électrique moteur/BV Court-circuit à la masse	Court-circuit à la masse sur le câble	- Rechercher et éliminer le court-circuit d'après le schéma de parcours du courant.
00553 2324 Débitmètre d'air massique -G70 Signal trop important	G70 défectueux	- Contrôler les câbles allant à G70.
	Court-circuit au plus sur le câble	- Remplacer G70 => page 01-41, étape de contrôle 25.
Signal trop faible	G70 défectueux ou court-circuit à la masse sur le câble	- Contrôler les câbles allant à G70. - Remplacer G70.
	Air parasite entre G70 et le moteur.	- Eliminer le défaut d'étanchéité.

CLUB GENERATION CORRADO
ASSOCIATION LOI 1901
WWW.CGCFRANCE.COM

Sortie sur l'imprimante du V.A.G 1551	Cause possible de défaut	Remède
00561 2413 Adaptation du mélange Limite d'adaptation dépassée ou limite d'adaptation non atteinte	Pression du carburant incorrecte	- Contrôler le régulateur de pression du carburant.
	Ratés d'allumage	- Contrôler les composants de la partie allumage.
	Système d'admission non étanche (prise d'air secondaire)	- Contrôler le système d'admission.
	Injecteur(s) (N30...N33, N83, N84) défectueux, non étanche(s)	- Contrôler (N30...N33, N83, N84)
	Absence d'auto-nettoyage du débitmètre d'air massique (G70)	- Contrôler G70 => page 01-41, étape de contrôle 25.
	Régulation lambda défectueuse	- Contrôler le câble allant à la sonde lambda.
	Défaut d'étanchéité du système d'échappement entre la culasse et le catalyseur	- Contrôler le système d'échappement.
	Electrovanne (N80) coincée/toujours ouverte	- Effectuer le diagnostic des actionneurs.
00585 2411 Capteur de température - recyclage des gaz -G98 Court-circuit à la masse	Court-circuit à la masse du capteur de température de recyclage des gaz (G98) ou du câble	- Contrôler le câble allant à -G98, => page 01-41, étape de contrôle 29.

SimpoPDF Merge and Split Unregistered Version - http://www.simpopdf.com

Sortie sur l'imprimante du V.A.G 1551	Cause possible de défaut	Remède
00586 Régul. syst. recycl. des gaz d'échap. Signal non plausible	La soupape de recyclage des gaz est coincée ou défectueuse.	- Contrôler la soupape de recyclage des gaz => Groupe de réparation 26
01025 Excitation de témoin déf. défectueuse Court-circuit au pôle plus	Court-circuit au pôle plus sur le câble.	- Contrôler le câble avec la lampe témoin de défauts, => page 01-41, étape de contrôle 5.
Coupure/court-circuit à la masse	Lampe témoin de défauts défectueuse.	
01242 4332 Etages finaux dans appareil de commande Défaut mécanique	Faux contact vers les actionneurs ou appareil de commande Motronic (J220) défectueux.	- Effectuer le diagnostic des actionneurs. - Vérifier si les câbles allant aux actionneurs présentent un faux contact et remplacer J220 le cas échéant.

CLUB GENERATION CORRADO
ASSOCIATION LOI 1901
WWW.CGCFRANCE.COM

Sortie sur l'imprimante du V.A.G 1551	Cause possible de défaut	Remède
01247 4343 Electrovanne 1 réserv. charb. actif -N80 Coupure/court-circuit au pôle plus	N80 défectueuse ou court-circuit au pôle plus sur le câble	- Contrôler les câbles et N80 => page 01-41, étape de contrôle 14.
Coupure/court-circuit au moins	N80 défectueuse ou court-circuit au moins sur le câble	
01249 4411 Injecteur cylindre 1 -N30 Coupure/court-circuit au pôle plus	N30 défectueux ou court-circuit au pôle plus sur le câble	- Contrôler les câbles et N30 => page 01-41, étape de contrôle 8.
Coupure/court-circuit au moins	N30 défectueux ou court-circuit au moins sur le câble	- Contrôler les câbles et N30.
01250 4412 Injecteur cylindre 2 -N31	=> Cyl. 1, code de défaut 01249	- Contrôler les câbles et N31, => page 01-41, étape de contrôle 9.

Simpo PDF Merge and Split Unregistered Version - http://www.simpopdf.com

Sortie sur l'imprimante du V.A.G 1551	Cause possible de défaut	Remède
01251 4413 Injecteur cylindre 3 -N32	=> Cyl. 1, code de défaut 01249	- Contrôler les câbles et N32, => page 01-41, étape de contrôle 10.
01252 4414 Injecteur cylindre 4 -N33	=> Cyl. 1, code de défaut 01249	- Contrôler les câbles et N33, => page 01-41, étape de contrôle 11.
01253 4421 Injecteur cylindre 5 -N83	=> Cyl. 1, code de défaut 01249	- Contrôler les câbles et N83, => page 01-41, étape de contrôle 12.
01254 4422 Injecteur cylindre 6 -N84	=> Cyl. 1, code de défaut 01249	- Contrôler les câbles et N84, => page 01-41, étape de contrôle 13.

CLUB GENERATION CORRADO
ASSOCIATION LOI 1901
WWW.CGCFRANCE.COM

Sortie sur l'imprimante du V.A.G 1551	Cause possible de défaut	Remède
01257 4431 Clapet de stabilisation du ralenti -N71 Signal au pôle plus	N71 défectueuse ou court-circuit au pôle plus sur le câble	- Contrôler les câbles et N71 => page 01-41, étape de contrôle 23.
Signal à la masse	N71 défectueuse ou court-circuit au moins sur le câble	
Défaut mécanique	N71 défectueuse	- Effectuer le diagnostic des actionneurs.
01259 4433 Relais de pompe à carburant -J17 Court-circuit au pôle plus	J17 défectueux ou court-circuit au pôle plus sur le câble	- Contrôler les câbles et J17, => page 01-41, étape de contrôle 3.

Simpo PDF Merge and Split Unregistered Version - http://www.simpopdf.com

Sortie sur l'imprimante du V.A.G 1551	Cause possible de défaut	Remède
01265 4312 Soupape de recyclage des gaz -N18 Coupure/court-circuit à la masse	N18 défectueuse, coupure de câble ou court-circuit à la masse sur le câble	- Contrôler les câbles allant à N18 => page 01-41, étape de contrôle 28.
Court-circuit au pôle plus	N18 défectueuse ou court-circuit au pôle plus sur le câble	- Contrôler les câbles et N18, => page 01-41, étapes de contrôle 27 + 28.
65535 1111 Appareil de commande défectueux	Composants de l'appareil de commande Motronic (J220)	- Remplacer J220.

CLUB GENERATION
CORRADO
ASSOCIATION LOI 1901
WWW.CGCFRANCE.COM

DIAGNOSTIC DES ACTIONNEURS

Le diagnostic des actionneurs permet d'activer les composants suivants, dans l'ordre mentionné ci-après :

1. Injecteur cylindre 1 (N30)
2. Injecteur cylindre 2 (N31)
3. Injecteur cylindre 3 (N32)
4. Injecteur cylindre 4 (N33)
5. Injecteur cylindre 5 (N83)
6. Injecteur cylindre 6 (N84)
7. Clapet de stabilisation du ralenti (N71)
8. Electrovanne 1 pour réservoir à charbon actif (N80)
9. Relais de chauffage de sonde lambda (J278)
10. Soupape de recyclage des gaz (N18), (soupape à 2 voies) [1]
11. Clapet de commutation de tubulure double voie (N156) [2]

[1] Ne tenir compte de l'affichage que si le véhicule est équipé d'un recyclage des gaz d'échappement.

[2] Ne pas tenir compte de l'affichage.

Simpo PDF Merge and Split Unregistered Version - http://www.simpopdf.com

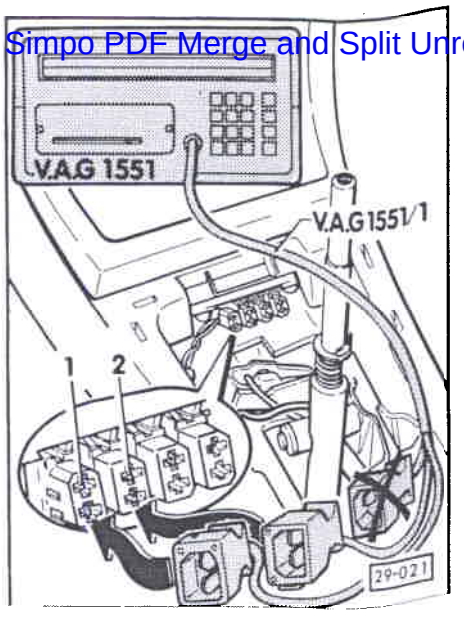

< - Raccorder le lecteur de défauts V.A.G 1551 avec le câble V.A.G 1551/1 en procédant comme suit :

- Commencer par brancher la fiche noire sur la prise de diagnostic noire -1-.

- Seulement lorsque le message "AUTODIAGNOSTIC V.A.G" est affiché à l'écran, brancher la fiche blanche sur la prise de diagnostic marron ou blanche -2-.

Nota :

Si aucun message n'est affiché à l'écran, ne pas brancher la fiche blanche ! Dans ce cas, contrôler l'alimentation en tension du lecteur de défauts => page 01-40.

- Mettre le contact d'allumage.

- Utiliser le lecteur de défauts en tenant compte des messages affichés à l'écran :

- Entrer le code 1 correspondant à la "Transmission rapide des données".

- Entrer le code 01 pour sélectionner l'adresse "Electronique moteur" et valider avec la touche Q.

- Appuyer sur la touche ->.

- Entrer le code 03 correspondant à la fonction "Diagnostic des actionneurs" et valider avec la touche Q.

CLUB GENERATION
CORRADO
ASSOCIATION LOI 1901
WWW.CGCFRANCE.COM

Diagnostic des actionneurs ->
Injecteur -N30

< Affichage à l'écran :

Nota :

Si un autre affichage apparaît à l'écran, se reporter à la description détaillée concernant le "Lecteur de défauts V.A.G 1551 : raccordement et sélection de la fonction" => page 01-4.

Activer l'injecteur du cylindre 1 (N30) :

- Ouvrir le papillon et le refermer.
  L'injecteur du cylindre 1 doit cliqueter.

Nota :

Le bruit de déclic de tous les injecteurs est extrêmement faible !

Pour activer les injecteurs des cylindres 2...6, procéder à chaque fois de la façon suivante :

- ouvrir de nouveau et fermer le papillon.

Pour sauter certains contrôles individuels :

- appuyer sur la touche ->.

Si un ou plusieurs injecteurs ne cliquètent pas :

- contrôler leur activation avec la lampe témoin à diodes V.A.G 1527.

Activer le clapet de stabilisation du ralenti (N71) :

- Appuyer sur la touche ->.

Simpo PDF Merge and Split Unregistered Version - http://www.simpopdf.com

Diagnostic des actionneurs -> Clapet de stabilisation du ralenti -N71

< Affichage à l'écran :

Le clapet de stabilisation du ralenti doit se déplacer dans un sens et dans l'autre jusqu'à ce qu'une pression de la touche -> commute le programme sur l'actionneur suivant.

Si le clapet ne se déplace pas, contrôler son activation comme suit :

- Couper le contact d'allumage.
- Débrancher la fiche du clapet.
- Raccorder la lampe témoin à diodes V.A.G 1527 aux contacts 1 + 2 de la fiche, à l'aide des câbles auxiliaires de V.A.G 1594.
- Mettre le contact d'allumage.
- Effectuer de nouveau le diagnostic des actionneurs - clapet de stabilisation du ralenti (N71) -.
  Si la diode électroluminescente clignote :
- remplacer le clapet de stabilisation du ralenti (N71).

Si la diode électroluminescente ne clignote pas :

- contrôler le câble d'après le schéma de parcours du courant, et remplacer l'appareil de commande si nécessaire.

Activer l'électrovanne 1 du réservoir à charbon actif (N80) :

- Appuyer sur la touche ->.

CLUB GENERATION CORRADO
ASSOCIATION LOI 1901
WWW.CGCFRANCE.COM

Diagnostic des actionneurs -> Electrovanne 1 réserv. charb. actif -N80

< Affichage à l'écran :

L'électrovanne (derrière le corps du filtre à air sur le passage de roue) doit cliqueter jusqu'à ce qu'une pression de la touche -> mette fin au diagnostic des actionneurs.

- Débrancher le flexible de l'électrovanne (venant du réservoir à charbon actif).
- Brancher le flexible auxiliaire.
- Pendant le diagnostic des actionneurs, insuffler de l'air dans le flexible auxiliaire (en direction de l'ajutage de papillon) ; l'électrovanne doit s'ouvrir et se fermer.

Si l'électrovanne ne cliquète pas :

- débrancher la fiche de l'électrovanne et raccorder la lampe témoin à diodes V.A.G 1527 à la fiche débranchée, à l'aide des câbles auxiliaires de V.A.G 1594.
  La diode électroluminescente doit clignoter.

Si la diode électroluminescente clignote :

- remplacer l'électrovanne.

Si la diode électroluminescente ne clignote pas :

- contrôler le câble d'après le schéma de parcours du courant ; si nécessaire, remplacer l'appareil de commande.

Activer le relais de chauffage de la sonde lambda (J278) :

- Appuyer sur la touche ->.

Simpo PDF Merge and Split Unregistered Version - http://www.simpopdf.com

Diagnostic des actionneurs -> Relais de chauffage de sonde lambda -J278

< Affichage à l'écran :

Le relais du chauffage de la sonde lambda (sur la plaque porte-relais avec support de fusible) doit cliqueter jusqu'à ce que l'actionnement de la touche -> mette fin au diagnostic des actionneurs.

Si le relais ne cliquète pas :

- contrôler le câble d'après le schéma de parcours du courant.

- Appuyer sur la touche ->.

Diagnostic des actionneurs -> Soupape de recyclage des gaz -N18

< Affichage à l'écran :

La soupape de recyclage des gaz (N18, soupape à deux voies) doit cliqueter, jusqu'à ce que l'actionnement de la touche -> mette fin au diagnostic des actionneurs.

Si la soupape à deux voies ne cliquète pas :

- débrancher la fiche de la soupape et raccorder la lampe témoin à diodes V.A.G 1527 à la fiche débranchée, à l'aide des câbles auxiliaires de V.A.G 1594.

Si la diode électroluminescente clignote :

- remplacer la soupape de recyclage des gaz (N13, soupape à deux voies).

Si la diode électroluminescente ne clignote pas :

- contrôler le câble d'après le schéma de parcours du courant et remplacer l'appareil de commande si nécessaire.

CLUB GENERATION CORRADO
ASSOCIATION LOI 1901
WWW.CGCFRANCE.COM

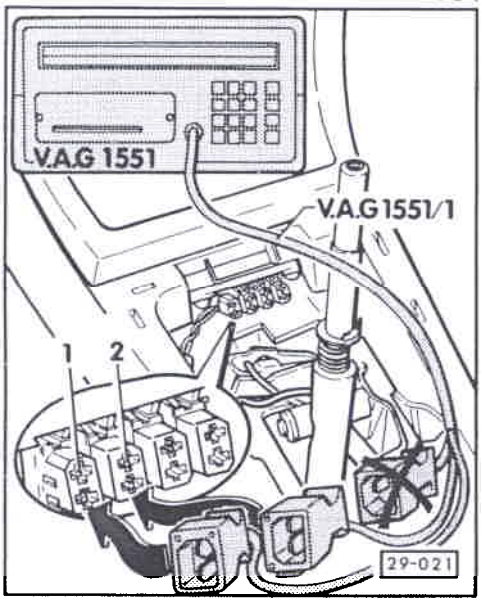

LECTURE DU BLOC DE VALEURS DE MESURE

< - Raccorder le lecteur de défauts V.A.G 1551 avec le câble V.A.G 1551/1, en procédant comme suit :

- Commencer par brancher la fiche noire sur la prise de diagnostic noire -1-.

- Seulement lorsque le message "AUTODIAGNOSTIC V.A.G" est affiché à l'écran, brancher la fiche blanche sur la prise de diagnostic marron ou blanche -2-.

Nota :

Si aucun message n'est affiché à l'écran, ne pas brancher la fiche blanche ! Dans ce cas, contrôler l'alimentation en tension du lecteur de défauts => page 01-40.

- Selon le contrôle souhaité :
  Mettre le contact d'allumage
  ou
  lancer le moteur.

- Utiliser le lecteur de défauts en tenant compte du message affiché à l'écran :

- Entrer le code 1 correspondant à la "Transmission rapide des données".

- Entrer le code 01 pour sélectionner l'adresse "Electronique moteur" et valider avec la touche Q.

Simpo PDF Merge and Split Unregistered Version - http://www.simpopdf.com

- Entrer le code 08 pour la fonction "Lire bloc de valeurs de mesure" et valider avec la touche Q.

```
Lire bloc de valeurs de
mesure                    HELP
Entrer numéro de groupe
d'affichage             XX
```

< Affichage à l'écran :

Nota :

Si un autre message est affiché à l'écran, se reporter à la description détaillée "Lecteur de défauts V.A.G 1551 : raccordement et sélection de la fonction" => page 01-4.

- Sélectionner le numéro de groupe d'affichage en fonction du tableau des groupes d'affichage de la page 01-37 et valider avec la touche Q.

Exemple pour le groupe d'affichage 01 :

- Entrer le code 01 pour sélectionner le groupe d'affichage 01 et valider avec la touche Q.

CLUB GENERATION
CORRADO
ASSOCIATION LOI 1901
WWW.CGCFRANCE.COM

```
Lire bloc de valeurs de
mesure                    Q
Entrer numéro de groupe
d'affichage             01
```

< Affichage à l'écran :

- Valider l'entrée avec la touche Q.

```
Lire bloc de valeurs de
mesure                1      ->
   1        2        3        4
```

< Affichage à l'écran :
1 ... 4 = zones d'affichage

Nota :

♦ *Pour les numéros de groupe d'affichage 01 à 06, chaque numéro de groupe d'affichage apparaît à l'écran sans le 0 lors de l'affichage "Lire bloc de valeurs de mesure". Les valeurs de mesure sont indiquées sous forme de grandeurs physiques.*

♦ *Avant de sélectionner d'autres groupes d'affichage, appuyer sur la touche C.*

♦ *Le tableau récapitulatif des valeurs affichées est décrit lors des différentes étapes de réparation => Groupe de réparation 24.*

Simpo PDF Merge and Split Unregistered Version - http://www.simpopdf.com

Tableau récapitulatif des zones d'affichage

N° de groupe d'affi-chage	Zone d'affi-chage	Message affiché
01	1 2 3 4	Régime-moteur Température du moteur Facteur lambda Angle d'allumage
02	1 2 3 4	Régime-moteur Durée d'injection Tension de bord Température de recyclage des gaz (si véhicule équipé)
03	1 2 3 4	Régime-moteur Charge du moteur Angle de papillon Température de la tubulure d'admission

CLUB GENERATION CORRADO
ASSOCIATION LOI 1901
WWW.CGCFRANCE.COM

N° de groupe d'affi-chage	Zone d'affi-chage	Message affiché
04	1 2 3 4[1)]	Régime-moteur Charge du moteur Vitesse Etat de fonctionnement : 10000 enrichissement à l'accélération 01000 pleine charge 00100 charge partielle 00010 ralenti 00001 coupure d'alimentation en décélération 00000 états de fonctionnement incorrects[2)]

1) Les états de fonctionnement peuvent être également additionnés, par ex. accélération à partir de la charge partielle : 10100.
Affichage possible uniquement à partir de la carte de programme 3 du lecteur de défauts.

2) Interroger de nouveau la mémoire de défauts.

Simpo PDF Merge and Split Unregistered Version - http://www.simpopdf.com

N° de groupe d'affichage	N° d'affichage	Signification
05	1	Régime-moteur
	2	Clapet de stabilisation du ralenti
	3	Clapet de stabilisation du ralenti (rapport d'impulsions)
	4 1)	Etat de fonctionnement : 10-00 compresseur de climatiseur en circuit 01-00 climatiseur en circuit 00-10 intervention sur BV (BV automatique) 00-01 vitesse engagée (uniquement pour BV automatique)
06	1	Facteur lambda
	2	Adaptation lambda (ralenti)
	3	Adaptation lambda (charge partielle)
	4	Adaptation lambda (pleine charge)

1) Les états de fonctionnement peuvent être également additionnés, par ex. compresseur de climatiseur et climatiseur en circuit : 11-00.
Affichage possible uniquement à partir de la carte de programme 3 du lecteur de défauts.

CLUB GENERATION CORRADO
ASSOCIATION LOI 1901
WWW.CGCFRANCE.COM

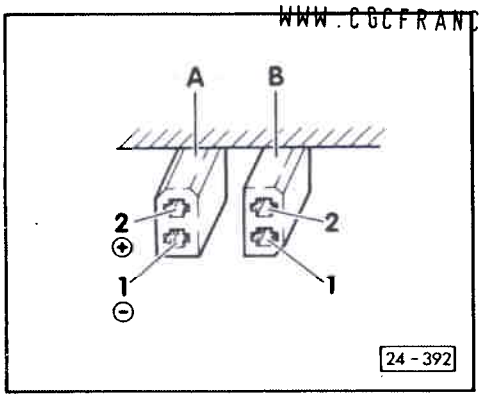

ALIMENTATION EN TENSION DU LECTEUR DE DEFAUTS V.A.G 1551 : CONTROLE

< - Contrôler la tension à la prise de diagnostic noire -A- dans le véhicule, tout en veillant à la polarité.

Contact 1 = pôle négatif de la batterie (-)
Contact 2 = pôle positif de la batterie (+)

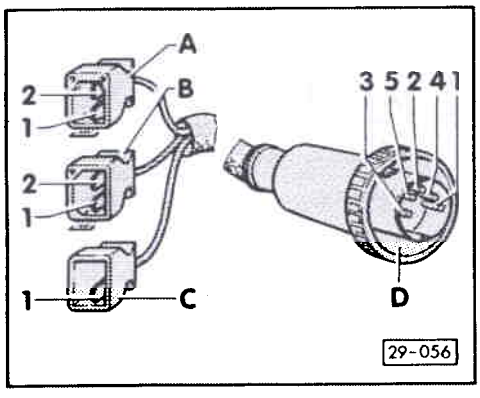

< - Contrôler la continuité électrique du câble de diagnostic V.A.G 1551/1.

Côté véhicule		Côté appareil	
Fiche	Contact	Fiche -D- Contact	
noire -A-	1	3	batt.(-)
	2	2	batt.(+)
blanche -B-	1	4	câble L
	2	1	câble K
bleue -C-	1	5	câble de lampe

Simpo PDF Merge and Split Unregistered Version - http://www.simpopdf.com

CONTROLE ELECTRIQUE

CONTROLE DES CABLES ET DES COMPOSANTS AVEC LE BOITIER DE CONTROLE V.A.G 1598/18

Nota :

- *Pour le contrôle, utiliser le multimètre à main V.A.G 1526 ou le multimètre V.A.G 1715, ainsi que la lampe témoin à diodes V.A.G 1527.*
- *Les valeurs assignées indiquées s'appliquent pour une température ambiante allant de 0 à 40 °C.*
- *Si les valeurs mesurées diffèrent des valeurs assignées, rechercher le défaut d'après le schéma de parcours du courant.*
- *Si les valeurs mesurées ne diffèrent que légèrement des valeurs assignées, nettoyer les douilles et fiches des appareils de contrôle et des câbles de mesure et réitérer le contrôle. Avant le remplacement des composants concernés, contrôler les câbles et connexions et répéter la mesure de la résistance sur le composant, notamment en cas de valeurs assignées inférieures à 10 Ω.*
- *Pour le raccordement des appareils de contrôle au boîtier de contrôle, utiliser les câbles auxiliaires du jeu d'adaptateurs de métrologie V.A.G 1594.*

01-41
CLUB GENERATION CORRADO
ASSOCIATION LOI 1901
WWW.CGCFRANCE.COM

Attention

Afin d'éviter toute destruction des composants électroniques, sélectionner la plage de mesure correspondante avant le raccordement des câbles de mesure.

Conditions préalables de contrôle :

- Tension de batterie satisfaisante.
- Fusibles 15, 18 et 21 intacts.
- Connexions de masse du moteur et de la BV en bon état (connexion de masse du moteur : sur le couvre-culasse à gauche et sous la tubulure d'admission)
- Pompe à carburant et relais de la pompe à carburant en bon état.

Simpo PDF Merge and Split Unregistered Version - http://www.simpopdf.com

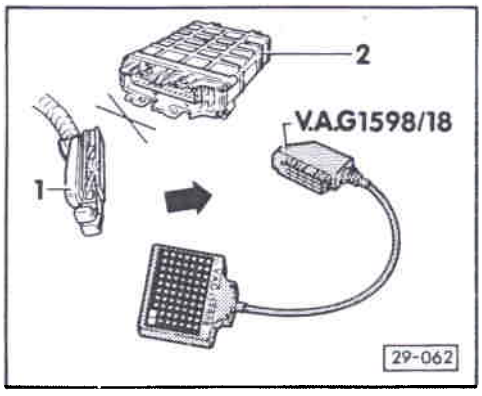

- Débrancher la fiche de raccordement de l'appareil de commande Motronic (J220), le contact d'allumage étant coupé (respecter un intervalle de 20 secondes pour l'auto-nettoyage du fil chauffant du débitmètre d'air massique).

< - Raccorder le boîtier de contrôle V.A.G 1598/18 à la fiche de raccordement du faisceau de câbles (l'appareil de commande -2- reste libre).

- Effectuer le contrôle d'après le tableau suivant.

Nota :

Sur les véhicules à BV automatique, le défaut "Connexion électrique moteur/ BV : coupure" mémorisé par le contrôle doit être effacé dans l'appareil de commande de BV automatique, après le contrôle électrique => Manuel de Réparation "Boîte automatique 096" (Autodiagnostic).

CLUB GENERATION CORRADO
ASSOCIATION LOI 1901
WWW.CGCFRANCE.COM

Tableau de contrôle

- Raccorder le boîtier de contrôle V.A.G 1598/18.
- Echelle de mesure : sélectionner mesure de la tension -V-.

Etape de contrôle	1598/18 douilles	Objet du contrôle	• Conditions de contrôle - Travaux supplémentaires	Valeurs assignées*
1	1 + 54	Alimentation en tension de la mémoire de défauts de l'appareil de commande	• Contact d'allumage coupé.	Env. tension de la batterie
2	1 + 23	Alimentation en tension d'appareil de cde (J220) par relais princip.(J271)	- Shunter les douilles 9 + 55 du boîtier de contrôle.	Env. tension de la batterie
3	shunter 6 + 55	Câble allant au relais de pompe à carburant (J17)	• Contact d'allumage mis.	Le fonctionnement de la pompe à carburant doit être audible.
4	shunter brièvement 7 + 28	Relais de chauffage de la sonde lambda	• Contact d'allumage mis. - Shunter douilles 9 + 55 du boîtier de contrôle.	Le cliquètement du relais doit être audible.
5	shunter 5 + 10	Lampe témoin de défauts	• Contact d'allumage mis. • Fusible 16 intact.	Le témoin de défauts doit s'allumer ; si nécessaire, éliminer le défaut. => Schéma parcours courant Dépannage électrique et Emplacement de montage
Uniquement pour les véhicules équipés d'un climatiseur				
6	55 + 39	Câble venant du climatiseur	• Contact d'allumage mis - Enclencher climatiseur.	Env. tension de la batterie
7	shunter brièvement 37 + 38	Câble allant au compresseur de climatiseur	• Contact d'allumage mis	La commutation du coupleur électromagnétique du compresseur de climatiseur doit être audible.

*) Tenir compte des notas de la page 01-41.

Simpo PDF Merge and Split Unregistered Version - http://www.simpopdf.com

- Contact d'allumage coupé.
- Echelle de mesure : sélectionner mesure de la résistance -Ω-.

Etape de contrôle	1598/18 douilles	Objet du contrôle	● Conditions de contrôle - Travaux supplémentaires	Valeurs assignées*
8	24 + 23	Injecteur cyl. 1 (N30)	——	15 ... 21,5 Ω
9	3 + 23	Injecteur cyl. 2 (N31)	——	15 ... 21,5 Ω
10	26 + 23	Injecteur cyl. 3 (N32)	——	15 ... 21,5 Ω
11	4 + 23	Injecteur cyl. 4 (N33)	——	15 ... 21,5 Ω
12	25 + 23	Injecteur cyl. 5 (N83)	——	15 ... 21,5 Ω
13	2 + 23	Injecteur cyl. 6 (N84)	——	15 ... 21,5 Ω
14	23 + 31	Electrovanne 1 du réservoir charbon actif (N80)		40 ... 80 Ω
15**	14 + 33	Transmetteur de température de liquide de refroidissement (G62)	——	Fig. 1 => page 01-50
16	21 + contact 1 de prise de diagnostic blanche	Câble allant à la prise de diagnostic blanche sous le cache du levier des vitesses		1,5 Ω maxi
	43 + contact 2 de prise de diagnostic blanche	Câble allant à la prise de diagnostic blanche sous le cache du levier des vitesses		1,5 Ω maxi

**) Si un défaut du transmetteur est affiché par autodiagnostic, mais n'est pas constaté lors de ce contrôle, il peut s'agir d'une coupure momentanée du signal de température. Dans ce cas, contrôler le transmetteur de température de liquide de refroidissement => Groupe de réparation 24.

*) Tenir compte des notas de la page 01-41.

CLUB GENERATION CORRADO
ASSOCIATION LOI 1901
WWW.CGCFRANCE.COM

- Contact d'allumage coupé.
- Echelle de mesure : mesure de la résistance -Ω- sélectionnée.

Etape de contrôle	1598/18 douilles	Objet du contrôle	● Conditions de contrôle - Travaux supplémentaires	Valeurs assignées*
17	20 + 42	Câble allant à la sonde lambda (G39)	- Débrancher la connexion à fiche allant vers la sonde lambda. - Shunter les contacts 3 + 4 de la fiche.	1,5 Ω maxi
			- Rebrancher la connexion à fiche.	∞ Ω
18	33 + 41	Potentiomètre de papillon (G69)	——	1,50...1,70 kΩ
	33 + 40		● Papillon fermé	1,10...1,15 kΩ
			- Ouvrir le papillon.	La résistance doit augmenter
	40 + 41		● Papillon fermé	1,20...2,48 kΩ
			- Ouvrir le papillon.	La résistance doit diminuer
19	7 + 44	Câbles allant au transmetteur de Hall (G40)	- Débrancher la fiche du transmetteur de Hall (allumeur). - Shunter les contacts 1 + 2 de la fiche.	1,5 Ω maxi
	7 + 23		- Shunter les contacts 1 + 3 de la fiche.	

*) Tenir compte des notas de la page 01-41.

Simpo PDF Merge and Split Unregistered Version - http://www.simpopdf.com

● Contact d'allumage coupé.
● Echelle de mesure : mesure de la résistance -Ω- sélectionnée.

Etape de contrôle	1598/18 douilles	Objet du contrôle	● Conditions de contrôle - Travaux supplémentaires	Valeurs assignées*
20	8 + 55	Câbles allant à l'étage final du transformateur d'allumage (N157)	- Débrancher la fiche de l'étage final. - Shunter les contacts 1 + 2 de la fiche.	1,5 Ω maxi
	8 + 38		- Shunter les contacts 2 + 3 de la fiche.	1,5 Ω maxi
21	33 + 34	Câbles allant au détecteur de cliquetis 1 (G61) Connexion à fiche à 3 raccords sur le palier de moteur arrière	- Débrancher la connexion à fiche vers le détecteur de cliquetis.	∞ Ω
			- Shunter les contacts 1 + 2 de la fiche.	1,5 Ω maxi
	7 + 34		- Shunter les contacts 1 + 3 de la fiche.	1,5 Ω maxi
22	33 + 36	Câbles allant au transmetteur de température de tubulure d'admission (G72)	- Shunter les contacts 1 + 2 de la fiche.	1,5 Ω maxi
23	27 + 53	Câbles allant au clapet de stabilisation du ralenti (N71)	- Shunter les contacts 1 + 2 de la fiche.	1,5 Ω maxi

*) Tenir compte des notas de la page 01-41.

CLUB GENERATION
CORRADO
ASSOCIATION LOI 1901
WWW.CGCFRANCE.COM

● Contact d'allumage coupé.
● Echelle de mesure : mesure de la résistance -Ω- sélectionnée.

Etape de contrôle	1598/18 douilles	Objet du contrôle	● Conditions de contrôle - Travaux supplémentaires	Valeurs assignées*
24	7 + 33	Câbles allant au détecteur de cliquetis 2 (G66) Connexion à fiche à 3 raccords (noire) près du démarreur	- Débrancher la connexion à fiche allant au détecteur de cliquetis.	∞ Ω
			- Relier les contacts 2 + 3 de la fiche.	1,5 Ω maxi
	56 + 57		- Relier les contacts 1 + 3 de la fiche.	
25	1 + 16	Câbles allant au débitmètre d'air massique (G70)	- Débrancher la fiche du débitmètre d'air massique. - Shunter les contacts 1 + 2 de la fiche.	1,5 Ω maxi
	1 + 17		- Shunter les contacts 1 + 3 de la fiche.	
	56 + 59		- Shunter les contacts 1 + 4 de la fiche.	
	1 + 23		- Shunter les contacts 1 + 5 de la fiche.	

*) Tenir compte des notas de la page 01-41.

Simpo PDF Merge and Split Unregistered Version - http://www.simpopdf.com

- Contact d'allumage coupé
- Echelle de mesure : mesure de la résistance -Ω- sélectionnée.

Etape de contrôle	1598/18 douilles	Objet du contrôle	● Conditions de contrôle - Travaux supplémentaires	Valeurs assignées*
26	67 + 68	Transmetteur de régime-moteur (G28) Connexion à fiche à 3 raccords (blanche) près du démarreur		500...700 Ω
	56 + 67 56 + 68			∞ Ω
27	shunter brièvement 09 + 56	Soupape à 2 voies de recyclage des gaz (N18)	- Shunter les douilles 55 + 30 du boîtier de contrôle.	Le déclic de la soupape doit être audible.
28	23 + 30	Câbles allant à la soupape à 2 voies de recyclage des gaz (N18)	- Shunter les contacts 1 + 2 de la fiche.	1,5 Ω maxi
29	15 + 33	Capteur de température - recyclage des gaz (G98)	- Shunter les contacts 1 + 2 de la fiche.	1,5 Ω maxi

*) Tenir compte des notas de la page 01-41.

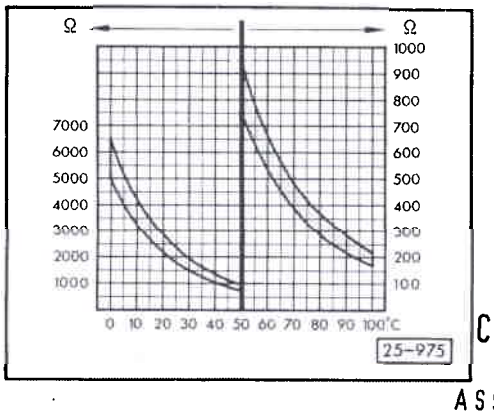

< Fig. 1 Valeurs de la résistance pour transmetteur de température de liquide de refroidissement (G62)

CLUB GENERATION CORRADO
ASSOCIATION LOI 1901
WWW.CGCFRANCE.COM

Simpo PDF Merge and Split Unregistered Version - http://www.simpopdf.com

VUE D'ENSEMBLE DES EMPLACEMENTS DE MONTAGE

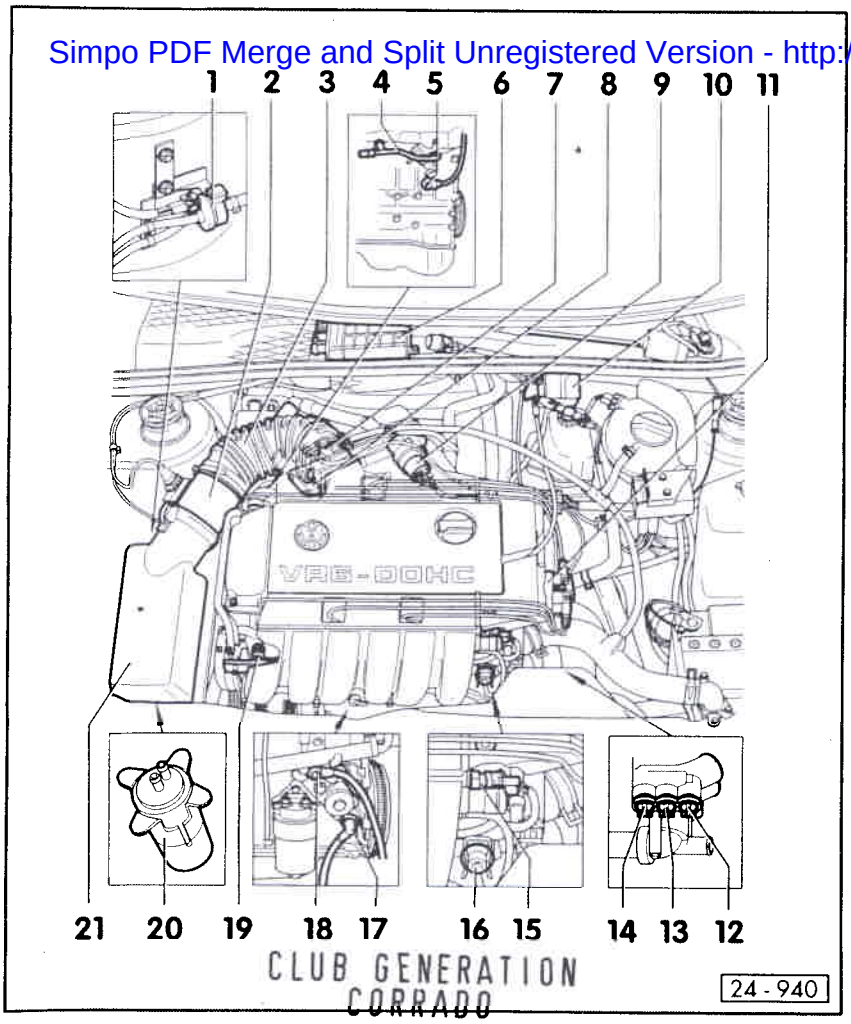

CLUB GENERATION CORRADO
ASSOCIATION LOI 1901
WWW.CGCFRANCE.COM

1- Electrovanne 1 du réservoir à charbon actif (N80)

2- Débitmètre d'air massique (G70)
- Avant la dépose, l'allumage doit être hors circuit pendant au minimum 20 secondes (durée d'auto-nettoyage du fil chauffant)

3- Flexible d'admission
- Avec raccord pour stabilisation du ralenti et tuyau de chauffage

4- Tube de mesure du CO

5- Détecteur de cliquetis 1 (G61), 20 Nm

6- Appareil de commande pour système d'allumage et d'injection Motronic (J220)

7- Ajutage de papillon
- Chauffé par le liquide de refroidissement

8- Potentiomètre de papillon (G69)

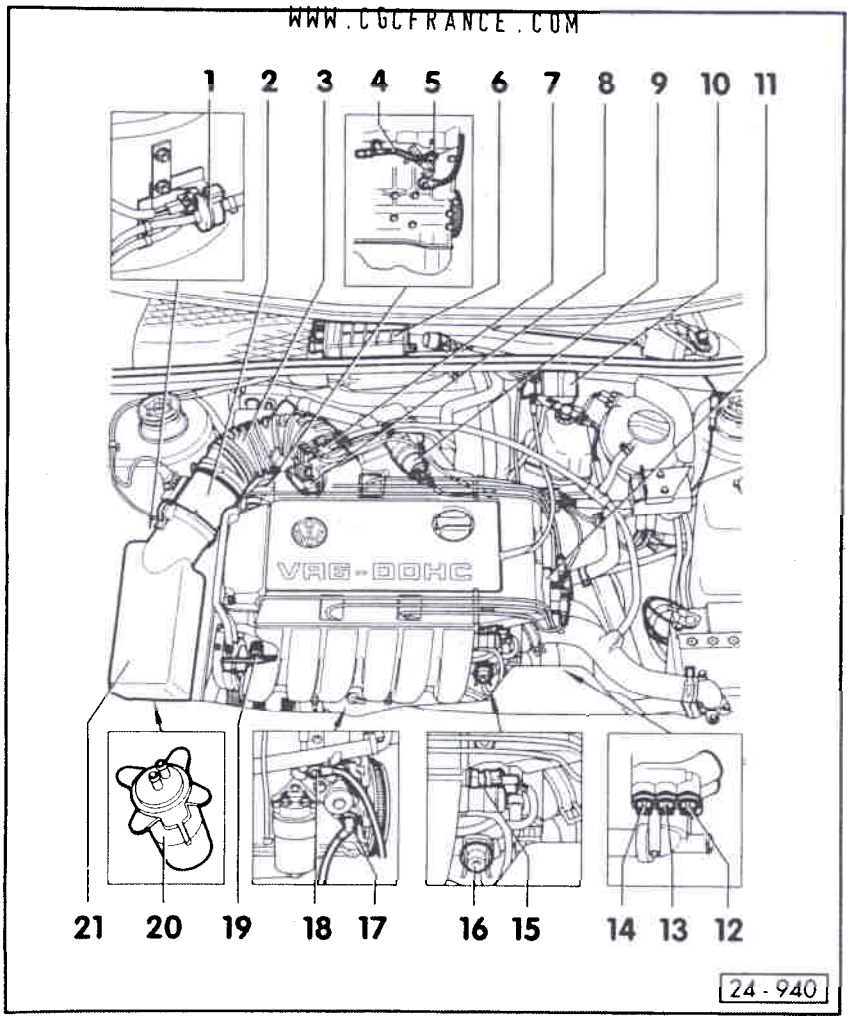

9- Clapet de stabilisation du ralenti (N71)

10- Transformateur d'allumage (N152)

11- Allumeur
- Avec transmetteur de Hall (G40)

12- Transmetteur de température
- Marron
- Pour climatiseur

13- Transmetteur de température de liquide de refroidissement (G62)
- Bleu
- A 2 raccords
- Pour Motronic

14- Transmetteur d'indicateur de température de liquide de refroidissement/thermocontacteur de marche à vide du ventilateur (G2/F87)
- Jaune
- A 4 raccords

15- Transmetteur de température de tubulure d'admission (G72), 10 Nm

16- Régulateur de pression du carburant

Simpo PDF Merge and Split Unregistered Version - http://www.simpopdf.com

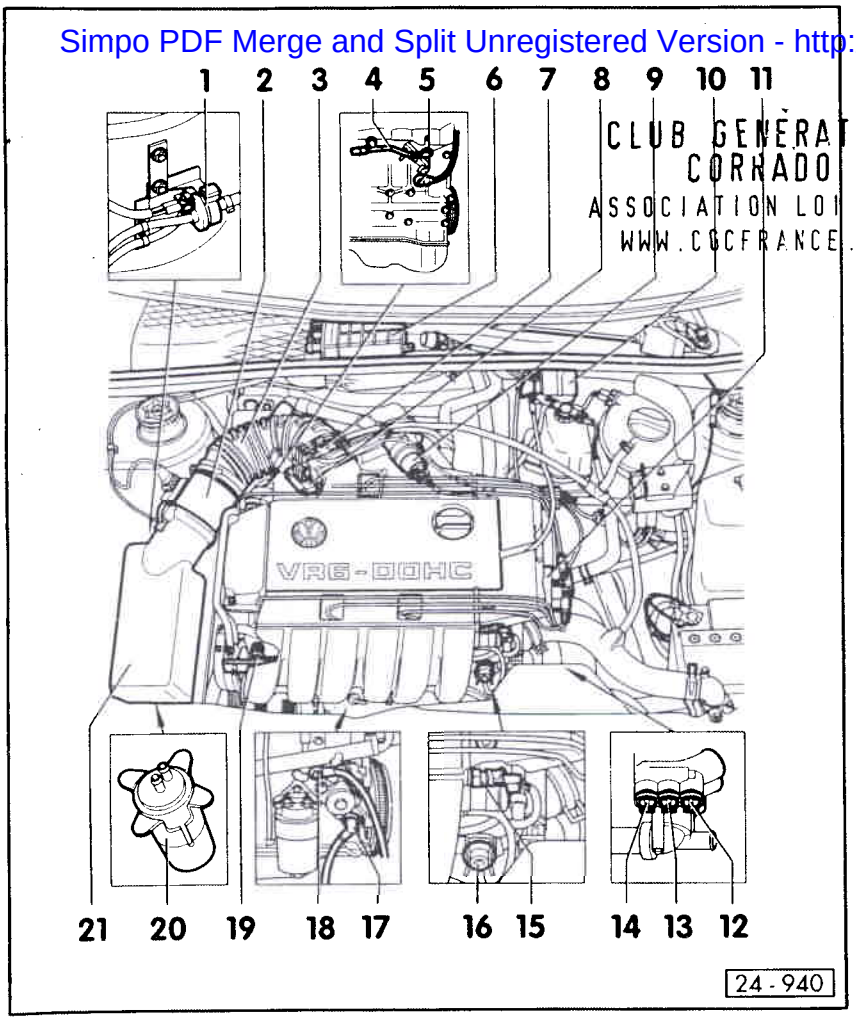

17- Transmetteur de régime-moteur (G28)

18- Détecteur de cliquetis 2 (G66), 20 Nm

19- Injecteur (N30...N33, N83, N84)

20- Réservoir à charbon actif
- ♦ Sous le filtre à air
- ♦ Réservoir à charbon actif => Groupe de réparation 20

21- Filtre à air

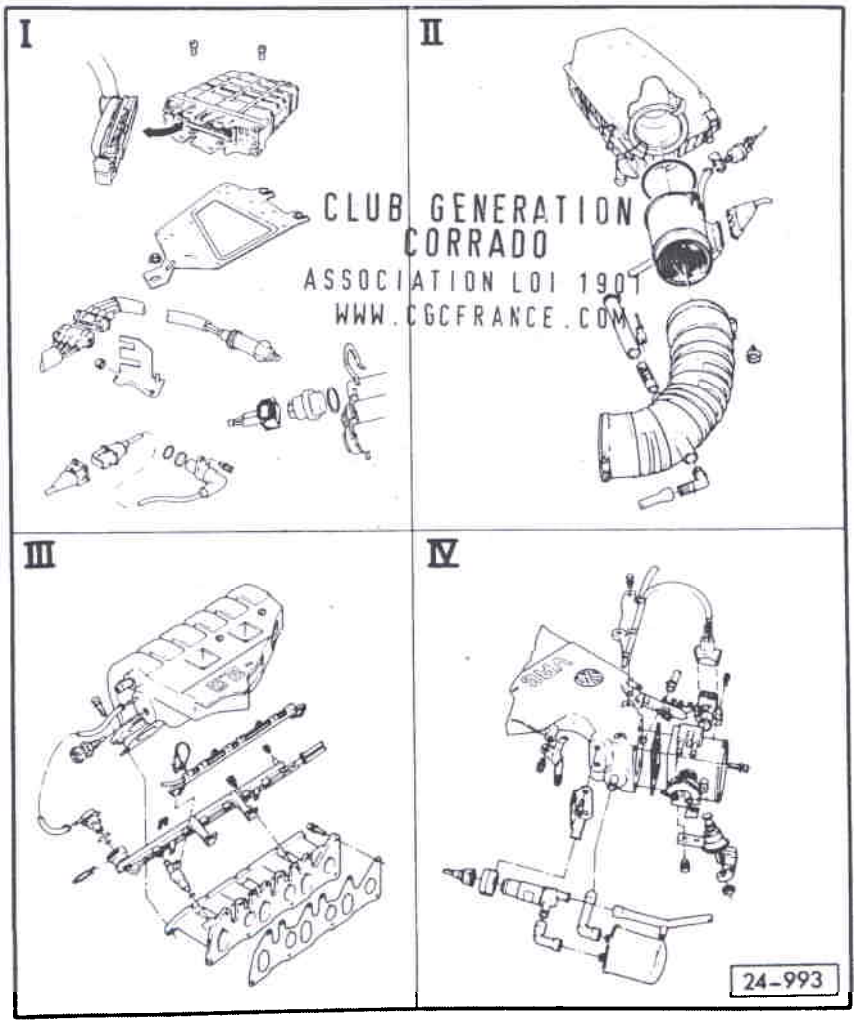

PARTIE INJECTION : REMISE EN ETAT

Remettre en état la partie injection => page 28-1

Nota :

- ♦ *L'appareil de commande du système d'allumage et d'injection est équipé d'une mémoire de défauts. Interroger cette dernière avant d'effectuer des réparations, des travaux de réglage ou en vue du dépannage et contrôler les raccords de dépression (air parasite).*
- ♦ *Les composants repérés par le symbole * sont contrôlés par l'autodiagnostic => page 01-1.*
- ♦ *Les composants repérés par ** sont contrôlés par le diagnostic des actionneurs => page 01-28.*
- ♦ *Remplacer les joints et les bagues-joints lors des travaux de montage.*
- ♦ *Les raccords de flexibles sont freinés par des colliers à vis ou des colliers de serrage.*
- ♦ *Toujours remplacer les colliers de serrage par des colliers à vis.*

Simpo PDF Merge and Split Unregistered Version - http://www.simpopdf.com

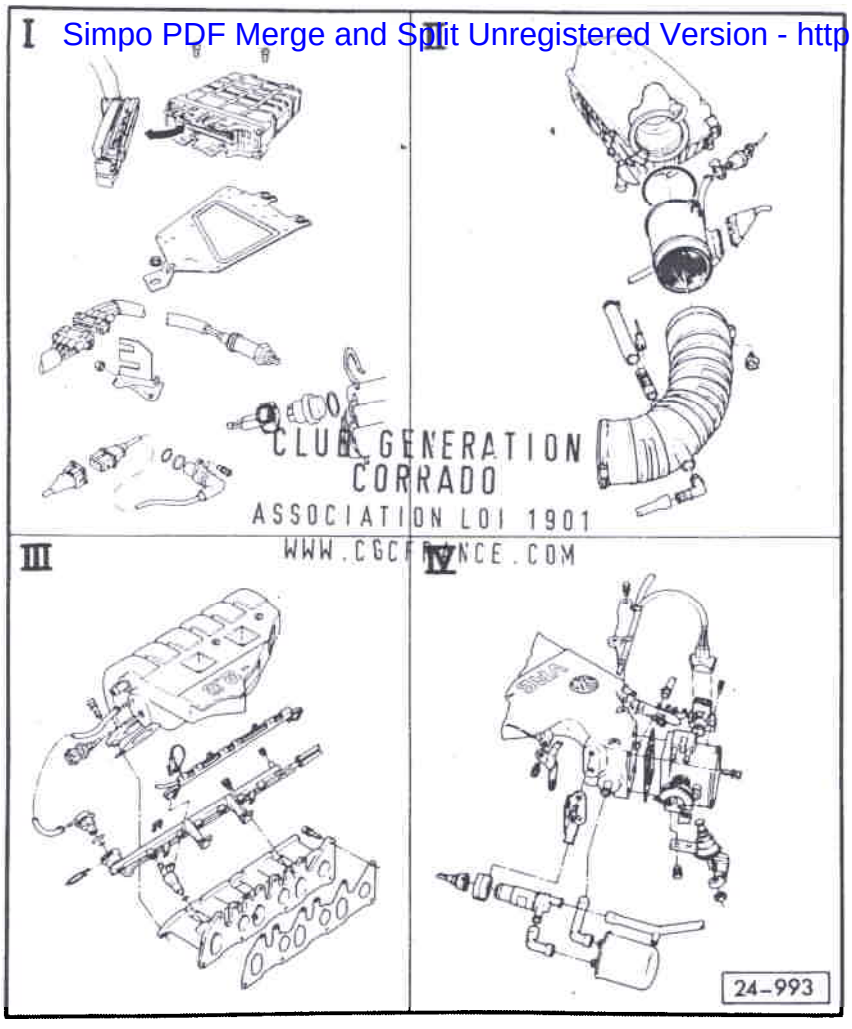

♦ *Mesures de sécurité* => page 24-5

♦ *Règles de propreté* => page 24-16

♦ *Contrôle du ralenti* => page 24-17

♦ *Une tension minimum de 10,5 V est indispensable pour assurer un fonctionnement irréprochable des composants électriques.*

I => page 24-6

II => page 24-9

III => page 24-11

IV => page 24-13

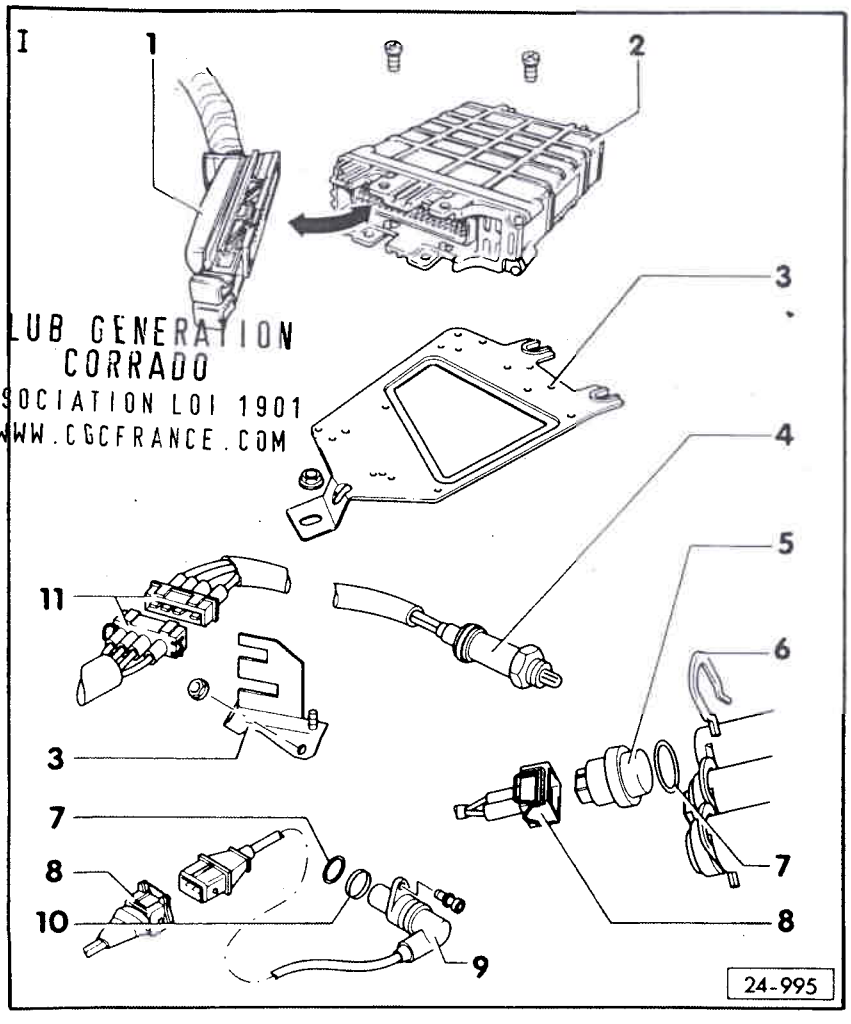

Partie I

1- **Fiche de raccordement**
- ♦ Ne débrancher que lorsque le contact d'allumage est coupé depuis au moins 20 secondes.
- ♦ A 68 raccords.

2- **Appareil de commande Motronic (J220)***
- ♦ Emplacement de montage : à droite dans le caisson d'eau, dans le compartiment-moteur (sens de la marche).
- ♦ Avec mémoire de défauts => page 01-3.
- ♦ Contrôler le point d'allumage => page 24-17.
- ♦ Contrôle électrique du Motronic, contrôle sur la fiche de raccordement du faisceau de câbles => page 01-41.

3- **Plaque de fixation**
- ♦ Pour appareil de commande (J220).

Simpo PDF Merge and Split Unregistered Version - http://www.simpopdf.com

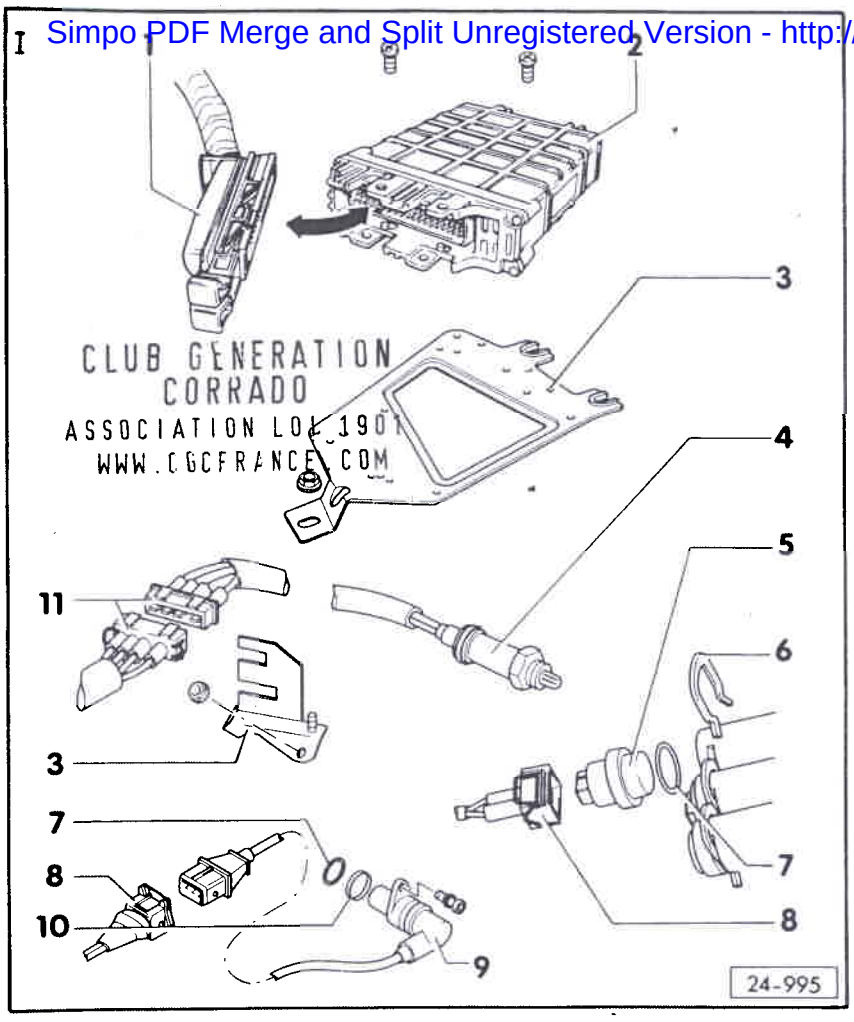

4- Sonde lambda (G39), 50 Nm*
- Emplacement de montage : tuyau d'échappement avant
- Ne graisser de G5 que le filetage ; le G5 ne doit pas parvenir à la zone des fentes du corps de sonde.
- Contrôler l'alimentation électrique du chauffage de la sonde lambda, moteur tournant, entre les contacts -1- (rouge/blanc) et -2- (marron) :
  Valeur assignée : env. tension de la batterie.

5- Transmetteur de température de liquide de refroidissement (G62)*
- Pour Motronic
- Bleu
- A 2 raccords
- Contrôler => page 24-25

6- Agrafe de fixation
- Veiller au bon positionnement.

7- Joint torique

8- Fiche de raccordement

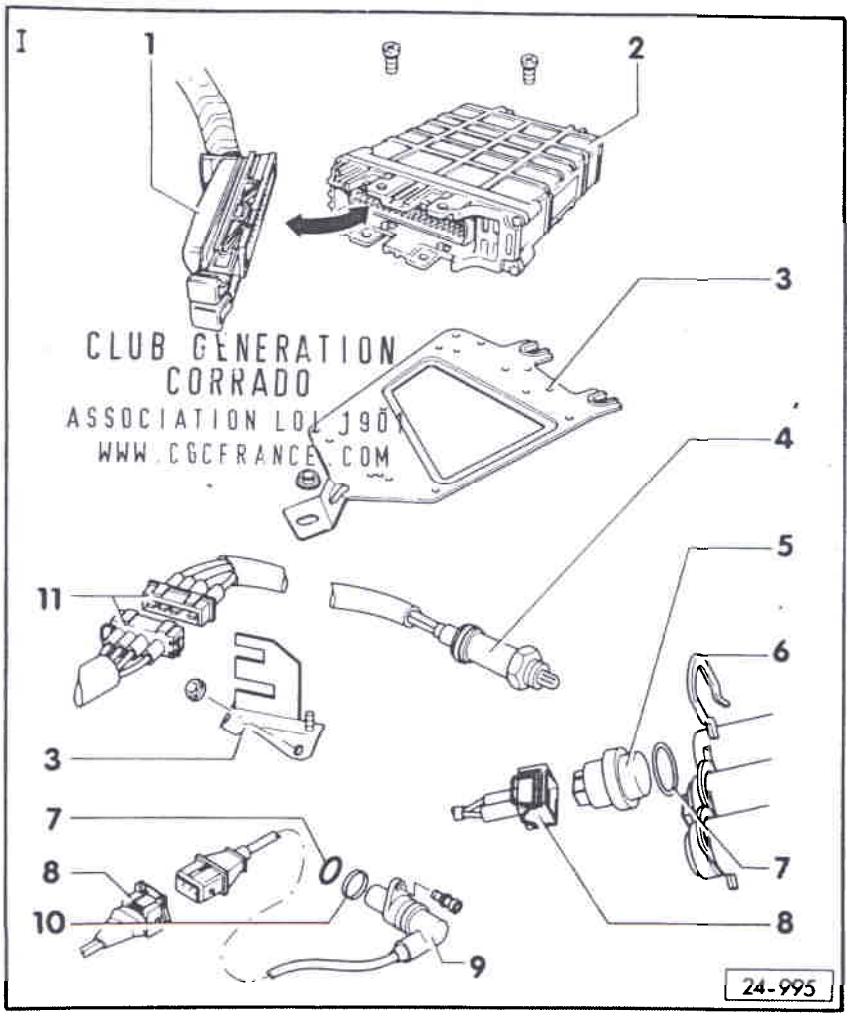

9- Transmetteur de régime-moteur (G28)*

10- Bague d'écartement

11- Connexion à fiche
- A 4 raccords
- Pour sonde lambda et chauffage de la sonde lambda
- Fixée sur le palier de moteur arrière, à droite dans le sens de la marche.

Simpo PDF Merge and Split Unregistered Version - http://www.simpopdf.com

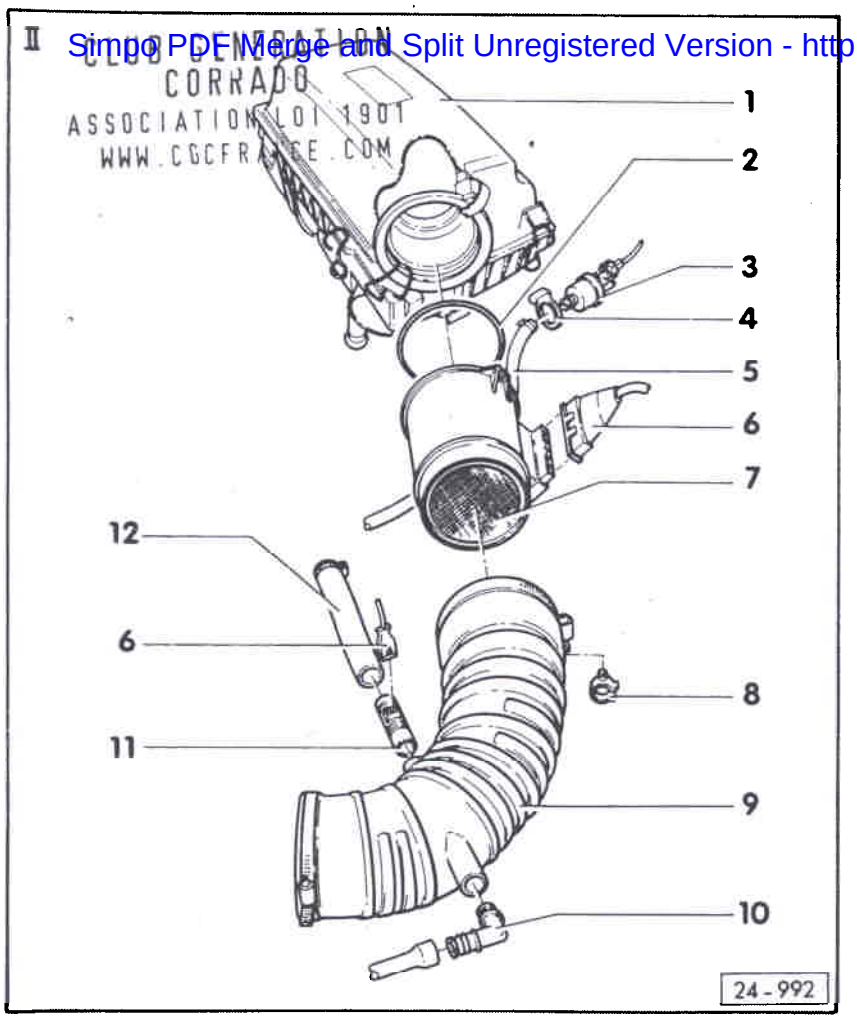

1- Boîtier du filtre à air

2- Joint torique

3- Electrovanne 1 (N80)*
♦ Pour réservoir à charbon actif.

4- Bague de retenue
♦ Pour électrovanne.

5- Flexible
♦ Vers l'ajutage de papillon

6- Fiche de raccordement

7- Débimètre d'air massique à fil chaud (G70)*

8- Agrafe de fixation

9- Flexible d'admission

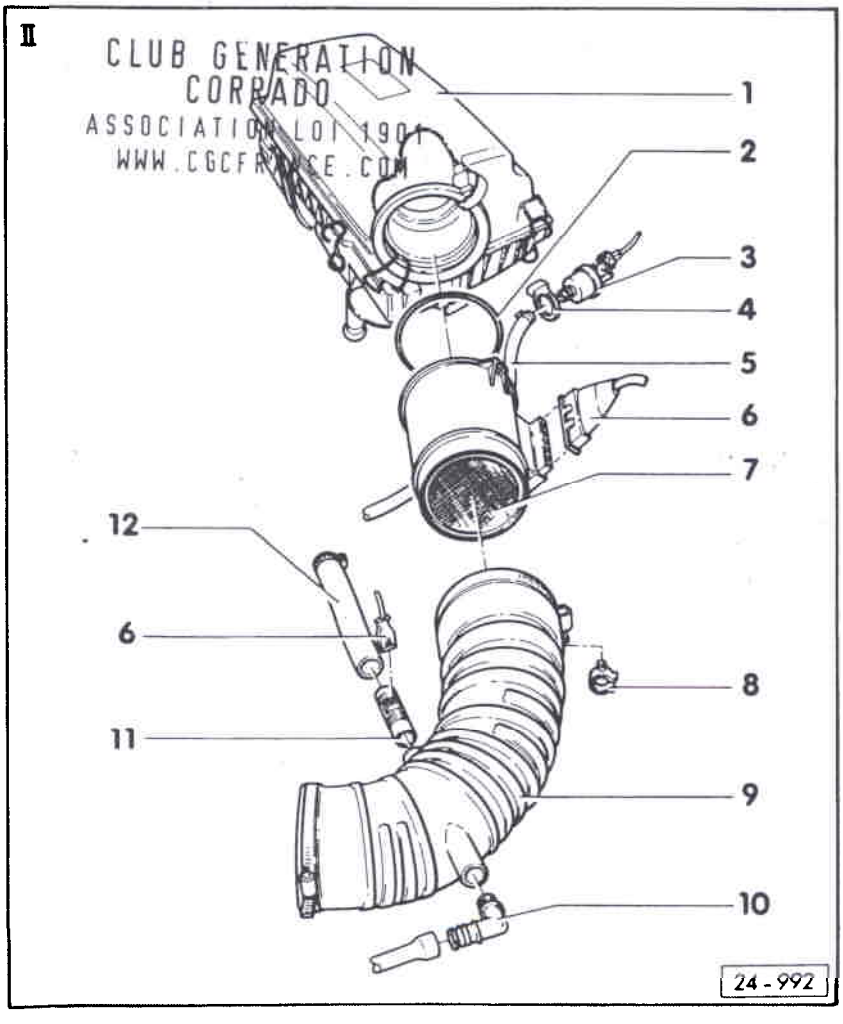

10- Raccord coudé
♦ Pour le flexible de stabilisation de ralenti.

11- Résistance chauffante (N79)
♦ Pour aération du carter-moteur.
♦ Contrôler la continuité électrique.

12- Flexible de liaison

Simpo PDF Merge and Split Unregistered Version - http://www.simpopdf.com

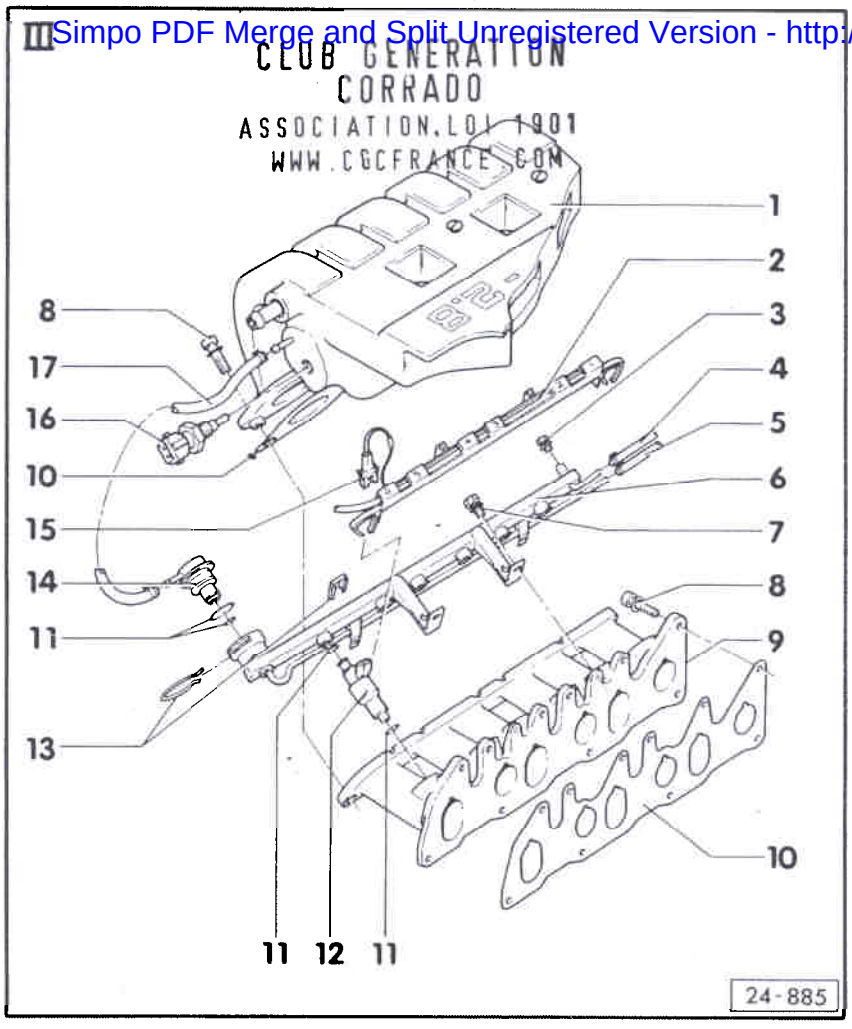

1- Partie supérieure de la tubulure d'admission

2- Guide-câbles

3- Vis d'obturation
♦ Pour raccord de contrôle.

4- Conduite d'alimentation
♦ Noire

5- Conduite de retour
♦ Bleue

6- Répartiteur de carburant

7- 10 Nm

8- 25 Nm

9- Partie inférieure de la tubulure d'admission

10- Joint
♦ Remplacer.
♦ Tenir compte de la position de montage.

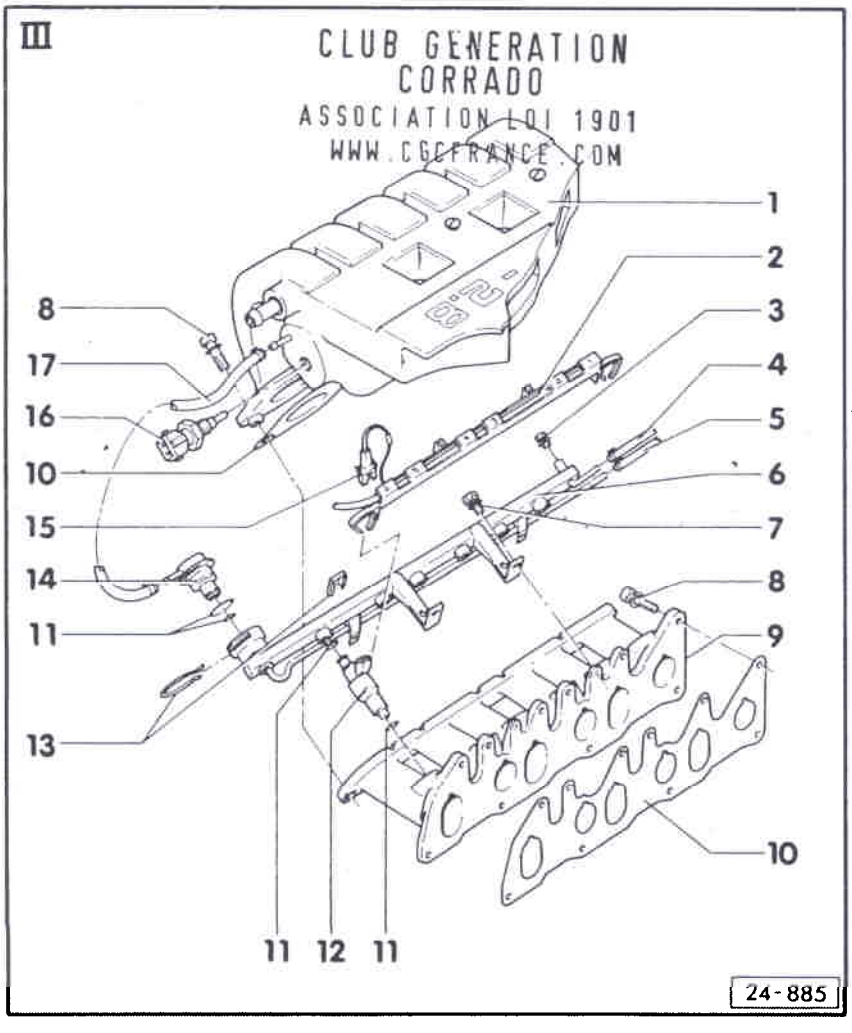

11- Joint torique
♦ Remplacer en cas d'endommagement.

12- Injecteur (N30...N33, N83, N84)**
♦ Déposer et reposer => page 24-32.

13- Agrafe de fixation
♦ Veiller au bon positionnement.

14- Régulateur de pression du carburant
♦ Contrôler => page 24-30.

15- Fiche de raccordement
♦ Pour injecteur

16- Transmetteur de température de tubulure d'admission (G72), 10 Nm

17- Flexible de dépression
♦ Remplacer en cas d'endommagement.
♦ Veiller au bon positionnement.

Simpo PDF Merge and Split Unregistered Version - http://www.simpopdf.com

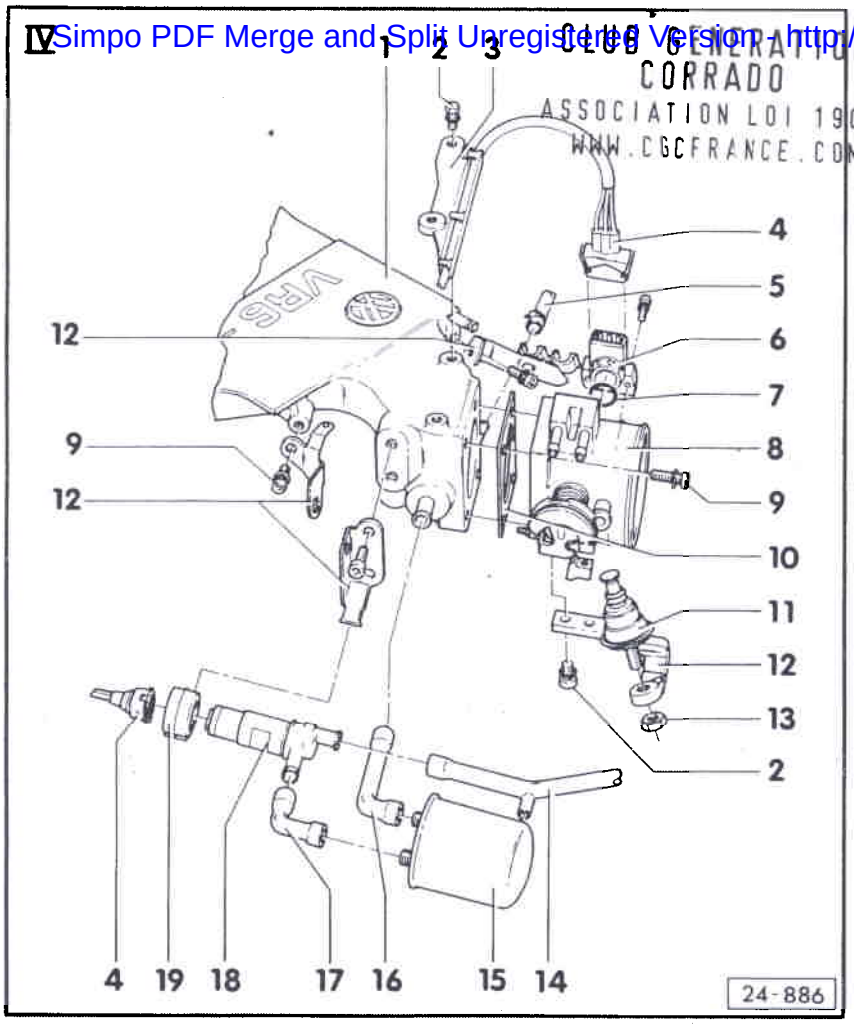

CLUB GENERATION CORRADO
ASSOCIATION LOI 1901
WWW.CGCFRANCE.COM

1- Partie supérieure de la tubulure d'admission

2- 10 Nm

3- Guide-câbles

4- Fiche de raccordement

5- Flexible
- ♦ Venant de l'électrovanne (N80) du réservoir à charbon actif.

6- Potentiomètre de papillon*
- ♦ Connexion à 3 raccords pour le système d'allumage et d'injection.
- ♦ Connexion à 4 raccords, équipant en outre les véhicules à BV automatique, vers l'appareil de commande pour BV automatique (J217).
- ♦ Contrôler => page 24-28.

7- Joint torique

8- Ajutage de papillon
- ♦ Chauffé par le liquide de refroidissement.
- ♦ En cas de déplacement de la vis de butée pour le réglage de base du papillon, remplacer l'ajutage de papillon.

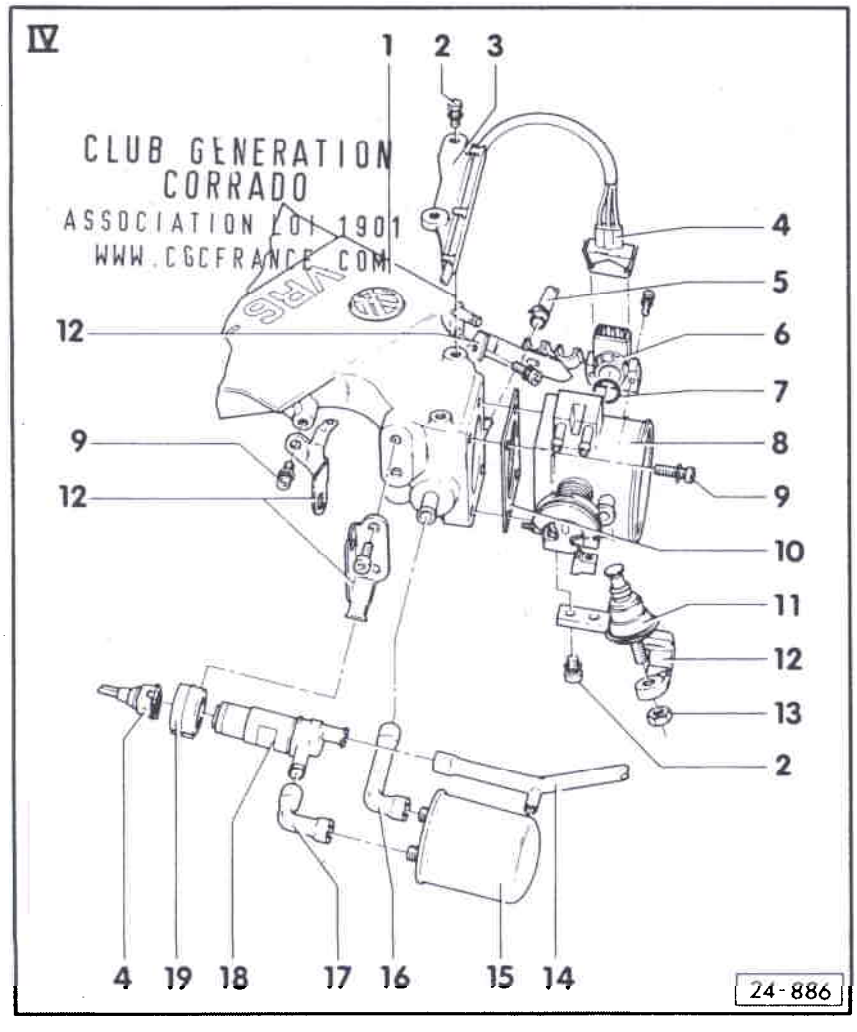

CLUB GENERATION CORRADO
ASSOCIATION LOI 1901
WWW.CGCFRANCE.COM

9- 25 Nm

10- Joint
- ♦ Remplacer

11- Amortisseur de fermeture
- ♦ Contrôler et régler => page 24-22

12- Support

13- 20 Nm

14- Flexible
- ♦ Vers le flexible d'admission.

15- Silencieux
- ♦ Pour stabilisation du ralenti.

16- Flexible
- ♦ Allant du silencieux à la partie supérieure de la tubulure d'admission.

17- Flexible
- ♦ Allant du clapet de stabilisation du ralenti au silencieux.

18- Clapet de stabilisation du ralenti (N71)**
- ♦ Contrôler => page 24-21

19- Bague de retenue

Simpo PDF Merge and Split Unregistered Version - http://www.simpopdf.com

MESURES DE SECURITE

Afin d'éviter tous dommages corporels et/ou la détérioration du système d'allumage et d'injection, tenir compte de ce qui suit :

- Ne pas toucher ni débrancher les câbles d'allumage lorsque le moteur tourne ou se trouve au régime de lancement.
- Ne déconnecter et reconnecter les câbles du système d'allumage et d'injection - y compris les câbles des appareils de mesure - que lorsque le contact d'allumage est coupé.
- Pour faire tourner le moteur au régime de lancement sans être lancé, par ex. pour le contrôle du taux de compression, débrancher la fiche du transformateur d'allumage (étage final) et le fusible 18.

CLUB GENERATION
CORRADO
ASSOCIATION LOI 1901
WWW.CGCFRANCE.COM

REGLES DE PROPRETE

Lors de travaux sur le système d'alimentation/d'injection, respecter scrupuleusement les "5 règles" de propreté suivantes :

- Nettoyer à fond les points de raccord et la zone avoisinante avant le desserrage des pièces.
- Placer les pièces déposées sur une surface propre et les couvrir. Ne pas utiliser de chiffons pelucheux !
- Couvrir soigneusement ou obturer les composants qui ont été ouverts, lorsque la réparation ne peut pas être exécutée immédiatement.
- Ne reposer que des pièces propres : ne sortir les pièces de rechange de leur emballage qu'immédiatement avant la pose.
  Ne pas utiliser de pièces ayant été conservées hors de leur emballage (par ex. dans des caisses à outils, etc).
- Lorsque le système est ouvert :
  Eviter de travailler à l'air comprimé.
  Eviter de déplacer le véhicule.

Simpo PDF Merge and Split Unregistered Version - http://www.simpopdf.com

Nota :

♦ *Le régime de ralenti, le point d'allumage et la teneur en CO ne sont pas réglables.*

● Température de l'huile-moteur : 80 °C mini.

● Tous les consommateurs électriques sont hors circuit.

● Climatiseur hors circuit.

● Le système d'échappement doit être étanche.

- Lancer le moteur et le faire tourner au ralenti.

- Interroger et effacer la mémoire de défauts => page 01-8.

- Raccorder l'analyseur de gaz V.A.G 1363A avec l'adaptateur V.A.G 1363/3 au tube de mesure du CO, à côté de l'ajutage de papillon.

- Utiliser le lecteur de défauts en tenant compte des instructions affichées à l'écran :

- Entrer le code 1 correspondant à la "Transmission rapide des données".

- Entrer le code 01 pour l'adresse "Electronique moteur" et valider avec la touche Q.

CLUB GENERATION CORRADO
ASSOCIATION LOI 1901
WWW.CGCFRANCE.COM

- Appuyer sur la touche ->.

- Entrer le code 04 pour sélectionner la fonction "Amorcer le réglage de base" et valider avec la touche Q.

```
Amorcer le réglage de base HELP
Entrer numéro de groupe
d'affichage                XX
```

< Affichage à l'écran :

Nota :

Si un autre message est affiché à l'écran, se reporter à la description détaillée "Lecteur de défauts V.A.G 1551 : raccordement et sélection de la fonction" => page 01-4.

- Appuyer sur les touches 0 et 1. (Le code 01 permet de sélectionner le groupe d'affichage 01, Tableau récapitulatif des groupes d'affichage => page 01-37).

```
Amorcer le réglage de base  Q
Entrer numéro de groupe
d'affichage 01
```

< Affichage à l'écran :

- Valider l'entrée avec la touche Q.

```
Système en réglage de base  ->
 1          2          3          4
```

< Affichage à l'écran :
(1 ... 4 = zones d'affichage)

Simpo PDF Merge and Split Unregistered Version - http://www.simpopdf.com

Nota :
Au cours de la fonction "Système en réglage de base", l'électrovanne 1 du réservoir à charbon actif (N80) est fermée.

Ne poursuivre le contrôle que si la température du moteur est supérieure à 80 °C (zone d'affichage 2).

- Augmenter brièvement le régime-moteur (coup d'accélérateur), puis laisser tourner le moteur encore pendant 2 minutes au ralenti.

- Relever les valeurs affichées pour le régime et le point d'allumage.
  Zone d'affichage 1 = régime-moteur
  Valeur assignée : 650...750/min*

  Zone d'affichage 4 = point d'allumage
  Valeur assignée : 6° avant PMH, valeur oscillante*

- Contrôler la teneur en CO.
  Valeur assignée : 0,3...1,5 % vol.*

* Valeurs actualisées => Classeur "Test des gaz d'échappement et du ralenti".

- Entrer le code 06 pour la fonction "Terminer la transmission de données" et valider avec la touche Q.

Si la valeur assignée du régime n'est pas atteinte :

- Contrôler la bonne mobilité de la commande d'accélérateur.

CLUB GENERATION CORRADO
ASSOCIATION LOI 1901
WWW.CGCFRANCE.COM

- Contrôler et régler l'amortisseur de fermeture => page 24-22.

- Contrôler le potentiomètre de papillon => page 24-28.

- Contrôler le clapet de stabilisation du ralenti => page 24-21.

- Contrôler la soupape de recyclage des gaz, si existante => Groupe de réparation 26.

- Entrer le code 06 pour la fonction "Terminer la transmission des données" et valider avec la touche Q.

Si les valeurs assignées sont atteintes :

- Contrôler si le système d'admission présente un défaut d'étanchéité (prise d'air secondaire).

Simpo PDF Merge and Split Unregistered Version - http://www.simpopdf.com

CLAPET DE STABILISATION DU RALENTI : CONTROLE

- Le lecteur de défauts V.A.G 1551 est raccordé.

Contrôle de fonctionnement

=> page 01-28, Diagnostic des actionneurs.

Activation : contrôle

- Couper le contact d'allumage.
- Débrancher la fiche du clapet.
- Raccorder la lampe témoin à diodes V.A.G 1527 aux contacts 1 + 2 de la fiche.
- Mettre le contact d'allumage et effectuer de nouveau le diagnostic des actionneurs, jusqu'à ce que le clapet de stabilisation du ralenti (N71) soit actionné ; la diode électroluminescente doit clignoter.

Si la diode électroluminescente ne clignote pas :

- Procéder au contrôle électrique du Motronic => page 01-41.

Résistance : contrôle

- Déposer le guide des câbles d'allumage de la rangée de cylindres 1, 3, 5.

- Débrancher la fiche du clapet de stabilisation du ralenti (N71).
- A l'aide du multimètre à main V.A.G 1526, ainsi que des câbles auxiliaires de V.A.G 1594, contrôler la résistance aux contacts du clapet.

  Valeur assignée :

  entre les contacts 1 + 2 10...20 Ω

AMORTISSEUR DE FERMETURE : CONTROLE ET REGLAGE

Contrôle

CLUB GENERATION CORRADO
ASSOCIATION LOI 1901
WWW.CGCFRANCE.COM

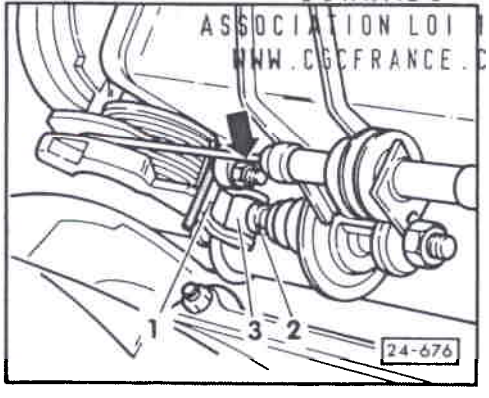

- Ouvrir le papillon et le refermer jusqu'à ce que le poussoir de l'amortisseur de fermeture -2- touche le galet -3-.
- Dans cette position, contrôler l'interstice entre la vis de limitation -flèche- et le levier de papillon -1-, en utilisant un calibre ou un foret.

  Valeur assignée : 2,5 mm ... 3,5 mm

Réglage

- Coincer un foret Ø 3,0 mm entre la vis de limitation -flèche- et le levier de papillon -1-.
- Régler l'amortisseur de fermeture de façon à ce que le poussoir -2- touche tout juste le galet -3-.

Simpo PDF Merge and Split Unregistered Version - http://www.simpopdf.com

- Bloquer l'amortisseur de fermeture en rotation à l'aide d'un contre-écrou.

ENRICHISSEMENT POUR ACCELERATION/PLEINE CHARGE ET COUPURE D'ALIMENTATION EN DECELARATION : CONTROLE

- Le lecteur de défauts V.A.G 1551 est raccordé.

- Lancer le moteur et le faire tourner au ralenti.

- Utiliser le lecteur de défauts en tenant compte des instructions affichées à l'écran :

- Entrer le code 1 pour "Transmission rapide des données".

- Entrer le code 01 correspondant à l'adresse "Electronique moteur" et valider avec la touche Q.

- Entrer le code 08 pour sélectionner la fonction "Lire bloc de valeurs de mesure" et valider avec la touche Q.

Lire bloc de valeurs de mesure HELP Entrer numéro de groupe d'affichage XX	< Affichage à l'écran

- Entrer le code 04 pour sélectionner la fonction "Groupe d'affichage 04", Tableau récapitulatif des groupes d'affichage => page 01-37.

Lire bloc de valeurs de mesure Q Entrer numéro de groupe d'affichage 04.	< Affichage à l'écran

- Valider l'entrée avec la touche Q.

Lire bloc de valeurs de mesure 4 -> 1 2 3 4	< Affichage à l'écran

Ne poursuivre le contrôle que si :

CLUB GENERATION CORRADO
ASSOCIATION LOI 1901
WWW.CGCFRANCE.COM

- la température de liquide de refroidissement est supérieure à 80 °C ;
- le moteur a encore tourné pendant 2 minutes au ralenti.

- Contrôler la valeur affichée dans la zone 4.

  Valeur assignée : 00010 (ralenti)

- Augmenter le régime-moteur par un coup d'accélérateur à 3000/min mini.
  Valeur assignée : 10100 (brièvement)

- Relâcher la commande d'accélérateur.
  Valeur assignée : 00011 (brièvement)
  puis de nouveau
  valeur assignée : 00010 (ralenti).

Nota :

Si un autre message est affiché à l'écran, => page 01-37, Tableau récapitalif des groupes d'affichage (numéro de groupe d'affichage 04, état de fonctionnement).

Si les valeurs assignées prescrites ne sont pas atteintes :

- contrôler le potentiomètre de papillon => page 24-28.

Simpo PDF Merge and Split Unregistered Version - http://www.simpopdf.com

- Moteur froid.

- Le lecteur de défauts V.A.G 1551 est raccordé.

- Lancer le moteur et le faire tourner au ralenti.

- Utiliser le lecteur de défauts en tenant compte des messages affichés à l'écran :

- entrer le code 1 pour "Transmission rapide des données".

- Entrer le code 01 pour l'adresse "Electronique moteur" et valider avec la touche Q.

- Appuyer sur la touche ->.

- Entrer le code 08 pour sélectionner la fonction "Lire bloc de valeurs de mesure".

Lire bloc de valeurs de mesure HELP Entrer numéro de groupe d'affichage XX

< Affichage à l'écran :

Nota :

Si un autre message apparaît à l'écran, se reporter à la description détaillée "Lecteur de défauts V.A.G 1551 : raccordement et sélection de la fonction" => page 01-4.

CLUB GENERATION CORRADO
ASSOCIATION LOI 1901
WWW.CGCFRANCE.COM

- Entrer le code 01 pour sélectionner le "Groupe d'affichage 01".

Lire bloc de valeurs de mesure Q Entrer numéro de groupe d'affichage 01

< Affichage à l'écran :

- Valider l'entrée avec la touche Q.

Lire bloc de valeurs de mesure 1 -> 1 2 3 4

< Affichage à l'écran :

- Observer la valeur indiquée dans la zone d'affichage 2 :
  Valeur assignée : la température du moteur doit augmenter régulièrement et sans interruption.

- Appuyer sur la touche ->.

- Entrer le code 06 pour "Terminer la transmission des données" et valider avec la touche Q.

Nota :

Si des anomalies de fonctionnement du moteur surviennent dans certaines plages de température et si la valeur affichée n'augmente pas sans interruption, le signal de température est momentanément coupé et le transmetteur (G62) doit être remplacé.

Si la valeur affichée ne varie pas :

- Procéder au contrôle électrique, => page 01-41.

Valeurs de la résistance pour le transmetteur de température

- Couper le contact d'allumage.

Simpo PDF Merge and Split Unregistered Version - http://www.simpopdf.com

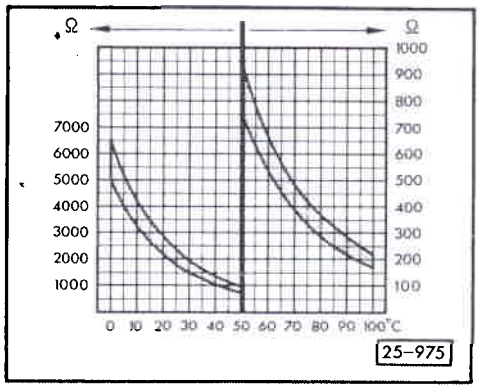

- Débrancher la fiche du transmetteur de température de liquide de refroidissement - bleue, à 2 raccords - et mesurer la résistance du transmetteur à l'aide du multimètre à main V.A.G 1526 et des câbles auxiliaires de V.A.G 1594.

< - Diagramme des valeurs assignées.

CLUB GENERATION CORRADO
ASSOCIATION LOI 1901
WWW.CGCFRANCE.COM

POTENTIOMETRE DE PAPILLON : CONTROLE

Nota :

♦ *Sur les véhicules à BV automatique, le câble équipé de la fiche à 4 raccords mène à l'appareil de commande de boîte automatique (J217).*

♦ *En cas de remplacement du potentiomètre, l'appareil de commande de boîte automatique (J217) doit "apprendre" la valeur de tension du potentiomètre neuf :*
=> Boîte automatique 096, Groupe de réparation 01, Audiagnostic, Amener le système en réglage de base.

● Le lecteur de défauts V.A.G 1551 est raccordé.

● Contact d'allumage mis.

- Utiliser le lecteur de défauts en tenant compte des instructions affichées à l'écran :

- entrer le code 1 pour sélection de la "Transmission rapide des données".

- Entrer le code 01 pour l'adresse "Electronique moteur" et valider avec la touche Q.

- Entrer le code 08 pour la fonction "Lire bloc de valeurs de mesure" et valider avec la touche Q.

Lire bloc de valeurs de mesure	HELP
Entrer numéro de groupe d'affichage	XX

< Affichage à l'écran :

- Entrer le code 03 pour la fonction "Groupe d'affichage 03", Tableau récapitulatif des groupes d'affichage => page 01-37.

Simpo PDF Merge and Split Unregistered Version - http://www.simpopdf.com

Lire bloc de valeurs de mesure Q Entrer numéro de groupe d'affichage 03

< Affichage à l'écran :

- Valider l'entrée avec la touche Q.

Lire bloc de valeurs de mesure 3 ->
1 2 3 4

< Affichage à l'écran :

- Relever "L'angle de papillon" dans la zone d'affichage 3.
  Valeur assignée : 9...19 ∠°

- Ouvrir lentement le papillon. La valeur doit augmenter régulièrement et sans interruption.

Papillon complètement ouvert
  Valeur assignée : 94...101 ∠°

Si les valeurs assignées ne sont pas atteintes :

- entrer le code 06 pour "Terminer la transmission des données" et valider avec la touche Q.

- Procéder au contrôle électrique, => page 01-41.

- Le cas échéant, remplacer le potentiomètre de papillon (G69).

REGULATEUR DE PRESSION DU CARBURANT ET PRESSION DE RETENUE : CONTROLE

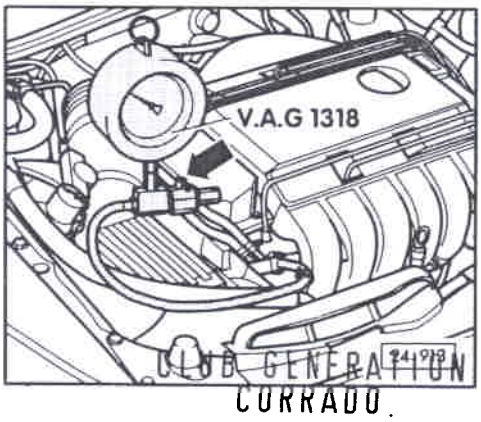

CLUB GENERATION CORRADO
ASSOCIATION LOI 1901
WWW.CGCFRANCE.COM

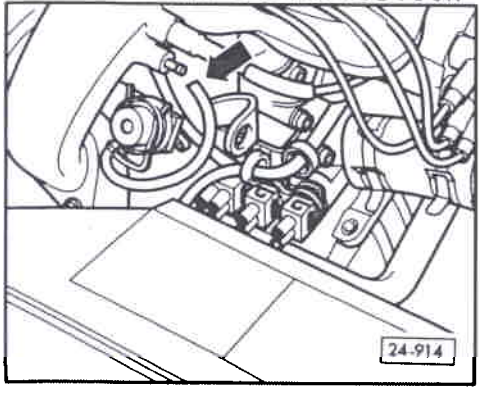

- Le répartiteur de carburant soumis à la pression du carburant doit être recouvert d'un chiffon afin d'éviter les projections de carburant lors de l'ouverture du raccord de contrôle.

< - Raccorder le dispositif manométrique V.A.G 1318 avec l'adaptateur V.A.G 1318/10 au raccord de contrôle.

Attention *Le robinet d'arrêt du dispositif manométrique doit être fermé (levier -flèche- perpendiculaire au sens d'écoulement).*

- Lancer le moteur et le faire tourner au ralenti.

- Mesurer la pression du carburant.
  Valeur assignée : pression d'env. 3,5 bar.

< - Débrancher le flexible du régulateur de pression du carburant -flèche-. La pression du carburant doit augmenter à
  env. 4,0 bar.

- Contrôler l'étanchéité et la pression de retenue en observant la chute de pression au manomètre :
  Au bout de 10 minutes, on doit encore constater une pression de 2,5 bar mini.

Simpo PDF Merge and Split Unregistered Version - http://www.simpopdf.com

Si la pression de retenue redescend à moins de 2,5 bar :

- Lancer le moteur et couper le contact d'allumage après établissement de la pression du carburant. Simultanément, pincer de façon étanche le flexible de la conduite de retour -bleue- et observer la chute de pression au manomètre.
  Si la pression de baisse pas, le régulateur de pression du carburant est défectueux.

Si la pression retombe :

- ♦ Défaut d'étanchéité des raccords de conduites.
- ♦ Défaut d'étanchéité des bagues-joints ou du joint du répartiteur de carburant.
- ♦ Défaut d'étanchéité des injecteurs.
- ♦ Défaut d'étanchéité du clapet anti-retour de la pompe à carburant.
- ♦ Défaut d'étanchéité du dispositif manométrique (robinet d'arrêt).

Nota :

Avant de retirer le dispositif manométrique, laisser s'écouler le carburant du dispositif de mesure.

CLUB GENERATION
CORRADO
ASSOCIATION LOI 1901
WWW.CGCFRANCE.COM

INJECTEURS : DEPOSE ET REPOSE

Dépose :

- Déposer les guides de câbles d'allumage.
- Débrancher le flexible d'admission venant du débitmètre d'air massique à fil chauffant et le flexible allant à l'électrovanne du réservoir à charbon actif, sur l'ajutage de papillon.
- Débrancher la fiche du potentiomètre de papillon et du clapet de stabilisation de ralenti.
- Décrocher le câble d'accélérateur.
- Débrancher et obturer les durites venant de l'ajutage de papillon.
- Débrancher le raccord de flexible du tuyau de chauffage.
- Désenclencher les conduites de carburant sur le couvre-culasse et les débrancher du répartiteur de carburant.
- Débrancher le flexible de dépression du régulateur de pression du carburant.
- Déposer la partie supérieure de la tubulure d'admission.
- Désenclencher les câbles allant vers les injecteurs du puits de câbles.
- Déposer le puits de câbles.

Simpo PDF Merge and Split Unregistered Version - http://www.simpopdf.com

- Déposer les injecteurs et le répartiteur de carburant.

Nota :

Si les injecteurs sont fixés trop solidement dans les alésages de la partie inférieure de la tubulure d'admission, les soulever légèrement avec la clé à fourche ouverture 16 sous le corps d'injecteur.

Repose :

La repose s'effectue dans l'ordre inverse des opérations.

Nota :

Lors de la repose des injecteurs, veiller à ce que les joints toriques ne soient pas endommagés et à ne pas les détériorer. Pour faciliter le montage, humecter légèrement d'huile les joints toriques.

INJECTEURS : CONTROLE

- Partie supérieure de la tubulure d'admission déposée => page 24-32.

Alimentation électrique : contrôle et résistance des injecteurs : contrôle

- Débrancher la fiche de tous les injecteurs.

- Contrôler la résistance au raccord -2- de l'injecteur, à l'aide du multimètre à main V.A.G 1526 et des câbles auxiliaires de V.A.G 1594.
  Valeur assignée : 15...21,5 Ω

Si le résultat de mesure est 0 Ω :

- Rechercher et éliminer le court-circuit, remplacer l'injecteur défectueux si nécessaire => page 24-32.

- Débrancher la fiche du transformateur d'allumage.

< - Contrôler séparément l'alimentation électrique de chaque injecteur. Pour cela, raccorder la lampe témoin à diodes V.A.G 1527 avec les câbles auxiliaires de V.A.G 1594 à la fiche -1-.

- Actionner le démarreur.

La diode électroluminescente doit vaciller.

Si la diode électroluminescente ne vacille pas :

- Rebrancher la fiche sur la connexion de l'injecteur.

- Rechercher la coupure du câble des injecteurs (N30...N33, N83, N84) allant vers l'appareil de commande et l'éliminer, => page 01-41, étapes de contrôle 8...13.

Forme du jet et étanchéité : contrôle

- Déposer le répartiteur de carburant au complet avec les injecteurs.

< - Débrancher la fiche venant du transmetteur de température de liquide de refroidissement (G62) - bleue, à deux raccords -.

- Régler le potentiomètre numérique V.A.G 1630 sur 15 kΩ.

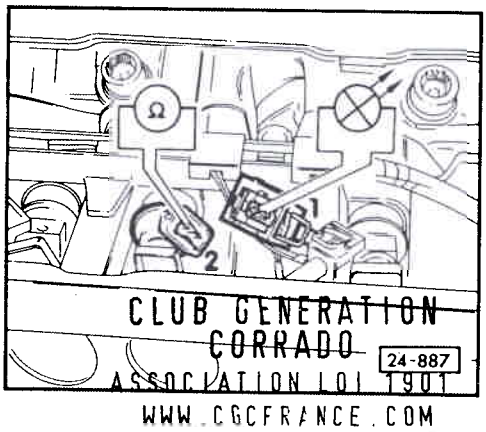

CLUB GENERATION CORRADO
ASSOCIATION LOI 1901
WWW.CGCFRANCE.COM

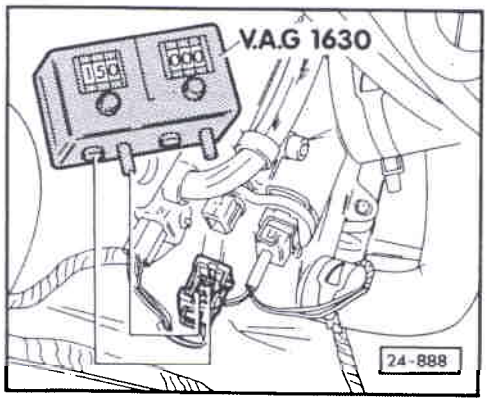

Simpo PDF Merge and Split Unregistered Version - http://www.simpopdf.com

- Raccorder au V.A.G 1630 la fiche venant du transmetteur de température de liquide de refroidissement, à l'aide des câbles auxiliaires de V.A.G 1594.

Nota :

A la place du V.A.G 1630, il est également possible de brancher le côté 15 kΩ du double adaptateur V.A.G 1490 sur la fiche du transmetteur de température de liquide de refroidissement.

- Les fiches des injecteurs restent branchées.

- Les conduites d'alimentation et de retour sur le répartiteur de carburant restent raccordées.

- Régler les verres gradués de V.A.G 1602 sur les écarts latéraux des injecteurs.

- Maintenir les injecteurs dans les verres gradués.

- Actionner le démarreur pendant quelques secondes et observer le jet.

- Le jet de carburant doit être identique pour tous les injecteurs.

- Mettre le contact d'allumage pendant env. 5 secondes et contrôler l'étanchéité des injecteurs.

Il ne doit pas s'écouler plus de 2 gouttes/minutes par injecteur.

Nota :

♦ *Lors de la repose des injecteurs, veiller à ne pas endommager les joints toriques du répartiteur de carburant.*

♦ *Remplacer les bagues-joints endommagées.*

- Interroger et effacer la mémoire de défauts => page 01-8. Le défaut "Transmetteur de température de liquide de refroidissement -G62 défectueux" provoqué par le contrôle est ainsi effacé.

CLUB GENERATION CORRADO
ASSOCIATION LOI 1901
WWW.CGCFRANCE.COM

TRANSMETTEUR DE TEMPERATURE DE TUBULURE D'ADMISSION : CONTROLE

Contrôle à l'aide du lecteur de défauts V.A.G 1551 commuté sur la fonction "Lire le bloc de valeurs de mesure" ; contrôle lorsque le contact d'allumage est mis.

● Moteur coupé.

- Dévisser le transmetteur de température de tubulure d'admission et le raccorder de nouveau à la fiche de raccordement.

- Obturer le taraudage du transmetteur.

- Lancer le moteur.

● Le lecteur de défauts V.A.G 1551 est raccordé et amené sur la fonction "Lire bloc de valeurs de mesure" (numéro de groupe d'affichage 03), => page 01-37.

Simpo PDF Merge and Split Unregistered Version - http://www.simpopdf.com

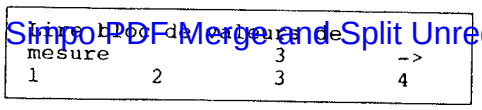

Affichage à l'écran :

- Relever la valeur indiquée dans la zone d'affichage 4 "température de la tubulure d'admission" (env. = température ambiante).

- Vaporiser le transmetteur de réfrigérant en aérosol modèle courant.

La température affichée doit baisser.

- Entrer le code 06 pour "Terminer la transmission des données" et valider avec la touche Q.

Si la valeur affichée ne varie pas :

- Procéder au contrôle électrique
  => page 01-41, étape de contrôle 22.

- Le cas échéant, remplacer le transmetteur de température de tubulure d'admission.

CLUB GENERATION
CORRADO
ASSOCIATION LOI 1901
WWW.CGCFRANCE.COM

CLUB GENERATION
CORRADO
ASSOCIATION LOI 1901
WWW.CGCFRANCE.COM

Simpo PDF Merge and Split Unregistered Version - http://www.simpopdf.com

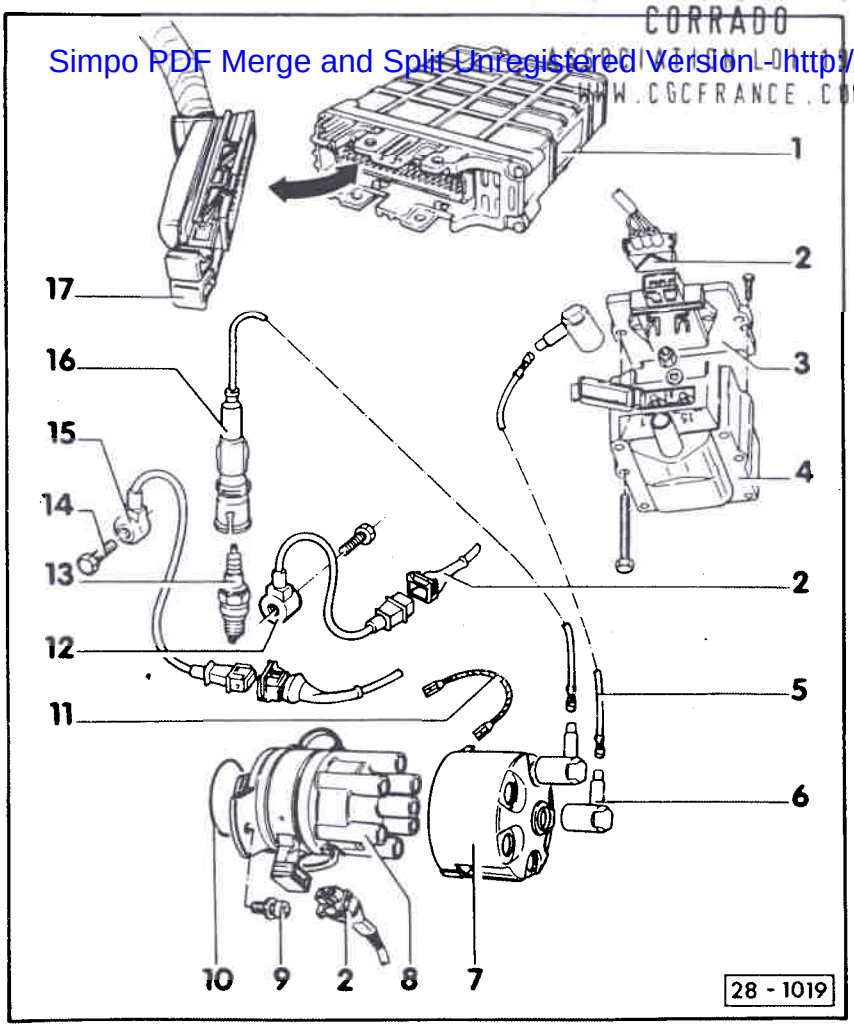

SYSTEME D'ALLUMAGE ET D'INJECTION MOTRONIC

Allumeur : désassemblage et assemblage => page 28-3.

PARTIE ALLUMAGE : REMISE EN ETAT

Partie injection : remise en état => page 24-4.

Mesures de sécurité => page 28-6.

Bougies d'allumage => page 28-5.

Nota :

♦ *Les composants repérés par le symbole * sont contrôlés par l'autodiagnostic => page 01-1.*

1- Appareil de commande Motronic (J220)*

2-Fiche de raccordement

3- Etage final de puissance du transformateur d'allumage (N157)

4- Transformateur d'allumage (N152)

5- Câble d'allumage

CLUB GENERATION
CORRADO
ASSOCIATION LOI 1901
WWW.CGCFRANCE.COM

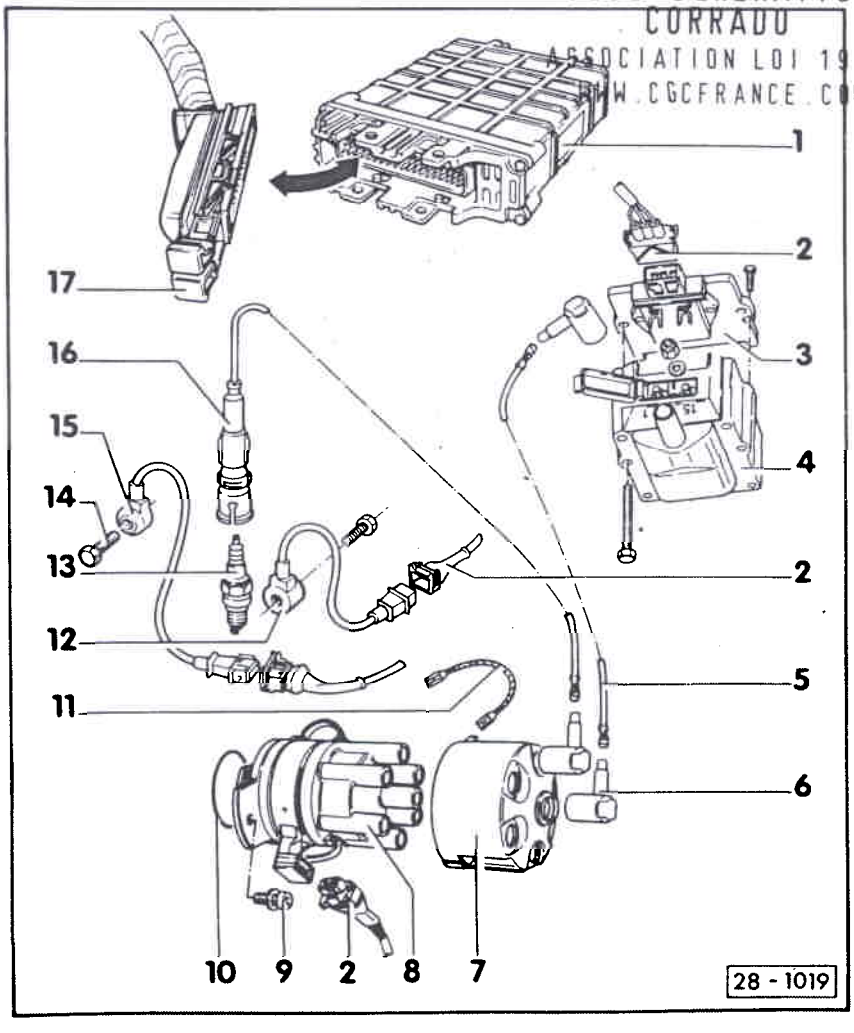

6- Fiche coudée

7- Capuchon d'antiparasitage

8- Tête d'allumeur

9- 10 Nm

10- Joint torique
♦ Remplacer en cas d'endommagement.

11- Liaison à la masse

12- Détecteur de cliquetis 2 (G66)*, 20 Nm

13- Bougie d'allumage, 25 Nm
♦ Déposer et reposer avec 3122B.

14- 20 Nm

15- Détecteur de cliquetis 1 (G61)* 20 Nm

16- Fiche de bougie
♦ Utiliser l'outil 3277 pour la débrancher et la rebrancher.

17- Fiche de raccordement
♦ Ne la débrancher que lorsque le contact d'allumage a été coupé pendant au moins 20 s.

Simpo PDF Merge and Split Unregistered Version - http://www.simpopdf.com

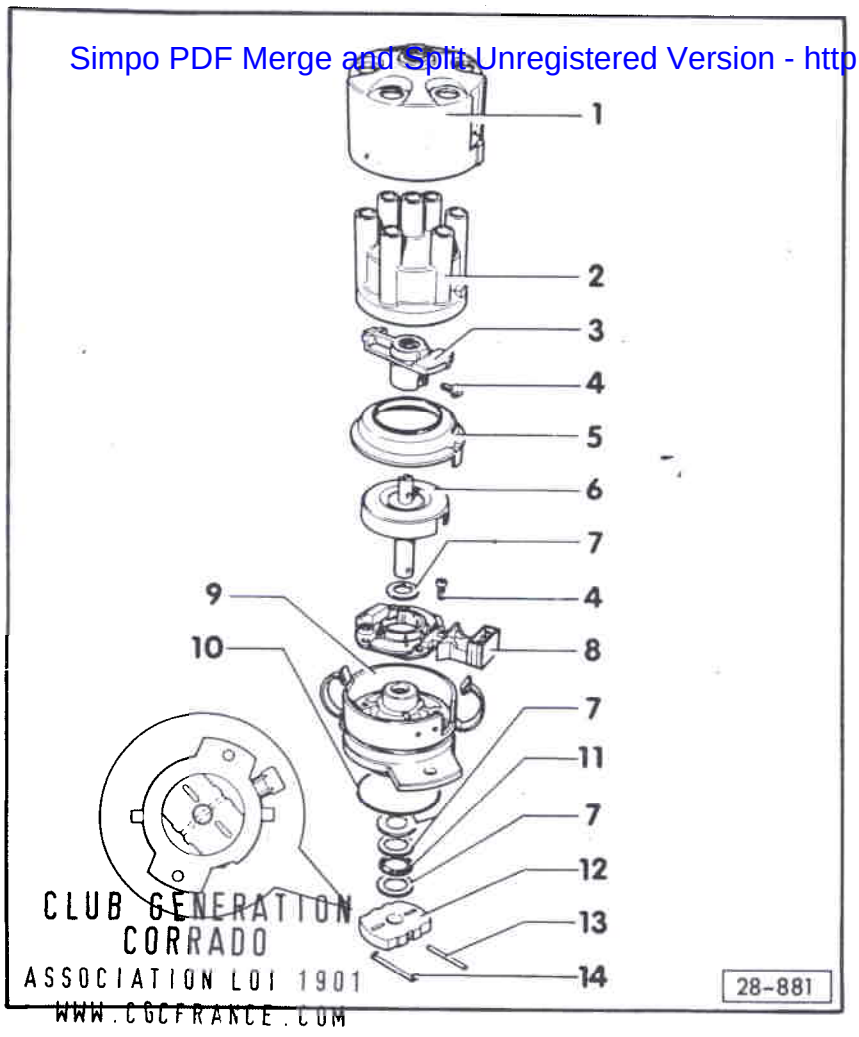

CLUB GENERATION
CORRADO
ASSOCIATION LOI 1901
WWW.CGCFRANCE.COM

Allumeur : désassemblage et assemblage

1- Capuchon d'antiparasitage

2- Tête d'allumeur

3- Rotor d'allumeur
- ♦ 1 kΩ
- ♦ Remplacer

4- 5 Nm

5- Capuchon antipoussière

6- Arbre d'allumeur
- ♦ Repérer l'accouplement -12- par rapport à l'arbre d'allumeur -6-.
- ♦ Extraire après dépose de la goupille de serrage -13-.

7- Rondelles de compensation

8- Transmetteur de Hall
- ♦ Contrôler => page 28-10.

9- Boîtier d'allumeur

10- Joint torique
- ♦ Remplacer en cas d'endommagement.

11- Rondelle en plastique

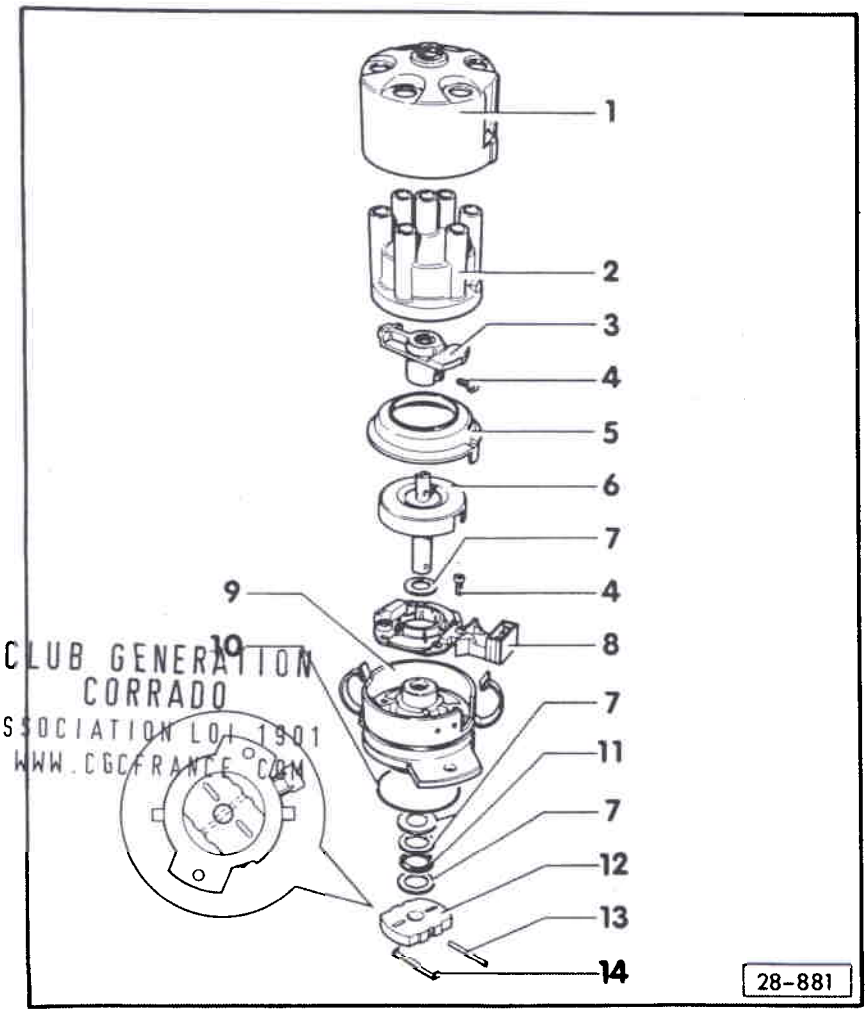

CLUB GENERATION
CORRADO
ASSOCIATION LOI 1901
WWW.CGCFRANCE.COM

12- Accouplement
- ♦ Avant la dépose, repérer la position de l'accouplement par rapport à l'arbre d'allumeur.

13- Goupille de serrage
- ♦ Remplacer

14- Agrafe de sûreté

CLUB GENERATION CORRADO
ASSOCIATION LOI 1901
WWW.CGCFRANCE.COM
Simpo PDF Merge and Split Unregistered Version - http://www.simpopdf.com

CARACTERISTIQUES DE REGLAGE, BOUGIES

Point d'allumage	Contrôle avec le lecteur de défauts V.A.G 1551 => Contrôle du ralenti, Groupe de réparation 24
Ordre d'allumage	1-5-3-6-2-4
Bougies d'allumage[1)2)]	
VW/Audi	101 000 025 AA
Désignation du fabricant	C9 MCC
Ecartement des électrodes	0,7...0,8 mm
Couple de serrage	25 Nm

1) Valeurs actualisées => Classeur "Test des gaz d'échappement et du ralenti".

2) Utiliser l'outil 3277 pour retirer et mettre en place les fiches de bougies.

MESURES DE SECURITE

Afin d'éviter tous dommages corporels et/ou la détérioration du système d'allumage et d'injection, tenir compte de ce qui suit :

- Ne pas toucher ni débrancher les câbles d'allumage lorsque le moteur tourne ou se trouve au régime de lancement.
- Ne débrancher et rebrancher les câbles du système d'allumage et d'injection - y compris les câbles des appareils de mesure - que lorsque le contact d'allumage est coupé.
- Si le moteur doit tourner au régime de lancement sans être lancé (par ex. pour le contrôle du taux de compression), débrancher la fiche du transformateur d'allumage.
- Ne pas raccorder de condensateur à la borne 1 (-).
- Ne pas remplacer le rotor d'allumeur de 1 kΩ (repère : R1) par un autre modèle, même en cas d'antiparasitage radio.

Simpo PDF Merge and Split Unregistered Version - http://www.simpopdf.com

TRANSFORMATEUR D'ALLUMAGE : CONTROLE

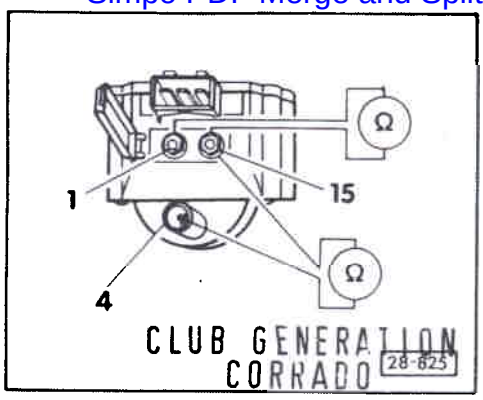

CLUB GENERATION CORRADO 28-625
ASSOCIATION LOI 1901
WWW.CGCFRANCE.COM

- Débrancher la fiche de raccordement et le câble d'allumage du transformateur d'allumage (N152).

< - Contrôler la résistance primaire à l'aide du multimètre à main 1526 entre les bornes 1 et 15.
Valeur assignée : 0,5...0,7 Ω

- Contrôler la résistance secondaire à l'aide du multimètre à main entre les bornes 4 et 15.
Valeur assignée : 3...4 kΩ

Si les valeurs assignées ne sont pas atteintes :

- déconnecter la tresse de masse de la batterie.

- Déposer le transformateur d'allumage et dévisser l'étage final du transformateur d'allumage (N157).

- Réitérer le contrôle.

ETAGE FINAL DU TRANSFORMATEUR D'ALLUMAGE : CONTROLE

- Aucun défaut stocké en mémoire.
- Contrôle électrique du Motronic satisfaisant => pag 01-41.
- Transformateur d'allumage en bon état.

Alimentation électrique : contrôle

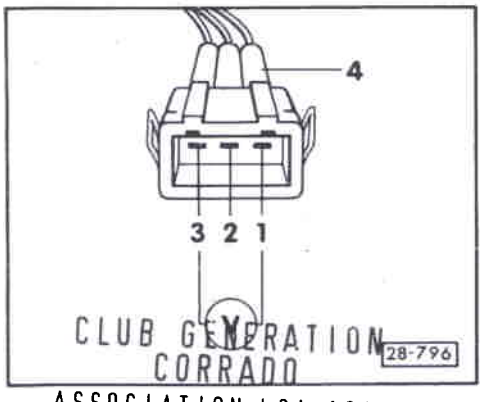

CLUB GENERATION CORRADO 28-796
ASSOCIATION LOI 1901
WWW.CGCFRANCE.COM

- Débrancher la fiche de raccordement du transformateur d'allumage.

< - A l'aide des câbles auxiliaires de V.A.G 1594, raccorder le multimètre à main V.A.G 1526 commuté sur mesure de la tension aux contacts 1 et 3 de la fiche débranchée -4-.

- Mettre le contact d'allumage.
Valeur assignée : env. tension de la batterie.

- Couper le contact d'allumage.

Simpo PDF Merge and Split Unregistered Version - http://www.simpopdf.com

Activation : contrôle

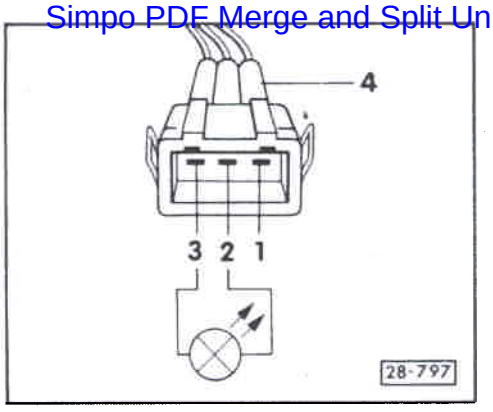

- A l'aide des câbles auxiliaires de V.A.G 1594 et des adaptateurs V.A.G 1594/15, raccorder la lampe témoin à diodes V.A.G 1527 aux contacts 2 et 3 de la fiche -4-.

- Actionner le démarreur et contrôler le signal d'allumage de l'appareil de commande Motronic.
  La diode électroluminescente doit vaciller.

Si la diode ne vacille pas :

- Remplacer l'appareil de commande Motronic (J220).

- Brancher la fiche -4- et le câble d'allumage sur le transformateur d'allumage.

- Raccorder la lampe témoin à diodes avec les câbles auxiliaires et les bornes aux contacts 1 et 15 du transformateur d'allumage.

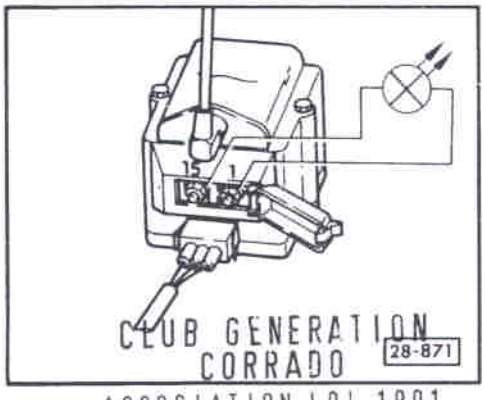

CLUB GENERATION CORRADO
ASSOCIATION LOI 1901
WWW.CGCFRANCE.COM

Attention

Lors du contrôle suivant, ne pas toucher les connexions du transformateur d'allumage, ainsi que les câbles de contrôle.

- Mettre le contact d'allumage.
  La diode électroluminescente doit s'allumer pendant 1...2 secondes.

- Actionner le démarreur.
  Les diodes électroluminescentes doivent vaciller ; le cas échéant, remplacer l'étage final (N157).

TRANSMETTEUR DE HALL : CONTROLE

Nota :

Contrôle à l'aide du boîtier de contrôle V.A.G 1598/18 => page 01-41, étape de contrôle 19.

Si l'on ne dispose pas de boîtier de contrôle, vérifier le transmetteur de Hall en procédant comme suit :

Alimentation électrique : contrôle

- Débrancher la fiche du transmetteur de Hall (allumeur).

- A l'aide des câbles auxiliaires de V.A.G 1594, raccorder le multimètre à main V.A.G 1526 commuté sur mesure de la tension aux contacts extérieurs de la fiche.

- Mettre le contact d'allumage.
  Valeur assignée : 4,5 V mini.

Si la tension affichée est nulle :

- couper le contact d'allumage.

- Contrôler les câbles d'après le schéma de parcours du courant ; si nécessaire, remplacer l'appareil de commande Motronic (J220).

Fonctionnement : contrôle

- Débrancher le fusible 18.

- Retirer le protecteur caoutchouc de la fiche du transmetteur de Hall et brancher la fiche sur le transmetteur.

Simpo PDF Merge and Split Unregistered Version - http://www.simpopdf.com

- Raccorder la lampe témoin à diodes V.A.G [illegible] aux câbles auxiliaires de V.A.G 1594 au câble central et au câble auxiliaire marron/blanc de la fiche du transmetteur de Hall.

- Actionner le démarreur.
  La diode électroluminescente doit vaciller ;
  le cas échéant, remplacer le transmetteur de Hall.

CLUB GENERATION
CORRADO
ASSOCIATION LOI 1901
WWW.CGCFRANCE.COM

Simpo PDF Merge and Split Unregistered Version - http://www.simpopdf.com

Becquet arrière à soulèvement asservi à la vitesse sur la Corrado.

Conception et fonctionnement.

Programme autodidactique N° 101.

V·A·G

Service Après-Vente.

Club Génération Corrado
http://www.cgcfrance.com

Simpo PDF Merge and Split Unregistered Version - http://www.simpopdf.com

Becquet arrière à soulèvement asservi à la vitesse.

Le becquet intégré dans le hayon arrière de la Corrado sort et rentre électriquement en fonction de la vitesse. Il provoque une nette diminution de la portance à l'arrière et ce, particulièrement à vitesses élevées. Le becquet se relève à 120 km/h et s'abaisse à 20 km/h. Mais ce mouvement de sortie et de rentrée peut également être déclenché manuellement par actionnement d'une touche à gauche sous le tableau de bord.

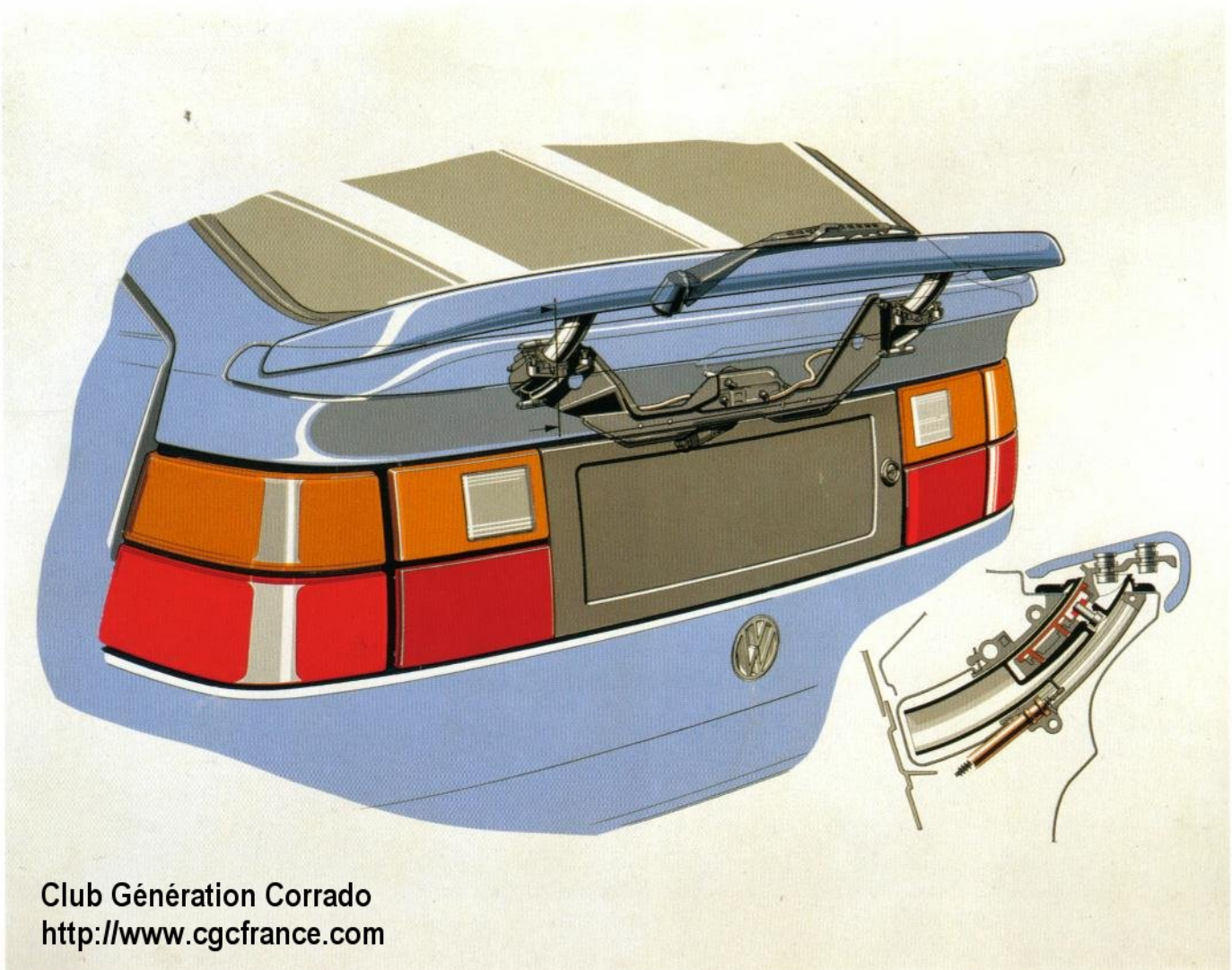

Simpo PDF Merge and Split Unregistered Version - http://www.simpopdf.com

Sommaire

- Portance aérodynamique
- Système du becquet arrière
- Unité de commande
- Supports mobiles
- Schéma de parcours du courant

Club Génération Corrado
http://www.cgcfrance.com

Vous trouverez les directives précises de contrôle, réglage et réparation dans le Manuel de Réparation Carrosserie-Travaux de Montage Corrado 1989 > et dans les Guides de Dépannage correspondants.

Portance aérodynamique

Simpo PDF Merge and Split Unregistered Version - http://www.simpopdf.com

Le développement de formes de carrosseries à l'aérodynamique avantageuse nécessite, outre l'obtention d'un faible Cx, des valeurs de portance minimales. Il est important que cette exigence soit satisfaite pour obtenir un comportement routier optimal également à vitesses élevées. Jusqu'à présent, les parties frontales et arrière des véhicules étaient équipées de dérivateurs d'air ou d'arêtes de décollage. Il s'agissait alors, notamment à l'arrière, de toujours trouver un compromis entre le Cx et la portance. Or, le nouveau becquet arrière, qui se relève en fonction de la vitesse, assure aussi bien une faible portance qu'un Cx minimal dans toutes les conditions de conduite rapide.

Simpo PDF Merge and Split Unregistered Version - http://www.simpopdf.com

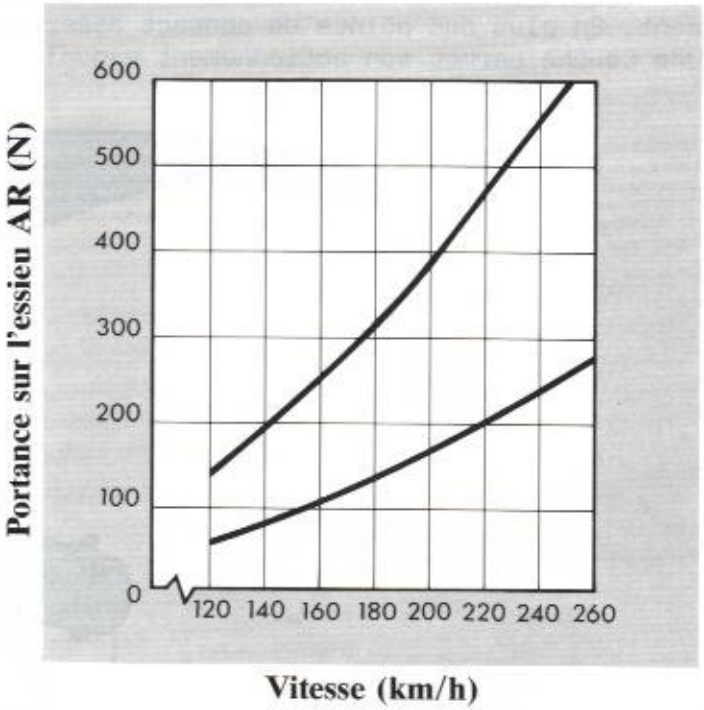

Courbe supérieure: becquet AR en position normale
Courbe inférieure: becquet AR sorti

Système de becquet arrière

Simpo PDF Merge and Split Unregistered Version - http://www.simpopdf.com

Club Génération Corrado
http://www.cgcfrance.com

Le becquet arrière de la Corrado sort et rentre électriquement. En plus des points de contact asservis à la vitesse, une touche permet son actionnement manuel.

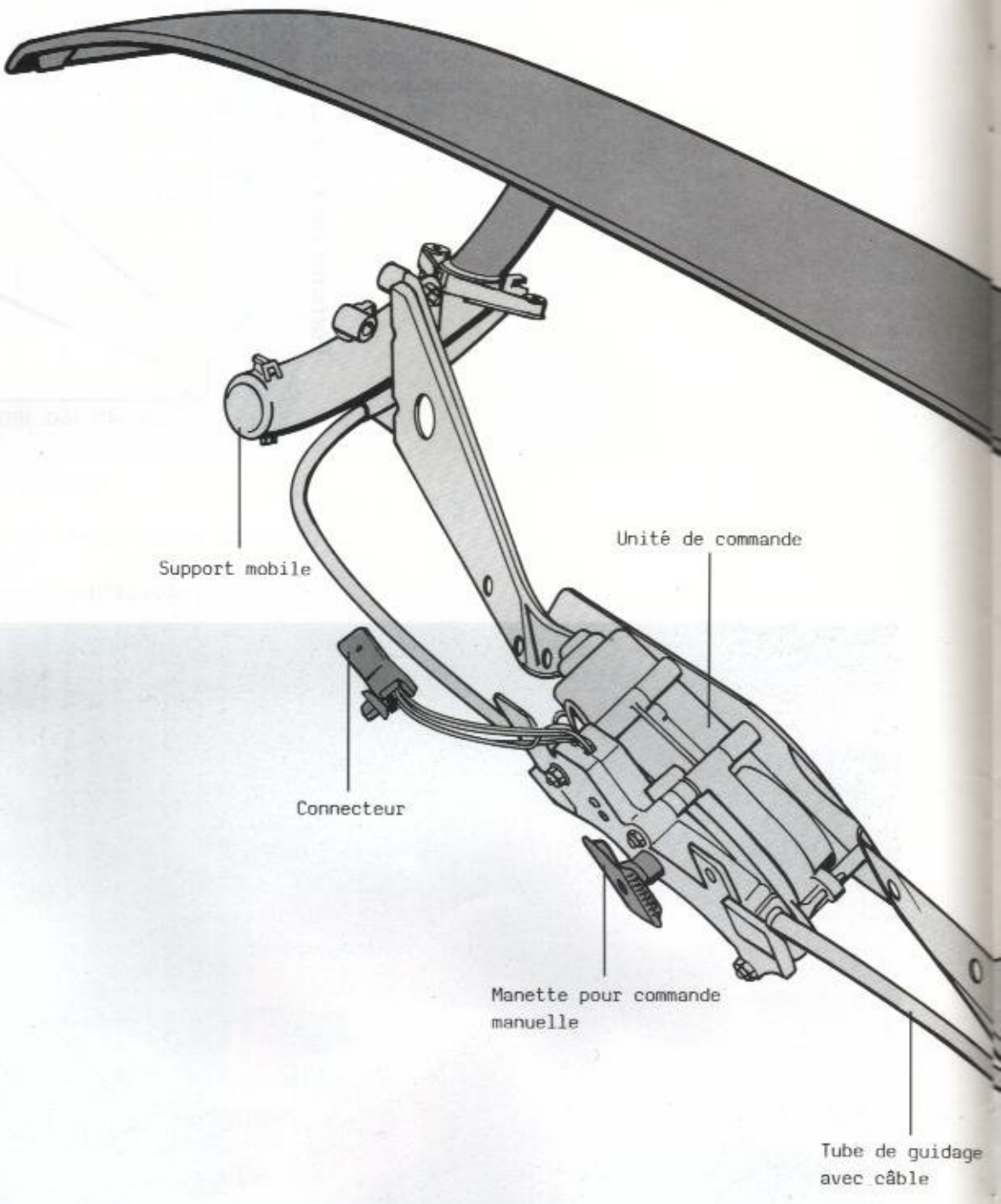

La commande du becquet arrière est asservie à la vitesse:
- Sortie à 120 + 3 km/h.
- Rentrée à 20 $\overline{+}$ 3 km/h.

Sortie ou rentrée s'effectue environ en 4 secondes.
Lorsque l'allumage est coupé et que le becquet arrière n'est pas complètement rentré, le moteur de commande continue de fonctionner jusqu'à ce que la position finale soit atteinte.

Simpo PDF Merge and Split Unregistered Version - http://www.simpopdf.com
Club Génération Corrado
http://www.cgcfrance.com

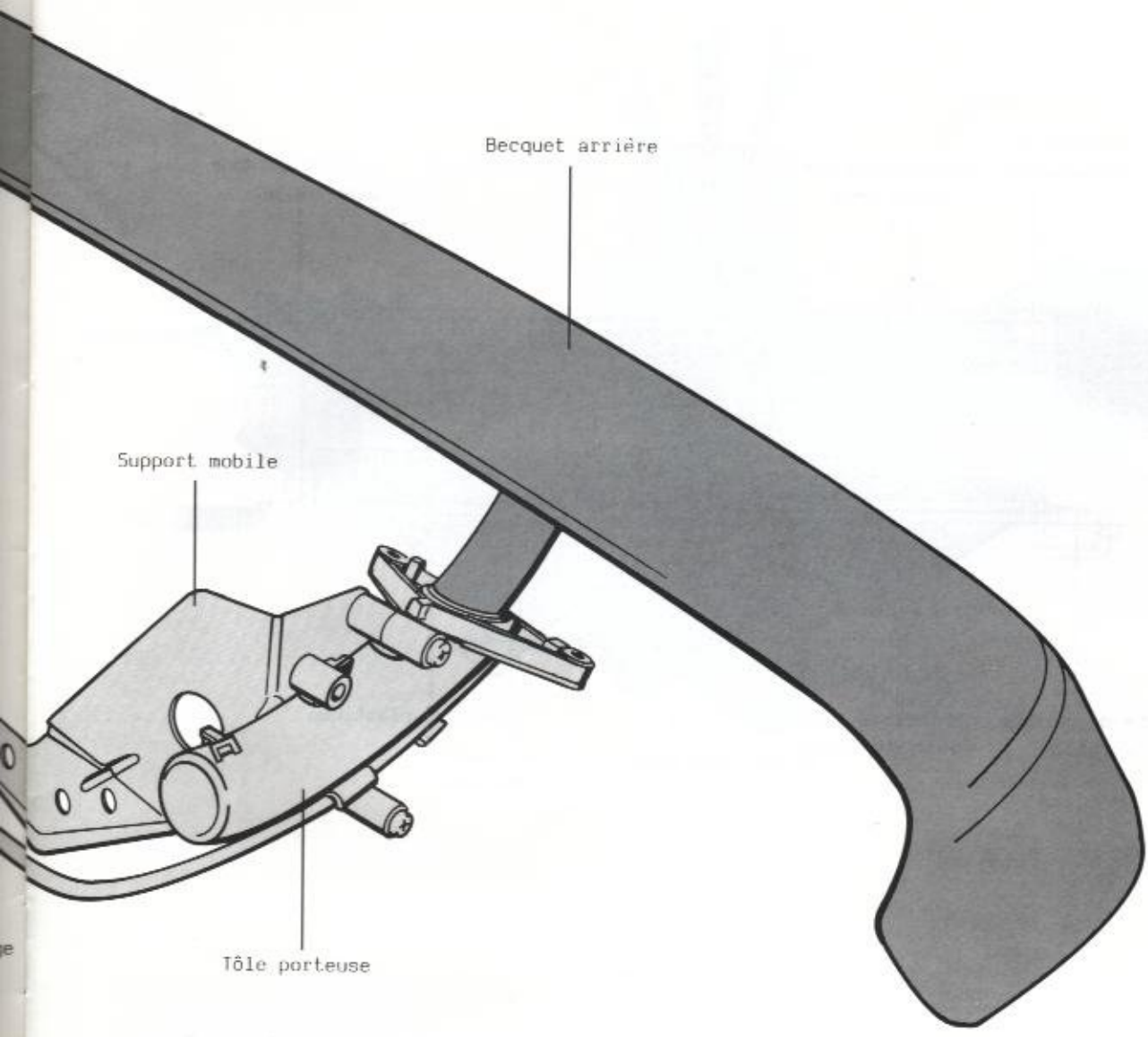

Si la sortie du becquet arrière n'est pas déclenchée par la commande électrique, elle peut être aussi provoquée mécaniquement par la manette. Il faut alors sortir la manette de sa position de crantage en la tirant vers l'avant.
Manette tournée vers la droite: becquet arrière sorti.
Manette tournée vers la gauche: becquet arrière rentré.

Simpo PDF Merge and Split Unregistered Version - http://www.simpopdf.com
Club Génération Corrado
http://www.cgcfrance.com

L'unité de commande provoque la sortie et la rentrée du becquet arrière. Les positions finales respectives des crémaillères sont commandées par deux microcontacteurs.

Becquet arrière rentré

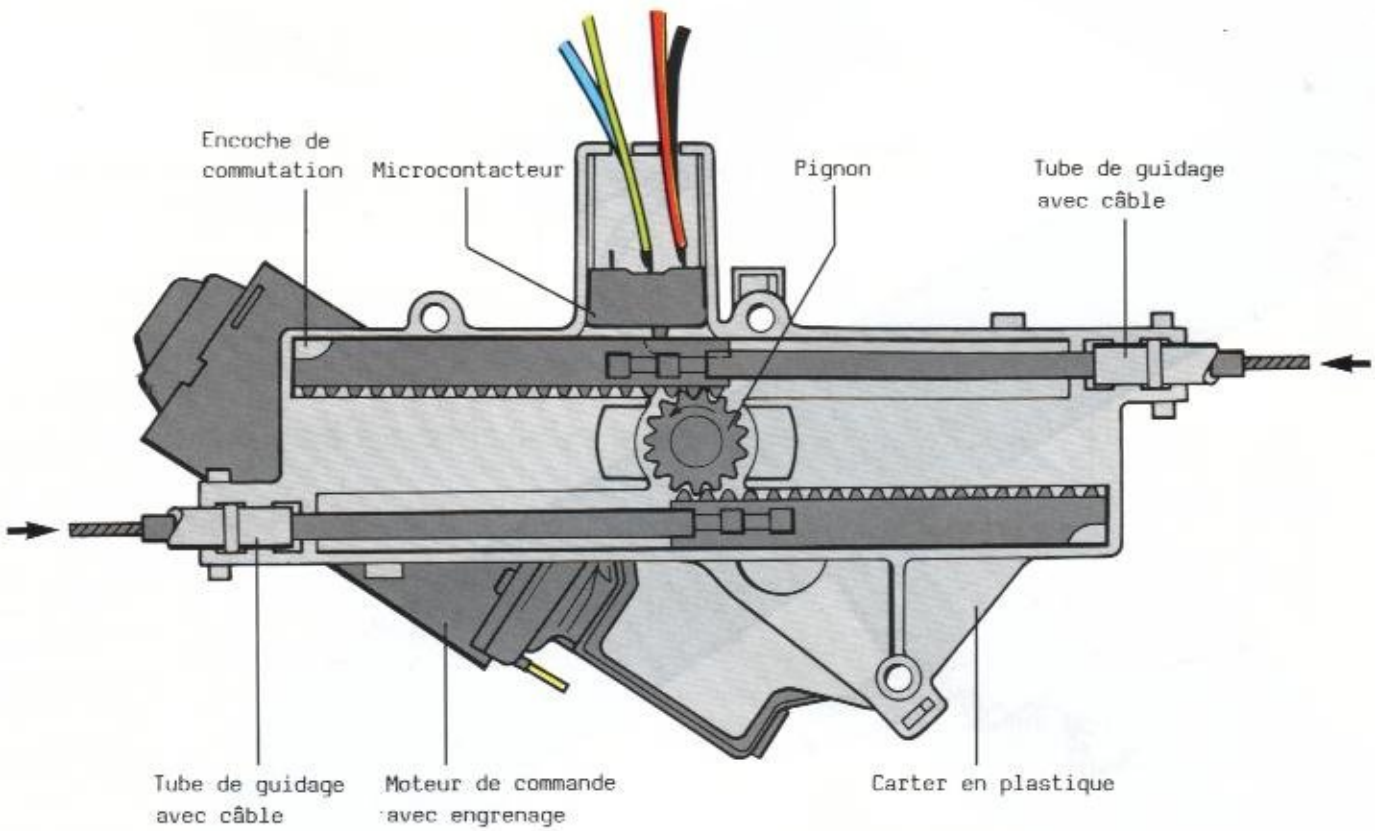

Le moteur de commande entraîne le pignon par le biais d'un engrenage, ce qui provoque le déplacement en sens opposé des crémaillères, qui, suivant le sens de rotation du moteur, sortent ou rentrent. Les tubes de guidage sont clipsés dans le carter en plastique et les câbles accrochés aux crémaillères. Les deux microcontacteurs sont placés l'un au-dessus de l'autre. Un thermocontacteur, installé dans le moteur de commande, met ce dernier hors circuit en cas de surchauffe.

Simpo PDF Merge and Split Unregistered Version - http://www.simpopdf.com
Club Génération Corrado
http://www.cgcfrance.com

Becquet arrière sorti

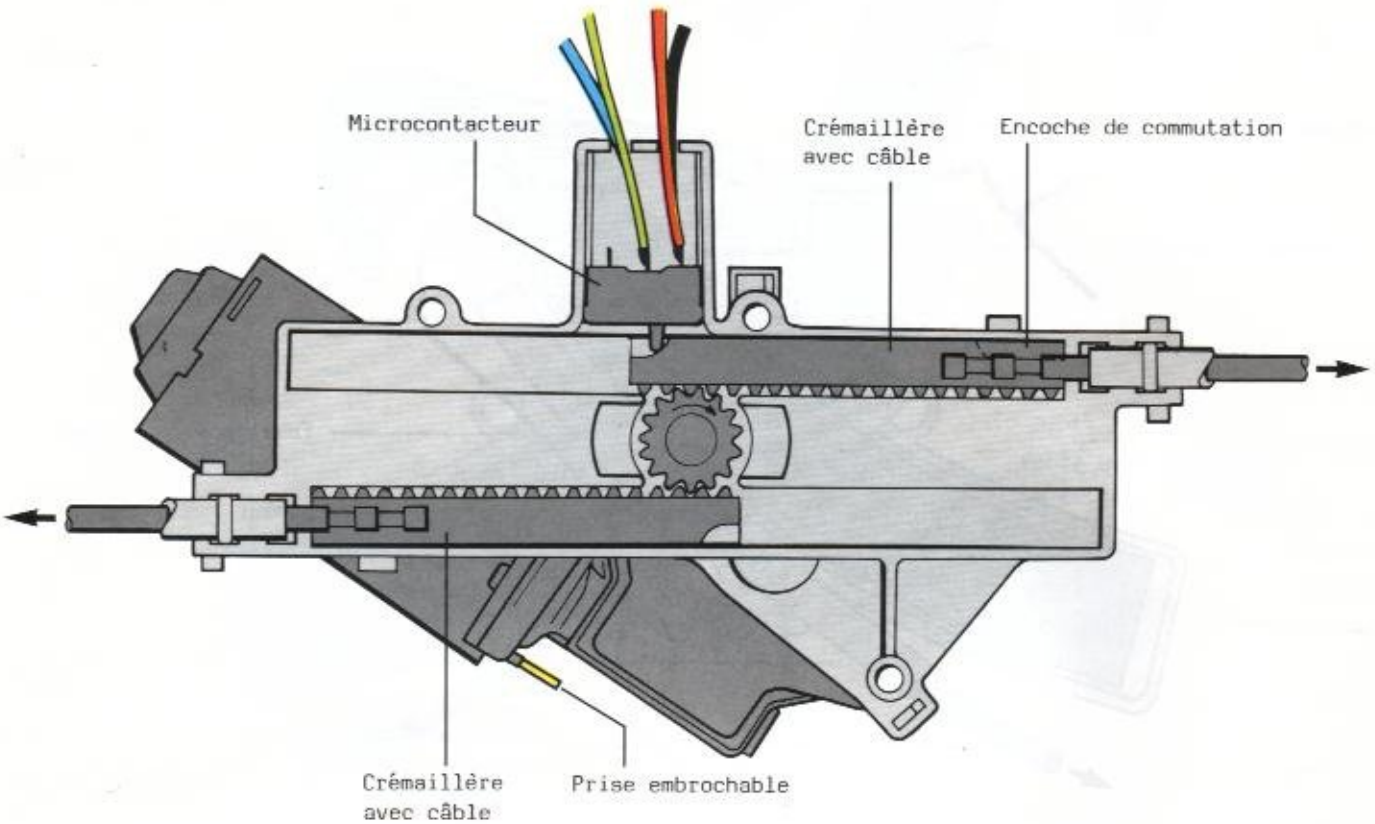

Le fonctionnement est le suivant:

Les crémaillères sortent ou rentrent suivant le sens de rotation du pignon, ce qui entraîne les câbles et provoque également la sortie ou la rentrée des supports mobiles. En position finale, le microcontacteur concerné met le moteur de commande hors circuit, ce qui assure que soit atteinte avec précision la position finale du becquet.

Supports mobiles

Simpo PDF Merge and Split Unregistered Version - http://www.simpopdf.com

Club Génération Corrado
http://www.cgcfrance.com

Les supports mobiles assurent la sortie et la rentrée du becquet arrière.

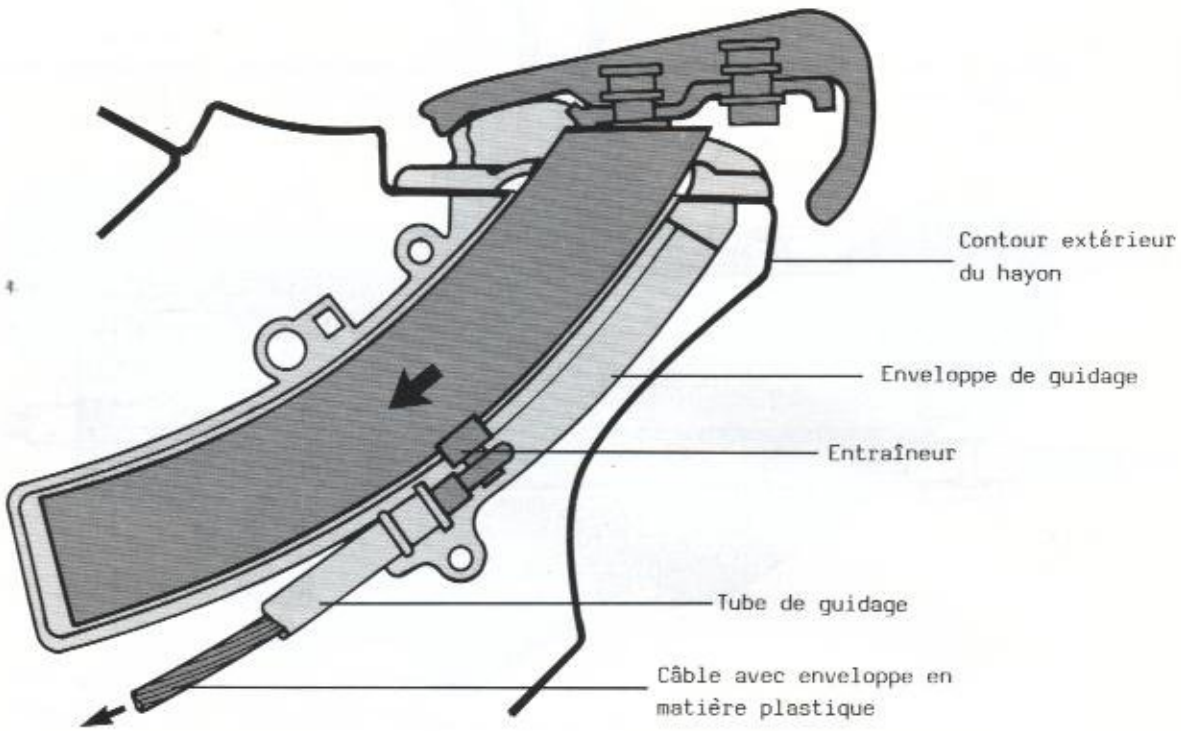

Les enveloppes de guidage des supports mobiles sont vissées sur le contour extérieur du hayon arrière par les vis de fixation des plaques d'étanchéité.
Les câbles enrobés de matière plastique sont guidés respectivement dans un tube et, dans le prolongement, à l'intérieur des enveloppes de guidage.
Chaque extrémité de câble est accrochée à l'entraîneur du support mobile par un oeillet.

Simpo PDF Merge and Split Unregistered Version - http://www.simpopdf.com
Club Génération Corrado
http://www.cgcfrance.com

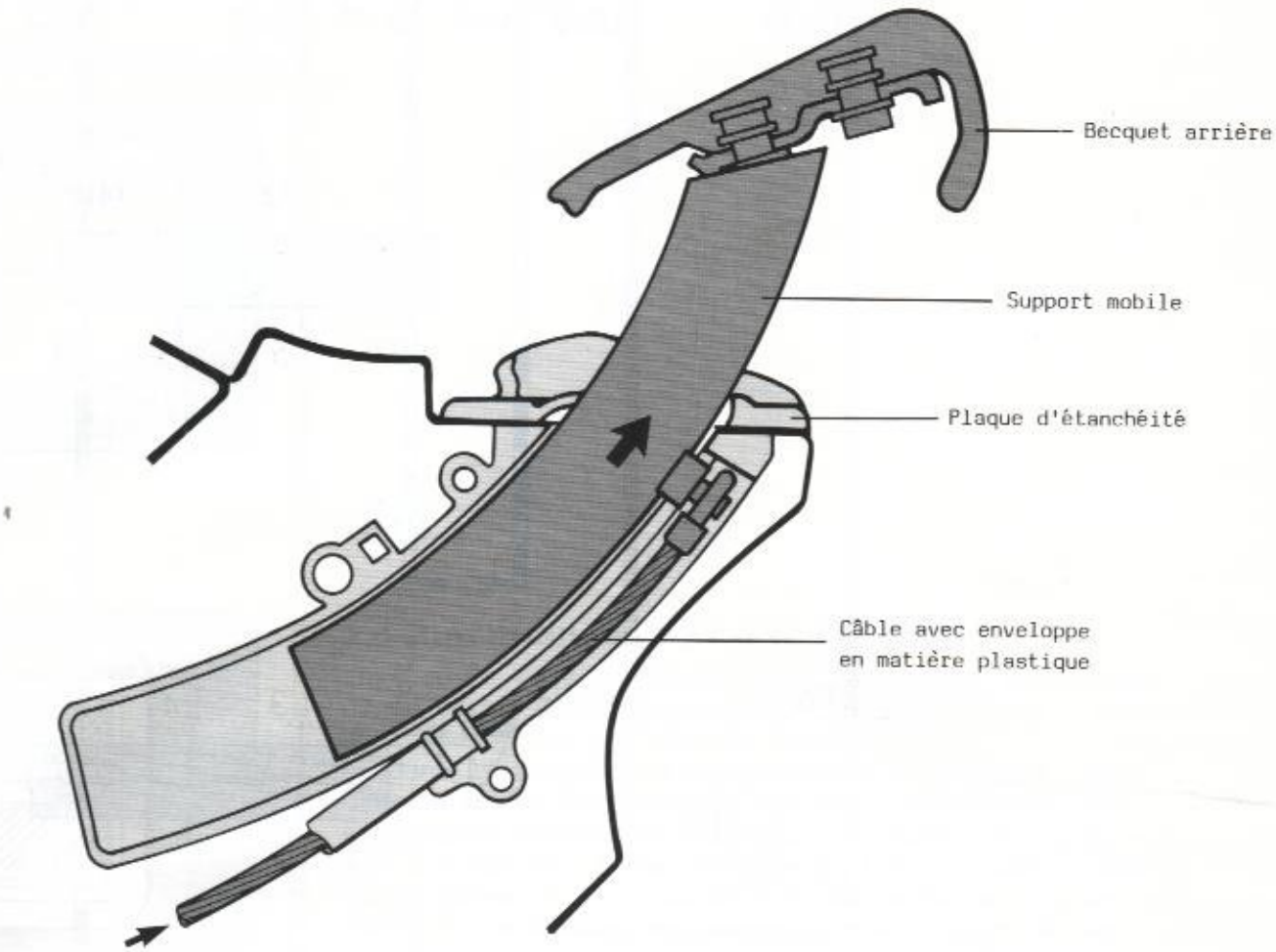

Le fonctionnement est le suivant:

Lorsque les crémaillères sortent, les câbles poussent les supports mobiles vers l'extérieur jusqu'au point de contact des microcontacteurs.
Le becquet arrière est alors relevé.
Lorsque les crémaillères rentrent, les câbles ramènent les supports mobiles en position repos jusqu'au point de contact des microcontacteurs.
Le becquet arrière est alors rentré.

Schéma de parcours du courant

Simpo PDF Merge and Split Unregistered Version - http://www.simpopdf.com

Club Génération Corrado
http://www.cgcfrance.com

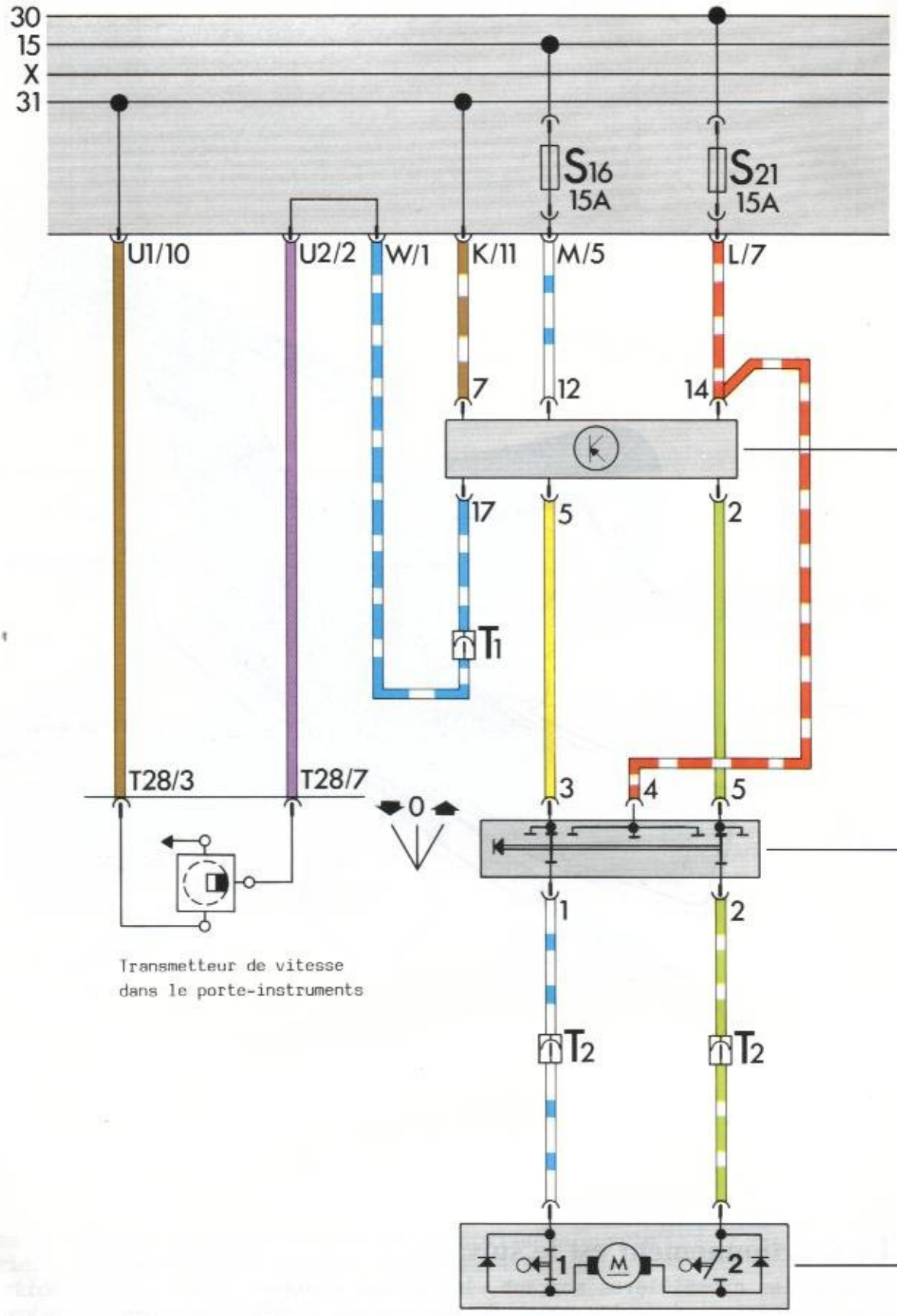

Transmetteur de vitesse
dans le porte-instruments

Simpo PDF Merge and Split Unregistered Version - http://www.simpopdf.com

Appareil de commande

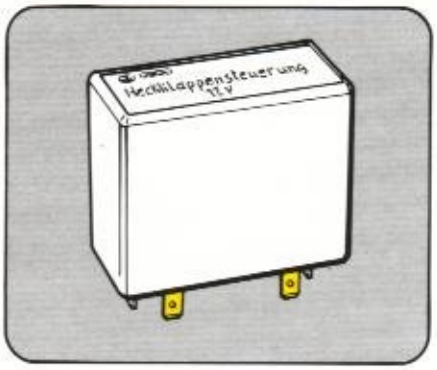

Touche

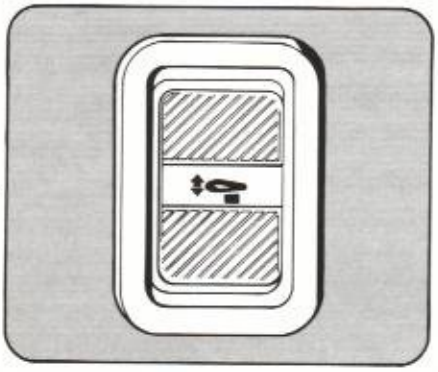

Unité de commande

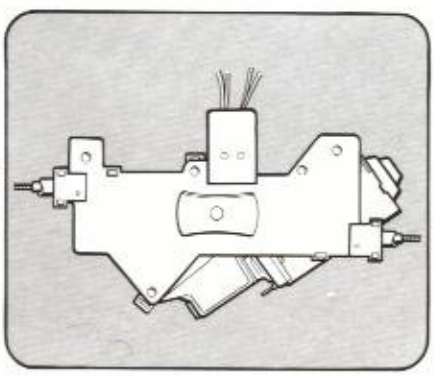

Le fonctionnement est le suivant:

Lors de la mise en circuit de l'allumage, la tension de la borne 15 est appliquée à la borne 12 de l'appareil de commande qui est mis en marche.
Pendant le trajet, le transmetteur de vitesse placé dans le porte-instruments transmet constamment des signaux de tension à l'appareil de commande. Celui-ci les analyse et, à une vitesse de 120 + 3 km/h, commute de la borne 14 à la borne 5 et de la borne 7 à la borne 2. Le moteur de commande reçoit ainsi de la tension du microcontacteur 1 et il est relié à la masse par la diode. Le moteur se met en marche, le microcontacteur 2 se ferme et assure la liaison à la masse jusqu'à ce que le microcontacteur 1 s'ouvre et mette hors circuit le moteur.
A une vitesse de 20 + 3 km/h, l'appareil de commande commute de la borne 14 à la borne 2 ainsi que de la borne 7 à la borne 5. Le moteur reçoit ainsi de la tension du microcontacteur 2 et tourne dans le sens opposé.

Attention:

Le becquet arrière peut être sorti et rentré manuellement par actionnement de la touche. Après un temps de sécurité de 12 + 2 sec, l'appareil de commande met hors circuit le processus de sortie et de rentrée du becquet même lorsque la position finale n'a pas été atteinte.

Simpo PDF Merge and Split Unregistered Version - http://www.simpopdf.com

Destiné aux seuls services de l'Organisation V.A.G.
© VOLKSWAGEN AG, Wolfsburg.
Sous réserve de tous droits et modifications techniques.
800.2809.19.40 Définition technique: juillet 1987

Club Génération Corrado
http://www.cgcfrance.com

Simpo PDF Merge and Split Unregistered Version - http://www.simpopdf.com

Manuel de Réparation
Corrado 1989 ▶

Brochure Boîte mécanique 5 vitesses 02A

Edition 10.92

CLUB GENERATION
CORRADO
ASSOCIATION LOI 1901
WWW.CGCFRANCE.COM

SimpoPDF Merge and Split Unregistered Version - http://www.simpopdf.com

Tableau des groupes du Manuel de Réparation

Corrado 1989 ▶

Brochure Boîte mécanique 5 vitesses 02A Edition 10.92

En rangeant une Information Technique, veuillez inscrire le numéro d'Information en face du groupe de réparation correspondant. Lorsque vous utiliserez le Manuel de Réparation, vous pourrez ainsi voir d'un seul coup d'œil s'il a été publié des Informations Techniques pour le groupe de réparation considéré.

Groupe de réparation	Informations Techniques
00 Caractéristiques techniques	
30 Embrayage	
34 Commande, carter de boîte	
35 Pignons, arbres	1
39 Transmission, différentiel	

CLUB GENERATION
CORRADO
ASSOCIATION LOI 1901
WWW.CGCFRANCE.COM

La documentation technique doit absolument être mise à la disposition des contremaîtres et des mécaniciens, car de son respect scrupuleux et constant dépendent la sécurité routière et la fiabilité des véhicules. Indépendamment de cela, les règles générales de sécurité s'appliquant à la remise en état des véhicules automobiles doivent bien entendu être observées.

Le Manuel de Réparation est destiné aux seuls services de l'Organisation Volkswagen et Audi; sa transmission à des tiers est interdite.

© 1992 Volkswagen AG

Imprimé en Allemagne
002.5093.29.40

SimpoPDF Merge and Split Unregistered Version - http://www.simpopdf.com

Service.

Information Technique du Manuel de Réparation

Corrado 1989 ▶

Brochure Boîte mécanique 02A à 5 vitesses Edition 10.92

Marquer dans le tableau des groupes de réparation

Groupe de réparation 34 **Information N°** **4**

Concerne: tous les véhicules

Sujet

A partir d'avril 93, l'appui de boîte de vitesses entre la boîte de vitesses et la console/berceau gauche a été supprimé (suppression progressive).

CLUB GENERATION CORRADO
ASSOCIATION LOI 1901
WWW.CGCFRANCE.COM

Sommaire	Information Technique page	Brochure à partir de la page
Boîte de vitesses: dépose et repose (véhicules avec moteur 4 cylindres)	1	34-26
Boîte de vitesses: dépose et repose (véhicules avec moteur à injection 6 cylindres)	1	34-37

Imprimé en Allemagne 000.5093.04.40 **Edition Information:** 06.93

Simpo PDF Merge and Split Unregistered Version - http://www.simpopdf.com

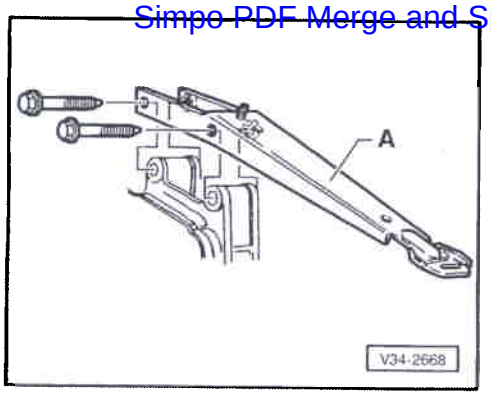

Boîte de vitesses: dépose et repose

◄ **L'appui de boîte de vitesses -A- a été supprimé à partir d'avril 93 (suppression progressive)**

Nota:

Sur les véhicules équipés d'un appui de boîte de vitesses, celui-ci doit également être reposé en cas de réparation.

CLUB GENERATION
CORRADO
ASSOCIATION LOI 1901
WWW.CGCFRANCE.COM

SimpoPDF Merge and Split Unregistered Version - http://www.simpopdf.com

Service.

Information Technique du Manuel de Réparation

Corrado 1989 ▶

Brochure BV mécanique 5 vitesses 02A Edition 10.92

Marquer dans le tableau des groupes de réparation

Groupe de réparation 34 **Information N°** **3**

Concerne: tous

Sujet

Le guidage du levier des vitesses et la rondelle d'amortissement ont été modifiés à partir d'avril 93.

La rondelle d'amortissement a été équipée d'un cône des deux côtés. Pour cette raison, le guidage du levier des vitesses a du être adapté.

Sommaire	Information Technique page	Brochure à partir de la page
Commande des vitesses: remise en état	-	-
- Levier des vitesses: dépose et repose	1	34-18

CLUB GENERATION
CORRADO
ASSOCIATION LOI 1901
WWW.CGCFRANCE.COM

Imprimé en Allemagne 000.5093.03.40 **Edition Information:** 05.93

Simpo PDF Merge and Split Unregistered Version - http://www.simpopdf.com

Levier des vitesses: dépose et repose

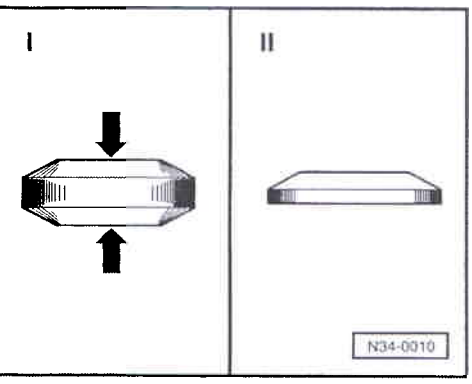

Guidage du levier des vitesses et rondelle d'amortissement: modification à partir d'avril 93

◄ Rondelle d'amortissement

nouveau:
Equipée d'un cône des deux côtés (flèches) (I)

Pour cette raison elle est plus épaisse que l'ancien composant.

ancien:
Equipée d'un cône d'un seul côté (II)

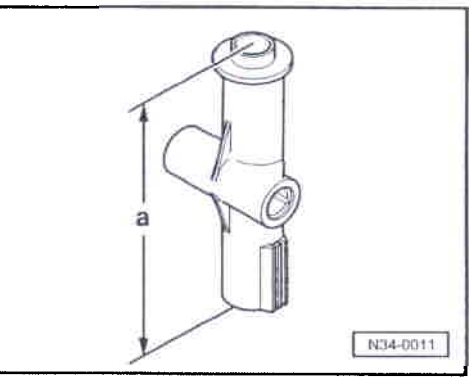

◄ Le guidage du levier des vitesses a été raccourci à cause de la nouvelle rondelle d'amortissement.

	Cote a mm
nouveau	94,0
ancien	96,5

Nota:

Le nouveau guidage du levier des vitesses et la nouvelle rondelle d'amortissement peuvent être posés ensemble sur tous les anciens véhicules.

CLUB GENERATION
CORRADO
ASSOCIATION LOI 1901
WWW.CGCFRANCE.COM

Simpo PDF Merge and Split Unregistered Version - http://www.simpopdf.com

Information Technique du Manuel de Réparation

Corrado 1989 ▶

Brochure Boîte mécanique 02A 5 vitesses Edition 10.92

Marquer dans le tableau des groupes de réparation

Groupe de réparation 34 **Information N°** **2**

Concerne: tous

Sujet

Modifications au niveau du levier des vitesses

A partir de janvier 93:
Rondelle d'arrêt pour ressort de pression / levier des vitesses avec tenons d'arrêt.
Les rondelles d'arrêt pour l'équerre de sélection et pour le guidage du levier des vitesses / du boîtier sélecteur ont été unifiées.

Sommaire	Information Technique page	Brochure à partir de la page
Commande des vitesses: remise en état	-	-
- Levier des vitesses: dépose et repose	34	18

CLUB GENERATION
CORRADO
ASSOCIATION LOI 1901
WWW.CGCFRANCE.COM

Simpo PDF Merge and Split Unregistered Version - http://www.simpopdf.com

Levier des vitesses: dépose et repose

Rondelle d'arrêt pour ressort de pression / levier des vitesses: modification

A partir de janvier 93

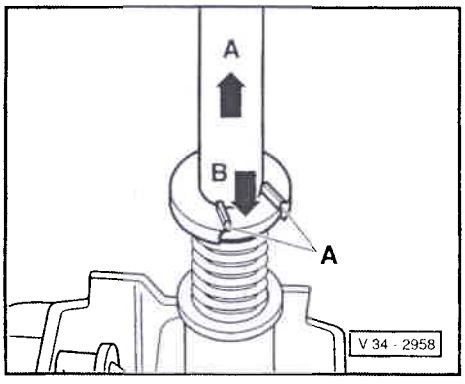

◄ nouveau:
avec tenons d'arrêt -A-

ancien:
sans tenons d'arrêt

– Pour déposer et reposer la nouvelle rondelle d'arrêt, tirer le levier des vitesses dans le sens de la flèche -A- et en même temps enfoncer jusqu'en butée la douille d'écartement avec un tournevis dans le sens de la flèche -B-.

Nota:

♦ *Veiller à ne pas enfoncer de biais la douille d'écartement. La fente de logement pour la rondelle d'arrêt dans le levier des vitesses doit être bien accessible.*

♦ *Lors de la dépose de la rondelle d'arrêt, détendre le ressort de pression avec précaution.*

CLUB GENERATION
CORRADO
ASSOCIATION LOI 1901
WWW.CGCFRANCE.COM

Rondelle d'arrêt pour équerre de sélection et guidage du levier des vitesses / boîtier sélecteur: modification

A partir de janvier 93

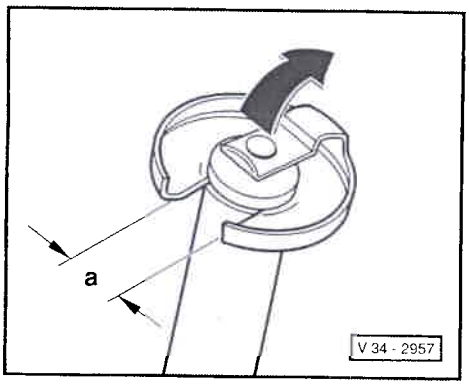

◄ nouveau:
avec agrafe d'arrêt pour les tenons de logement modifiés ⇒ page 3

ancien:
sans agrafe d'arrêt

Nota:

Pour la dépose, soulever l'agrafe dans le sens de la flèche.

En plus pour le guidage du levier des vitesses / le boîtier sélecteur

Cote -a-

nouveau:
6,0 mm
(maintenant unifié d'après la rondelle d'arrêt pour équerre de sélection)

ancien
8,0 mm

Simpo PDF Merge and Split Unregistered Version - http://www.simpopdf.com

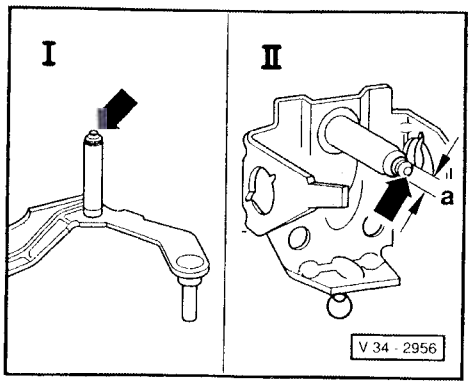

Logement pour la nouvelle rondelle d'arrêt sur l'équerre de sélection -I- et le boîtier sélecteur -II-: unification

◄

nouveau:
avec tenon (flèche) pour bloquer la rondelle d'arrêt modifiée ⇒ page 2

ancien:
sans tenon

En plus sur le boîtier sélecteur -II-

Cote -a-

nouveau:
8,0 mm
(logement étagé)

ancien:
10,0 mm
(logement non étagé)

CLUB GENERATION
CORRADO
ASSOCIATION LOI 1901
WWW.CGCFRANCE.COM

Simpo PDF Merge and Split Unregistered Version - http://www.simpopdf.com

Service.

Information Technique du Manuel de Réparation

Corrado 1989 ▶

Brochure **Boîte mécanique 02A à 5 vitesses** **Edition 10.92**

Marquer dans le tableau des groupes de réparation
Groupe de réparation 35 **Information N° 1**

Concerne: tous les véhicules

Sujet

Baladeur de 1re/2e vitesse, bagues de synchronisation de 1re vitesse et de 2e vitesse modifiés

Les évidements où se logent les verrous ont été modifiés sur les composants ci-dessus à partir de la date de fabrication des boîtes 31 08 2.

CLUB GENERATION CORRADO
ASSOCIATION LOI 1901
WWW.CGCFRANCE.COM

Sommaire	Information Technique page	Brochure à partir de la page
Arbre de sortie (pignon d'attaque): désassemblage et assemblage	1	35-21

Imprimé en Allemagne 000.5093.01.40 **Edition Information:** 02.93

Simpo PDF Merge and Split Unregistered Version - http://www.simpopdf.com

Arbre de sortie (pignon d'attaque), désassemblage et assemblage

Baladeur de 1re/2e vitesse, bagues de synchronisation de 1re vitesse et de 2e vitesse modifiés au niveau des évidements de verrous

A compter de la date de fabrication des boîtes 31 08 2

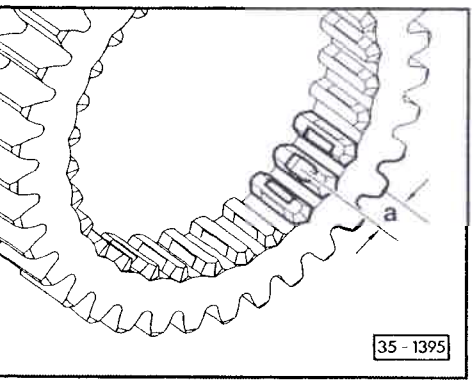

◄ Baladeur 1re/2e vitesse

	Cote "a" en mm
Nouveau	16,1
Ancien	16,6

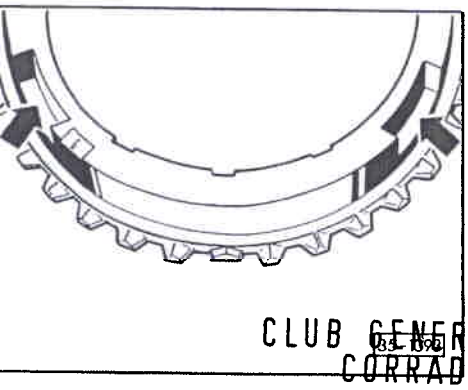

◄ Bagues de synchronisation de 1re et de 2e vitesses

Les évidements (flèches) où se logent les verrous sont plus petits

CLUB GENERATION CORRADO
ASSOCIATION LOI 1901
WWW.CGCFRANCE.COM

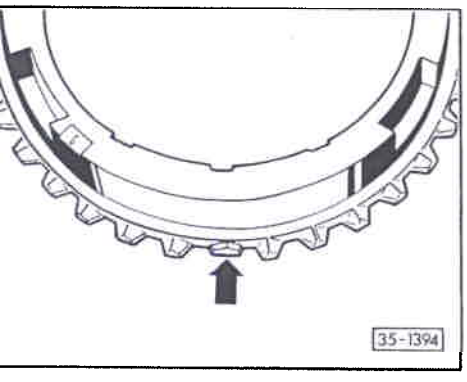

◄ Repérage des bagues de synchronisation de 1re et 2e vitesses

♦ Bague de synchronisation de 1re vitesse

Nouveau	3x1/2 dent (flèche) aplatie
Ancien	3x1 dent manquante

♦ Bague de synchronisation de 2e vitesse

Nouveau	3x1/2 dent (flèche) ou 2x1/2 dent aplatie
Ancien	Aucune dent manquante ou 2x1 dent manquante

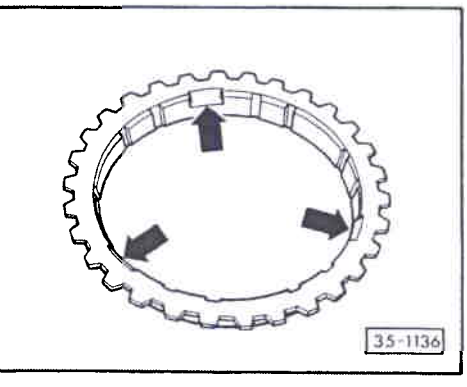

Seule la bague de synchronisation "2x1/2 dent aplatie" est offerte comme pièce de rechange pour la 2e vitesse.

Différenciation des bagues de synchronisation de 1re et 2e vitesses

♦ Bague de synchronisation de 1re – absence d'évidements.

◄ ♦ Bague de synchronisation de 2e – trois évidements (flèches), comme jusqu'à présent.

Nota:

Poser seulement ensemble les nouveaux baladeurs et les nouvelles bagues de synchronisation dans les anciennes boîtes.

Simpo PDF Merge and Split Unregistered Version - http://www.simpopdf.com

00	Caractéristiques techniques	Page
	Boîte de vitesses : repérage	**00-1**
	- Lettres-repères, appariement des ensembles, démultiplications, capacités	00-3
	Tableau de la transmission	**00-13**
	Calcul du rapport de démultiplication "i"	**00-15**
	Directives générales de réparation	**00-16**

30	Embrayage	Page
	Commande d'embrayage: remise en état	**30-1**
	- Pédalier: vue d'ensemble du montage	30-2
	- Ressort d'assistance de point mort: dépose et repose - véhicules construits jusqu'à août 92 -	30-6
	- Modifications sur le pédalier - véhicules à partir d'août 92	30-7
	- Ressort d'assitance de point mort: dépose et repose - véhicules à partir d'août 92	30-9
	- Système hydraulique: vue d'ensemble du montage	30-11
	- Système d'embrayage: purge	30-15
	Butée de débrayage: remise en état	**30-17**
	Embrayage: remise en état	**30-20**

CLUB GENERATION CORRADO ASSOCIATION 1901 WWW.CGCFRANCE.COM

34	Commande, carter de boîte	Page
	Commande des vitesses: remise en état	**34-1**
	- Position de montage de la commande des vitesses	34-1
	- Câbles de commande: dépose et repose	34-5
	- Palier modifié pour câble de commande des vitesses et câble sélecteur, masse antivibratoire pour commande des vitesses	34-13
	- Boîtier de commande des vitesses: dépose et repose	34-16
	- Levier de commande des vitesses: dépose et repose	34-18
	- Commande des vitesses: réglage	34-22
	Boîte de vitesses: dépose et repose	**34-26**
	- Dépose et repose de la boîte de vitesses sur les véhicules avec moteur à 4 cylindres	34-26
	- Dépose et repose de la boîte de vitesses sur les véhicules avec moteur à injection à 6 cylindres	34-37
	Boîte de vitesses: désassemblage et assemblage	**34-50**
	- Couvercle de carter de BV et 5ème vitesse: démontage et remontage	34-51
	- Carter de BV et commande des vitesses: démontage et remontage	34-56
	- Arbre primaire, arbre de sortie (couple conique), différentiel et fourchettes: dépose et repose	34-59
	- Ordre de montage	34-62
	Carters de BV et d'embrayage: remise en état	**34-82**
	Commande de vitesses côté BV: désassemblage et assemblage	**34-91**
	- Commande de vitesses pour BV avec palier du câble de sélection à côté du câble de commande	34-92
	- Commande de vitesses pour palier de câble sélecteur au-dessus du câble de commande de vitesses	34-104
	Fourchettes de commande: désassemblage et assemblage	**34-114**

Simpo PDF Merge and Split Unregistered Version - http://www.simpopdf.com

35 Pignons, arbres	Page
Arbre primaire: désassemblage et assemblage	**35-1**
Arbre primaire: réglage	**35-15**
- Tableau des rondelles d'ajustage	35-17
- Mesure de contrôle: procédure	35-20
Arbre de sortie: désassemblage et assemblage	**35-21**
Arbre de sortie: réglage	**35-50**
Arbre de marche AR : désassemblage et assemblage	**35-54**

39 Transmission, différentiel	Page
Bagues-joints d'arbres à bride : dépose et repose	**39-1**
Différentiel : désassemblage et assemblage	**39-4**
Tableau de réglage	**39-16**
Différentiel : réglage	**39-17**

CLUB GENERATION CORRADO
ASSOCIATION LOI 1901
WWW.CGCFRANCE.COM

Simpo PDF Merge and Split Unregistered Version - http://www.simpopdf.com

Boîte de vitesses : repérage

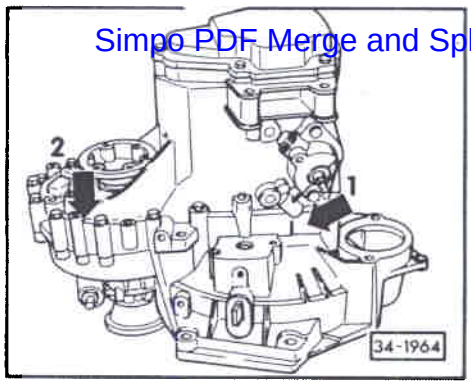

La boîte mécanique 02A est montée en version 5 vitesses sur la Corrado, conjointement avec le moteur à 4 cylindres et le moteur à injection à 6 cylindres.

Appariement ⇒ page 00-3.

◄ **Position sur la boîte de vitesses**

Lettres-repères et date de construction (flèche 1)
BV mécanique 02A (flèche 2)

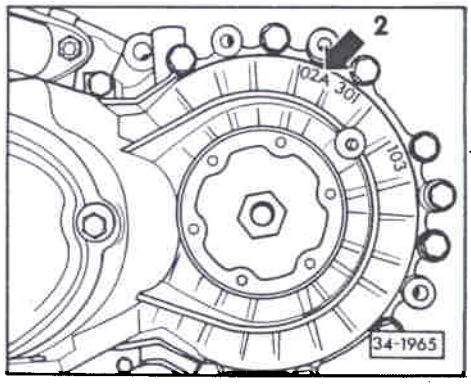

◄ **BV mécanique 02A (flèche 2)**

CLUB GENERATION
CORRADO
ASSOCIATION LOI 1901
WWW.CGCFRANCE.COM

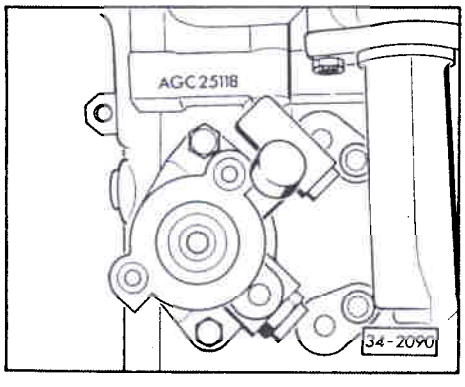

◄ **Lettres-repères et date de construction de la boîte de vitesses**

Ex.:	AGC	25	11	8
	Lettres-repères	Jour	Mois	Année de fabrication (1988)

Les autres indications sont des données relatives à la fabrication.

Nota:

Les lettres-repères de la boîte de vitesses figurent également sur les supports de données du véhicule.

Simpo PDF Merge and Split Unregistered Version - http://www.simpopdf.com

Lettres-repères, appariement des ensembles, démultiplications, capacités

BV mécanique		5 vitesses 02A		
Lettres-repères		**AGC**	**AGK** [1]	**ATA** [2]
Fabrication	de à	10.88 07.90	10.91 07.92	05.89 07.90
Appariement	Type	**Corrado**	**Corrado**	**Corrado**
	Moteur	1,8 l -100 kW	2,9 l -140 kW moteur à inj. 6 cyl.	1,8 l – 118 kW
Démultiplication: $Z_2 : Z_1$	Transmission	71 : 18 = 3,944	61 : 18 = 3,389	70 : 19 = 3,684
	1e vitesse	34 : 9 = 3,778	34 : 9 = 3,778	34 : 9 = 3,778
	2e vitesse	40 : 19 = 2,105	36 : 17 = 2,118	40 : 19 = 2,105
	3e vitesse	39 : 29 = 1,345	35 : 24 = 1,458	39 : 29 = 1,345
	4e vitesse	34 : 35 = 0,971	30 : 29 = 1,034	34 : 35 = 0,971
	5e vitesse	35 : 44 = 0,795	31 : 37 = 0,838	35 : 44 = 0,795
	6e vitesse	–	–	–
	Marche AR	19 : 9 x 36 : 20 = 3,800 [3]	18 : 9 x 36 : 20 = 3,600	19 : 9 x 36 : 20 = 3,800 [3]
	Tachymètre	13 : 22 = 0,591	13 : 22 = 0,591	13 : 22 = 0,591

CLUB GENERATION CORRADO
ASSOCIATION LOI 1901
WWW.CGCFRANCE.COM

Lettres-repères	**AGC**	**AGK**	**ATA**
Capacité	2,0 Litres		
Spécification	Huile de boîte G50 SAE 75W90 (huile de synthèse)	**Huile de boîte G51** SAE 75W90 (huile de synthèse) [4]	Huile de boîte G50 SAE 75W90 (huile de synthèse)
Commande d'embrayage	hydraulique	hydraulique	hydraulique
∅ Disque d'embrayage	228 mm	228 mm	228 mm
∅ Flasque d'arbre de pont	100 mm	100 mm	100 mm
Démultiplication "i" au rapport maxi	3,135	2,840	2,928

[1] Le palier de câble de sélection est au-dessus du câble de commande ⇒ page 34-13

[2] USA, Canada, Japon

[3] Sur toutes les boîtes avec un pignon de marche AR à 19 dents , il est également possible de monter un pignon de marche AR à 18 dents. La démultiplication "i" de marche AR est alors de 3,600.

[4] Attention!
Ne pas mélanger l'huile de boîte G 51 avec d'autres huiles.
Sinon, la boîte pourrait subir des dommages à vitesses élevées.

Simpo PDF Merge and Split Unregistered Version - http://www.simpopdf.com

BV mécanique		5 vitesses 02A		
Lettres-repères		ATB	AYK	AYL [1]
Fabrication	de	10.88	08.90	08.90
	à	07.90	09.91	01.91
Appariement	Type	Corrado	Corrado	Corrado
	Moteur	1,8 l – 118 kW	1,8 l – 100 kW 2,0 l – 100 kW	1,8 l – 118 kW
Démultiplication: $Z_2 : Z_1$	Transmission	69 : 20 = 3,450	70 : 19 = 3,684	70 : 19 = 3,684
	1e vitesse	34 : 9 = 3,778	34 : 9 = 3,778	34 : 9 = 3,778
	2e vitesse	40 : 19 = 2,105	36 : 17 = 2,118	36 : 17 = 2,118
	3e vitesse	39 : 29 = 1,345	40 : 28 = 1,429	40 : 28 = 1,429
	4e vitesse	34 : 35 = 0,971	35 : 34 = 1,029	35 : 34 = 1,029
	5e vitesse	35 : 44 = 0,795	36 : 43 = 0,837	36 : 43 = 0,837
	6e vitesse	–	–	–
	Marche AR	19 : 9 x 36 : 20 = 3,800 [2]	19 : 9 x 36 : 20 = 3,800 [2]	19 : 9 x 36 : 20 = 3,800 [2]
	Tachymètre	13 : 22 = 0,591	13 : 22 = 0,591	13 : 22 = 0,591

CLUB GENERATION CORRADO
ASSOCIATION LOI 1901
WWW.CGCFRANCE.COM

Lettres-repères	ATB	AYK	AYL
Capacité	2,0 Litres		
Spécification	Huile de boîte G50 SAE 75W90 (huile de synthèse)		
Commande d'embrayage	hydraulique	hydraulique	hydraulique
∅ Disque d'embrayage	228 mm	228 mm	228 mm
∅ Flasque d'arbre de pont	100 mm	100 mm	100 mm
Démultiplication "i" au rapport maxi	2,743	3,084	3,084

[1] USA, Canada, Japon

[2] Sur toutes les boîtes avec un pignon de marche AR à 19 dents, il est également possible de monter un pignon de marche AR à 18 dents. La démultiplication "i" de marche AR est alors de 3,600.

Simpo PDF Merge and Split Unregistered Version - http://www.simpopdf.com

BV mécanique		5 vitesses 02A		
Lettres-repères		**AYN**	**CAW** [1]	**CBA**
Fabrication	de à	08.90 01.91	01.91	01.91 06.92
Appariement	Type	**Corrado**	**Corrado**	**Corrado**
	Moteur	1,8 l – 118 kW	1,8 l – 118 kW	1,8 l – 118 kW
Démultiplication: $Z_2 : Z_1$	Transmission	70 : 19 = 3,684	62 : 17 = 3,647	62 : 17 = 3,647
	1e vitesse	34 : 9 = 3,778	34 : 9 = 3,778	34 : 9 = 3,778
	2e vitesse	36 : 17 = 2,118	36 : 17 = 2,118	36 : 17 = 2,118
	3e vitesse	39 : 29 = 1,345	35 : 24 = 1,458	34 : 25 = 1,360
	4e vitesse	34 : 35 = 0,971	30 : 29 = 1,034	29 : 30 = 0,967
	5e vitesse	34 : 45 = 0,756	31 : 37 = 0,838	30 : 39 = 0,769
	6e vitesse	–	–	–
	Marche AR	19 : 9 x 36 : 20 = 3,800[2]	18 : 9 x 36 : 20 = 3,600	18 : 9 x 36 : 20 = 3,600
	Tachymètre	13 : 22 = 0,591	13 : 22 = 0,591	13 : 22 = 0,591

CLUB GENERATION CORRADO
ASSOCIATION LOI 1901
WWW.CGCFRANCE.COM

Lettres-repères	**AYN**	**CAW**	**CBA**
Capacité	2,0 Litres		
Spécification	Huile de boîte G50 SAE 75W90 (huile de synthèse)		
Commande d'embrayage	hydraulique	hydraulique	hydraulique
∅ Disque d'embrayage	228 mm	228 mm	228 mm
∅ Flasque d'arbre de pont	100 mm	100 mm	100 mm
Démultiplication "i" au rapport maxi	2,785	3,056	2,804

[1] Japon

[2] Sur toutes les boîtes avec un pignon de marche AR à 19 dents, il est également possible de monter un pignon de marche AR à 18 dents. La démultiplication "i" de marche AR est alors de 3,600.

Simpo PDF Merge and Split Unregistered Version - http://www.simpopdf.com

Boîte de vitesses		5 vitesses 02A		
Lettres-repères		CDM [1) 2)]	CES [1)]	CGP [1) 3)]
Fabrication	de	10.91	09.91	06.92
	à		07.92	
Appariement	Type	Corrado	Corrado	Corrado
	Moteur	2,8 l – 132 kW moteur à inj. 6 cyl.	2,0 l - 100 kW	1,8 l -118 kW
Démultiplication: $Z_2 : Z_1$	Transmission	62 : 17 = 3,647	70 : 19 = 3,684	62 : 17 = 3,647
	1e vitesse	33 : 10 = 3,300	34 : 9 = 3,778	34 : 9 = 3,778
	2e vitesse	35 : 18 = 1,944	36 : 17 = 2,118	36 : 17 = 2,118
	3e vitesse	34 : 26 = 1,308	40 : 28 = 1,429	34 : 25 = 1,360
	4e vitesse	30 : 29 = 1,034	35 : 34 = 1,029	29 : 30 = 0,967
	5e vitesse	31 : 37 = 0,838	36 : 43 = 0,837	30 : 39 = 0,769
	6e vitesse	–	–	–
	Marche AR	17 :10 x 36 : 20 = 3,060	18 : 9 x 36 : 20 = 3,800	18 : 9 x 36 : 20 = 3,600
	Tachymètre	13 : 22 = 0,591	13 : 22 = 0,591	13 : 22 = 0,591

CLUB GENERATION CORRADO
ASSOCIATION LOI 1901
WWW.CGCFRANCE.COM

Lettres-repères	CDM	CES	CGP
Capacité	2,0 Litres		
Spécification	Huile de boîte G50 SAE 75W90 (huile de synthèse)		
Commande d'embrayage	hydraulique	hydraulique	hydraulique
∅ Disque d'embrayage	228 mm	228 mm	228 mm
∅ Flasque d'arbre de pont	100 mm	100 mm	100 mm
Démultiplication "i" au rapport maxi	3,056	3,084	2,805

[1)] Le palier du câble de sélection se trouve au-dessus du câble de commande ⇒ page 34-13

[2)] USA, Canada

[3)] Japon

Simpo PDF Merge and Split Unregistered Version - http://www.simpopdf.com

BV mécanique		5 vitesses 02A		
Lettres-repères		**CGY** [1]	**CHN** [1]	
Fabrication	de à	06.92	08.92	
Appariement	Type	**Corrado**	**Corrado**	
	Moteur	2,0 l - 100 kW	2,9 l – 140 kW moteur à inj. 6 cyl.	
Démultiplication: $Z_2 : Z_1$	Transmission	70 : 19 = 3,684	61 : 18 = 3,389	
	1e vitesse	34 : 9 = 3,778	33 : 10 = 3,300	
	2e vitesse	36 : 17 = 2,118	35 : 18 = 1,944	
	3e vitesse	35 : 24 = 1,458	34 : 26 = 1,308	
	4e vitesse	35 : 34 = 1,029	30 : 29 = 1,034	
	5e vitesse	36 : 43 = 0,837	31 : 37 = 0,838	
	6e vitesse	–	–	–
	Marche AR	18 : 9 x 36 : 20 = 3,600	17 :10 x 36 : 20 = 3,060	
	Tachymètre	13 : 22 = 0,591	13 : 22 = 0,591	

CLUB GENERATION CORRADO
ASSOCIATION LOI 1901
WWW.CGCFRANCE.COM

Lettres-repères	**CGY**	**CHN**	
Capacité	2,0 Litres		
Spécification	Huile de boîte G50 SAE 75W90 (huile de synthèse)	**Huile de boîte G51** SAE 75W90 (huile de synthèse) [2]	
Commande d'embrayage	hydraulique	hydraulique	
∅ Disque d'embrayage	228 mm	228 mm	
∅ Flasque d'arbre de pont	100 mm	100 mm	
Démultiplication "i" au rapport maxi	3,084	2,840	

[1] Le palier du câble de sélection se trouve au-dessus du câble de commande ⇒ page 34-13

[2] Attention!
Ne pas mélanger l'huile de boîte G 51 avec d'autres huiles.
Sinon, la boîte pourrait subir des dommages à vitesses élevées.

Simpo PDF Merge and Split Unregistered Version - http://www.simpopdf.com

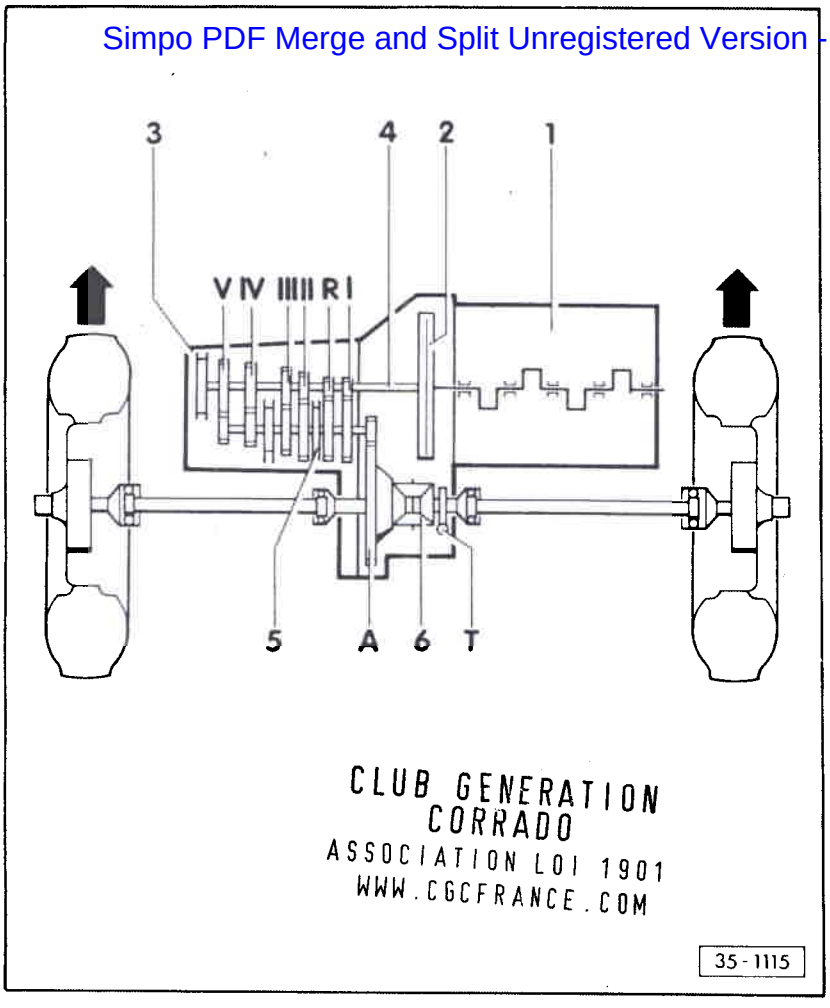

Tableau de la transmission

Désignation

1 - Moteur

2 - Embrayage

3 - Mécanisme de boîte

4 - Arbre primaire

5 - Arbre de sortie / Couple conique

6 - Différentiel

Flèches dans le sens de la marche

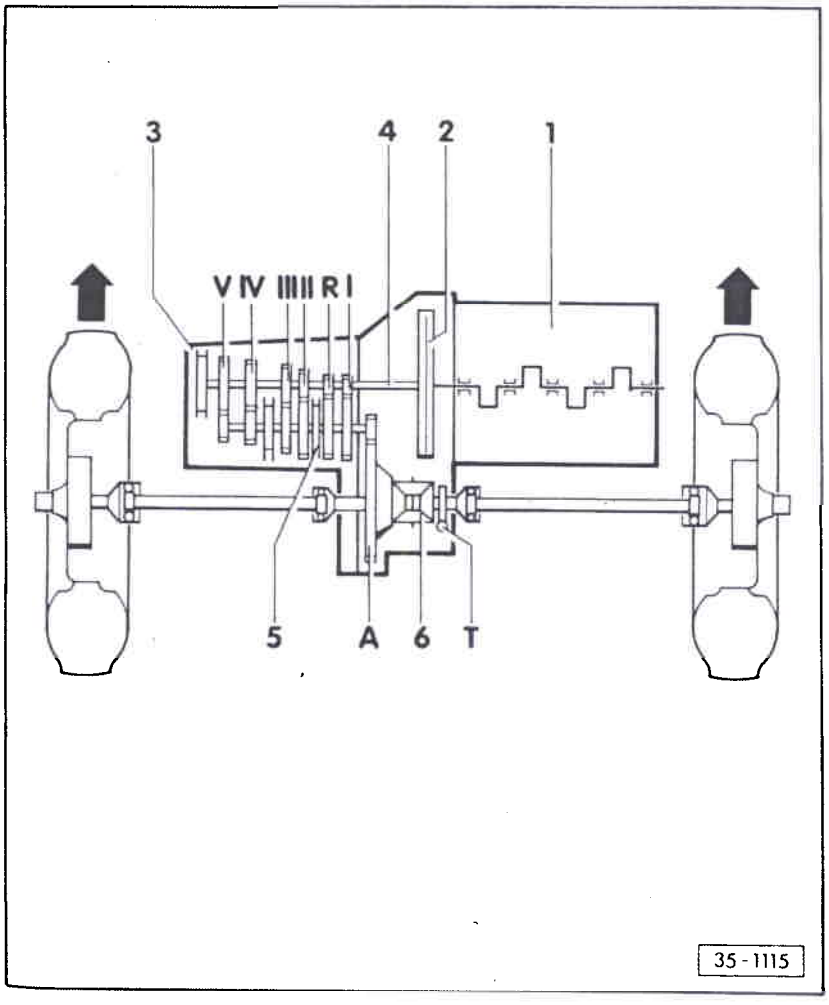

Démultiplication

I – 1e vitesse
II – 2e vitesse
III – 3e vitesse
IV – 4e vitesse
V – 5e vitesse
R – Marche AR
A – Transmission
T – Tachymètre

Flèches dans le sens de la marche

Simpo PDF Merge and Split Unregistered Version - http://www.simpopdf.com

Calcul du rapport de démultiplication "i"

Exemple:

	5e vitesse	Transmission
Pignon menant	$ZG_1 = 37$	$ZA_1 = 18$
Pignon mené	$ZG_2 = 31$	$ZA_2 = 61$

$i = Z_2 : Z_1$ [1)]

i_G = démultiplication vitesse = $ZG_2 : ZG_1 = 31 : 37 = 0{,}838$

i_A = démultiplication transmission = $ZA_2 : ZA_1 = 61 : 18 = 3{,}389$

"i_{totale}" = démultiplication totale
$= i_G \times i_A = 0{,}838 \times 3{,}389 = 2{,}480$

[1)] Z_1 = nombre de dents du pignon menant, Z_2 = nombre de dents du pignon mené

CLUB GENERATION
CORRADO
ASSOCIATION LOI 1901
WWW.CGCFRANCE.COM

Directives générales de réparation

Pour que la réparation d'une boîte de vitesses soit correcte et durable, il est primordial d'effectuer les travaux avec le plus grand soin et dans la plus grande propreté possibles, en utilisant des outils en parfait état. Les règles générales de sécurité s'appliquant à la remise en état des véhicules doivent bien entendu être observées.

Une série de remarques d'ordre général sur les différentes opérations de réparation – que l'on trouve d'ordinaire plusieurs fois en différents endroits du Manuel de Réparation – est présentée ici sous forme de récapitulation. Ces remarques s'appliquent au présent Manuel.

Boîte de vitesses

- Lors de la repose, veiller à ce que les douilles d'ajustage soient correctement positionnées entre le moteur et la BV.
- En cas de remplacement de la BV, la remplir d'huile de boîte jusqu'au rebord de l'ajutage de remplissage.
- Capacité et spécification ⇒ à partir de la page 00-3.

Remarques:

- *Si le remplissage d'huile est effectué avec la BV posée, procéder comme suit au contrôle du niveau d'huile:*
- *Remplir d'huile jusqu'au rebord inférieur de l'ajutage de remplissage et fermer ce dernier avec le bouchon fileté. Lancer le moteur, passer une vitesse et faire tourner la BV pendant env. 2 minutes. Arrêter le moteur et faire de nouveau l'appoint d'huile de boîte jusqu'au rebord inférieur de l'ajutage de remplissage.*

Simpo PDF Merge and Split Unregistered Version - http://www.simpopdf.com

♦ *Pour des raisons techniques, la boîte de vitesses des véhicules équipés d'un moteur de 140 kW ne doit être remplie qu'avec de l'huile de boîte "G 51" SAE 75W 90 (huile de synthèse) – n° PR G 000 510 0A1. Il n'est pas autorisé d'utiliser d'autres huiles de boîtes.*

Attention!

Ne mélanger en aucun cas l'huile de boîte G 000 510 0A1 avec d'autres huiles de boîtes. En cas d'erreur de remplisssage, il faut vidanger toute l'huile de boîte et la remplacer par l'huile indiquée ci-dessus.

Si l'huile est mélangée à d'autres huiles, la boîte subira des dommages en raison de la moindre résistance thermique de l'huile à hautes vitesses.

♦ *L'huile de boîte G 000 510 0A1 est proposée en bidons de 1/2 l.*

CLUB GENERATION
CORRADO
ASSOCIATION LOI 1901
WWW.CGCFRANCE.COM

Joints, bagues-joints

♦ Bien nettoyer les surfaces de contact et appliquer du produit d'étanchéité AMV 188 200 03.

♦ Appliquer le produit d'étanchéité en couche uniforme et pas trop épaisse.

♦ Remplacer les joints toriques.

♦ Bagues-joints d'arbres radiales.

Avant la repose:

Graisser légèrement le diamètre extérieur, remplir de graisse l'espace entre les lèvres d'étanchéité.

Après la repose:

Contrôler le niveau de l'huile de boîte; si nécessaire, faire l'appoint jusqu'au rebord inférieur de l'ajutage de remplissage; spécification ⇒ à partir de la page 00-3.

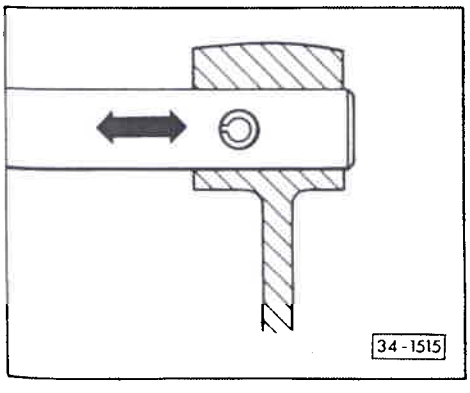

Arrêtoirs

♦ Remplacer les segments d'arrêt.

♦ Ne pas étirer les segments d'arrêt.

♦ Les segments d'arrêt doivent prendre appui au fond de la gorge.

◄ ♦ Remplacer les douilles de serrage.
Position de montage: fente longitudinalement à la force.

Simpo PDF Merge and Split Unregistered Version - http://www.simpopdf.com

- Desserrer et serrer en diagonale les vis ou écrous de fixation des couvercles et carters.
- Ne pas gauchir les pièces particulièrement sensibles, comme le plateau de pression de l'embrayage, et desserrer en plusieurs passes et en diagonale.
- Les couples de serrage sont indiqués pour des boulons et écrous non lubrifiés.
- Remplacer les boulons et écrous autobloquants.

Roulements

- Placer les roulements à aiguilles de manière à ce que la face portant une inscription (tôle plus épaisse) soit orientée vers le mandrin d'emmanchement.
- Mettre tous les roulements en place dans la boîte de vitesses en les lubrifiant avec de l'huile de boîte. Veiller à les huiler avec le plus grand soin pour effectuer la mesure du couple de friction.
- Toujours remplacer ensemble les roulements à rouleaux coniques d'un même arbre et n'utiliser dans la mesure du possible que des roulements de même marque.
- Avant leur pose, chauffer les bagues intérieures à 100°C environ.
- Ne pas intervertir les bagues intérieure et extérieure de roulements de même taille. Les roulements sont appariés.

CLUB GENERATION
CORRADO
ASSOCIATION LOI 1901
WWW.CGCFRANCE.COM

Rondelles d'ajustage

- Contrôler l'épaisseur des rondelles d'ajustage en plusieurs points à l'aide d'une vis micrométrique. Les tolérances des différentes rondelles permettent toujours d'obtenir exactement l'épaisseur nécessaire.
- S'assurer que les rondelles ne présentent ni bavures, ni détériorations.
- Ne monter que des rondelles d'ajustage en parfait état.

Bagues de synchronisation

- Ne pas les intervertir. En cas de réutilisation, réapparier les bagues de synchronisation au même pignon.
- Vérifier l'usure, les remplacer si nécessaire.
- Mettre en place avec de l'huile de boîte.

Pignons

- Les nettoyer avant emmanchement et les chauffer à 100°C environ sur une plaque chauffante.
- La température peut être contrôlée avec les tiges thermochromiques Matra V/150.2 ou l'appareil de mesure V.A.G 1558.

Simpo PDF Merge and Split Unregistered Version - http://www.simpopdf.com

I

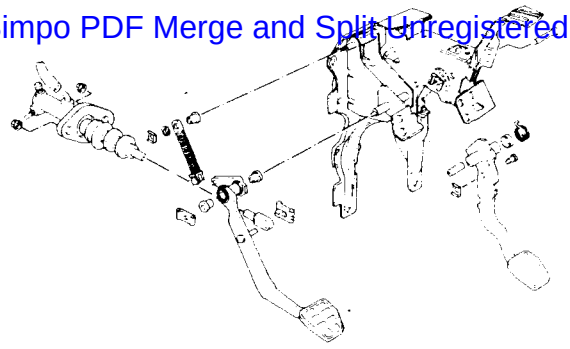

II

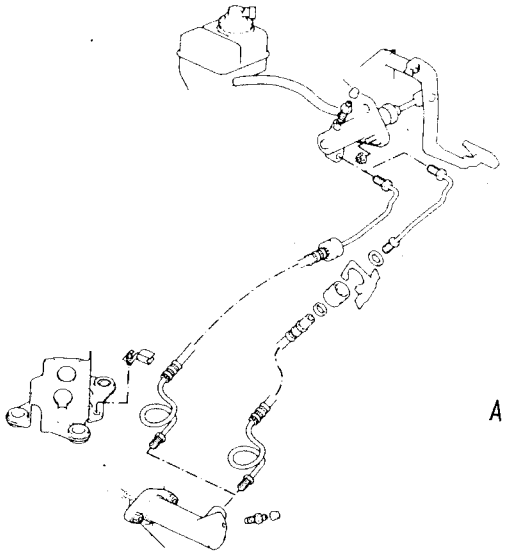

CLUB GENERATION
CORRADO
ASSOCIATION LOI 1901
WWW.CGCFRANCE.COM

30-449

Commande d'embrayage: remise en état

I - Pédalier: vue d'ensemble du montage ⇒ page 30-2

II - Système hydraulique: vue d'ensemble du montage ⇒ page 30-11

Remarques:

- *Débrancher la tresse de masse de la batterie.*
- *Penser à inscrire le code pour les véhicules équipés d'un autoradio qui en est muni.*
- *Graisser tous les paliers et toutes les surfaces de friction avec de la graisse MoS_2.*
- *Avant d'effectuer des travaux sur le pédalier, déposer le vide-poches côté conducteur*

⇒ Gr. de Rép. 70 : tableau de bord: dépose et repose

CLUB GENERATION
CORRADO
ASSOCIATION LOI 1901
WWW.CGCFRANCE.COM

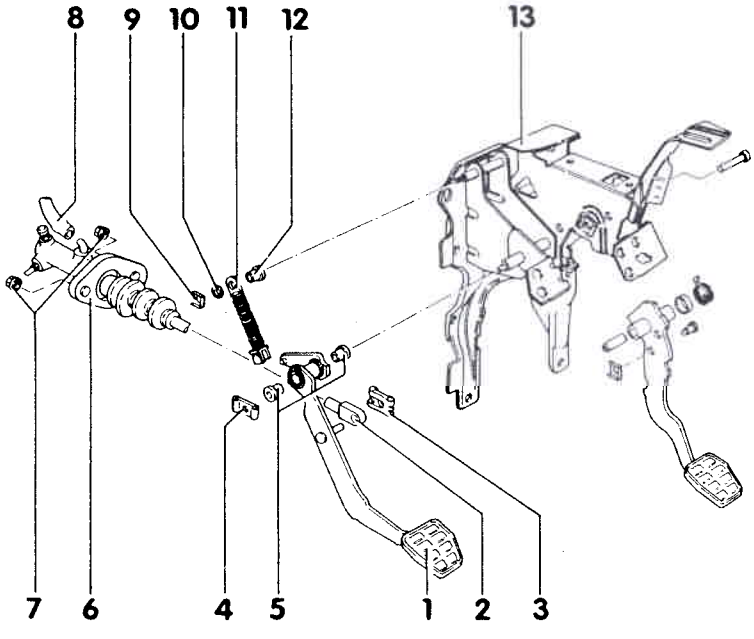

30-307

Pédalier: vue d'ensemble du montage

1 - Pédale d'embrayage

- Avant la dépose de la pédale, enlever le ressort d'assistance de point mort ⇒ page 30-6
- Modification:
  Adaptation à partir d'août 92 en liaison avec le palier de fixation modifié ⇒ page 30-7

2 - Tringle de commande/ Cylindre émetteur

3 - Arrêtoir

4 - Arrêtoir

- Modification:
  A été agrandi à partir d'août 92 en liaison avec le nouveau palier de fixation pour la pédale d'embrayage ⇒ page 30-8

Simpo PDF Merge and Split Unregistered Version - http://www.simpopdf.com

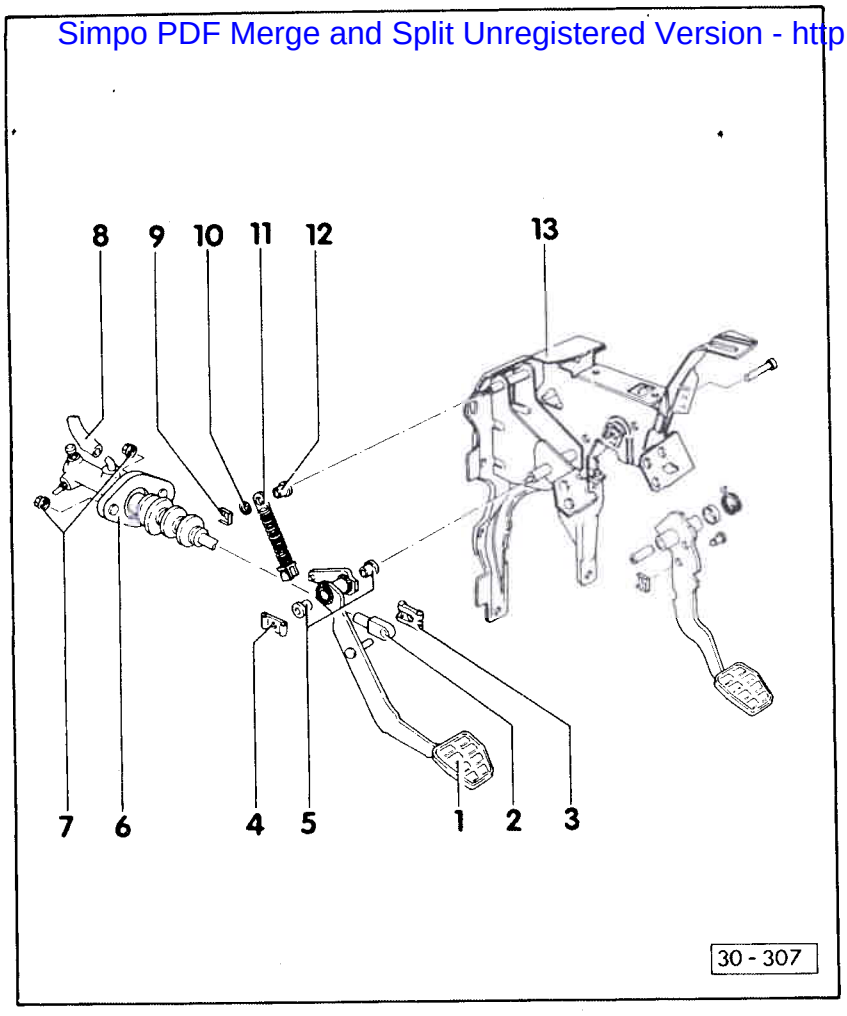

5 - Douille-palier

- Contrôler l'usure, remplacer si nécessaire
- Chasser avec un mandrin VW 222a
- Emmancher entre les mâchoires d'un étau et les mordaches
- Modification:
  Dépose modifiée à partir d'août 92 en liaison avec la pédale d'embrayage modifiée ⇒ page 30-7

6 - Cylindre émetteur

- Avec joint
- Avant de le déposer, enlever le réservoir de liquide de lave-glace

7 - Ecrou à 6 pans, 7 Nm

8 - Flexible d'écoulement

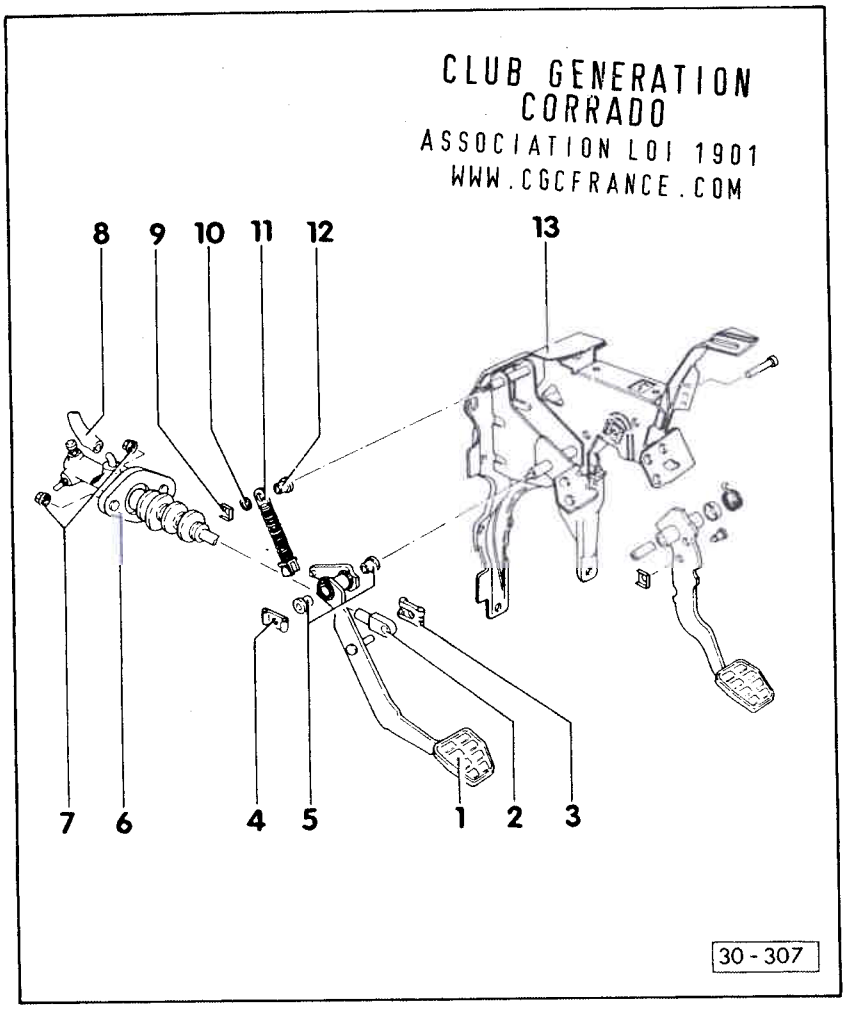

9 - Arrêtoir

- Modification:
  Supprimé à partir d'août 92 en liaison avec le nouveau ressort d'assistance de point mort

10 - Rondelle

- Modification:
  Supprimée à partir d'août 92 en liaison avec le nouveau ressort d'assistance de point mort

11 - Ressort d'assistance de point mort

- Dépose et repose
  ⇒ page 30-7
- Le retirer du support de montage et le mettre en place ⇒ page 30-6
- Modification:
  A partir d'août 92, nouveau contour en même temps que support de palier modifié ⇒ page 30-7
- Dépose et repose
  ⇒ page 30-9

Simpo PDF Merge and Split Unregistered Version - http://www.simpopdf.com

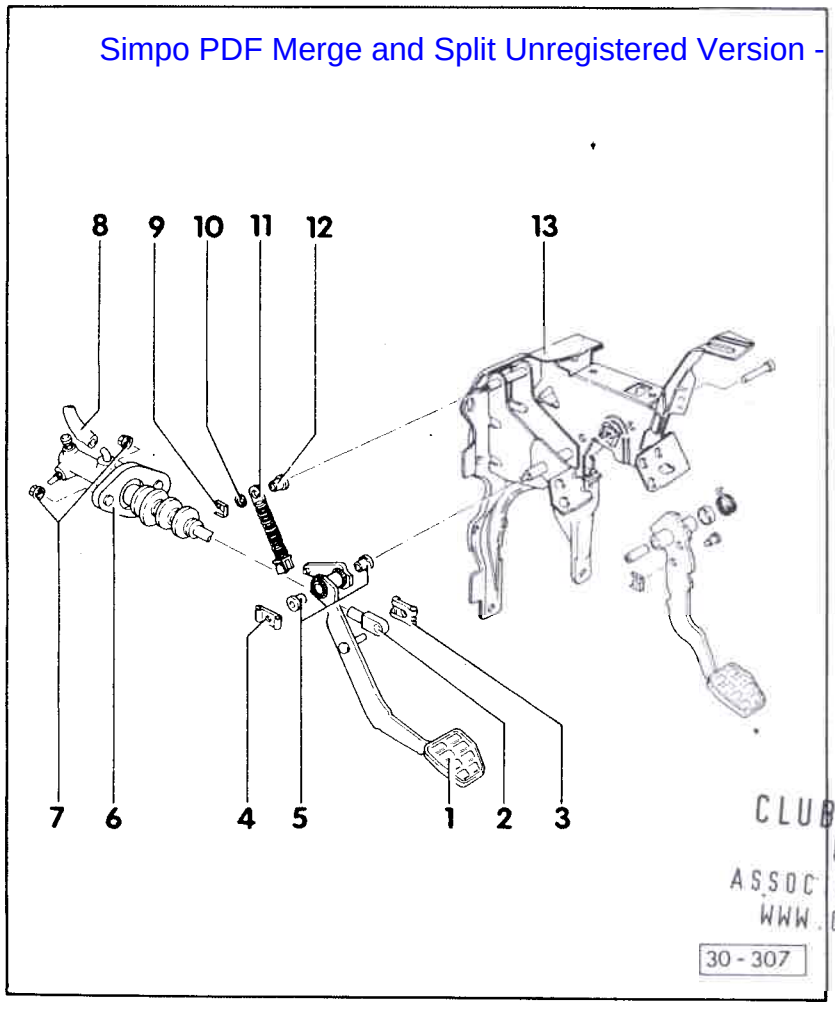

CLUB GENERATION CORRADO
ASSOCIATION LOI 1901
WWW.CGCFRANCE.COM

12 - Douille

- Version:
  Supprimée à partir d'août 92 en liaison avec le nouveau ressort d'assistance de point mort

13 - Support de palier

- Ecrous à 6 pans autobloquants pour support de palier sur les goujons filetés du servofrein -25 Nm- ; remplacer systématiquement.
- Boulon à 6 pans pour support de palier sur carrosserie -25 Nm-
- Modification:
  A partir d'août 92, logement modifié pour pédale d'embrayage et ressort d'assistance de point mort
  ⇒ page 30-7

Ressort d'assistance de point mort: dépose et repose - véhicules construits jusqu'à août 92 -

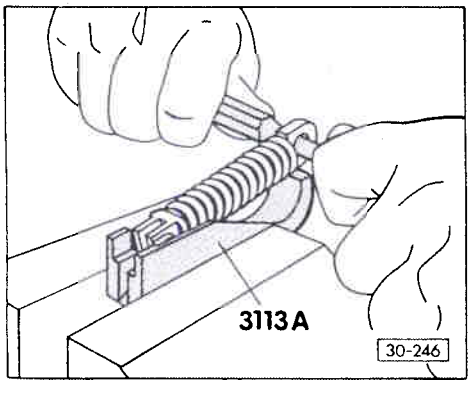

Dépose

- Extraire l'arrêtoir en faisant levier avec un tournevis, puis enlever la rondelle.
- Tendre le ressort d'assistance de point mort avec la pédale d'embrayage et enfoncer par le haut l'agrafe de montage 3113A.
- Décrocher la tringle de commande du cylindre émetteur d'embrayage au niveau de la pédale d'embrayage.
- Tirer la pédale d'embrayage jusqu'en butée vers l'habitacle.
- Extraire le ressort d'assistance de point mort conjointement avec l'agrafe de montage 3113A.

◄ - Extraire le ressort d'assistance de point mort de l'agrafe de montage et le mettre en place.

Repose

- La repose s'effectue dans l'ordre inverse.

Simpo PDF Merge and Split Unregistered Version - http://www.simpopdf.com

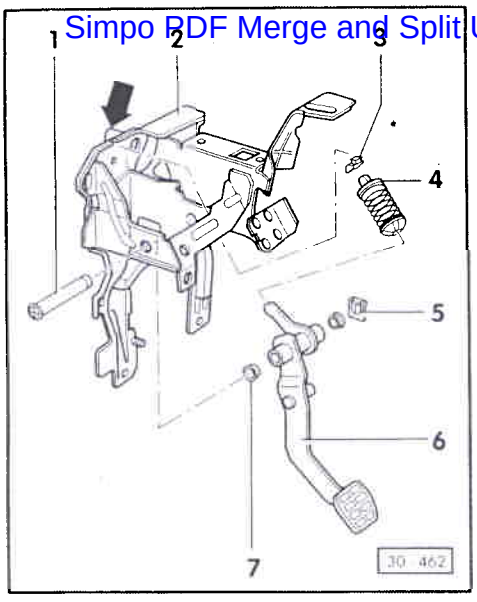

Modifications sur le pédalier - véhicules à partir d'août 92

◄ Les composants suivants ont été modifiés ou ajoutés:

1- Pivot de palier pour pédale d'embrayage :
pour déposer la pédale d'embrayage, l'extraire du logement/support de palier.

2 Support de palier :
nouveau logement pour pédale d'embrayage et ressort d'assistance de point mort

Remarques:

- *En pièces de rechange ne sont proposés que des supports de palier qui sont équipés d'un tube de guidage (flèche) du câble d'embrayage sur les véhicules avec commande d'embrayage mécanique.*
- *Lors d'un montage sur des véhicules avec commande d'embrayage hydraulique, le tube de guidage doit être directement coupé sur le support de palier.*

3- Palier :
le placer dans le support de palier.

CLUB GENERATION
CORRADO
ASSOCIATION LOI 1901
WWW.CGCFRANCE.COM

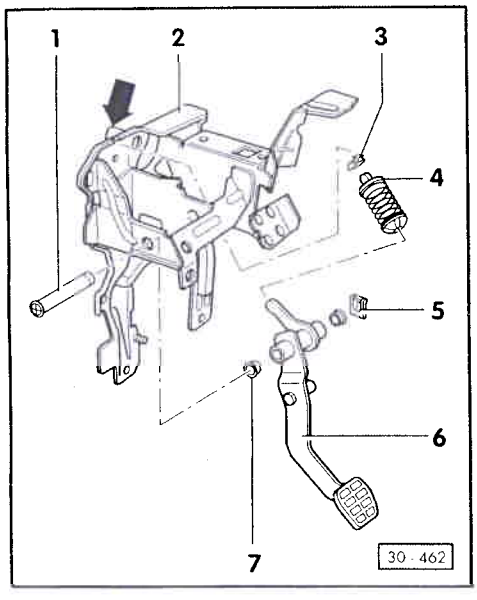

◄ 4- Ressort d'assistance de point mort
Dépose et repose ⇒ page 30-9

5- Arrêtoir
agrandi ⇒ fig. 1

6- Pédale d'embrayage
modifiée dans la zone palier/support de palier et logement/ressort d'assistance de point mort;
avant la dépose, retirer le ressort d'assistance de point mort

7 - Douille-palier
non modifiée
Nouveau: la chasser avec le chassoir 3121

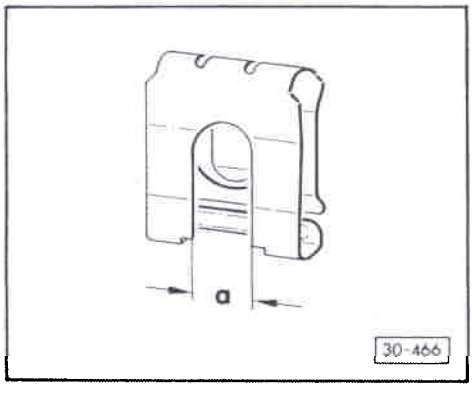

◄ **Fig. 1 Arrêtoir agrandi**

	Cote a mm
Nouvelle	10,2
Ancienne	8,2

Simpo PDF Merge and Split Unregistered Version - http://www.simpopdf.com

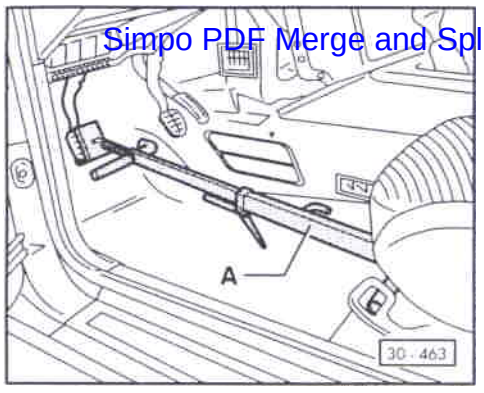

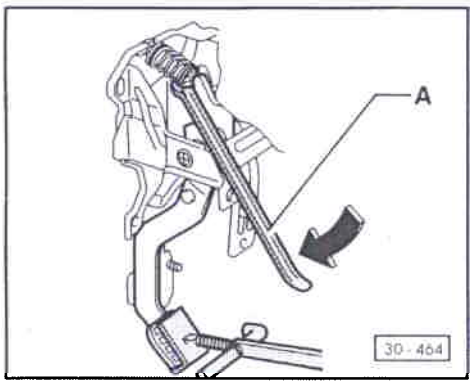

Ressort d'assitance de point mort: dépose et repose - véhicules à partir d'août 92

Dépose

– Déposer le cache de la centrale électrique et le vide-poches.

◄ – Positionner le dispositif de serrage -A- de l'appareil de remplissage et de vidange des freins 1238 B sur la pédale d'embrayage et le mettre sous tension en le bloquant contre le rail de guidage du siège.

Nota:

Appuyer sur la pédale d'embrayage jusqu'en butée, pour que le ressort d'assistance de point mort se trouve alors relâché.

– Décrocher la plaque porte-relais du support et la poser vers le bas (câble et relais restent enfoncés).

◄ – A l'aide du levier de montage -A-, enlever le ressort d'assistance de point mort du logement de la pédale d'embrayage en poussant fortement vers le haut dans le sens de la flèche.

Remarques:

♦ *Pour plus de clareté, la figure présente le pédalier démonté.*

CLUB GENERATION
CORRADO
ASSOCIATION LOI 1901
WWW.CGCFRANCE.COM

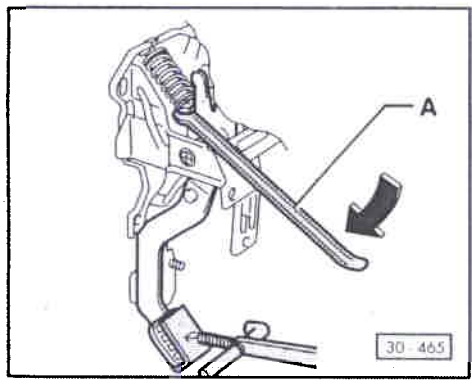

Repose

La repose s'effectue en sens inverse.

Remarques:

♦ *Placer d'abord le ressort d'assistance de point mort dans le palier sur le support.*

◄ – A l'aide du levier de montage -A-, pousser le ressort d'assistance de point mort dans le logement de la pédale d'embrayage en effectuant un mouvement vigoureux et bref vers le haut dans le sens de la flèche.

Simpo PDF Merge and Split Unregistered Version - http://www.simpopdf.com

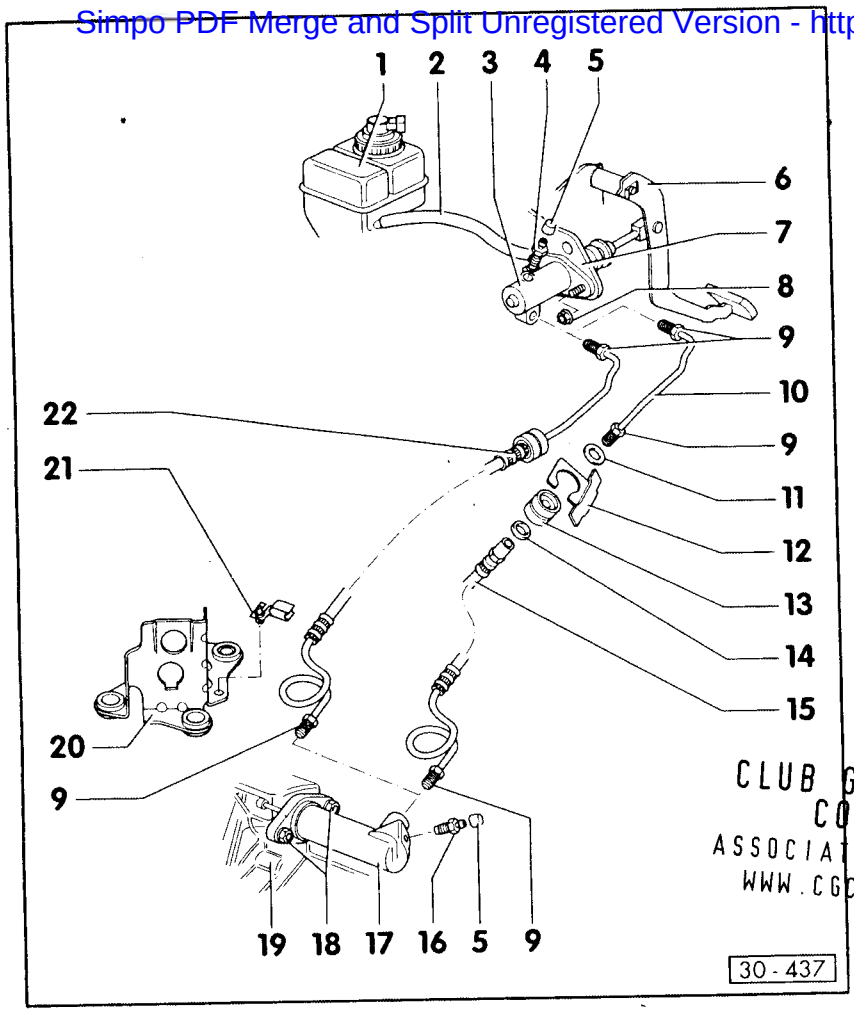

CLUB GENERATION
CORRADO
ASSOCIATION LOI 1901
WWW.CGCFRANCE.COM

Système hydraulique: vue d'ensemble du montage

1 - Réservoir de liquide de frein

2 - Flexible d'écoulement

3 - Cylindre émetteur

4 - Soupape de purge
- ♦ Purger d'abord le cylindre émeteur, puis le cylindre récepteur
- ♦ Purger le dispositif d'embrayage
  ⇒ page 30-15

5 - Capuchon antipoussière

6 - Pédale d'embrayage
- ♦ Dépose et repose
  ⇒ page 30-2

7 - Logement
- ♦ du cylindre émetteur

8 - Ecrou à 6 pans, 7Nm

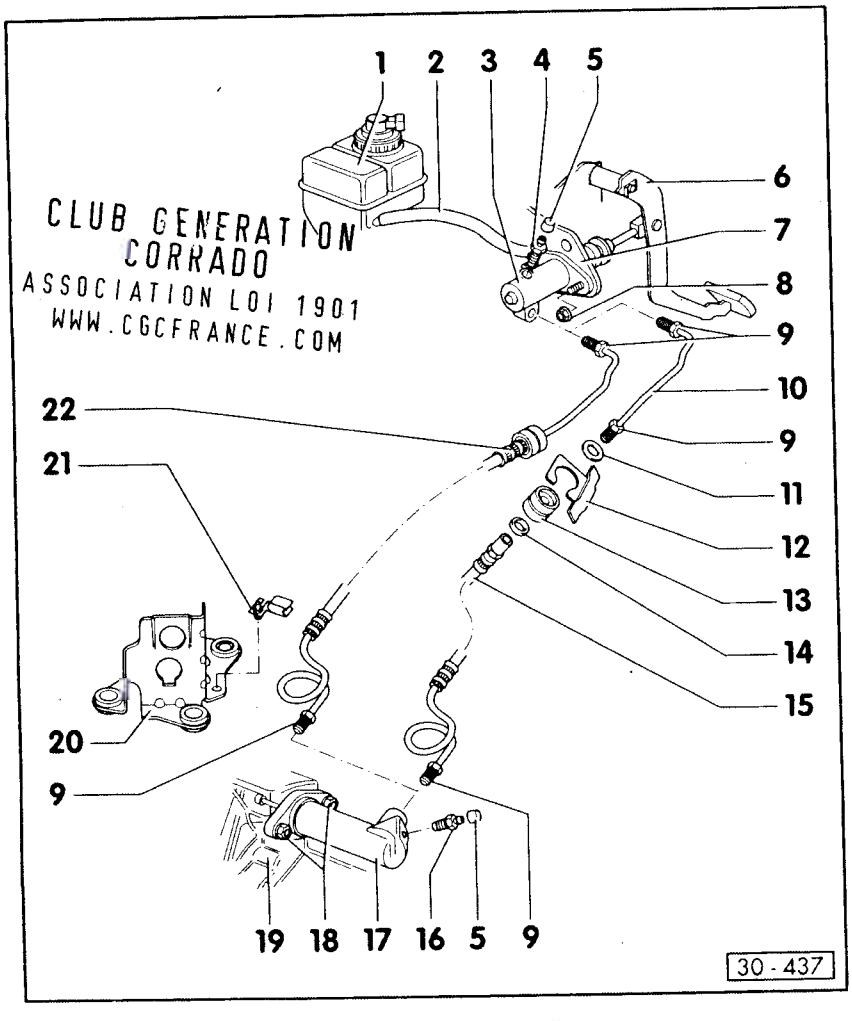

CLUB GENERATION
CORRADO
ASSOCIATION LOI 1901
WWW.CGCFRANCE.COM

9 - Ecrou de raccord de tuyau, 20Nm

10 - Tuyau
- ♦ Modification:
  supprimé à partir de mars 91

11 - Rondelle
- ♦ Avec petit diamètre intérieur
- ♦ Modification:
  supprimée à partir de mars 91

12 - Support
- ♦ Le fixer sur la carrosserie

13 - Douille
- ♦ Modification:
  supprimée à partir de mars 91

14 - Rondelle
- ♦ Avec grand diamètre intérieur
- ♦ Bombement côté flexible (Pos.15)
- ♦ Modification:
  supprimée à partir de mars 91

Simpo PDF Merge and Split Unregistered Version - http://www.simpopdf.com

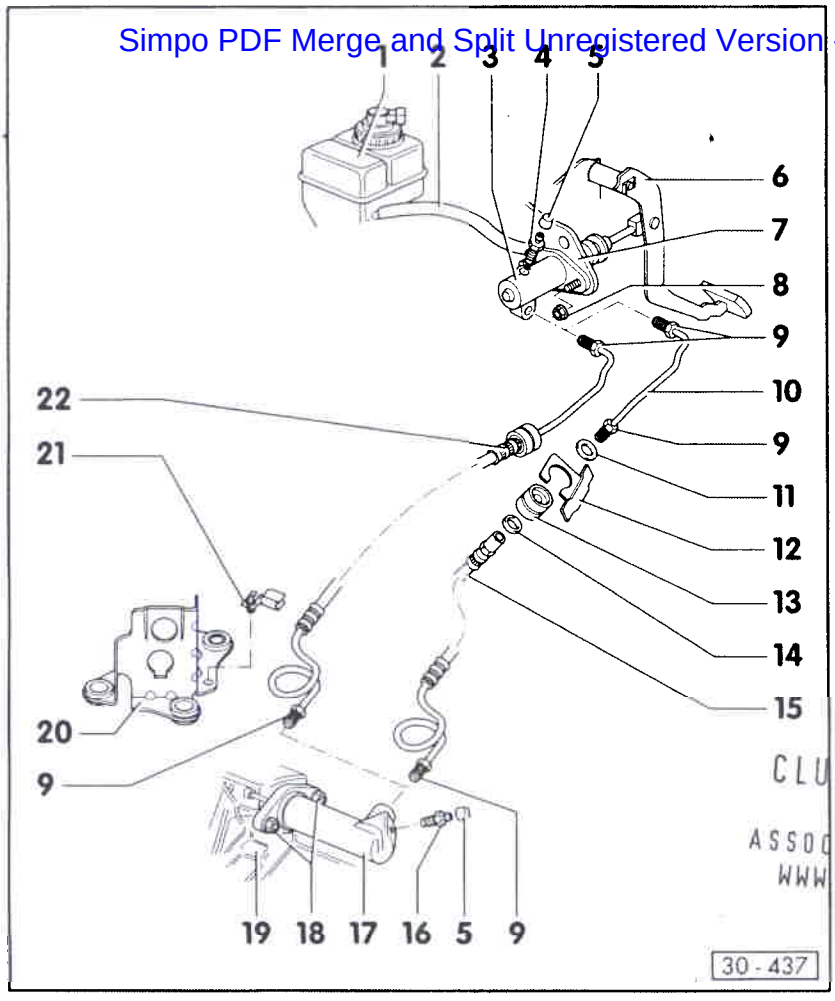

15 - Flexible

- Modification: supprimé à partir de mars 91

16 - Soupape de purge

- Purger d'abord le cylindre émetteur, puis le cylindre récepteur
- Purger le système d'embrayage ⇒ page 30-15

17 - Cylindre récepteur

- Avant la dépose, démonter les pièces suivantes:
- Câble de commande relié au levier de changement de vitesses ⇒ page 34-5
- Levier d'inversion ⇒ page 34-8
- Ne plus actionner la pédale d'embrayage après la dépose.

18 - Vis à collet, 25 Nm

CLUB GENERATION CORRADO
ASSOCIATION LOI 1901
WWW.CGCFRANCE.COM

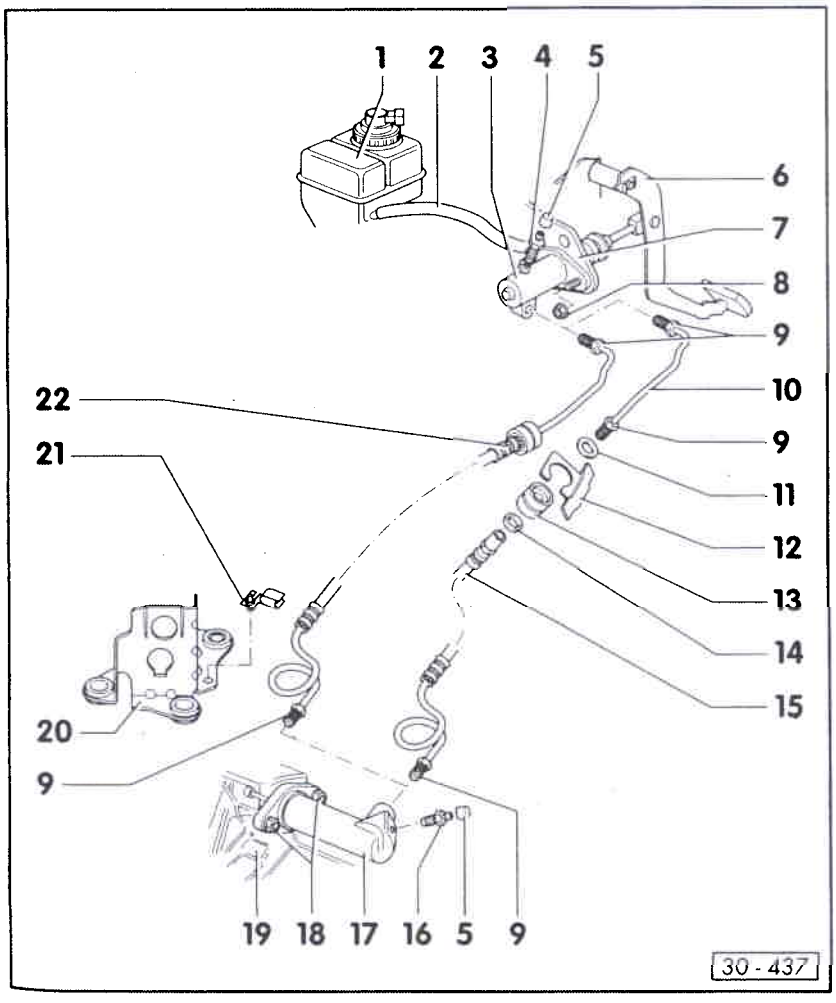

19 - Boîte de vitesses

20 - Contre-appui

- Représenté ici pour palier du câble de sélection au-dessus du câble de commande

21 - Support

- Le fixer sur le contre-appui des câbles de commande de changement de vitesses

22 - Conduite souple

- Ne peut pas être désassemblée
- Mise en service progressive à partir de mars 91

Nota:

La conduite souple peut être posée dans tous les véhicules.

Simpo PDF Merge and Split Unregistered Version - http://www.simpopdf.com

Système d'embrayage: purge

Nota:

Purger d'abord le cylindre émetteur, puis le cylindre récepteur.

– Purger le système d'embrayage avec l'appareil de remplissage et de purge des freins V.A.G 1238 B.

– Pour la purge, utiliser le flexible V.A.G 1238/B – 670 mm.

◄ – Relier le flexible de purge au flexible de pression de la bouteille réceptrice -A- (représenté ici avec le raccordement sur le cylindre récepteur) sur l'appareil de remplissage et de purge des freins.

– Déposer le vase d'expansion du liquide de refroidissement et le mettre de côté; ne pas ouvrir le système de conduites.

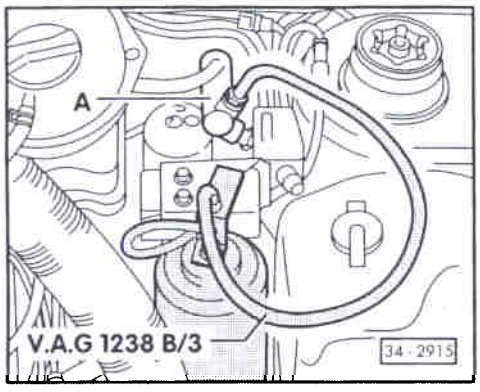

◄ – Enfoncer le flexible de purge sur le cylindre émetteur -A- et ouvrir la soupape de purge.

CLUB GENERATION CORRADO
ASSOCIATION LOI 1901
WWW.CGCFRANCE.COM

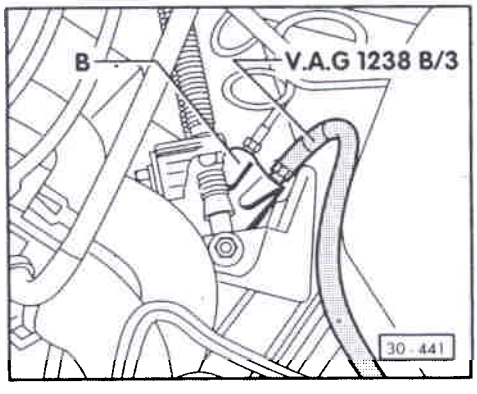

◄ – Enfoncer le flexible de purge sur le cylindre récepteur -B- et ouvrir la soupape de purge.

– Actionner plusieurs fois la pédale d'embrayage à l'issue de la purge.

Simpo PDF Merge and Split Unregistered Version - http://www.simopdf.com

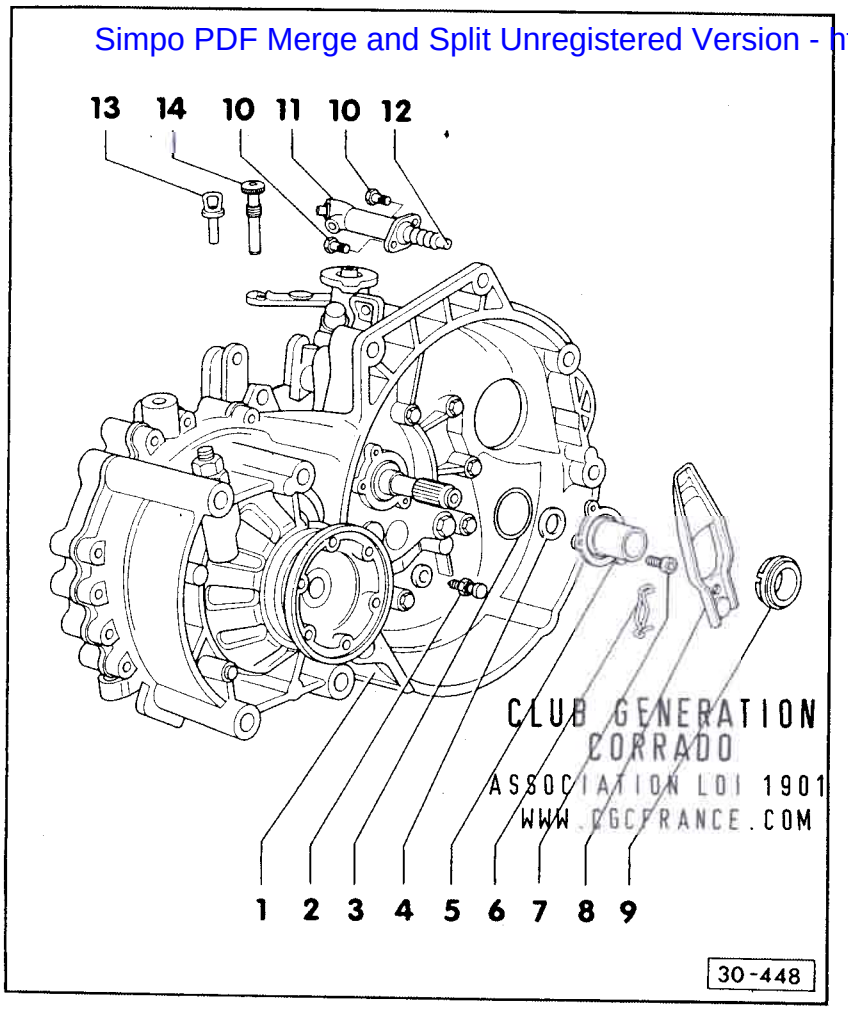

CLUB GENERATION CORRADO
ASSOCIATION LOI 1901
WWW.CGCFRANCE.COM

Butée de débrayage: remise en état

1 - Boîte de vitesses

2 - Pivot sphérique, 25 Nm
- Graisser avec du lubrifiant MoS_2

3 - Joint torique
- Remplacer sytématiquement

4 - Bague-joint d'arbre primaire
- Remplacer ⇒ page 34-85

5 - Douille de guidage
- Graisser avec du lubrifiant MoS_2 dans la zone de la butée de débrayage

6 - Ressort de retenue
- Le fixer sur le levier de débrayage

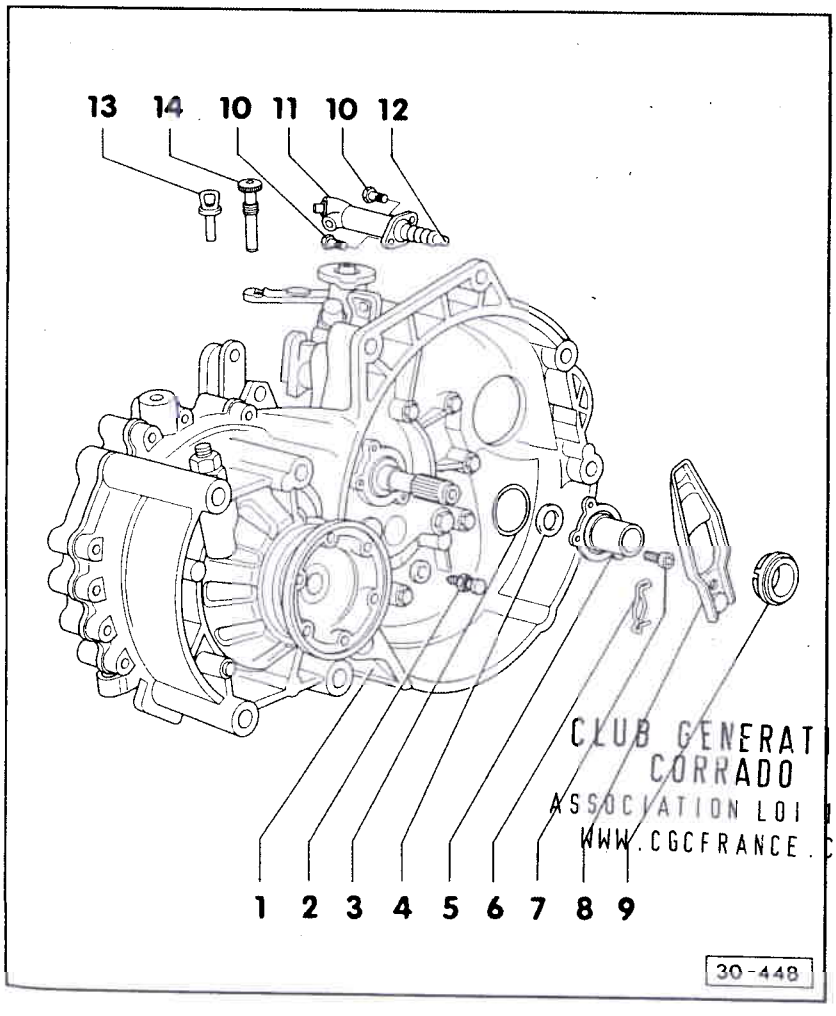

CLUB GENERATION CORRADO
ASSOCIATION LOI 1901
WWW.CGCFRANCE.COM

7 - Vis à tête cylindrique, 20 Nm

8 - Levier de débrayage

9 - Butée de débrayage
- Ne pas laver les paliers, les essuyer seulement
- Remplacer les paliers bruyants
- Graisser les surfaces d'appui du levier de débrayage avec du lubrifiant MoS_2

10 - Vis à collet, 20 Nm

11 - Cylindre récepteur
- Dépose et repose
  ⇒ à partir de la page 30-11

12 - Poussoir
- Graisser l'extrémité du poussoir avec de la graisse MoS_2

Simpo PDF Merge and Split Unregistered Version - http://www.simpopdf.com

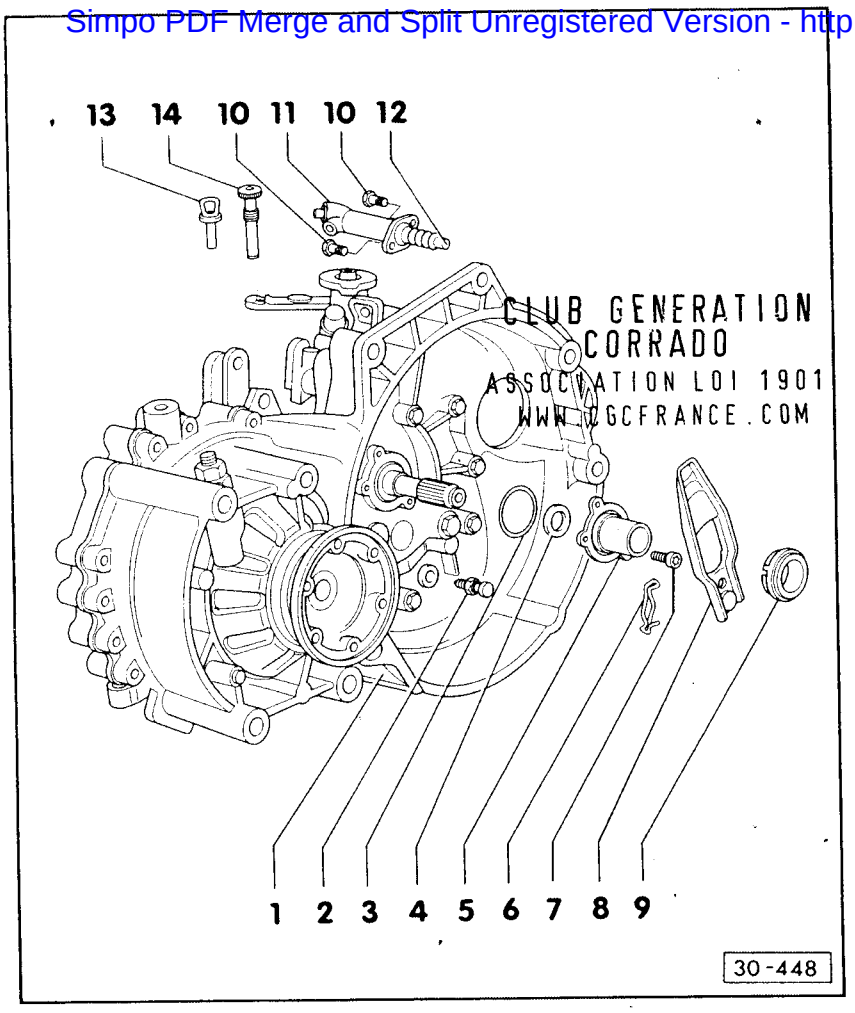

12 - Pivot de montage

- Freine le levier de débrayage lors de la repose de la boîte de vitesses ⇒ à partir de la page 34-26
- L'enlever après repose de la boîte de vitesses
- Modification:
  Supprimé à partir de la date de construction de boîte 03 09 1

14 - Vis de montage

- Freine le levier de débrayage lors de la repose de la boîte de vitesses ⇒ à partir de la page 34-26
- La dévisser après la repose de la boîte de vitesses

Nota:

En cas d'absence du pivot (Pos.13) ou de la vis de montage (Pos.14), il est possible d'utiliser une vis M 8 x 35.

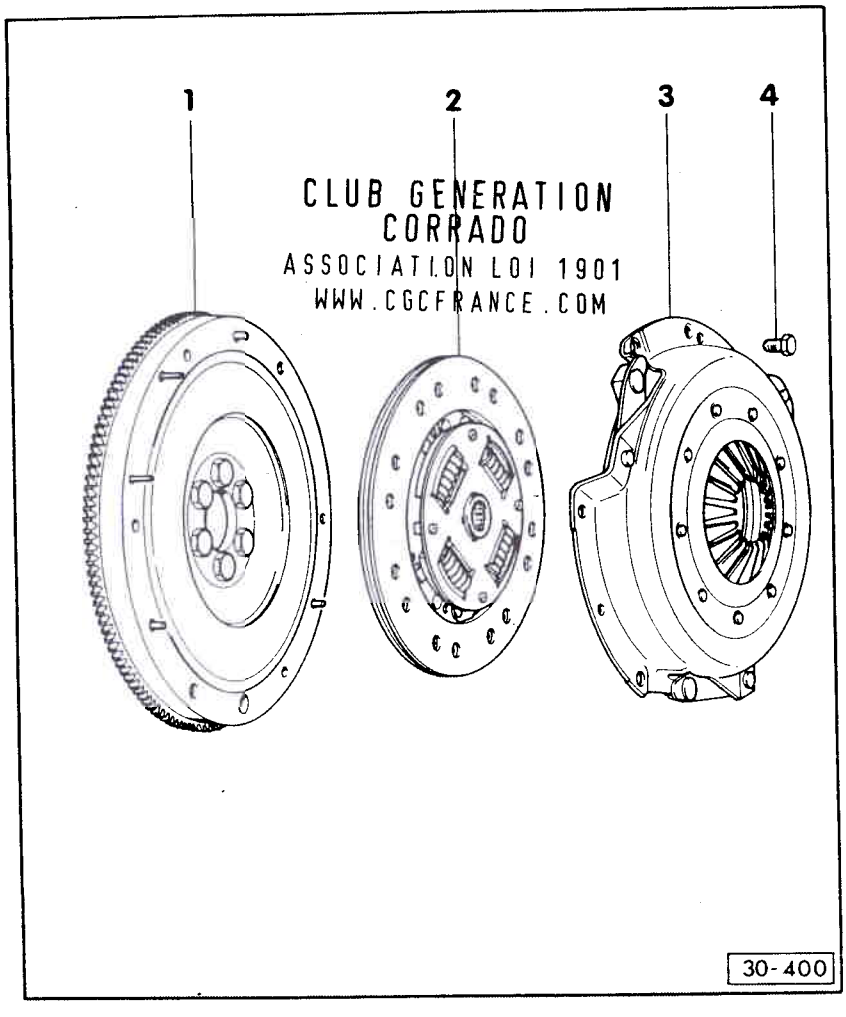

Embrayage: remise en état

(Boîte de vitesses posée)

Nota:

- *Avant de remplacer le disque d'embrayage et le plateau de pression, tenir compte des indications contenues dans le Guide de Dépannage Transmission N° 9 – Réclamations sur l'embrayage et la commande d'embrayage.*
- *Remplacer les disques d'embrayage et plateaux de pression dont les assemblages rivés sont endommagés ou lâches.*
- *Procéder à l'appariement du disque d'embrayage et du plateau de pression à l'aide du catalogue de pièce de rechange.*

1 - Volant-moteur

- Veiller à la fixation correcte des pivots de centrage
- La surface d'appui de la garniture ne doit être ni rayée, ni souillée d'huile ou de graisse.
- Déposer et reposer
- ⇒ Groupe de Réparation 13

Simpo PDF Merge and Split Unregistered Version - http://www.simpopdf.com

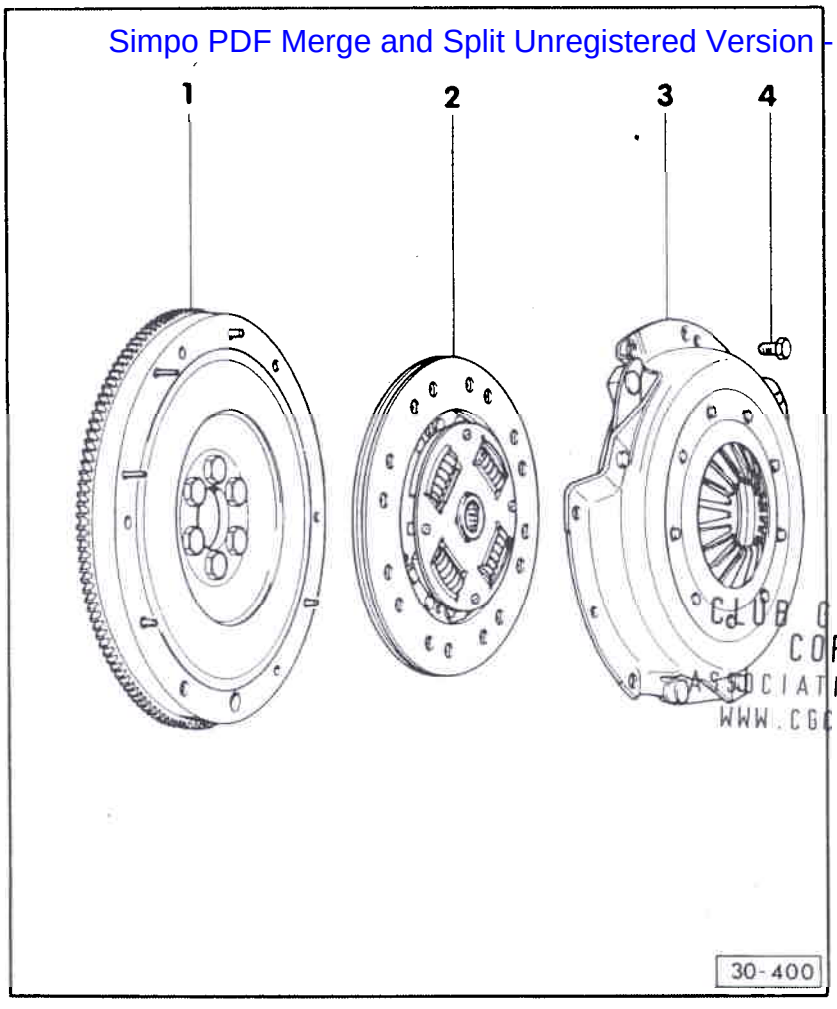

2 - Disque d'embrayage

- Dépose
  ⇒ à partir de la page 00-3
- Tenir compte de la position de montage, la cage à ressorts est tournée vers le plateau de pression
- Centrer ⇒ fig. 1
- Graisser légèrement la cannelure

Remarques:

Nettoyer la dentelure de l'arbre primaire ainsi que celle du moyeu dans le cas de disques d'embrayage et n'appliquer qu'une couche très mince de graisse – N° PR G 000 100 – sur la dentelure de l'arbre primaire. Puis faire aller et venir le disque d'embrayage sur l'arbre primaire jusqu'à ce que le moyeu soit bien mobile sur l'arbre. Enlever impérativement l'excès de graisse.

CLUB GENERATION CORRADO
ASSOCIATION LOI 1901
WWW.CGCFRANCE.COM

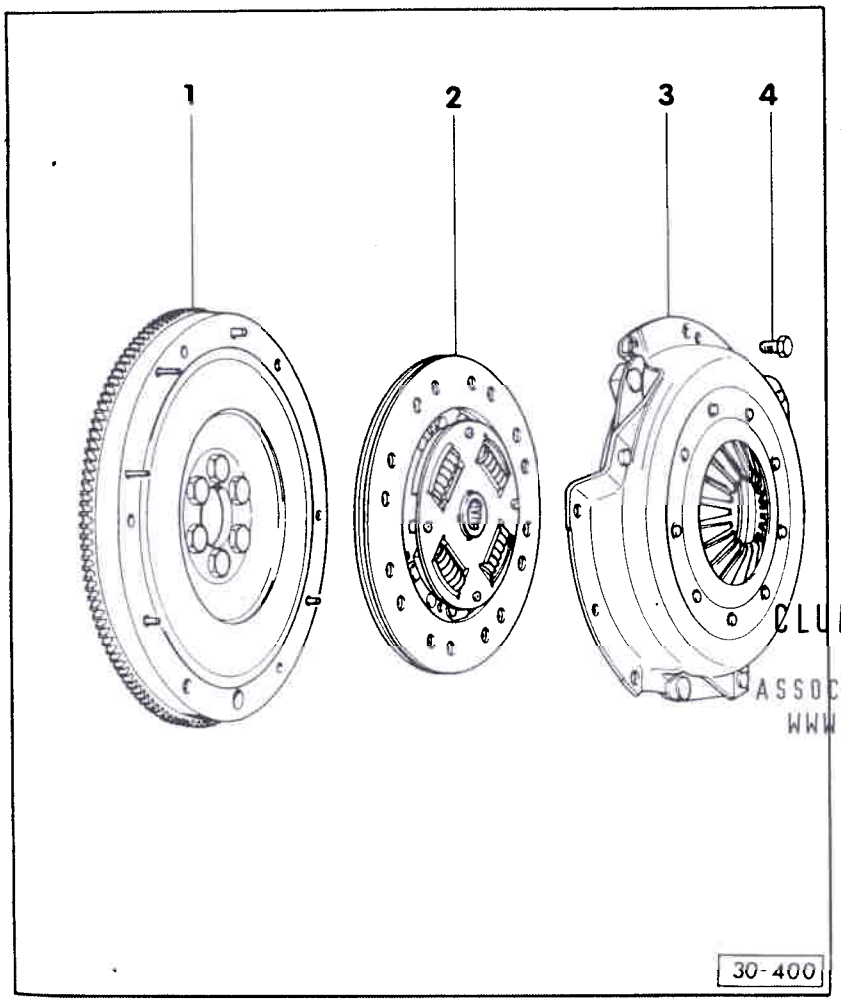

3 - Plateau de pression

- Dépose et repose ⇒ fig. 1
- Contrôler les extrémités du ressort à membrane ⇒ fig. 2

Nota:

Les plateaux de pression sont protégés de la corrosion et graissés. Nettoyer uniquement la surface d'appui. Sinon, la longévité de l'embrayage est considérablement réduite.

4 - Boulon à tête bihexagonale, 20 Nm

- Desserrer ou serrer progressivement en diagonale

CLUB GENERATION CORRADO
ASSOCIATION LOI 1901
WWW.CGCFRANCE.COM

Simpo PDF Merge and Split Unregistered Version - http://www.simpopdf.com

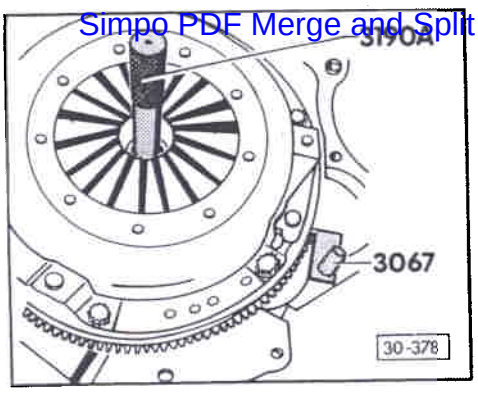

◄ **Fig. 1 Centrage du disque d'embrayage; dépose et repose du plateau de pression**

– Desserrer ou serrer les vis progressivement en diagonale.

– Lors de la dépose, changer le contre-appui 3067 de position.

Attention!

La surface d'appui du plateau de pression et la garniture du disque d'embrayage doivent s'appuyer complètement contre le volant-moteur. Ne placer les vis de fixation qu'après. Ne serrer en aucun cas le plateau en sens contraire. Les trous de centrage du plateau de pression et les pivots de centrage du volant-moteur seraient endommagés.

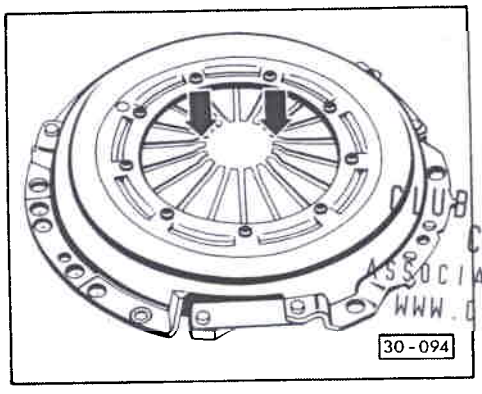

◄ **Fig. 2 Contrôler les extrémités du ressort à membrane.**

- Une usure de la moitié de l'épaisseur du ressort à membrane est tolérée.

CLUB GENERATION CORRADO
ASSOCIATION LOI 1901
WWW.CGCFRANCE.COM

Simpo PDF Merge and Split Unregistered Version - http://www.simpopdf.com

Commande des vitesses: remise en état

Position de montage de la commande des vitesses

I - Boîte de vitesses jusqu'à la date de construction 10 06 2
(Boîte de vitesses pour véhicules avec moteur à 4 soupapes sans climatiseur jusqu'à la date de construction 02 09 1)

II - Boîte de vitesses à partir de la date de construction 11 06 2
(Boîte de vitesses pour véhicules avec moteur à 4 soupapes sans climatiseur à partir de la date de construction 03 09 1)

Véhicules avec moteur à injection 6 cylindres: commande de vitesses II dès le début de la série

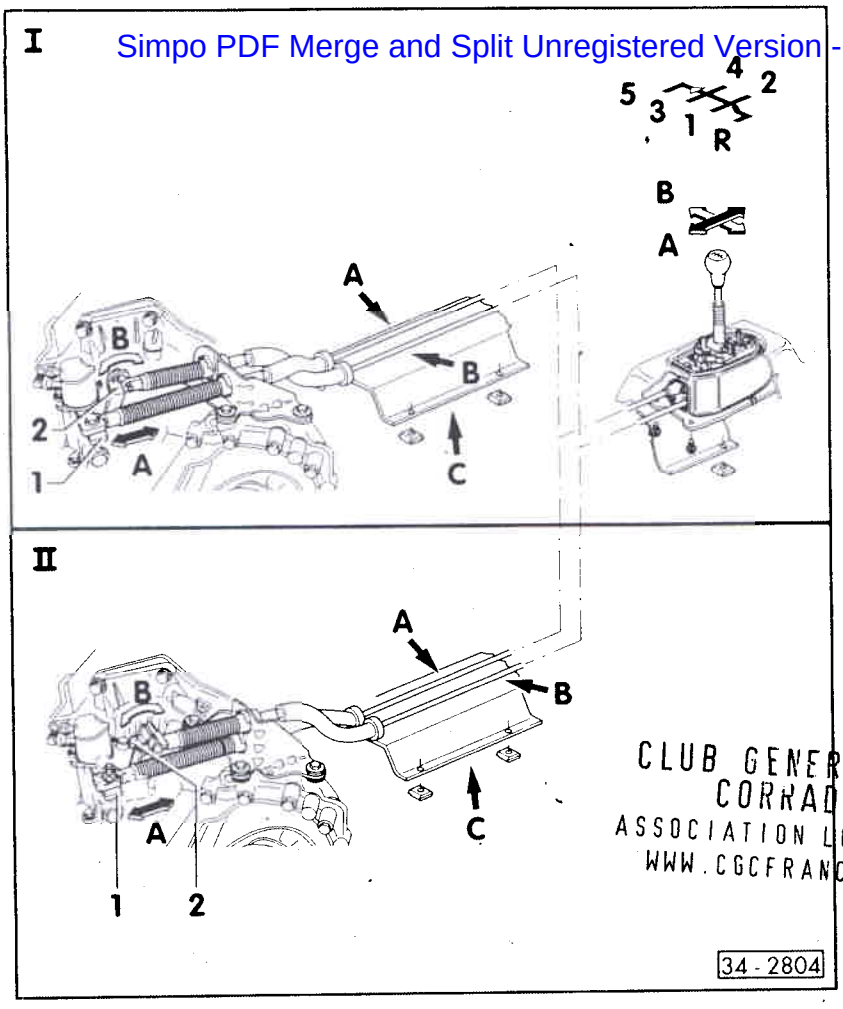

CLUB GENERATION CORRADO
ASSOCIATION LOI 1901
WWW.CGCFRANCE.COM

A - Câble de commande pour passage des vitesses

B - Câble sélecteur de vitesses

C - Tôle calorifuge
- Maintient les câbles de commande en position
- L'enlever avant la dépose de la commande des vitesses

Flèche -A- passage des vitesses

Flèche -B- sélection des vitesses

1 - Levier de passage des vitesses

2 - Levier d'inversion

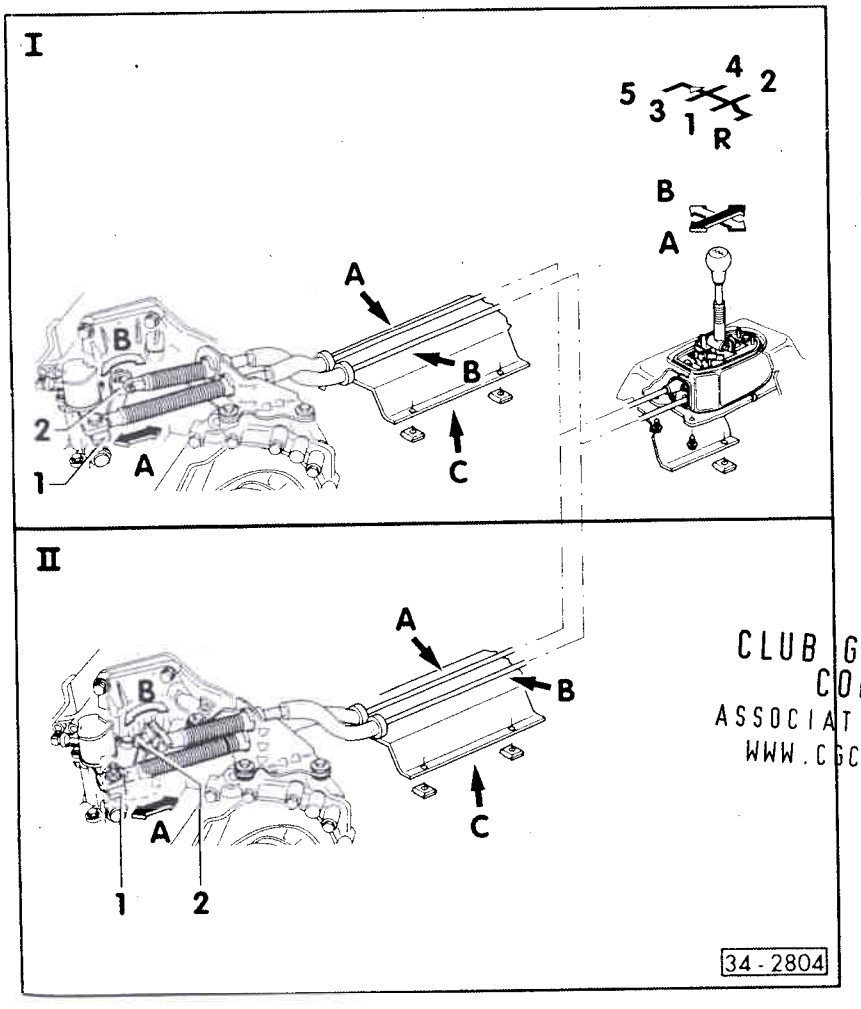

CLUB GENERATION CORRADO
ASSOCIATION LOI 1901
WWW.CGCFRANCE.COM

Simpo PDF Merge and Split Unregistered Version - http://www.simpopdf.com

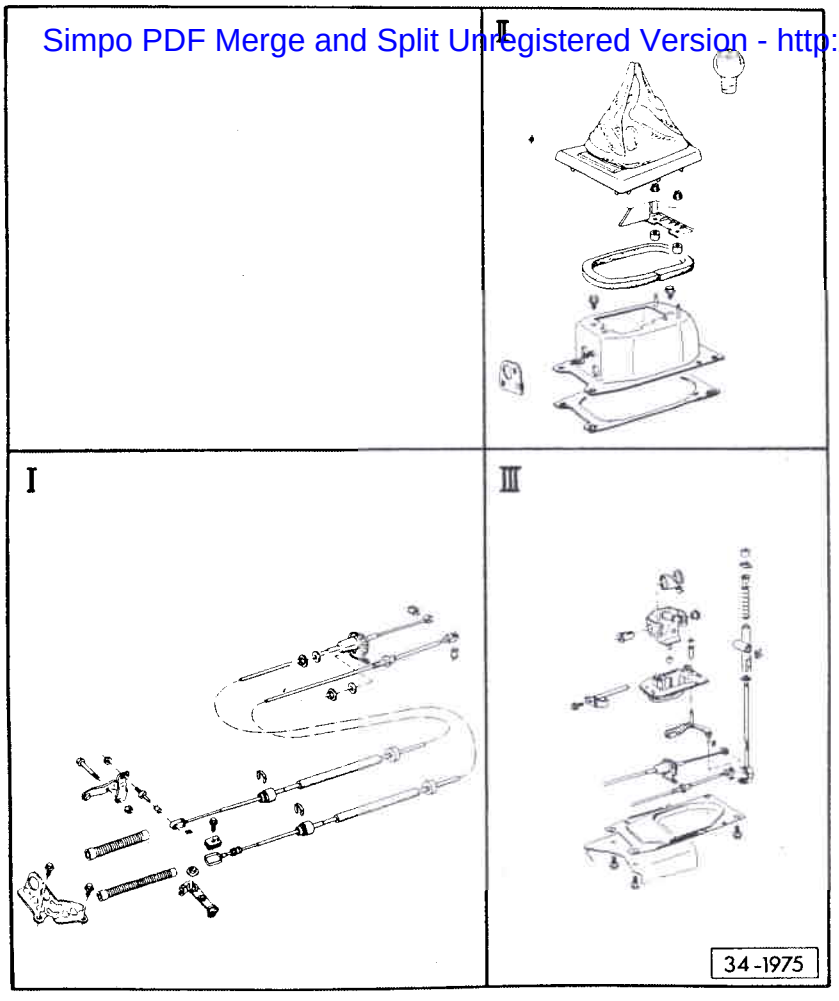

I - Câbles de commande: dépose et repose ⇒ page 34-5

II - Boîtier de commande: dépose et repose ⇒ page 34-16

III - Levier des vitesses: dépose et repose ⇒ page 34-18

– Avant la dépose de la commande des vitesses, enlever les pièces suivantes:

- Catalyseur
- Tôle calorifuge pour câbles de commande des vitesses ⇒ page 34-2

CLUB GENERATION CORRADO
ASSOCIATION LOI 1901
WWW.CGCFRANCE.COM

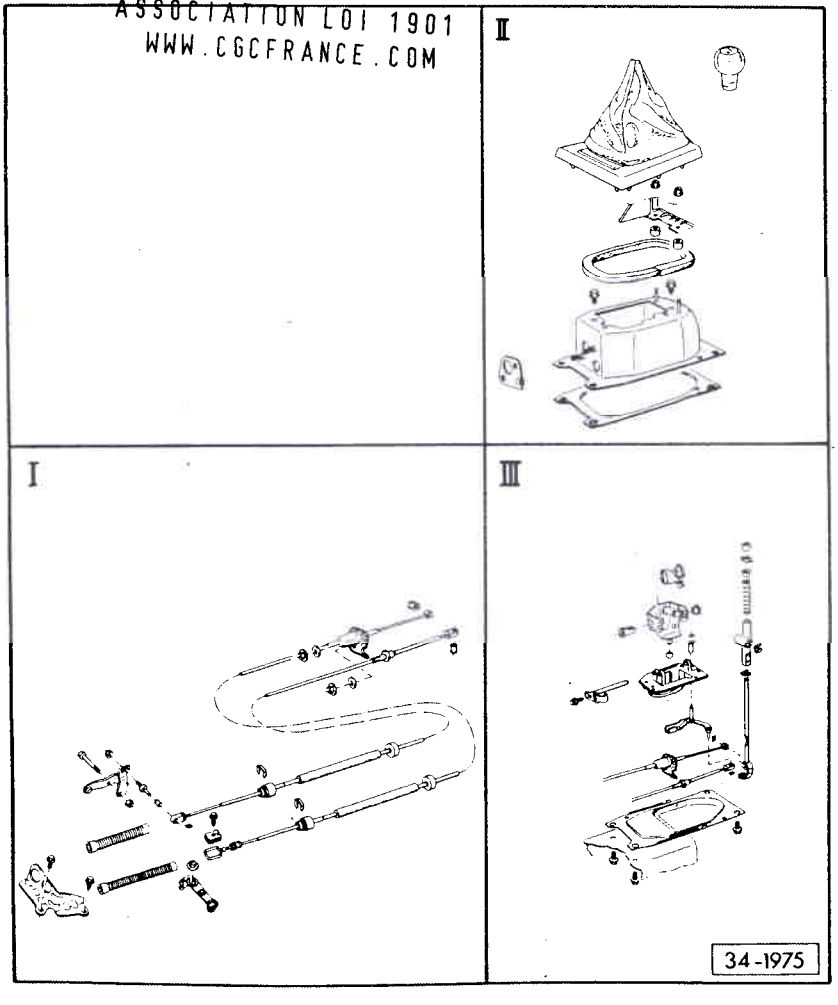

Remarques:

- *Pour des travaux sur la commande des vitesses dans le compartiment-moteur, débrancher la tresse de masse de la batterie.*
- *Sur les véhicules avec radio codée, s'enquérir du code auparavant.*
- *Pour remplacer les câbles de commande, déposer la commande des vitesses complète.*
- *Ne pas plier les câbles de commande.*
- *Graisser tous les paliers et surfaces de friction avec du lubrifiant MoS_2.*
- *Commande des vitesses: réglage ⇒ page 34-22*

Simpo PDF Merge and Split Unregistered Version - http://www.simpopdf.com

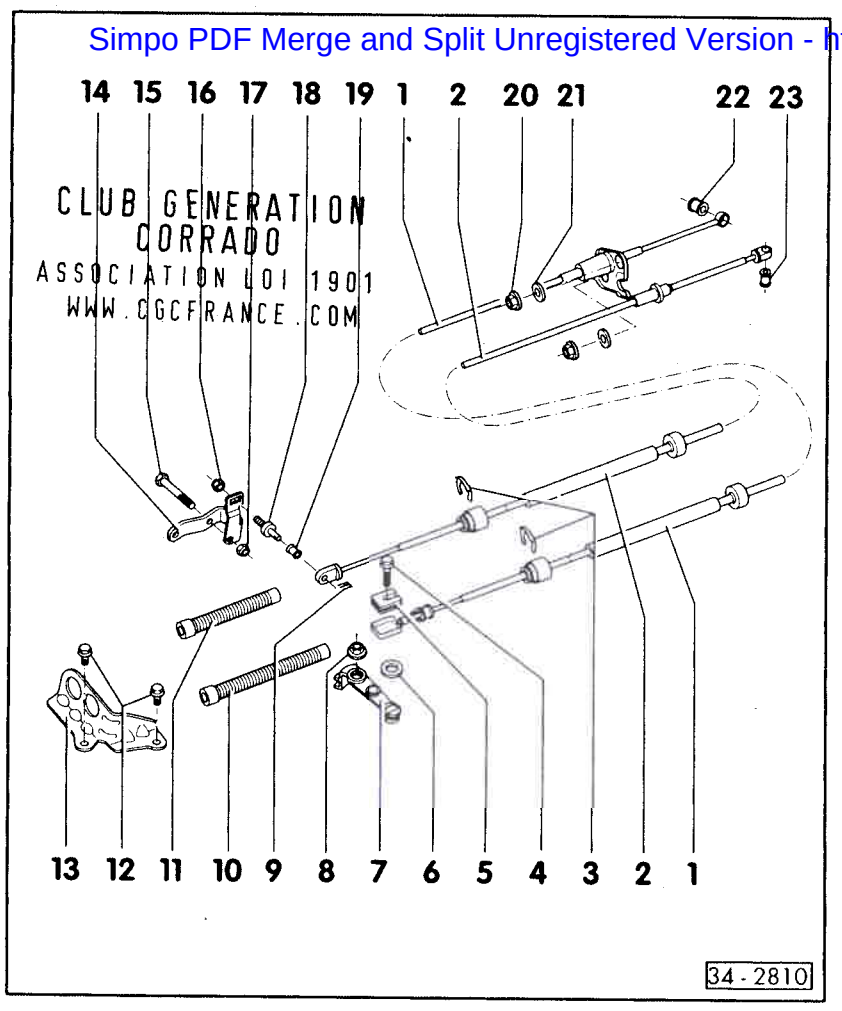

CLUB GENERATION CORRADO
ASSOCIATION LOI 1901
WWW.CGCFRANCE.COM

Câbles de commande: dépose et repose

1 - Câble de commande des vitesses
- Position de montage ⇒ page 34-1

2 - Câble sélecteur
- Position de montage ⇒ page 34-1
- Le monter avant la pose du câble de commande des vitesses
- Modification:
  Palier au-dessus du câble de commande des vitesses ⇒ page 34-13

3 - Arrêtoir d'arbre
- Ne pas endommager le soufflet lors du démontage

4 - Boulon à six pans, 25 Nm
- Câble de commande des vitesses sur le levier des vitesses
- Modification:
  A partir d'octobre 91, conçu également pour le logement de la masse antivibratoire ⇒ page 34-13

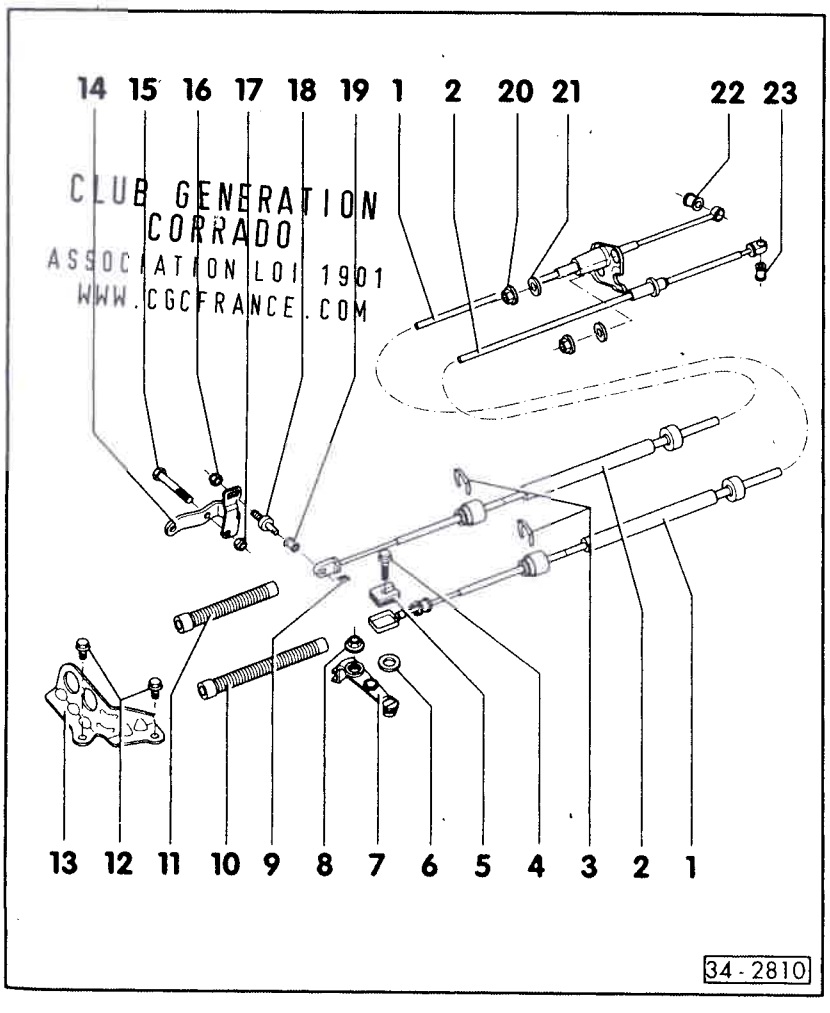

CLUB GENERATION CORRADO
ASSOCIATION LOI 1901
WWW.CGCFRANCE.COM

5 - Pièce isolante
- L'extraire de l'embout pour remplacer le soufflet

6 - Rondelle
- La placer entre le câble de commande des vitesses et le levier des vitesses

7 - Levier de commande des vitesses
- Avec écrou à 4 pans
- Ne peut être monté que dans une seule position
- Position de montage ⇒ fig. 1
- Après la pose, régler la commande des vitesses ⇒ page 34-22
- Modification:
  Adapté à la position du palier de câble sélecteur au-dessus du câble de commande des vitesses
  ⇒ page 34-13
- Position de montage ⇒ page 34-15

Simpo PDF Merge and Split Unregistered Version - http://www.simpopdf.com

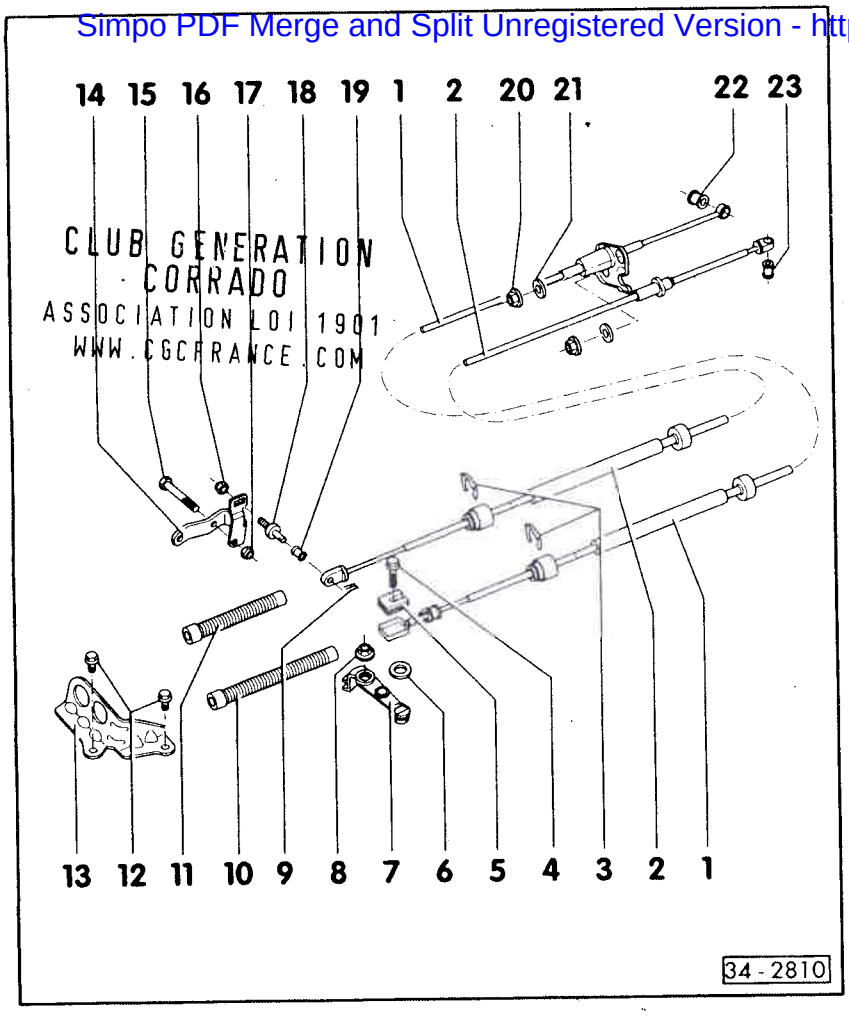

8 - Ecrou à six pans, 25 Nm
- Pour levier de commande des vitesses sur arbre de commande de la boîte
- Autobloquant
- Remplacer systématiquement

9 - Goupille fendue

10 - Soufflet
- Le tirer avec précaution au-dessus du câble de commande /de l'embout
- Utiliser du lubrifiant MoS_2

11 - Soufflet
- Le tirer avec précaution au-dessus du câble sélecteur/de l'embout

12 - Boulon à 6 pans, 25 Nm
- Contre-palier sur boîte de vitesses
- Longueur - 20 mm
- Modification:
  Plus long à cause du palier pour câble sélecteur au-dessus du câble de commande des vitesses ⇒ page 34-13

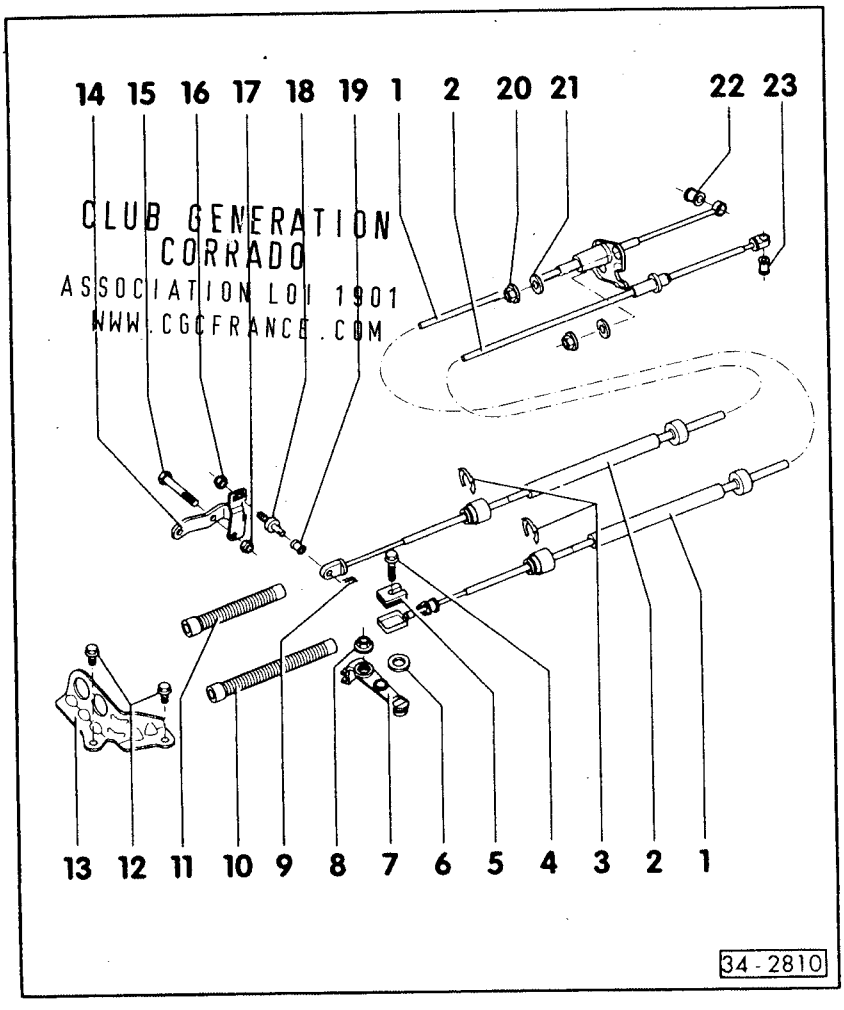

13 - Contre-palier
- Modification:
  Trous de positionnement les uns au-dessus des autres pour un placement du câble sélecteur au-dessus du câble de commande des vitesses
  ⇒ page 34-13

14 - Levier d'inversion
- Avant la dépose, enlever la commande d'embrayage
- Position de montage ⇒ fig. 1
- Modification:
  Adapté à la position du palier de câble sélecteur au-dessus du câble de commande des vitesses
  ⇒ page 34-14
- Remise en état ⇒ page 34-106
- Position de montage ⇒ page 34-15

Simpo PDF Merge and Split Unregistered Version - http://www.simpopdf.com

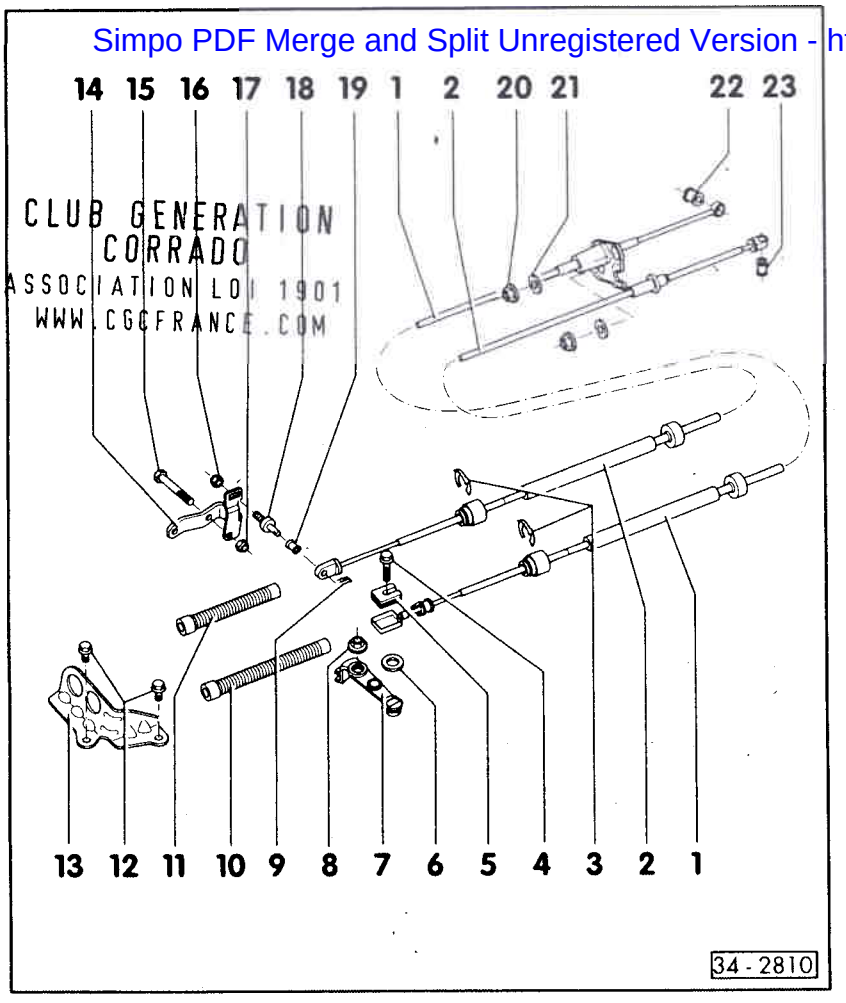

CLUB GENERATION CORRADO
ASSOCIATION LOI 1901
WWW.CGCFRANCE.COM

15 - Vis d'ajustage
- Graisser le lubrifiant MoS_2
- Modification:
  Supprimée à cause du positionnement du palier de câble sélecteur au-dessus du câble de commande des vitesses
  ⇒ page 34-13

16 - Ecrou à six pans,15 Nm
- Autobloquant
- Remplacer systématiquement
- Ne desserrer que pour régler la commande des vitesses

17 - Ecrou à 6 pans,10 Nm
- Autobloquant
- Remplacer systématiquement
- Modification:
  supprimé à cause du positionnement du palier de câble sélecteur au-dessus du câble de commande des vitesses
  ⇒ page 34-13

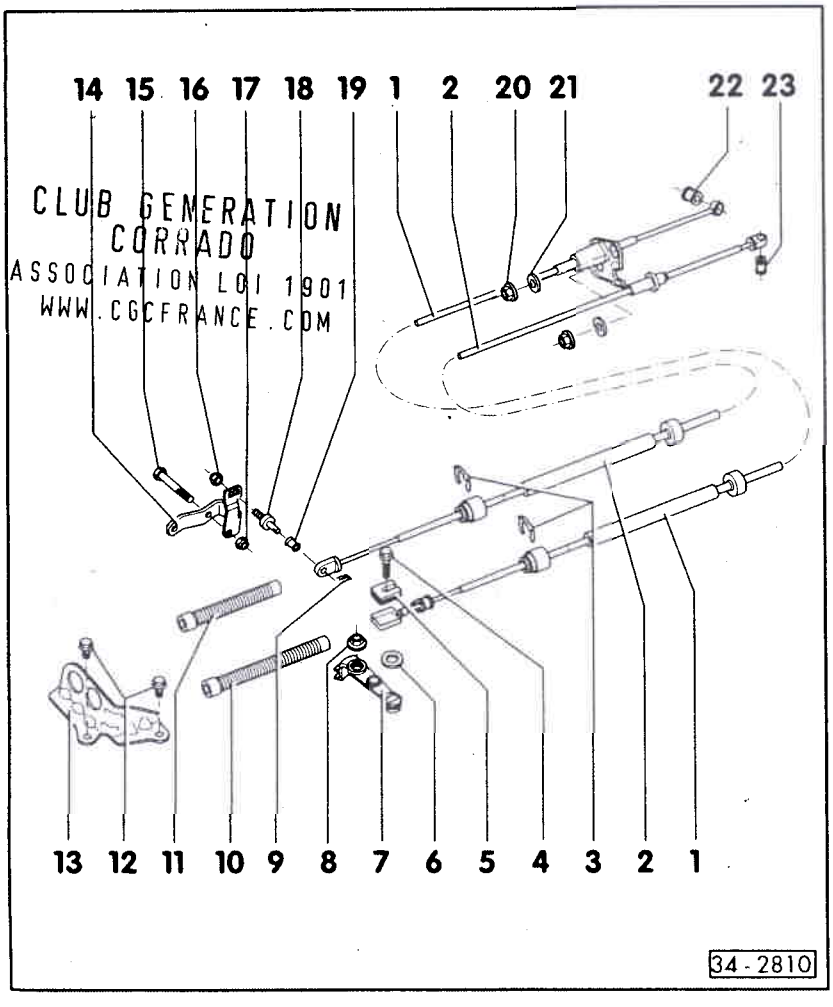

CLUB GENERATION CORRADO
ASSOCIATION LOI 1901
WWW.CGCFRANCE.COM

18 - Tenon
- Modification:
  supprimé à cause du positionnement du palier de câble sélecteur au-dessus du câble de commande des vitesses
  ⇒ page 34-13

19 - Pièce isolante
- Chasser et emmancher avec un mandrin

20 - Ecrou à six pans,15 Nm
- Pour câbles sur boîtier de vitesses
- Autobloquant
- Remplacer systématiquement

21 - Rondelle en caoutchouc

22 - Pièce isolante
- Pour câble de commande des vitesses/levier de vitesses
- Chasser et emmancher avec un mandrin

Simpo PDF Merge and Split Unregistered Version - http://www.simpopdf.com

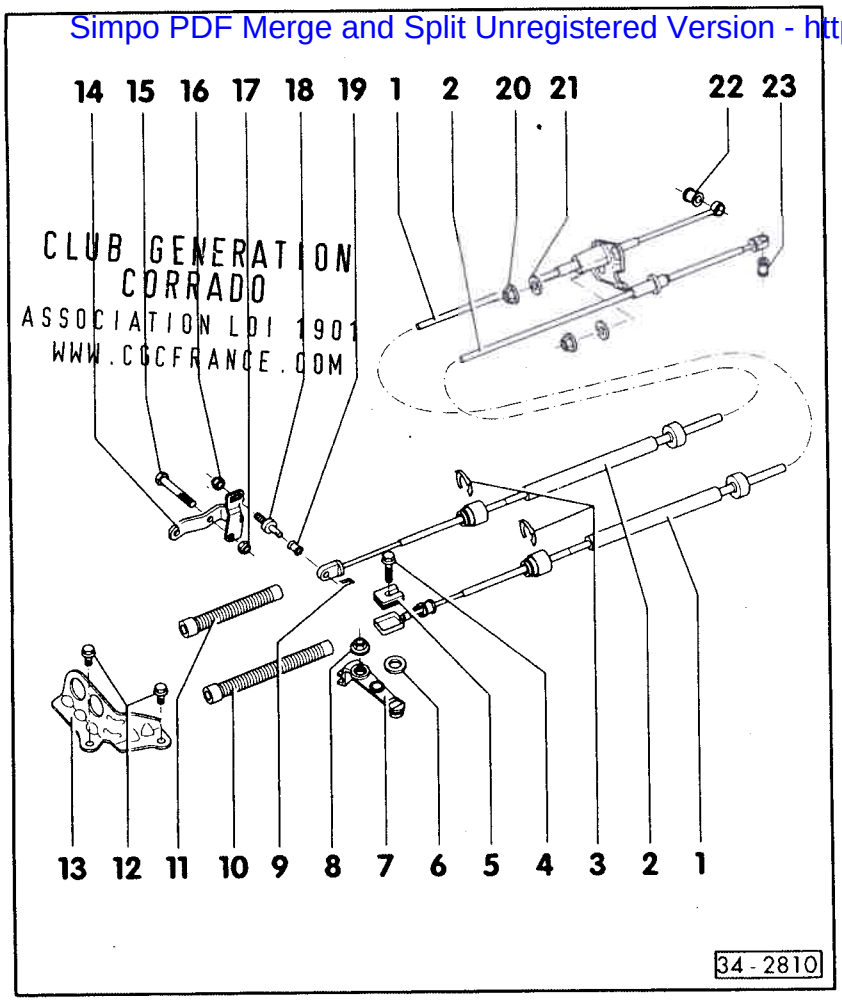

CLUB GENERATION CORRADO
ASSOCIATION LOI 1901
WWW.CGCFRANCE.COM

23 - Pièce isolante

- Pour câble sélecteur/équerre de sélection
- Chasser et emmancher avec un mandrin

Remarques:

- *A partir de la date de construction de boîte de vitesses 11 06 2, palier pour câble sélecteur et câble de commande des vitesses modifié, masse antivibratoire supplémentaire pour commande des vitesses ⇒ page 34-13*
- *Véhicules avec moteur à 4 soupapes sans climatiseur: commande des vitesses modifiée à partir de la date de construction de boîte de vitesses 03 09 1*
- *Véhicules avec moteur à injection 6 cylindres; commande des vitesses modifiée dès le début de la série*

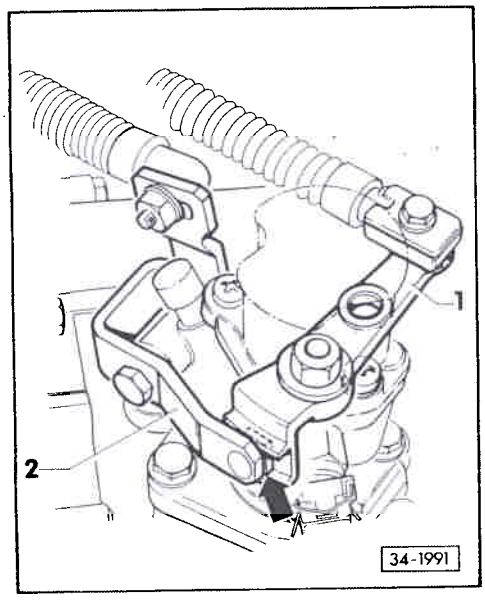

◄ **Fig. 1 Position de montage levier de commande des vitesses/ levier d'inversion sur les boîtes de vitesses avec palier pour câble de commande des vitesses à côté du câble sélecteur**

1 - Levier de commande des vitesses

2 - Le levier d'inversion s'engage par le biais du patin dans la glissière du levier de commande des vitesses (flèche). Graisser avec de la graisse MoS_2.

Simpo PDF Merge and Split Unregistered Version - http://www.simpopdf.com

Palier modifié pour câble de commande des vitesses et câble sélecteur, masse antivibratoire pour commande des vitesses

Palier modifié pour câble sélecteur et câble de commande des vitesses - à partir de la date de construction de boîte 11 06 2.

Remarques:

- *Véhicules avec moteur à 4 soupapes sans climatiseur: commande des vitesses modifiée à partir de la date de construction de boîte 03 09 1*
- *Véhicules avec moteur à injection à 6 cylindres: commande des vitesses modifiée dès le début de série*

Nouveau: câble de commande des vitesses et câble sélecteur l'un au-dessus de l'autre, levier de commande des vitesses modifié. A partir d'octobre 91, masse antivibratoire sur le levier de vitesses.

Auparavant: câble de commande des vitesses et câble sélecteur l'un à côté de l'autre

Les composants suivants ont été modifiés ou ajoutés:

CLUB GENERATION CORRADO
ASSOCIATION LOI 1901
WWW.CGCFRANCE.COM

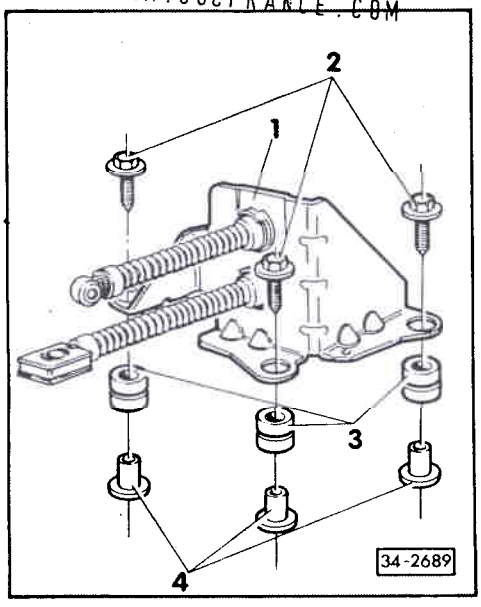

◄ (Positionnement des câbles sur la boîte de vitesses)

1 - Contre-palier

2 - Boulon à 6 pans, 25 Nm,
Longueur - 32 mm

3 - Douille

4 - Pièce d'écartement

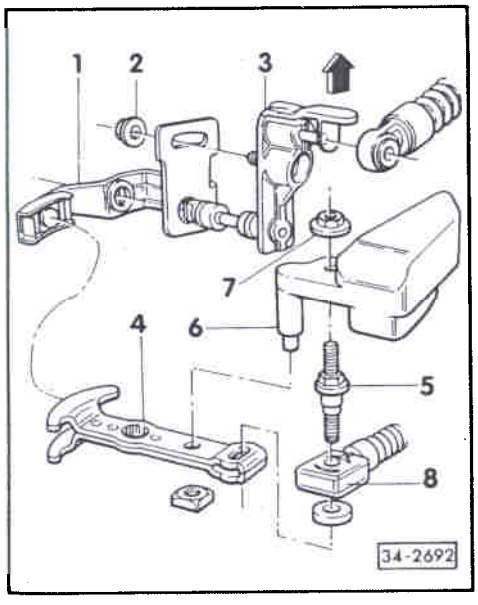

◄ (Commande des vitesses sur la boîte)

1 -Levier d'inversion

2 - Ecrou à six pans, 15 Nm
Autobloquant
Remplacer systématiquement
Desserrer pour le réglage de la commande des vitesses

3 - Tenon d'entraînement
Tirer l'ergot dans le sens de la flèche pour retirer ou enfoncer le câble sélecteur

4 - Levier de commande des vitesses

5 - Boulon fileté avec collet hexagonal, 25 Nm

6 - Masse antivibratoire
Elle permet un passage souple des vitesses;
ne la monter a posteriori qu'avec le câble de commande des vitesses –8– sur les véhicules construits jusqu'à octobre 91;
la déposer pour le réglage de la commande des vitesses.

7 - Ecrou à six pans, 25 Nm
Autobloquant
Remplacer sytématiquement

8 - Câble de commande des vitesses
renforcé
L'utiliser lors de la pose a posteriori de la masse antivibratoire -6-.

Nota:

Le réglage de la commande des vitesses n'est pas modifié.

Simpo PDF Merge and Split Unregistered Version - http://www.simpopdf.com

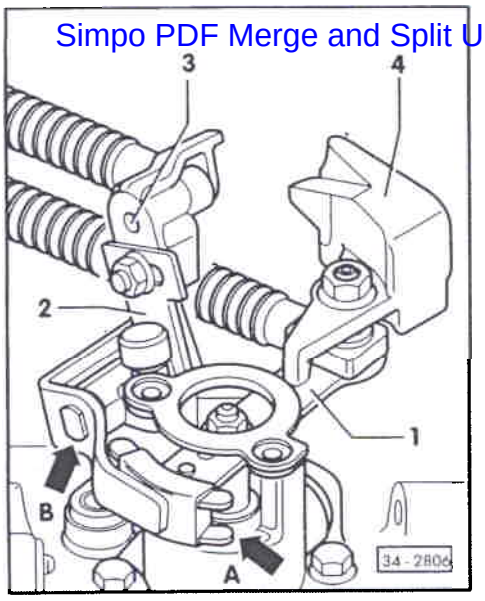

Position de montage levier de commande des vitesses/levier d'inversion – entraîneur/masse antivibratoire sur boîtes de vitesses avec palier pour câble de commande des vitesses au-dessus du câble sélecteur

1 - Levier de commande des vitesses

2 - Levier d'inversion
Il s'engage par le biais du patin dans la glissière du levier de commande des vitesses (flèche -A-);
graisser avec du lubrifiant MoS_2.

3 - Entraîneur
Les méplats de l'axe (flèche -B-) pour le positionnement du levier d'inversion ne se placent que dans une seule position.

4 - Masse antivibratoire
Visser sur le levier de commande des vitesses
⇒ à partir de la page 34-13

Nota:

La commande et le commutateur des phares de recul ne sont pas représentés pour des raisons pratiques.

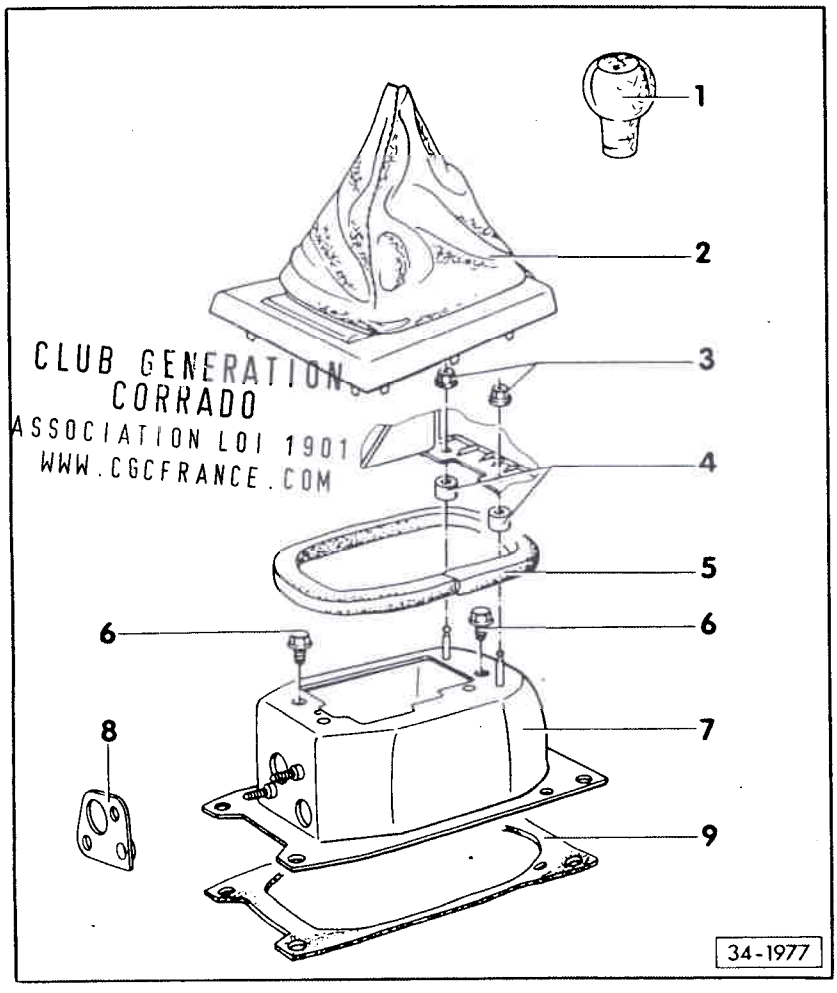

CLUB GENERATION CORRADO
ASSOCIATION LOI 1901
WWW.CGCFRANCE.COM

Boîtier de commande des vitesses: dépose et repose

1 - Pommeau de levier de vitesses

2 - Cache
- ♦ L'engager dans le cadre
- ♦ Modification :
  sur les véhicules à partir d'août 90, l'attacher au pommeau de levier de vitesses avant la pose

3 - Ecrou à 6 pans
- ♦ Avec rondelle entretoise
- ♦ Pour console sur boîtier de commande des vitesses
- ♦ Le dévisser avant la dépose de la commande des vitesses

4 - Douille d'écartement
- ♦ Entre la console et le boîtier de commande des vitesses
- ♦ N'existe pas sur tous les véhicules

Simpo PDF Merge and Split Unregistered Version - http://www.simpopdf.com

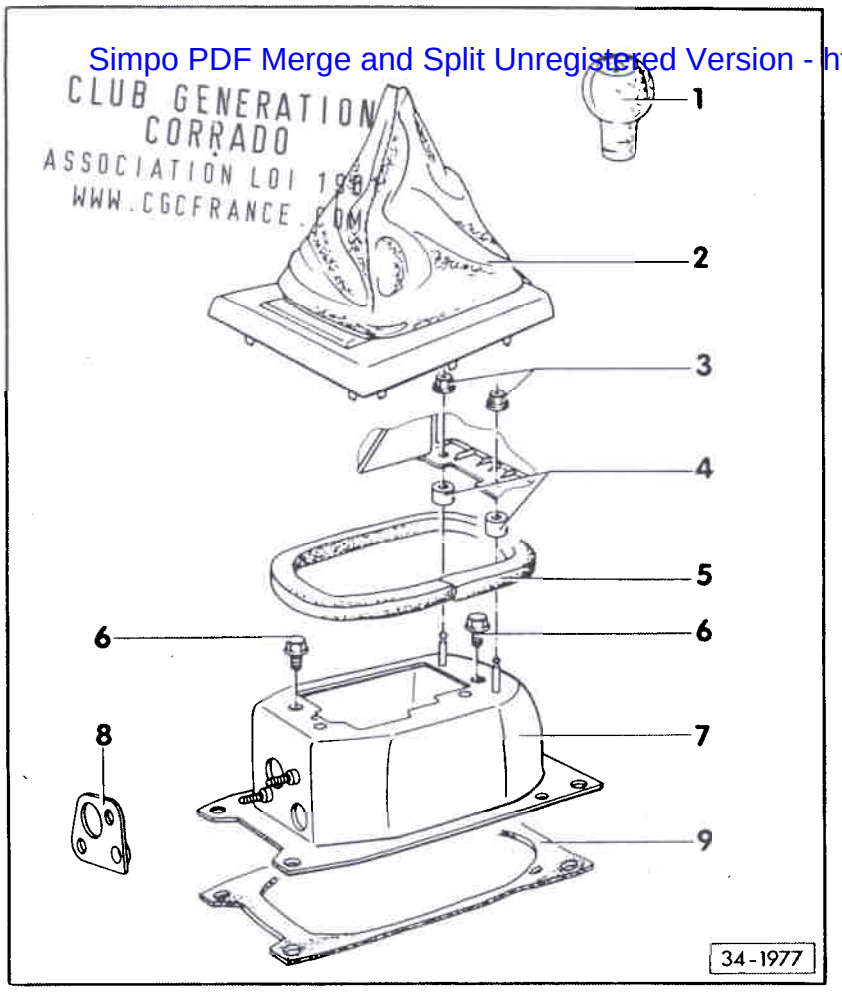

CLUB GENERATION CORRADO
ASSOCIATION LOI 1901
WWW.CGCFRANCE.COM

5 - Joint
- ♦ Entre le boîtier de commande des vitesses et le plancher
- ♦ Autocollant
- ♦ Le coller sur le boîtier de commande des vitesses

6 - Boulon à six pans, 15 Nm
- ♦ Pour la plaque-palier sur le boîtier de commande des vitesses

7 - Boîtier de commande des vitesses

8 - Joint
- ♦ Entre les câbles de commande et le boîtier de commande des vitesses

9 - Joint
- ♦ Autocollant
- ♦ Le coller sous le boîtier de commande des vitesses

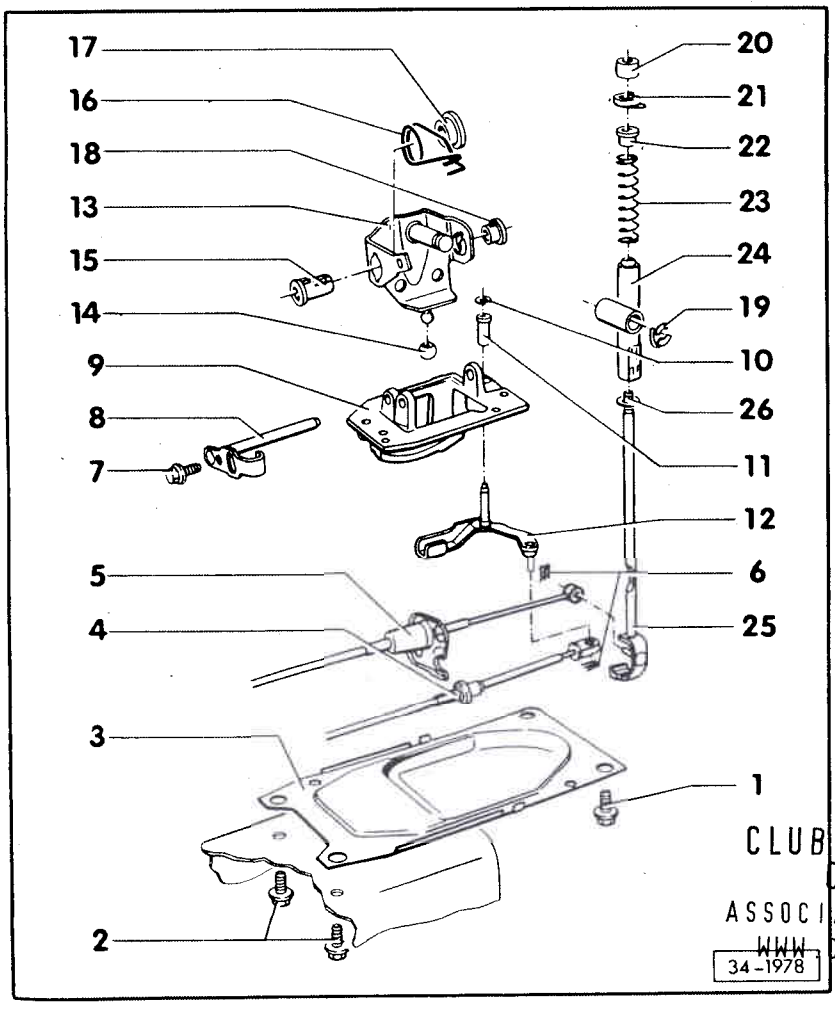

Levier de commande des vitesses: dépose et repose

1 - Boulon à six pans, 25 Nm
- ♦ Pour fixation du boîtier de commande des vitesses sur la carrosserie

2 - Boulon à six pans, 25 Nm
- ♦ Pour fixation du boîtier de commande des vitesses sur la carrosserie

3 - Couvercle

4 - Câble sélecteur
- ♦ Sur équerre de sélection

5 - Câble de commande des vitesses
- ♦ Sur levier de vitesses

6 - Goupille fendue

7 - Boulon à six pans, 15 Nm
- ♦ Pour fixation des pivots de palier sur la plaque-palier

8 - Pivot de palier

CLUB GENERATION CORRADO
ASSOCIATION LOI 1901
WWW.CGCFRANCE.COM

Simpo PDF Merge and Split Unregistered Version - http://www.simpopdf.com

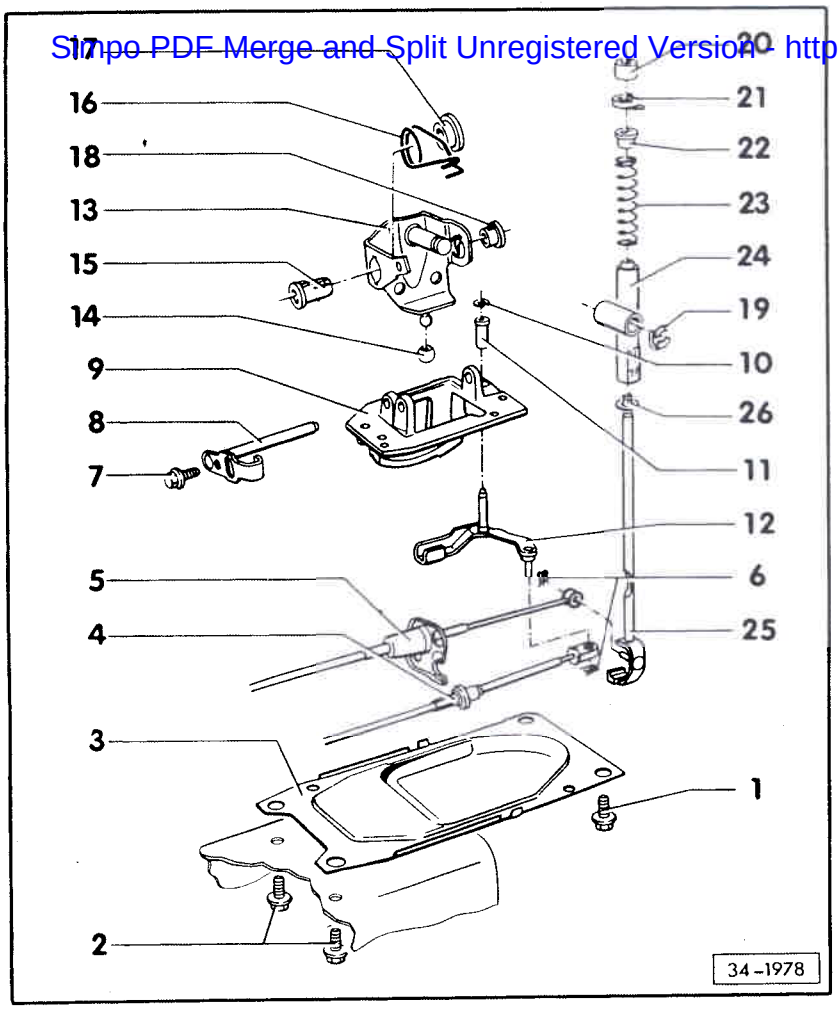

9 - Plaque-palier

10 - Rondelle d'arrêt

11 - Douille-palier
- ♦ Ne se place que dans une seule position

12 - Equerre de sélection

13 - Boîtier de sélection
- ♦ Le mettre en place dans la plaque-palier après montage du levier de vitesses complet

14 - Capuchon
- ♦ Montage ⇒ fig. 1

15 - Douille-palier

16 - Ressort coudé

17 - Douille de guidage
- ♦ Enclencher sur la douille-palier

18 - Douille

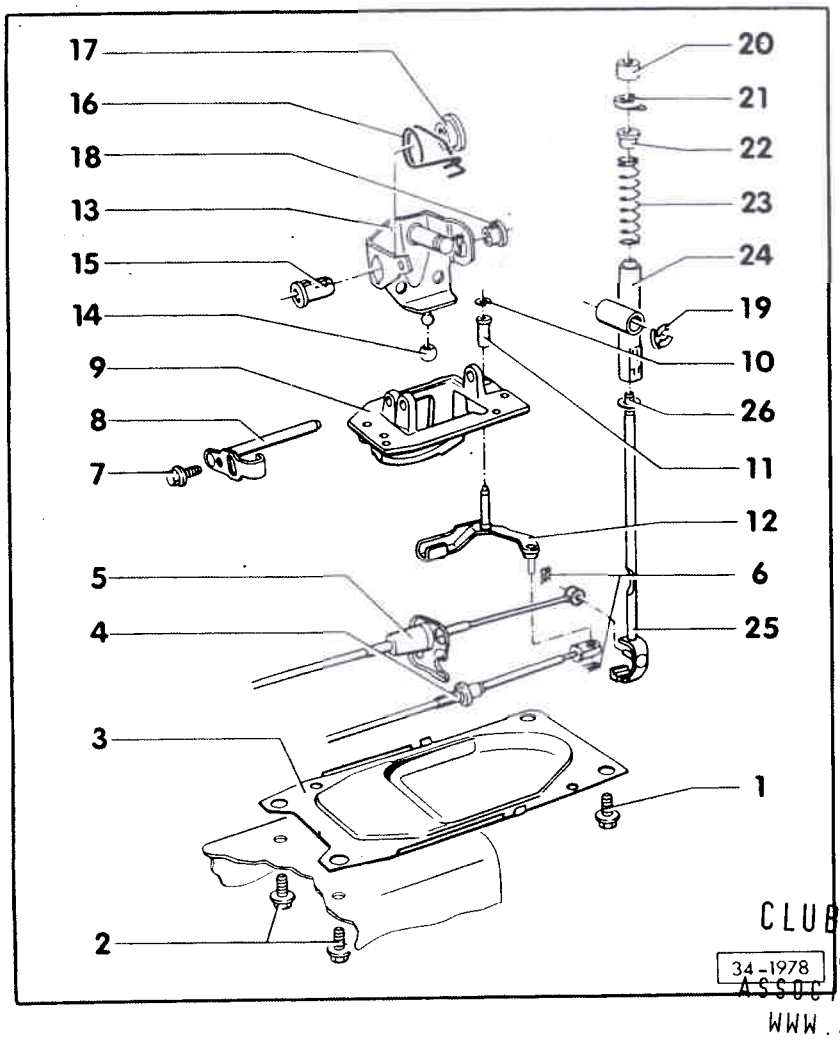

19 - Rondelle d'arrêt

20 - Manchon
- ♦ N'existe pas sur tous les véhicules

21 - Rondelle d'arrêt

22 - Douille d'écartement

23 - Ressort de pression

24 - Guide du levier de vitesses

25 - Levier de vitesses

26 - Rondelle d'amortissement
- ♦ Le cône est dirigé vers le guidage du levier de vitesses.

CLUB GENERATION CORRADO
ASSOCIATION LOI 1901
WWW.CGCFRANCE.COM

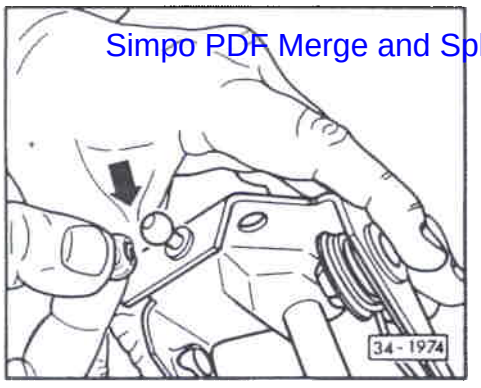

◄ **Fig. 1 Capuchon: montage**

Simpo PDF Merge and Split Unregistered Version - http://www.simpopdf.com

– Enfoncer en appuyant sur le côté (flèche 1).

– Comprimer l'ouverture pour la réduire à une fente.

Nota:

Si nécessaire, chauffer le capuchon (avec de l'eau chaude par ex.).

CLUB GENERATION
CORRADO
ASSOCIATION LOI 1901
WWW.CGCFRANCE.COM

Commande des vitesses: réglage

Nota:

Que le câble sélecteur et le câble de commande des vitesses soient montés en paralèlle ou l'un au-dessus de l'autre, le réglage est identique.

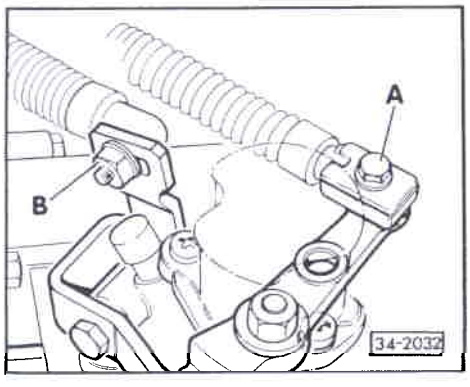

Boîte de vitesses au ralenti.

– Pommeau de levier de vitesses et caches: déposer ⇒ page 34-16.

– Masse antivibratoire: la déposer s'il y en a une ⇒ à partir de la page 34-13.

◄ – Desserrer la vis -A- et l'écrou -B-, jusqu'à ce que le câble de commande des vitesses et l'entraîneur/le câble sélecteur soient mobiles dans les trous oblongs,

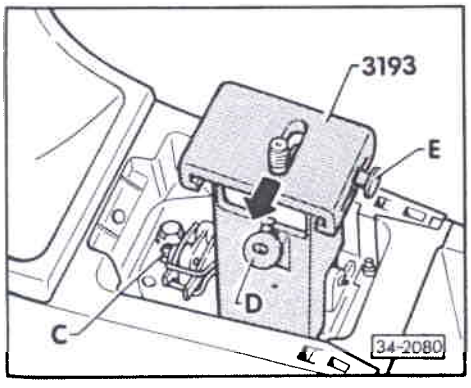

◄ – Desserrer la vis –C–.

– Mettre en place le calibre du levier de vitesses.

– Basculer le crochet de fixation du calibre sous la plaque-palier et serrer l'écrou –D–.

– Enfoncer le levier de vitesses dans le cran gauche du coulisseau.

Simpo PDF Merge and Split Unregistered Version - http://www.simpopdf.com

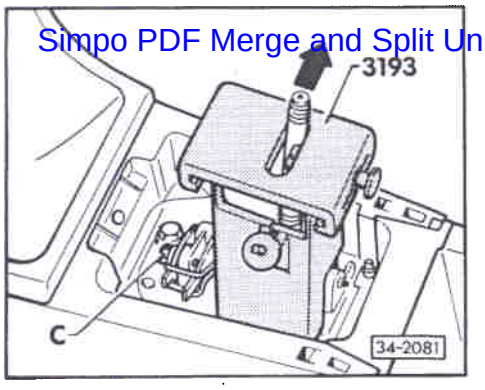

– Repousser le levier de vitesses avec le coulisseau vers la gauche jusqu'en butée (sens de la flèche) et serrer le coulisseau à l'aide du boulon -E-. ⇒ fig. 34-2080, page 34-22.

◄ – Enfoncer le levier de vitesses dans le cran droit (sens de la flèche)

– Serrer le boulon -C-.

– Mettre en place la clavette et le pivot.

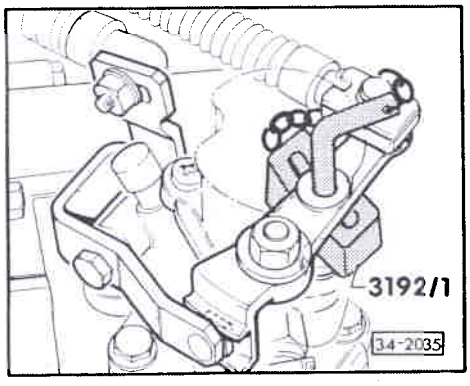

◄ – Glisser la clavette sans jeu entre le levier de vitesses et le couvercle de commande des vitesses.

Attention!
Ce faisant, la clavette ne doit pas soulever le levier de vitesses.

– Fixer le câble de commande des vitesses et l'entraîneur du câble sélecteur dans cette position; ce faisant, contrôler la position de la clavette.

– Enlever la clavette et la goupille; s'il y a une masse antivibratoire, la reposer.

– Déposer le calibre du levier de vitesses.

– Monter le cache/le pommeau du levier de vitesses ⇒ page 34-16.

CLUB GENERATION CORRADO
ASSOCIATION LOI 1901
WWW.CGCFRANCE.COM

Fonctionnement

● Au ralenti, le levier de vitesses doit se trouver dans la voie de 3e/4e.

– Actionner l'embrayage, lancer le moteur, attendre env. 3 ... 6 sec pour que l'arbre primaire de la boîte de vitesses s'arrête, puis passer plusieurs fois toutes les vitesses. Veiller particulièrement à l'efficacité du verrouillage de marche arrière.

Si une vitesse accroche lors d'essais d'enclenchement répétés, il faut vérifier le jeu (course) de l'arbre comme suit:

– Engager la 1e vitesse.

– Pousser le levier de vitesses vers la gauche jusqu'en butée, puis le relâcher.

– Observer simultanément l'arbre de passage des vitesses (2ème mécanicien).

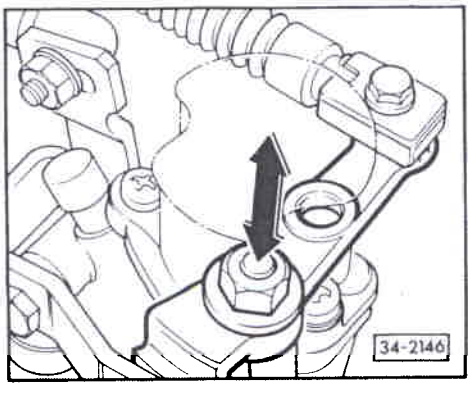

◄ – Lors de l'actionnement du levier de vitesses, l'arbre de passage des vitesses doit se déplacer d'environ 1 mm (course dans le sens de la flèche).

Simpo PDF Merge and Split Unregistered Version - http://www.simpopdf.com

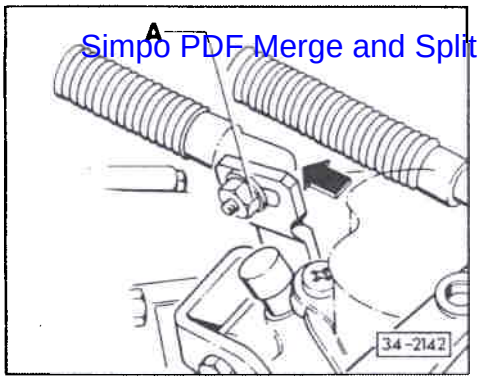

– Si ce n'est pas le cas, désengager la 1e vitesse et desserrer de nouveau l'écrou de fixation -A- du support de commande de l'entraîneur du câble sélecteur. (En raison des organes de transmission, le câble sélecteur a un peu de jeu au niveau du nez de centrage).

– Supprimer le jeu du câble sélecteur en appuyant légèrement le nez de centrage contre le tablier (sens de la flèche).

– Resserrer l'écrou -A- dans cette position.

Attention!

Les conditions pour un réglage correcte des vitesses sont les suivantes:

- ***Les pièces de commande et de transmission des changements de vitesses doivent être en parfait état.***
- ***Les pièces isolantes pour le positionnement du câble sélecteur et du câble de commande des vitesses doivent être en bon état sur tous les éléments de commande (pas détériorées).***
- ***Le câble de commande des vitesses et le câble sélecteur doivent être mobiles.***

De plus, la boîte de vitesses, l'embrayage et la commande d'embrayage doivent être en excellent état.

CLUB GENERATION
CORRADO
ASSOCIATION LOI 1901
WWW.CGCFRANCE.COM

Boîte de vitesses: dépose et repose

Dépose et repose de la boîte de vitesses sur les véhicules avec moteur à 4 cylindres

Dépose

– Débrancher la tresse de masse de la batterie.

Nota:

Sur les véhicules avec autoradio à code antivol, s'enquérir du code auparavant.

Véhicules avec compresseur G:

– *Déposer les conduites de jonction reliées au radiateur d'air de suralimentation.*

Véhicules à tachymètre électronique

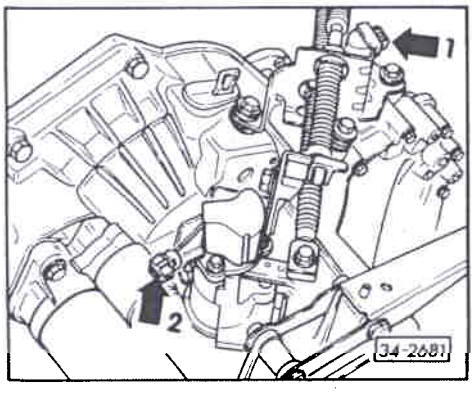

– *Débrancher la fiche du transmetteur (flèche 1).*

– Débrancher la fiche du feu de recul (flèche 2). Déposer tous les autres raccords électriques et câbles de masse de la BV et des vis de fixation moteur/BV.

Simpo PDF Merge and Split Unregistered Version - http://www.simpopdf.com

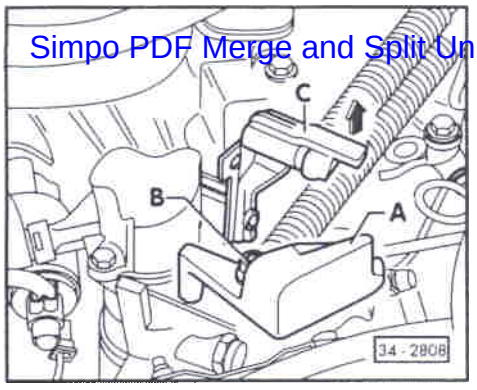

– Déposer la masse antivibratoire -A- s'il y en a une et enlever le câble de commande des vitesses.

Boîtes de vitesses avec positionnement du câble sélecteur à côté du câble de commande des vitesses

– *Dévisser le câble sélecteur du levier d'inversion.*

Boîtes de vitesses avec positionnement du câble sélecteur au-dessus du câble de commande des vitesses:

– *Débrancher le câble sélecteur de l'entraîneur du levier d'inversion -C-; à cet effet, soulever l'ergot dans le sens de la flèche.*

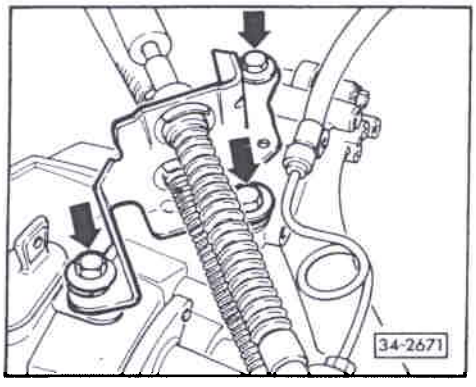

◄ – Déposer de la BV le contre-palier des câbles (flèches).

CLUB GENERATION CORRADO
ASSOCIATION LOI 1901
WWW.GCCFRANCE.COM

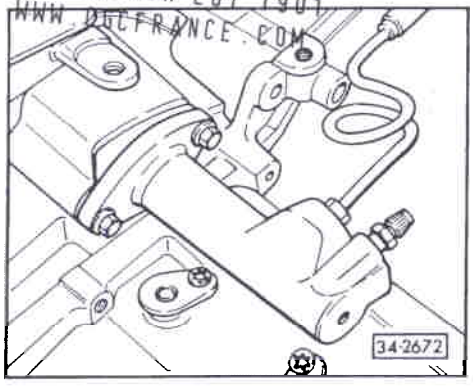

◄ – Déposer le cylindre récepteur et le placer sur le côté, le fixer avec un fil métallique, ne pas ouvrir le système de conduites; dévisser éventuellement au préalable le flexible sur le contre-palier des câbles.

Véhicules à tachymètre mécanique:

– Déposer de la BV le câble d'entraînement du tachymètre.

– Dévisser les vis d'assemblage supérieures moteur/ BV.

– Déposer le flexible d'admission du débitmètre d'air.

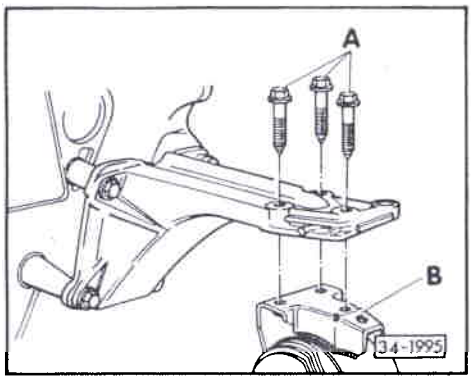

◄ – Dévisser 3 vis -A- du berceau droit du moteur -B-.

Simpo PDF Merge and Split Unregistered Version - http://www.simpopdf.com

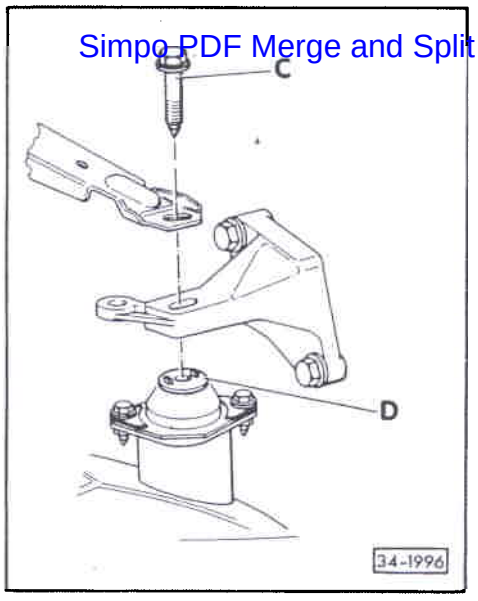

◄ – Dévisser la vis à 6 pans -C- du berceau gauche -D- de la boîte de vitesses.

Nota:

Sur les véhicules avec ABS, la vis à 6 pans du berceau gauche est difficilement accessible. Déposer si nécessaire le vase d'expansion du système de refroidissement.

CLUB GENERATION CORRADO
ASSOCIATION LOI 1901
WWW.CORRANCE.COM

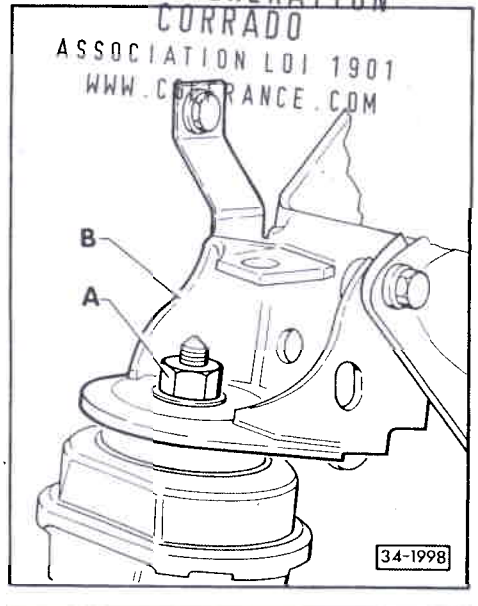

◄ – Déposer le ventilateur avec le couvercle et la tôle porteuse.

– Enlever s'il y en a une la plaque de fixation des connexions électriques de la console AV.

◄ – Dévisser l'écrou -A- de la console avant -B-.

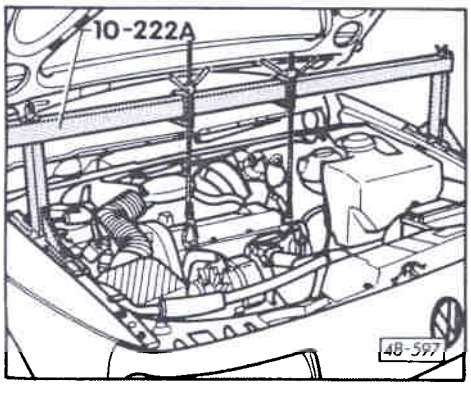

◄ – Monter le dispositif de soutènement 10-222A avec les pieds 10-222A/1.

Attention!

Les pieds 10-222 A/1 sont adaptés à l'inclinaison de la carrosserie. En cas d'utilisation des anciens pieds, risque d'accident!

Simpo PDF Merge and Split Unregistered Version - http://www.simpopdf.com

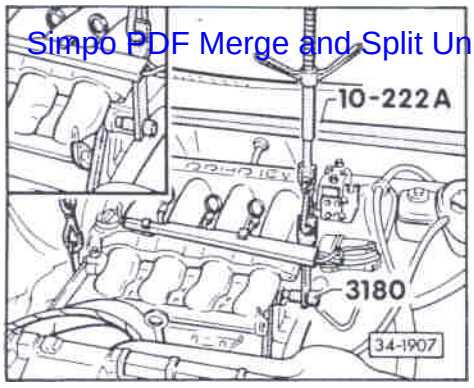

Véhicules avec moteur à 4 soupapes:

◄ – *Accrocher le support 3180 dans l'oeillet de fixation du moteur sous le collecteur d'admission et monter le dispositif de soutènement.*

– Précontraindre légèrement l'ensemble moteur-boîte avec les broches.

– S'il y en a, déposer les conduites et câbles de la boîte de vitesses.

– Déposer le démarreur.

– Déposer la console avant.

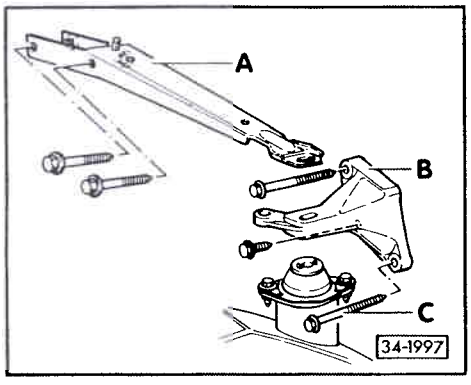

◄ – Déposer l'appui -A- de boîte de vitesses.

– Déposer la masse antivibratoire du berceau.

– S'il y a en a une, déposer la tôle calorifuge du joint homocinétique intérieur droit du moteur.

– Déposer les arbres de pont des flasques articulés et les fixer en hauteur.

– Dévisser la console -B- de la boîte de vitesses.

CLUB GENERATION CORRADO
ASSOCIATION LOI 1901
WWW.CGCFRANCE.COM

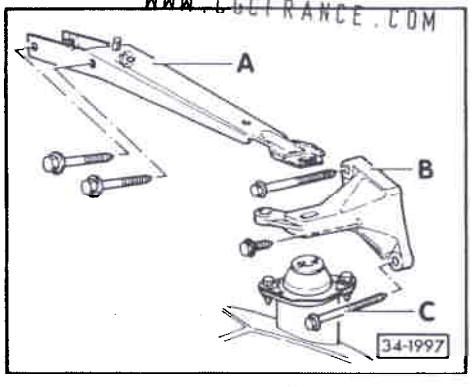

◄ – Repousser l'ensemble moteur-boîte vers la cloison transversale et enlever la vis de fixation inférieure -C- de la console de BV.

– Repousser l'ensemble moteur-boîte aussi loin que possible vers la droite et l'abaisser légèrement au moyen de la broche gauche.

– Dévisser la petite tôle de protection de l'embrayage située derrière l'arbre à bride droit et enlever les vis de fixation pour tôle de protection/embrayage.

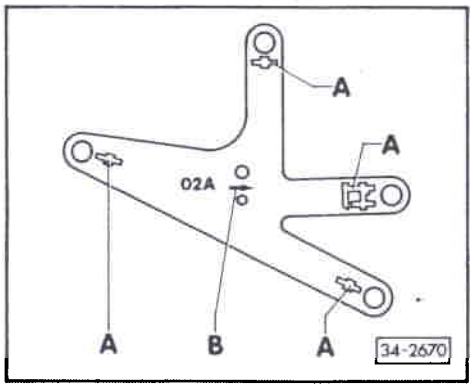

– Compléter le lève-boîte avec le support de BV 3282, la plaque d'ajustage 3282/8 de BV "02A" et les éléments de fixation en procédant comme suit.

– Poser la plaque d'ajustage 3282/8 sur le support de BV 3282 (la plaque d'ajustage ne peut être placée que dans une seule position).

– Ajuster les bras du support de BV en fonction des alésages pratiqués dans la plaque d'ajustage.

◄ – Visser les éléments de fixation -A- comme représenté sur la plaque d'ajustage.

Simpo PDF Merge and Split Unregistered Version - http://www.simpopdf.com

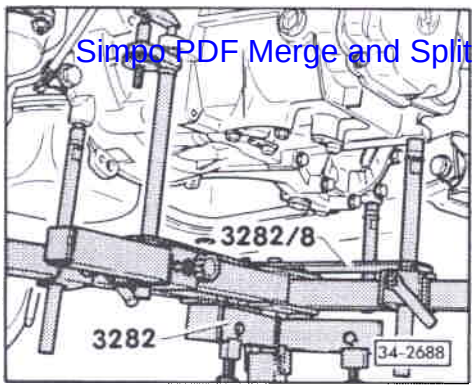

- Placer le lève-boîte sous le véhicule. La flèche -B- (⇒ fig.34-2670 à repérage 3) sur la plaque d'ajustage doit être dirigée dans le sens de la marche du véhicule.
- Orienter la plaque d'ajustage parallèlement à la BV et bloquer le support de sûreté sur la BV.
- Dévisser complètement le boulon de fixation inférieur moteur/BV.
- Dégager la BV des douilles d'ajustage et l'abaisser délicatement tout en poussant légèrement l'ensemble moteur-boîte vers l'avant et en corrigeant constamment la position à l'aide des broches du lève-boîte.

Nota:

En abaissant la boîte de vitesses, faire attention à la conduite de direction assistée.

Repose

La repose de la BV s'effectue dans l'ordre inverse, en veillant à monter le support moteur/BV sans contrainte.

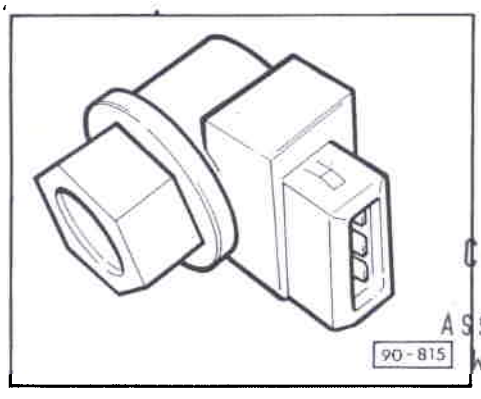

Remarques:

- *En cas de remplacement de la boîte de vitesses, il faut systématiquement récupérer le transmetteur de tachymètre (fig.) s'il y en a un (fig.), le levier de commande des vitesses et le levier d'inversion.*

CLUB GENERATION
CORRADO
ASSOCIATION LOI 1901
WWW.CGCFRANCE.COM

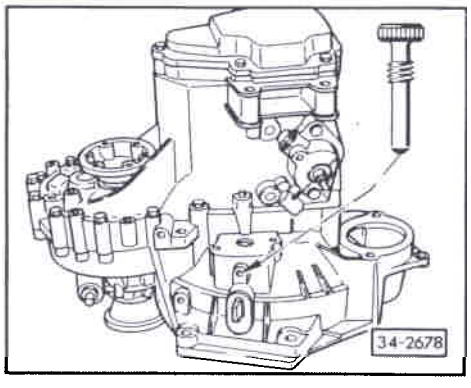

- *Avant la pose de la BV, enfoncer le levier de débrayage en direction du carter de BV et freiner à l'aide d'une goupille/boulon de montage ou d'un boulon M8 x 35. Le dévisser complètement après la pose de la BV. L'orifice est alors obturé au moyen du 3e boulon de fixation du contre-palier pour câbles de commande ou d'un obturateur.*
- *Nettoyer les cannelures de l'arbre primaire et les enduire légèrement de graisse G 000 100.*
- *Lors du remplacement de la BV, veiller à la bonne fixation de la tôle intermédiaire.*
- *Contrôler la présence dans le bloc-cylindres des douilles d'ajustage pour le centrage moteur/BV, les mettre en place si nécessaire.*
- *Vérifier le niveau d'huile ⇒ page 00-16.*
- *Régler la commande de vitesses ⇒ page 34-22.*

Simpo PDF Merge and Split Unregistered Version - http://www.simpopdf.com

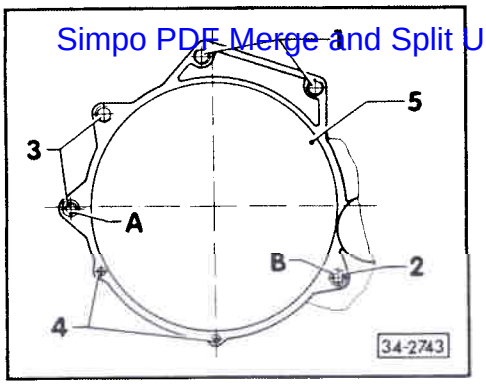

Couples de serrage

◄ BV sur moteur

Pos.	Boulon	Nombre	Nm
1	M 12 x 55	2	80
2	M 12 x 64	1	80
3 [1)]	M 10 x 140	2	60
4 [2)]	M 7 x 12	2	10
5 [2)]	M 6 x 8	1	10

[1)] Avec en plus démarreur sur BV

[2)] Tôle de protection pour volant-moteur

Pos. A + B – Douilles d'ajustage

CLUB GENERATION CORRADO
ASSOCIATION LOI 1901
WWW.CGCFRANCE.COM

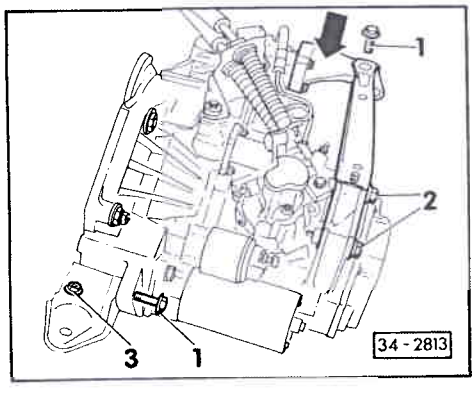

◄ Fixation des organes

Pos.	Boulon	Nombre	Nm
1	M 10 x 45	2	50
2	M 10 x 62	1	45
Pos.	**Boulon**	**Nombre**	**Nm**
3	M 10	1	60

Console gauche de BV sur BV (flèche) 25 Nm

Console droite de moteur sur berceau 25 Nm

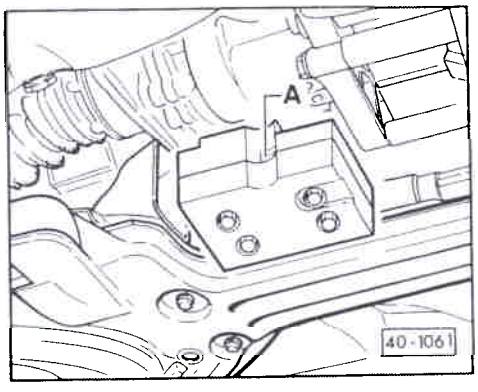

◄ Masse antivibratoire -A- sur berceau 30 Nm

Arbre de pont sur arbre à bride 45 Nm

Simpo PDF Merge and Split Unregistered Version - http://www.simpopdf.com

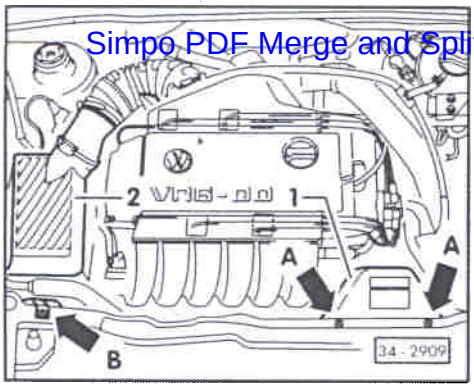

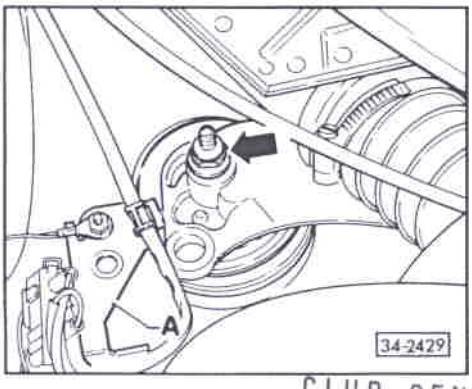

Dépose et repose de la boîte de vitesses sur les véhicules avec moteur à injection à 6 cylindres

Dépose

– Débrancher la tresse de masse de la batterie.

Nota:

Pour les véhicules équipés d'un autoradio à code antivol, s'enquérir du code auparavant.

◄ – Déposer le cache -1- du radiateur; à cet effet, dévisser complètement les vis de fixation - flèches A –.

– Retirer le couvre-phare droit; à cet effet, dévisser complètement le boulon –flèche B–.

– Déposer la partie supérieure du filtre à air -2-.

◄ – Dévisser le boulon (flèche) sur la console de moteur/berceau droit; le cas échéant, déposer auparavant le support en tôle -A- pour connexion à fiche.

CLUB GENERATION
CORRADO
ASSOCIATION LOI 1901
WWW.CGCFRANCE.COM

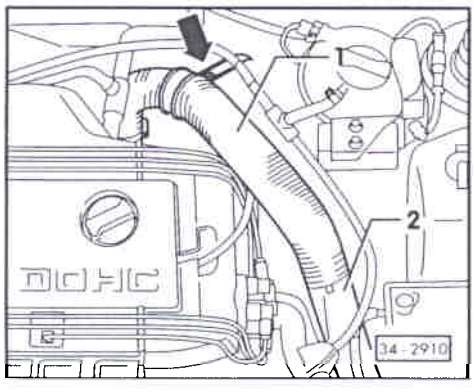

◄ – Déposer la conduite d'air supérieure pour le refroidissement du tuyau d'échappement comme indiqué ci-après:

– Desserrer le collier du flexible d'air de refroidissement -1- sur la tôle de protection. Dévisser complètement la vis de fixation –flèche– (ici cachée) du support de flexible et débrancher le flexible de refroidissement par air -1- du canal d'air -2- (conduite d'air inférieure).

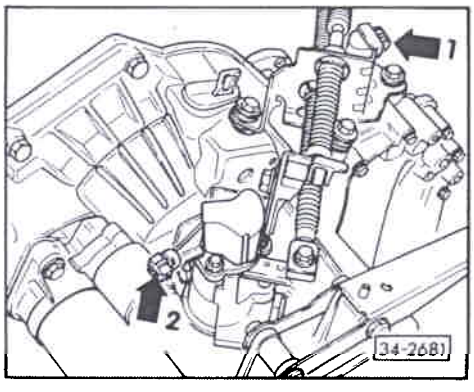

◄ – Débrancher la fiche du transmetteur de tachymètre (flèche 1).

– Débrancher la fiche des feux de recul (flèche 2). Débrancher tous les autres raccords électriques et câbles de masse de la boîte de vitesses et des boulons de fixation moteur/BV.

Simpo PDF Merge and Split Unregistered Version - http://www.simpopdf.com

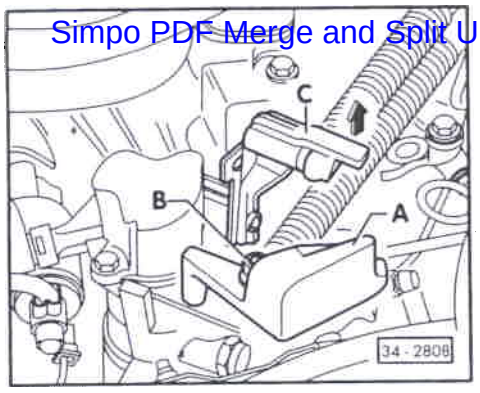

◄ – Déposer du levier de commande de vitesses la masse antivibratoire -A- ainsi que le câble de commande des vitesses -B-.

– Débrancher le câble sélecteur -C- de l'entraîneur/levier d'inversion; à cet effet, soulever l'ergot dans le sens de la flèche.

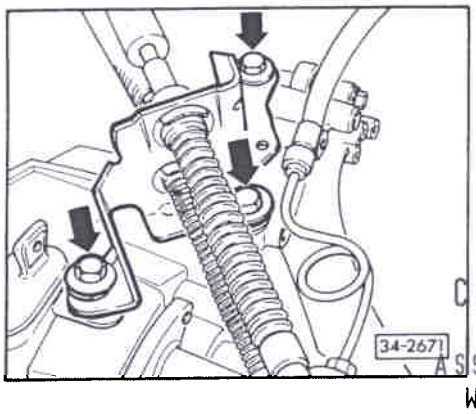

– Déclipser le flexible du cylindre récepteur sur le contre-palier des câbles.

◄ – Déposer de la boîte de vitesses le contre-palier pour câbles (flèches) et le placer sur le côté.

CLUB GENERATION
CORRADO
ASSOCIATION LOI 1901
WWW.CGCFRANCE.COM

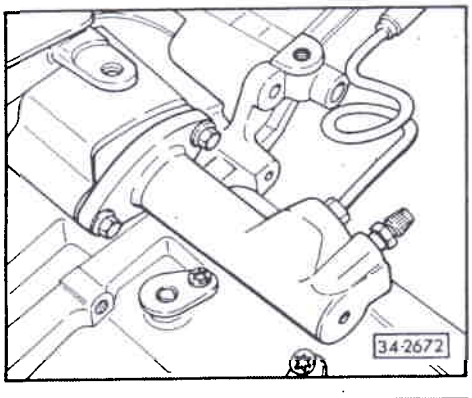

◄ – Déposer le cylindre récepteur et le placer sur le côté, le fixer avec un fil métallique et ne pas ouvrir le système des conduites.

– Déposer les vis d'assemblage supérieures moteur/boîte.

– Déposer le vase d'expansion pour le liquide de refroidissement et le placer sur le côté; ne pas ouvrir les systèmes de conduite.

◄ – Dévisser complètement le boulon à 6 pans -A- du berceau gauche -B- de la BV.

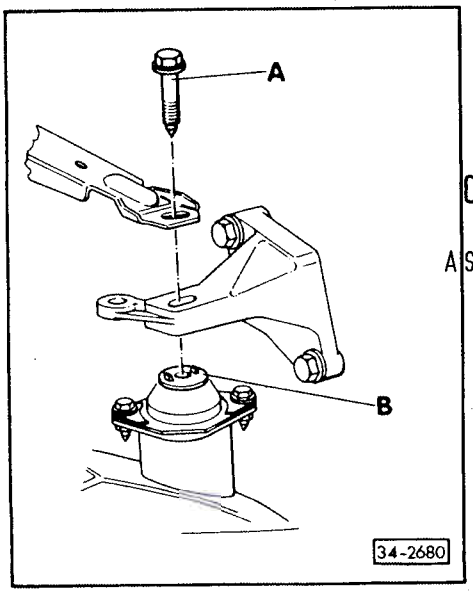

CLUB GENERATION
CORRADO
ASSOCIATION LOI 1901
WWW.CGCFRANCE.COM

Simpo PDF Merge and Split Unregistered Version - http://www.simpopdf.com

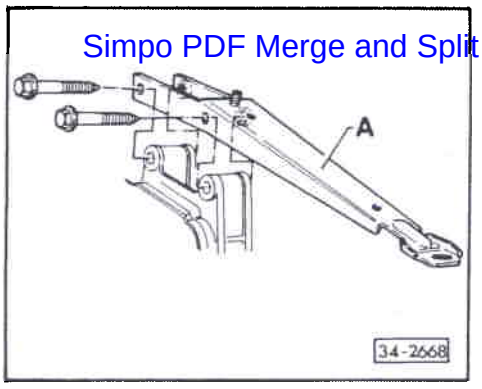

◄ – Déposer l'appui de boîte -A- de la BV.

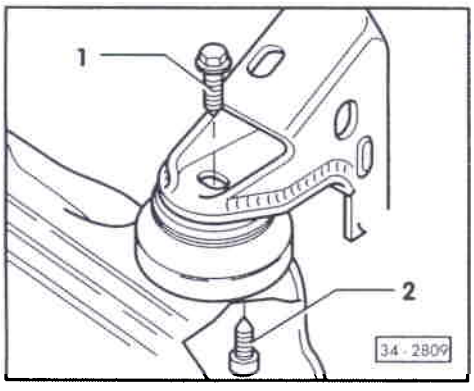

– Retirer de la console AV l'éventuelle plaque de fixation pour connexions à fiches électriques.

◄ – Dévisser les boulons de fixation -1- de la console et -2- du support.

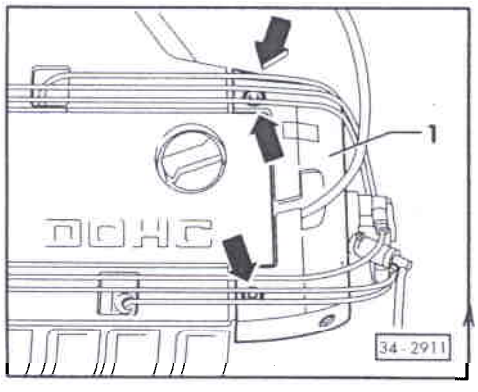

◄ – Déclipser les câbles d'allumage du revêtement -1-.

– Retirer les 3 câbles d'allumage supérieurs de la tête d'allumeur.

– Enlever le revêtement -1- après la dépose des vis de fixation (flèches).

– Débrancher la fiche centrale du moteur.

CLUB GENERATION
CORRADO
ASSOCIATION LOI 1901
WWW.CGCFRANCE.COM

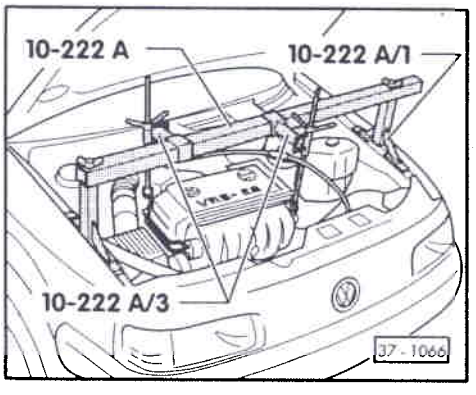

◄ – Monter le dispositif de soutènement.

Nota:

Avant le montage des crochets de prise du dispositif de soutènement, déposer du moteur les raccords de flexibles et de câbles au niveau des oeillets de prise pour ne pas les endommager.

– Précontraindre légèrement l'ensemble moteur-boîte à l'aide des broches.

Simpo PDF Merge and Split Unregistered Version - http://www.simpopdf.com

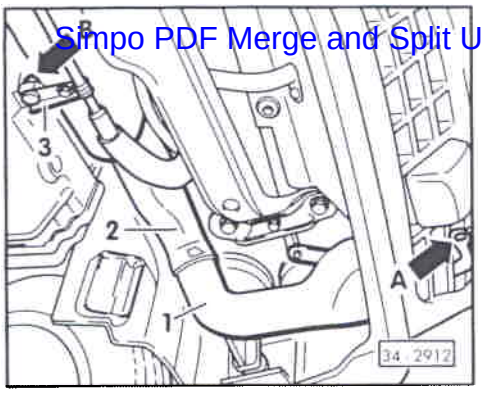

– Déposer les caches de guidage d'air pour les freins à disque gauche et droit.

– Déposer le cache devant la protection de courroie crantée/moteur.

◄ – Déposer le guidage d'air inférieur pour le refroidissement du tuyau de gaz d'échappement à l'avant comme indiqué ci-après:

Dévisser complètement la vis de fixation -flèche A-, séparer le canal d'air -1- du canal d'air -2-. Dégager le canal d'air -2- du support sur la carrosserie en le soulevant par le haut, puis le sortir par le bas.

– Desserrer le support du câble -3- de la direction assistée sur la BV; à cet effet, dévisser complètement la vis de fixation -flèche B-.

– Déposer le démarreur.

– Séparer le dispositif d'échappement du catalyseur.
⇒ Groupe de Rép. 26; pièces du système d'échappement: dépose et repose

– Déposer les arbres de pont des arbres à bride, braquer la direction vers la gauche jusqu'en butée et suspendre les arbres de pont le plus haut possible sans endommager la protection de surface.

– Repousser l'ensemble moteur/BV le plus à droite possible.

CLUB GENERATION
CORRADO
ASSOCIATION LOI 1901
WWW.CGCFRANCE.COM

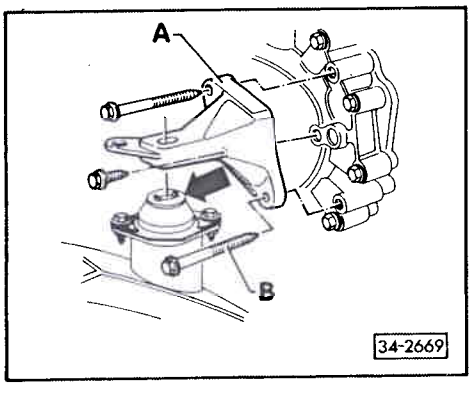

◄ – Déposer la console de BV -A- de la BV.

– Retirer alors le boulon de fixation -B- de la console de BV en procédant comme suit:

– Soulever l'ensemble moteur/BV au moyen des deux broches de sorte que le système d'échappement vienne toucher la tôle calorifuge; ne pas coincer le contre-palier des câbles de commande lors de cette opération. Retirer le boulon de fixation -B- sous la plaque réceptrice -flèche- de la console de BV.

– Mettre de côté la console moteur/BV avant et tourner le berceau de telle manière que l'ergot de retenue de la console soit dirigé vers la gauche ou vers la droite.

– Abaisser l'ensemble moteur/boîte jusqu'à sa position antérieure au moyen des deux broches, puis l'incliner au moyen de la broche gauche.

– Déposer la tôle de protection de l'embrayage.

– Dévisser le boulon de fixation de l'ensemble moteur/BV situé au-dessus de l'arbre à bride droit.

Simpo PDF Merge and Split Unregistered Version - http://www.simpopdf.com

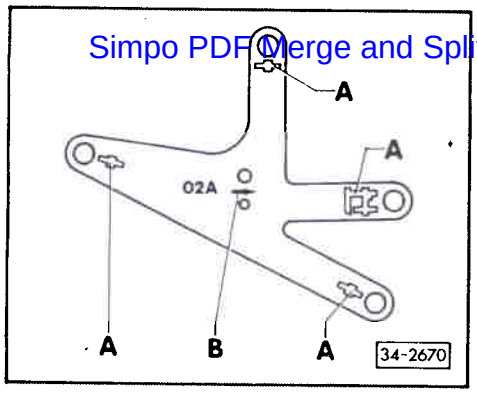

– Compléter le lève-boîte avec le support de BV 3282, la plaque d'ajustage 3282/8 de BV 02A et les éléments de fixation, en procédant comme suit:

– Poser la plaque d'ajustage 3282/8 sur le support de BV 3282 (la plaque d'ajustage ne se place que dans une seule position).

– Ajuster les bras du support de BV en fonction des alésages pratiqués dans la plaque d'ajustage.

◄ – Visser les éléments de fixation -A- comme représenté sur la plaque d'ajustage.

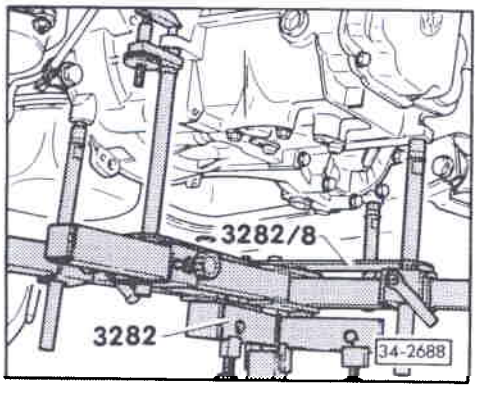

◄ – Placer le lève-boîte et le dispositif de réception de la boîte sous le véhicule. La flèche -B- (⇒ fig.34-2670) de la plaque d'ajustage doit être dirigée dans le sens de la marche du véhicule.

– Orienter la plaque d'ajustage parallèlement à la BV et bloquer le support de sûreté sur la BV.

– Dévisser complètement le boulon de fixation inférieur moteur/BV.

– Pousser la BV hors des douilles d'ajustage.

CLUB GENERATION
CORRADO
ASSOCIATION LOI 1901
WWW.CGCFRANCE.COM

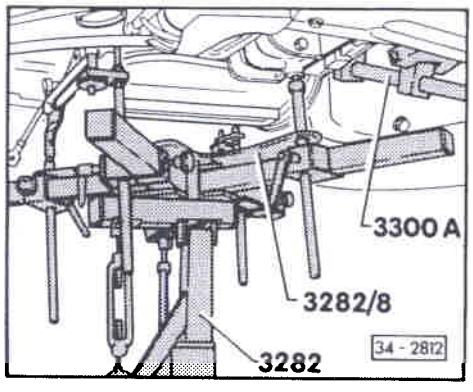

◄ – A l'aide du dispositif d'appui 3300A, pousser le moteur vers l'avant jusqu'à ce qu'il touche légèrement le berceau-moteur.

– Abaisser la boîte de vitesses en corrigeant en permanence la position à l'aide des broches du lève-boîte.

Nota:

Lors de l'abaissement de la boîte, faire attention au câble de la direction assistée.

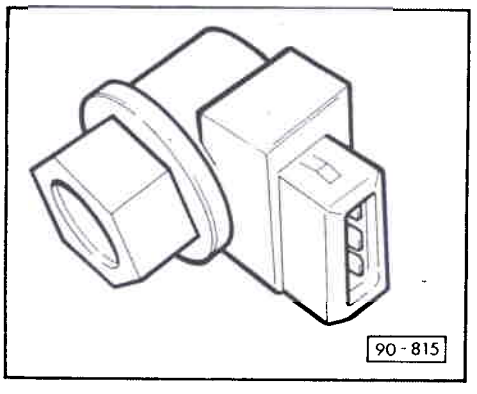

Repose

– La repose de la direction assistée s'effectue dans l'ordre inverse, en veillant à monter la suspension moteur/BV sans contrainte.
⇒ Groupe de Rép. 10; Moteur: dépose et repose.

Nota:

◄ ♦ *En cas de remplacement de la boîte de vitesses, il faut systématiquement récupérer le transmetteur de tachymètre (fig.), le levier de commande des vitesses et le levier d'inversion.*

Simpo PDF Merge and Split Unregistered Version - http://www.simpopdf.com

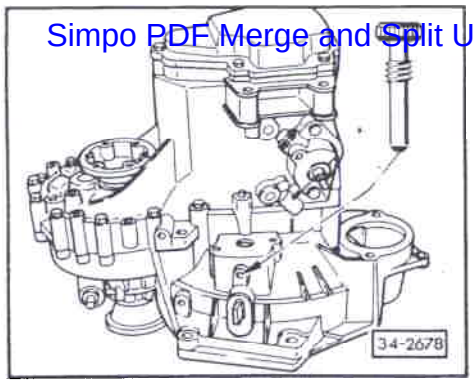

◄ ♦ *Avant la pose de la BV, enfoncer le levier de débrayage en direction du carter de BV et le freiner à l'aide d'un boulon de montage ou d'un boulon M8 x 35. Le dévisser complètement après la pose de la BV. L'orifice est alors obturé au moyen du 3e boulon de fixation du contre-palier pour câbles de commande.*

♦ *Nettoyer les cannelures de l'arbre primaire et les enduire légèrement de graisse G 000 100.*

♦ *Contrôler la présence dans le bloc-cylindres des douilles d'ajustage pour le centrage moteur/boîte de vitesses; le cas échéant, les y placer.*

♦ *Avant d'accoupler la boîte, enlever le dispositif d'appui 3300 A.*

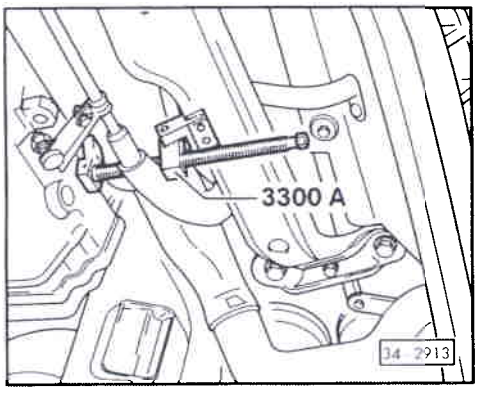

◄ ♦ *Mettre en place le boulon de fixation de l'appui de boîte comme suit:*

A l'aide du dispositif d'appui 3300 A, pousser la BV contre la paroi transversale jusqu'à ce que l'alésage de l'appui de boîte coïncide avec le berceau gauche.

♦ *Contrôler le niveau d'huile ⇒ page 00-16*

♦ *Commande des vitesses: réglage ⇒ page 34-22*

CLUB GENERATION
CORRADO
ASSOCIATION LOI 1901
WWW.CGCFRANCE.COM

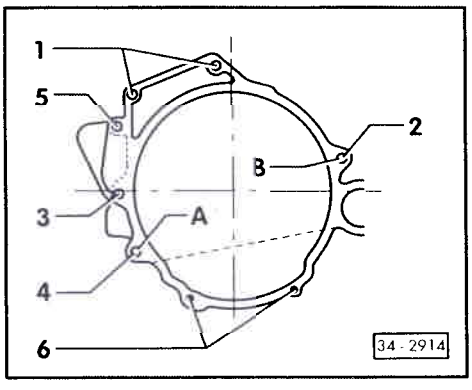

Couples de serrage

◄ BV sur moteur

Pos.	Boulon	Nombre	Nm
1	M 12 x 55	2	80
2	M 12 x 62	1	80
3[1)]	M 12 x 62	1	80
4	M 12 x 46	1	80
5[2)]	M 10 x 155	1	60
6[3)]	M 7 x 12	2	10

[1)] avec en plus console AV sur BV

[2)] avec en plus démarreur et console AV sur BV

[3)] Tôle de protection sur volant-moteur

Pos. A + B – Douilles d'ajustage

Boulon inférieur de fixation démarreur sur BV M 10 x 42 60 Nm

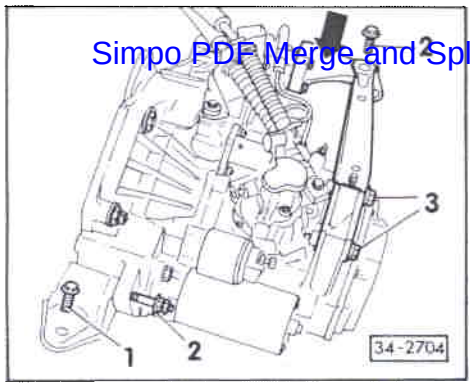

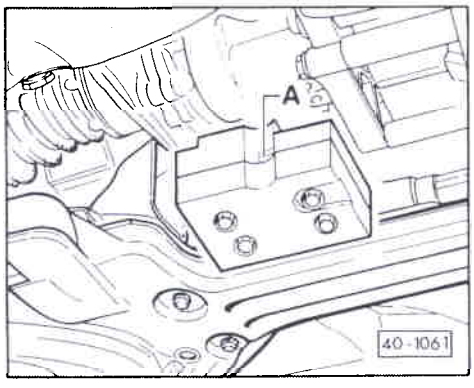

◄ Fixation des organes

Simpo PDF Merge and Split Unregistered Version - http://www.simpopdf.com

Pos.	Boulon	Nombre	Nm
1	M 10 x 30	1	50
2	M 10 x 45	2	50
3	M 10 x 62	1	45

Console gauche de BV (flèche) 25 Nm

Console droite de moteur sur berceau 60 Nm

Masse antivibratoire -A- sur berceau 30 Nm

Arbre de pont sur arbre de bride 45 Nm

CLUB GENERATION CORRADO
ASSOCIATION LOI 1901
WWW.CGCFRANCE.COM

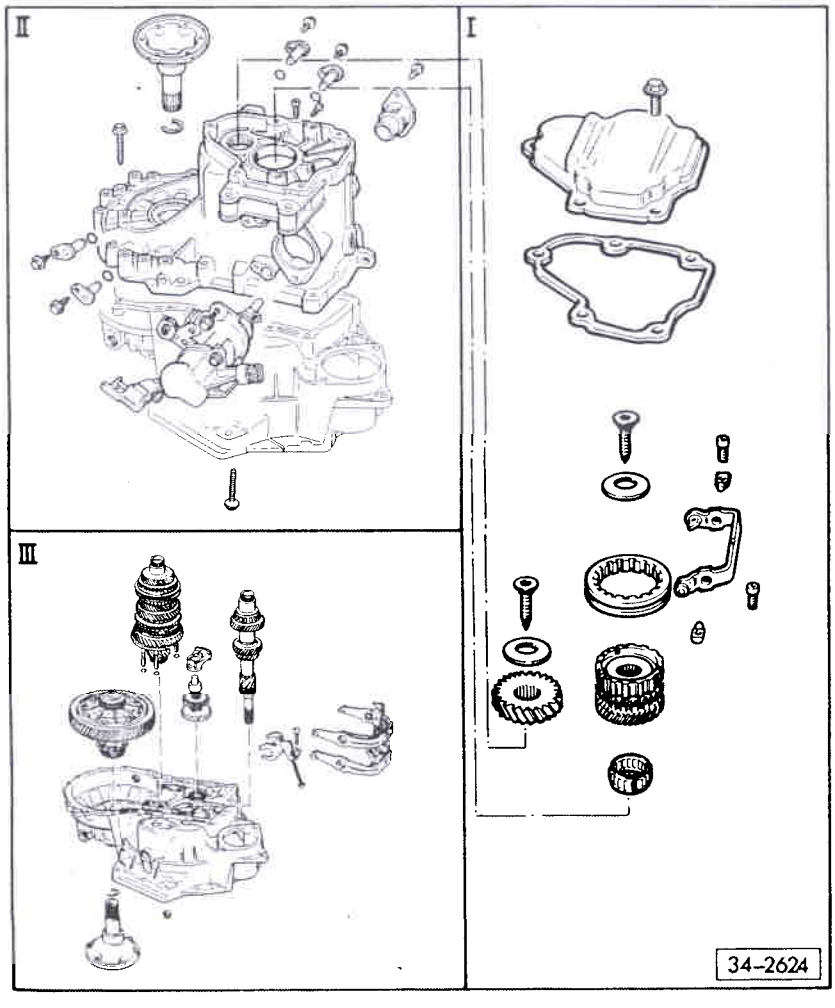

Boîte de vitesses: désassemblage et assemblage

Ordre de montage ⇒ page 34-62

I – Couvercle de carter de BV et 5ème vitesse: démontage et remontage ⇒ page 34-51

II – Carter de BV et commande des vitesses: démontage et remontage ⇒ page 34-56

III – Arbre primaire, arbre de sortie, différentiel et fourchettes de commande: démontage et remontage ⇒ page 34-59

Simpo PDF Merge and Split Unregistered Version - http://www.simpopdf.com

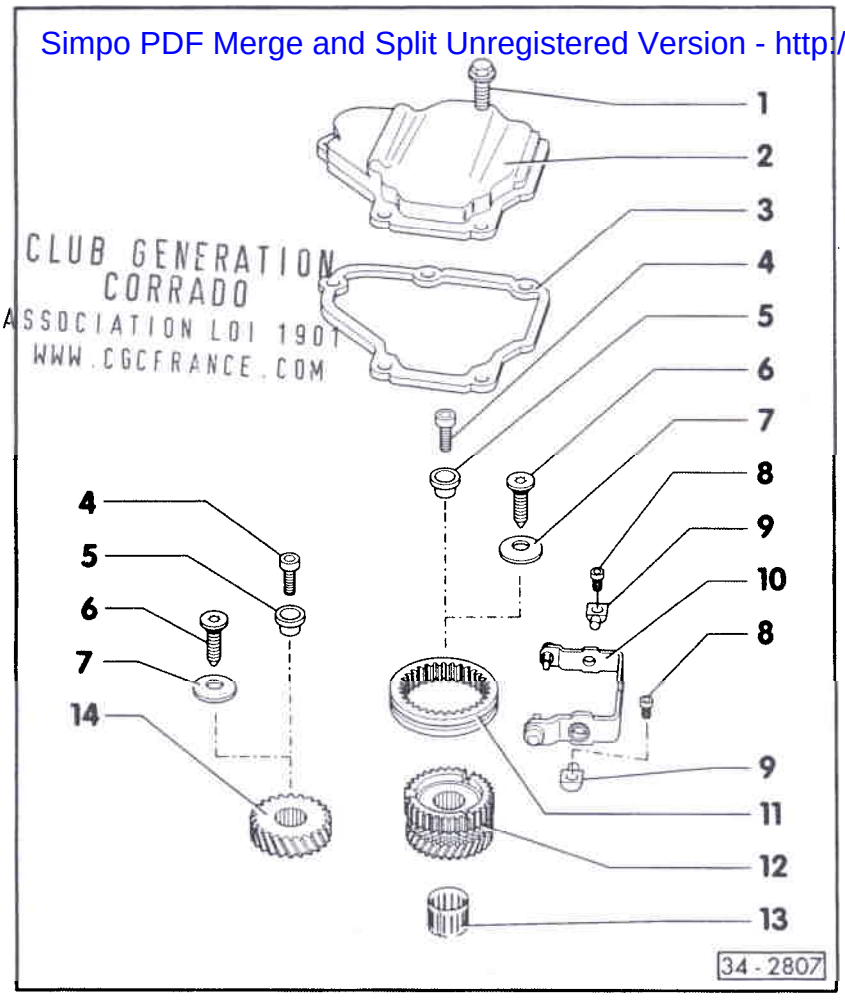

CLUB GENERATION CORRADO
ASSOCIATION LOI 1901
WWW.CGCFRANCE.COM

Couvercle de carter de BV et 5ème vitesse: démontage et remontage

1 - Boulon à 6 pans, 10 Nm
- ♦ Pour couvercle de carter de BV

2 - Couvercle de carter de BV
- ♦ Modification:
  Renflement à partir de la date de construction de BV 03 05 0 ⇒ page 34-81

Nota:

Si le couvercle du carter de BV est monté BV posée, il faut contrôler le niveau d'huile comme suit:

- *Remplir d'huile jusqu'au bord inférieur de l'orifice de remplissage, puis obturer ce dernier à l'aide d'une vis-bouchon.*
- *Lancer le moteur, passer une vitesse et faire tourner la BV pendant 2 minutes environ.*
- *Arrêter le moteur et faire de nouveau l'appoint d'huile de boîte jusqu'au bord inférieur de l'orifice de remplissage.*

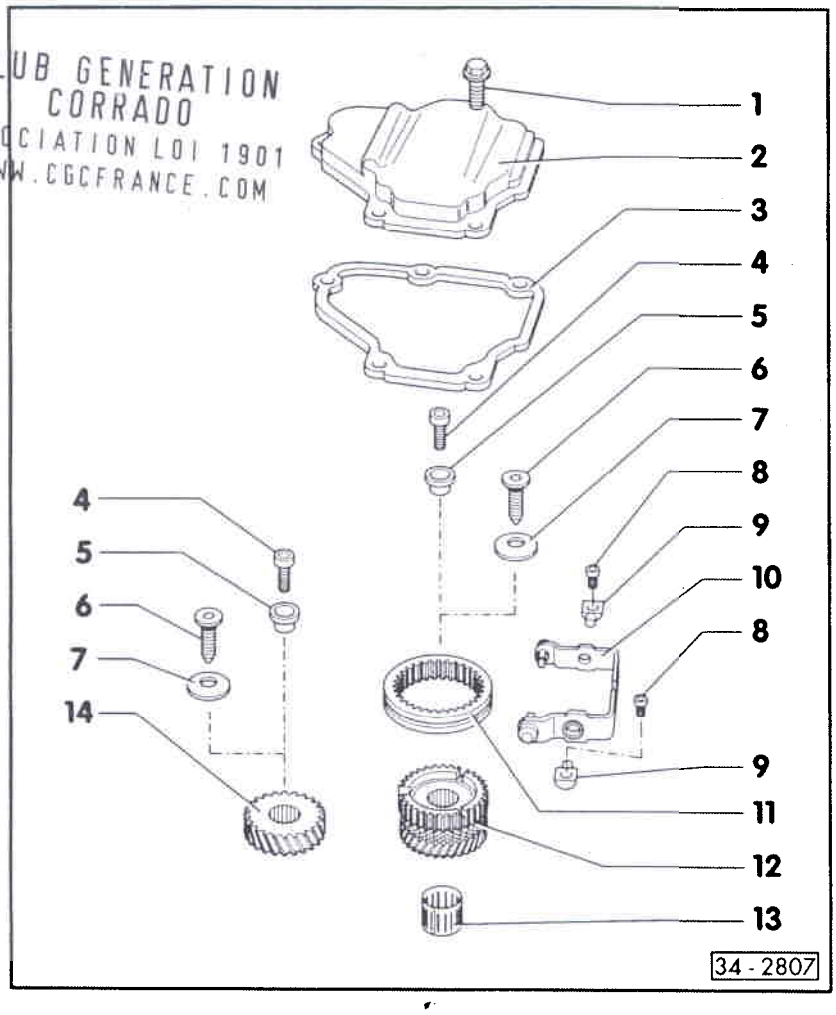

CLUB GENERATION CORRADO
ASSOCIATION LOI 1901
WWW.CGCFRANCE.COM

3 - Joint
- ♦ Remplacer systématiquement le joint collé

4 - Vis à tête cylindrique M8, 40 Nm
- ♦ Mettre en place avec du produit de scellement D6
- ♦ Remplacer systématiquement
- ♦ Modification:
  Supprimée à partir de la date de construction de BV 03 05 0

5 - Manchon
- ♦ Modification:
  Supprimé à partir de la date de construction de BV 03 05 0

6 - Vis Torx à pans creux M10, 80 Nm
- ♦ Maintient la rondelle-ressort en position sur la tête de vis avec la pièce d'ajustage
- ♦ Repose à partir de la date de construction de BV 03 05 0 ⇒ page 34-78

Simpo PDF Merge and Split Unregistered Version - http://www.simpopdf.com

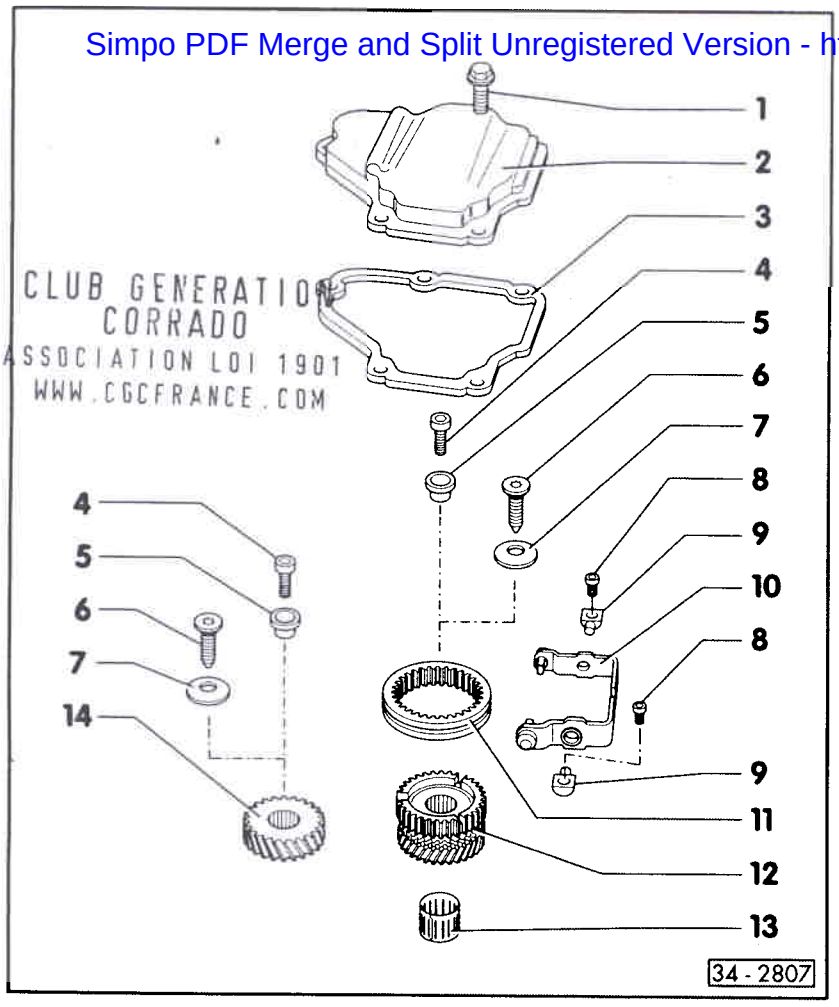

CLUB GENERATION CORRADO
ASSOCIATION LOI 1901
WWW.CGCFRANCE.COM

7 - Rondelle-ressort
- ♦ Repose à partir de la date de constuction de BV 03 05 0 ⇒ page 34-78

8 - Vis à tête cylindrique, 25 Nm
- ♦ pour tourillon sur carter de BV

9 - Tourillon

10 - Fourchette de 5e vitesse
- ♦ Désassemblage et assemblage ⇒ page34-114
- ♦ Réglage ⇒ page 34-79
- ♦ Modification:
  A partir de la date de construction de BV 31 10 1, dimensions modifiées en raison de la modification sur la synchronisation de 5e vitesse ⇒ page 34-120
- ♦ Réglage ⇒ page 34-80

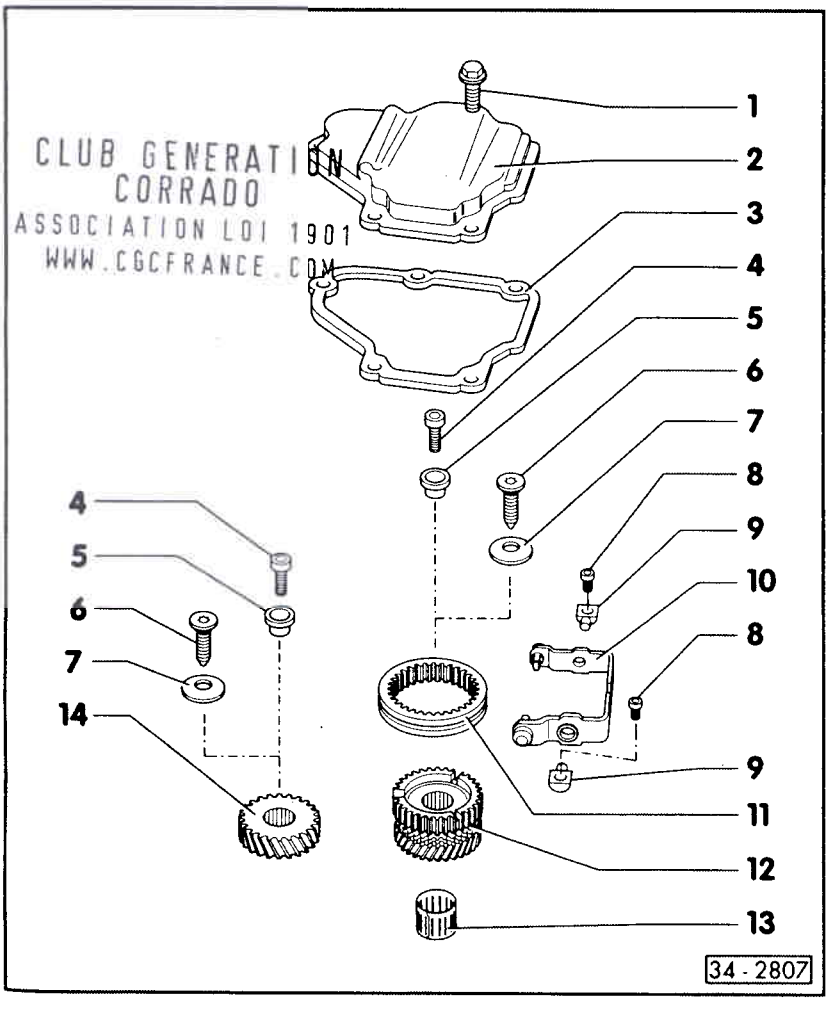

CLUB GENERATION CORRADO
ASSOCIATION LOI 1901
WWW.CGCFRANCE.COM

11 - Baladeur de 5e
- ♦ Position de montage ⇒ page 34-77
- ♦ Réglage ⇒ page 34-79
- ♦ Modifications:
  A partir de la date de construction de BV 03 05 0, baladeur adapté à la rondelle-ressort (Pos. 7) ⇒ page 34-77
  A partir de la date de construction 31 10 1, synchronisation avec verrous supplémentaires ⇒ page 35-13
- ♦ Réglage ⇒ page 34-82

12 - Synchroniseur avec pignon baladeur et bague de synchronisation de 5e
- ♦ Désassemblage et assemblage ⇒ à partir de la page 35-3
- ♦ Modifications:
  A partir de la date de construction de BV 03 05 0, synchroniseur muni d'une surface d'appui pour rondelle-ressort (pos. 7) ⇒ page 34-76
  A partir de la date de construction 31 10 1, synchronisation avec verrous supplémentaires ⇒ page 35-13

Simpo PDF Merge and Split Unregistered Version - http://www.simpopdf.com

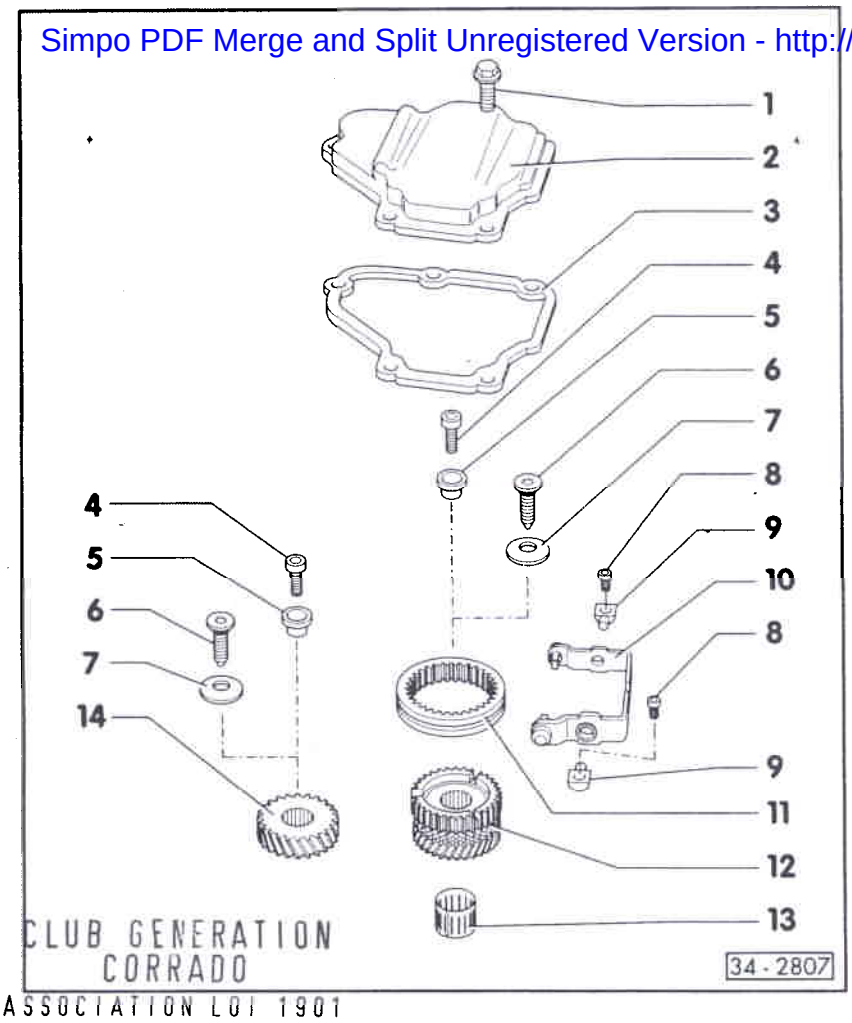

CLUB GENERATION CORRADO
ASSOCIATION LOI 1901
WWW.CGCFRANCE.COM

Nota:
Si la synchronisation de 5e vitesse avec les verrouillages supplémentaires est montée sur une boîte construite jusqu'à la date 30 10 1, il faut monter a posteriori les éléments suivants:

Tous les véhicules:

- *Fourchette de 5e modifiée ⇒ page 34-120*

Véhicules avec moteur à injection à 6 cyl. à partir de la date de construction de BV 30 10 1

- *Fourchette de 5e modifiée ⇒ page 34-120*
- *Arbre de commande des vitesses avec porte-à-faux pour boule à ressort = 4,2 mm ⇒ page 34-109*
- *Couvercle de fermeture avec diamètre intérieur de 16 mm ⇒ page 34-113*

13 - Roulement à aiguilles

14 - Pignon de 5e vitesse
- Position de montage ⇒ page 34-74

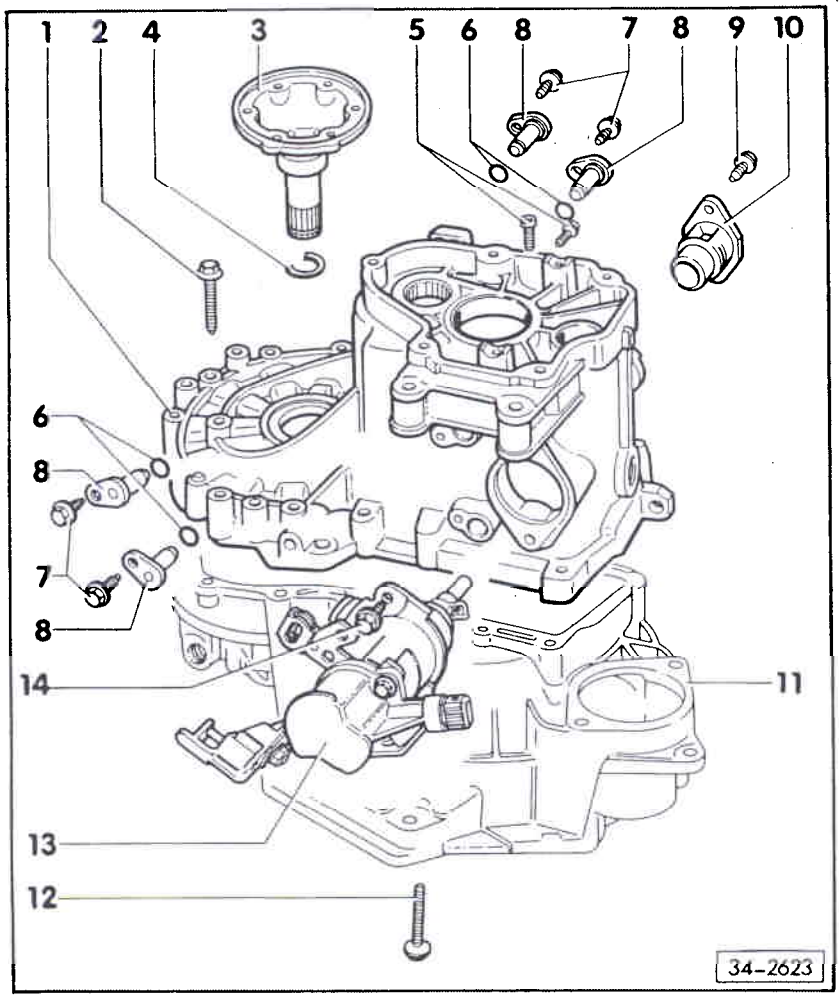

Carter de BV et commande des vitesses: démontage et remontage

1 - Carter de BV
- Remise en état ⇒ page 34-82

2 - Boulon à 6 pans, 25 Nm puis continuer de tourner de 90°

3 - Arbre à bride

4 - Segment d'arrêt
- Le remplacer systématiquement

5 - Vis Torx à pans creux, 30 Nm
- Pour appui de l'arbre de marche AR
- Autobloquante
- La remplacer systématiquement

Simpo PDF Merge and Split Unregistered Version - http://www.simpopdf.com

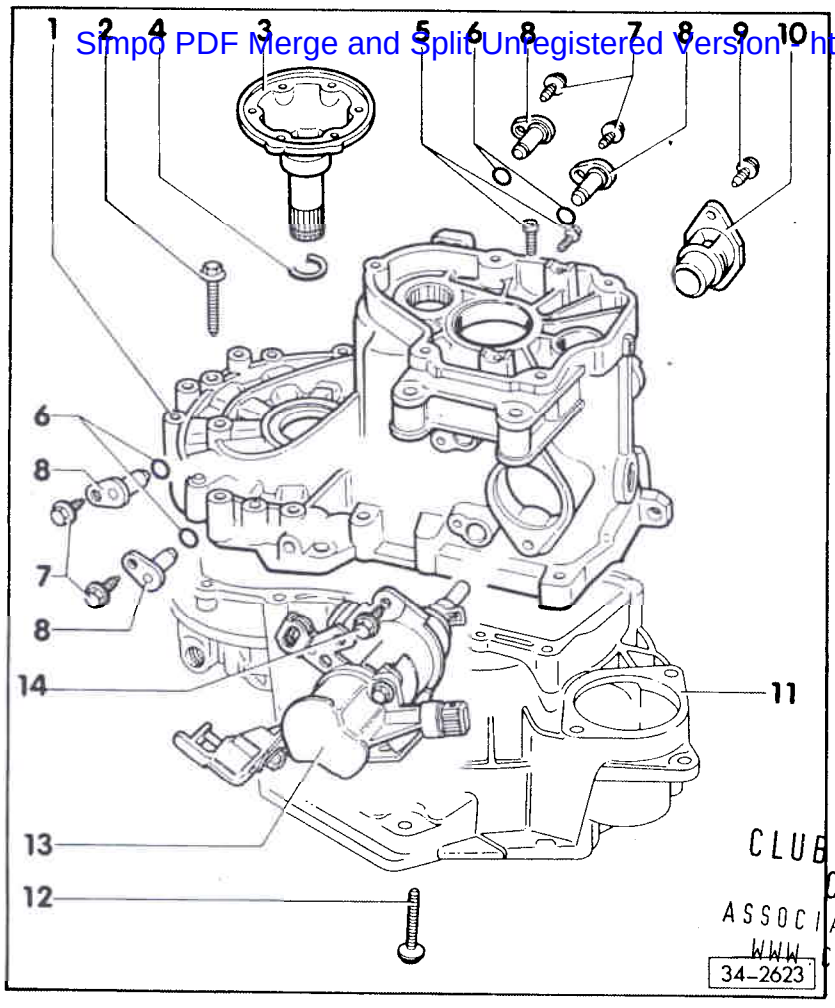

CLUB GENERATION CORRADO
ASSOCIATION LOI 1901
WWW.CGCFRANCE.COM

6 - Joint torique
- ♦ Remplacer systématiquement

7 - Vis, 25 Nm

8 - Tourillon

9 - Vis, 25 Nm

10 - Couvercle d'obturation
- ♦ Avec manchon à billes
- ♦ Manchon à billes: dépose et repose ⇒page34-101
- ♦ Modifications:
  A partir de la date de construction de BV 27 10 8, dépose du manchon à billes modifiée ⇒ page 34-102
  A partir de la date de construction de BV 31 10 1, palier lisse/arbre de commande
  ⇒ page34-113

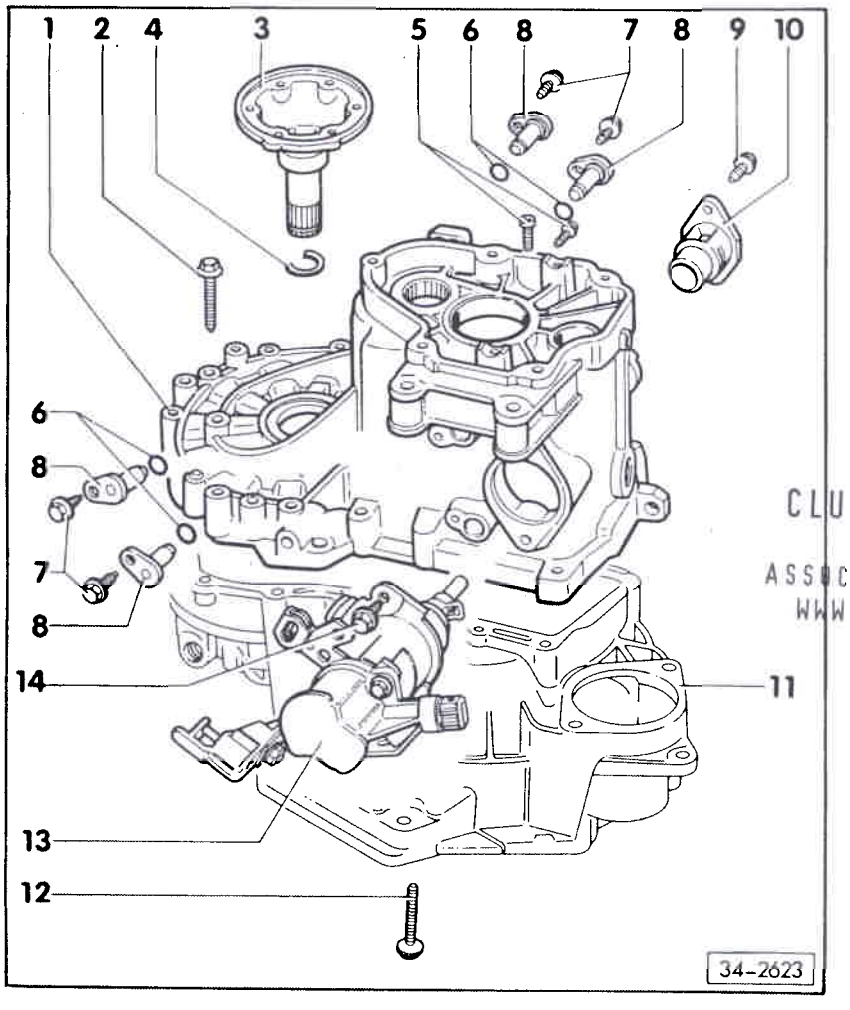

CLUB GENERATION CORRADO
ASSOCIATION LOI 1901
WWW.CGCFRANCE.COM

11 - Carter d'embrayage

12 - Boulon à 6 pans, 25 Nm et continuer de tourner de 90°

13 - Commande des vitesses
- ♦ Désassemblage et assemblage ⇒ à partir de la page 34-91
- ♦ Modifications: ⇒ à partir de la page 34-91

14 - Boulon à 6 pans, 25 Nm

Simpo PDF Merge and Split Unregistered Version - http://www.simpopdf.com

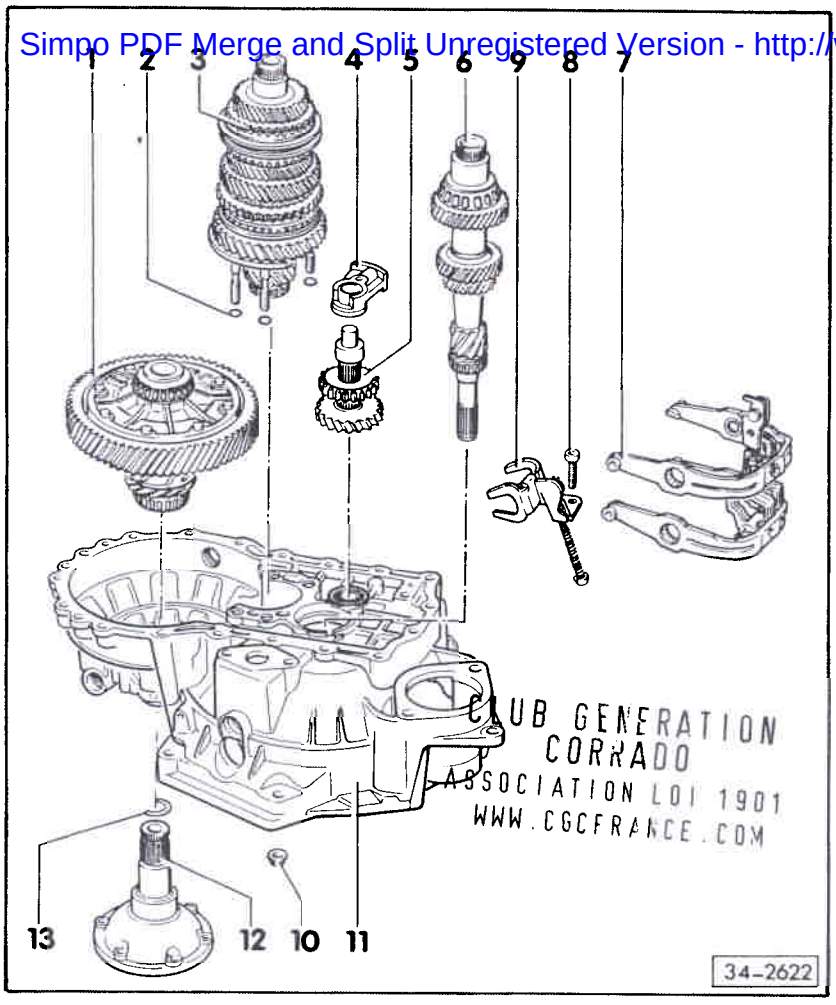

CLUB GENERATION CORRADO
ASSOCIATION LOI 1901
WWW.CGCFRANCE.COM

Arbre primaire, arbre de sortie (couple conique), différentiel et fourchettes: dépose et repose

1 - Différentiel
- ♦ Désassemblage et assemblage ⇒ page 39-4

2 - Bague-joint
- ♦ 4 pièces
- ♦ Remplacer systématiquement

3 - Arbre de sortie
- ♦ Assemblage et désassemblage ⇒ page 35-21
- ♦ Modification:
  A partir de la date de construction de BV 03 05 0, arbre de sortie adapté à la fixation de 5e vitesse avec boulon M10 et rondelle-ressort ⇒ page 34-52

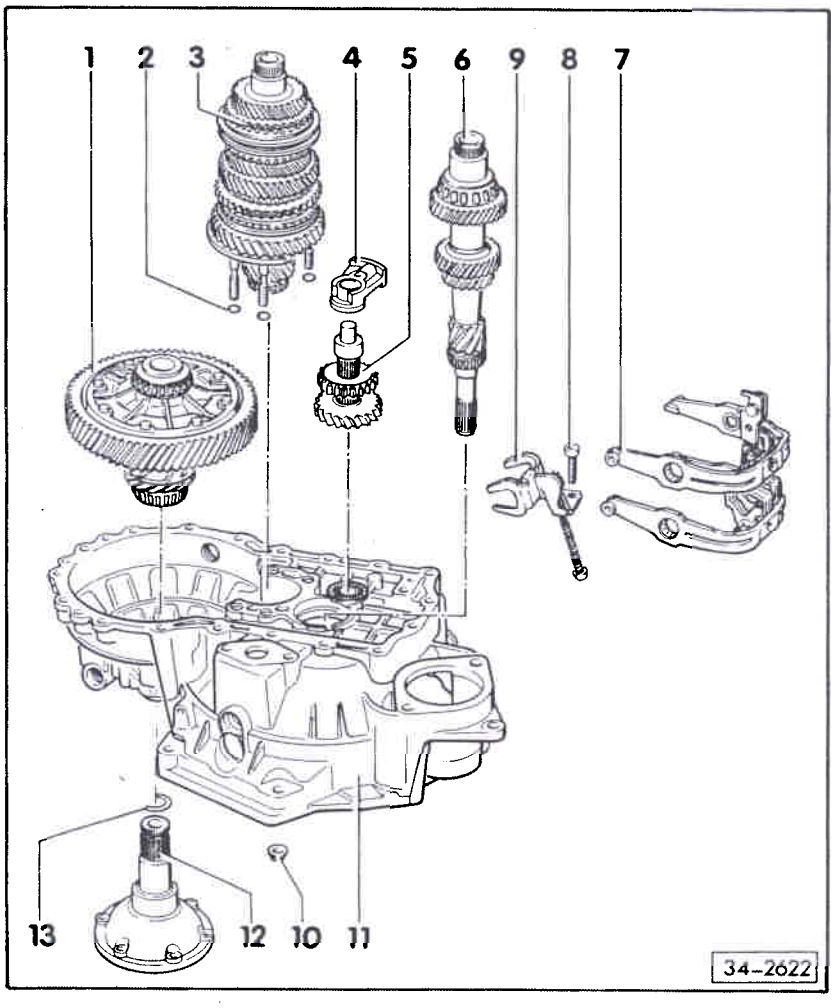

4 - Appui d'arbre de marche AR
- ♦ Désassemblage et assemblage ⇒ page 35-56

5 - Arbre de marche AR
- ♦ Désassemblage et assemblage ⇒ page 35-54

6 - Arbre primaire
- ♦ Désassemblage et assemblage ⇒ page 35-1
- ♦ Modification:
  A partir de la date de construction de BV 03 05 0, arbre primaire adapté à la fixation de 5e vitesse avec boulon M10 et rondelle-ressort ⇒ page 34-52

7 - Commande des vitesses
- ♦ (fourchettes)
- ♦ Désassemblage et assemblage ⇒ page 34-1144

Simpo PDF Merge and Split Unregistered Version - http://www.simpopdf.com

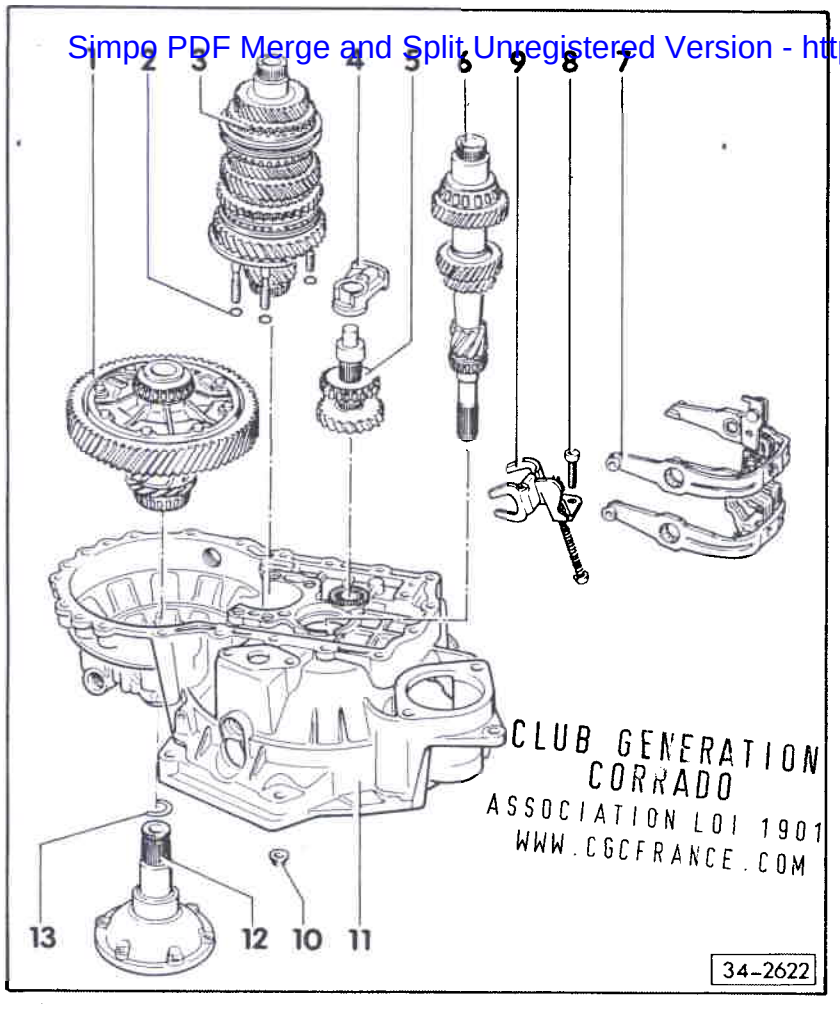

CLUB GENERATION CORRADO
ASSOCIATION LOI 1901
WWW.CGCFRANCE.COM

8 - Vis Torx à pans creux, 25 Nm

9 - Fourchette de marche AR

- ♦ Désassemblage et assemblage ⇒ page 34-1177
- ♦ Position de montage ⇒ page 34-71

10 - Ecrou à 6 pans, 25 Nm et continuer de tourner de 90°

- ♦ 4 écrous pour logement de palier

11 - Carter d'embrayage

- ♦ Remise en état ⇒ page 34-82

12 - Arbre à bride

13 - Segment d'arrêt

- ♦ Remplacer systématiquement
- ♦ Montage et démontage ⇒ page 34-81

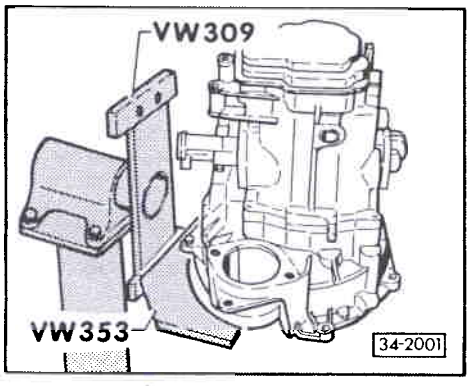

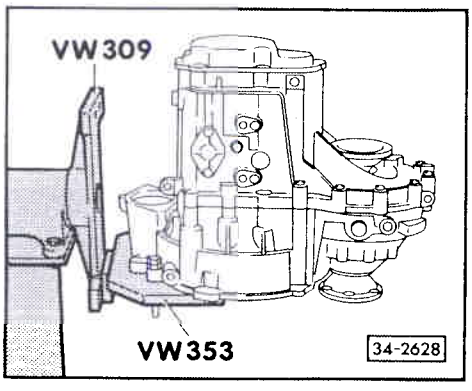

Ordre de montage

Couvercle de carter de BV, carter de BV, commande des vitesses, arbre primaire, arbre de sortie (couple conique), différentiel et fourchettes: démontage et remontage

Démontage

◄ – Fixer la BV sur le pied de montage.

♦ BV pour véhicules avec moteur à 4 cylindres

◄ – Fixer la BV sur le pied de montage.

♦ BV pour véhicules avec moteur à injection à 6 cylindres.

– Vidanger l'huile de boîte.

Simpo PDF Merge and Split Unregistered Version - http://www.simpopdf.com

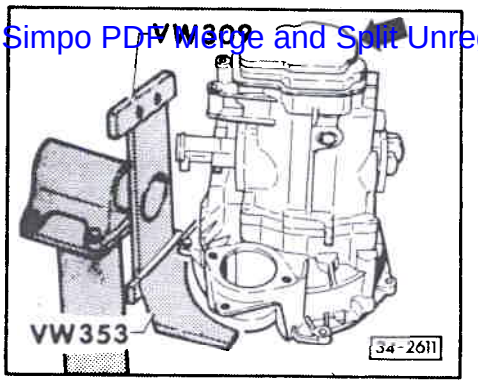

– Déposer le levier de débrayage et la butée de débrayage ⇒ page 30-17.

– Dévisser la douille de guidage ⇒ page 30-17.

◄ – Dévisser le couvercle (flèche) du carter de BV.

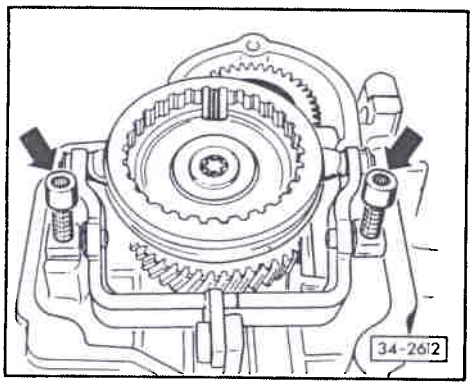

◄ – Déposer la fourchette de 5e vitesse (flèche).

CLUB GENERATION
CORRADO
ASSOCIATION LOI 1901
WWW.CGCFRANCE.COM

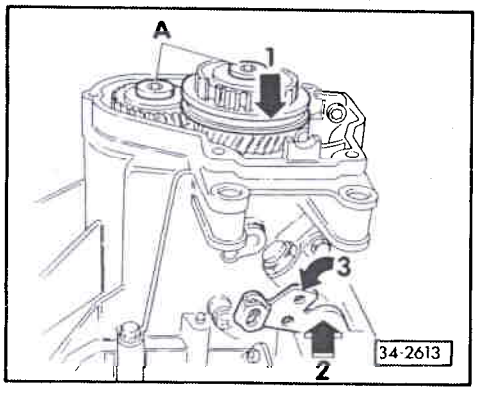

◄ – Dévisser les vis -A- du synchroniseur et du pignon de 5e , engager la 5e (flèche 1) et la 1e (flèches 2 et 3).

– Une fois les deux vitesses engagées, l'arbre primaire et l'arbre de sortie sont bloqués, le synchroniseur et le pignon ne peuvent plus tourner. Les deux vis peuvent alors être desserrées.

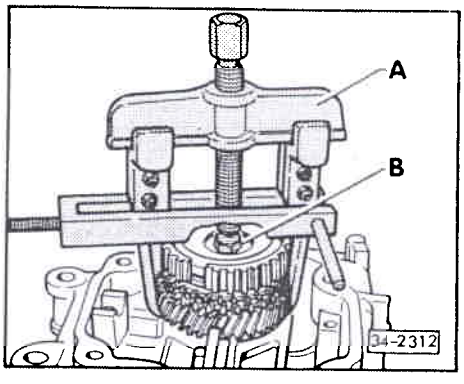

◄ – Retirer le synchroniseur avec pignon baladeur de 5e vitesse et les extraire avec le roulement à aiguilles.

A – Extracteur à deux bras par ex. Kukko 20/10 avec crochets V/170.

A partir de la date de construction de BV 03 05 0:

– *Utiliser le boulon à 6 pans -B- ouverture 17, M 10 x 20.*

Simpo PDF Merge and Split Unregistered Version - http://www.simpopdf.com

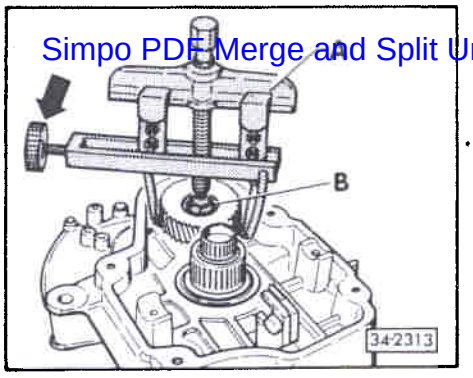

◄ – Retirer le pignon de 5e.

A – Extracteur à deux bras par ex: Kukko 20/10 avec crochets Matra V/170

A partir de la date de construction de boîte 03 05 0:

– *Mettre en place un boulon à 6 pans -B- ouverture 17, M 10 x 20.*

Ordre de montage:
Monter l'extracteur à deux bras et le centrer en tournant le boulon (flèche). Chauffer le pignon avec la soufflante d'air chaud V.A.G 1416 et l'extraire.

Nota:

Lors de l'extraction du pignon, veiller à ce que les crochets ne se replient pas vers l'extérieur, resserrer le boulon (flèche) si nécessaire. Vérifier l'état de la 5e après l'extraction.

CLUB GENERATION
CORRADO
ASSOCIATION LOI 1901
WWW.CGCFRANCE.COM

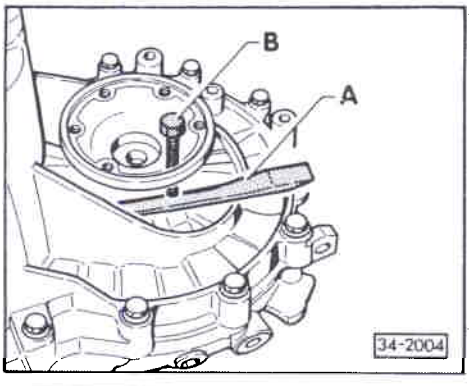

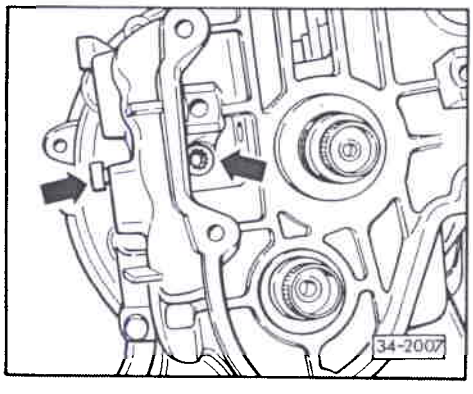

◄ – Déposer l'arbre à bride gauche.

Placer un burin ou une entretoise -A- sous l'arbre à bride et extraire ce dernier des pignons de différentiel en tournant le boulon -B-.

Nota:

Si l'arbre à bride venait à se coincer lors de la dépose, visser également un boulon dans l'alésage opposé pour l'extraire.

◄ – Déposer les deux boulons (flèches) de l'appui d'arbre de marche AR.

Simpo PDF Merge and Split Unregistered Version - http://www.simpopdf.com

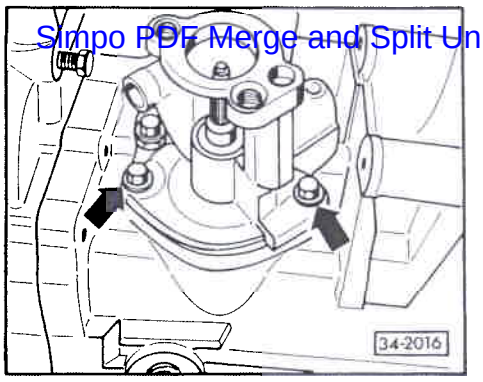

◄ – Déposer l'arbre de commande avec le couvercle; à cet effet, amener l'arbre de commande au point mort. Dévisser ensuite les boulons (flèches) et extraire l'arbre de commande du carter de BV.

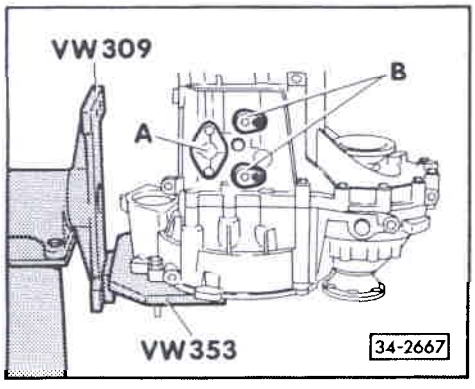

◄ – Déposer le couvercle d'obturation -A- et le tourillon -B- (face inférieure de la BV).

CLUB GENERATION
CORRADO
ASSOCIATION LOI 1901
WWW.CGCFRANCE.COM

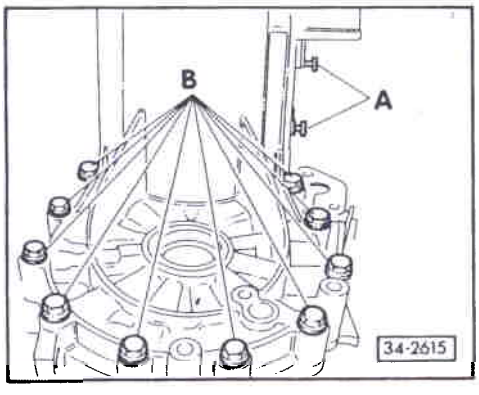

◄ – Démonter le tourillon -A- côté supérieur de la BV ainsi que les boulons de fixation -B- du carter de BV sur le carter d'embrayage au niveau du différentiel.

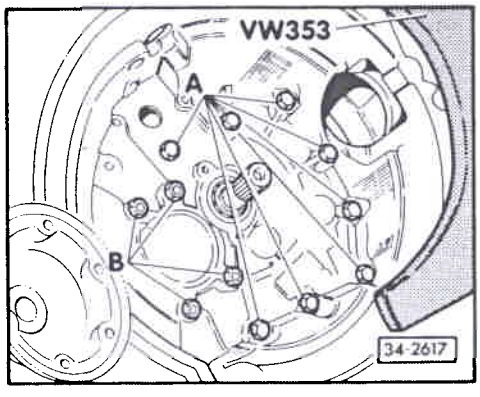

◄ – Dévisser les boulons -A- servant à fixer le carter de BV depuis le carter d'embrayage.

Nota:

Ne pas dévisser les écrous -B- du logement de palier pour arbre de sortie.

Simpo PDF Merge and Split Unregistered Version - http://www.simpopdf.com

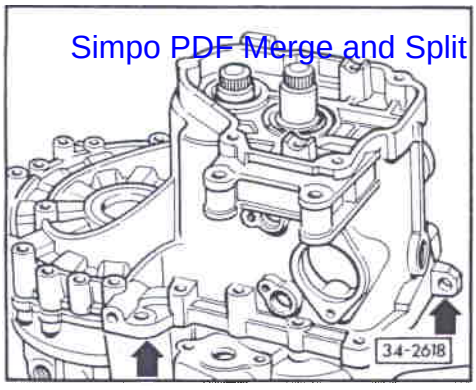

◄ – Retirer le carter de BV; si nécessaire, l'extraire délicatement en faisant levier alternativement sur les plots du carter (flèches). Veiller à ne pas endommager les surfaces d'étanchéité lors de cette opération.

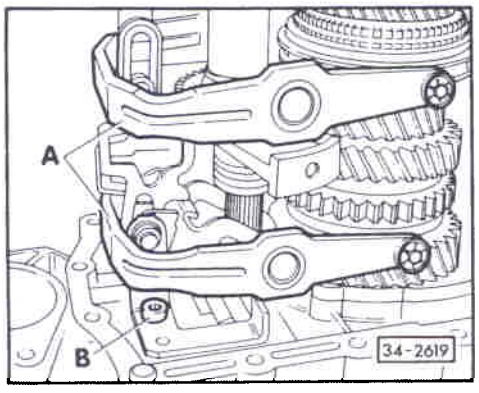

◄ – Retirer les fourchettes -A- conjointement avec les sélecteurs de fourchettes.

– Dévisser la commande de vitesses/marche AR -B-.

CLUB GENERATION
CORRADO
ASSOCIATION LOI 1901
WWW.CGCFRANCE.COM

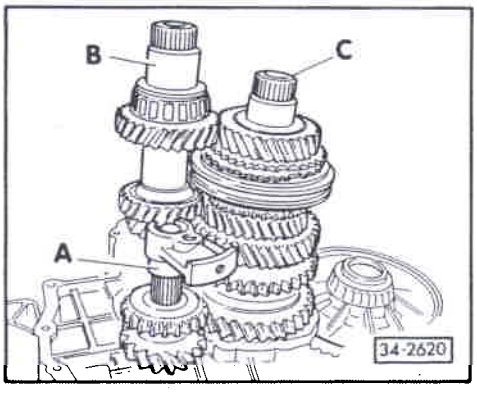

– Dévisser les écrous du logement de palier/arbre de sortie (pos. -B-, fig. 34-2617 ⇒ page 34-68)

◄ – Retirer du carter d'embrayage successivement la marche AR -A-, l'arbre primaire -B- et l'arbre de sortie -C-.

– Déposer l'arbre à bride droit et retirer le différentiel.

Nota:

La dépose de l'arbre à bride gauche est identique (fig. 34-2004 ⇒ page 34-66).

Simpo PDF Merge and Split Unregistered Version - http://www.simpopdf.com

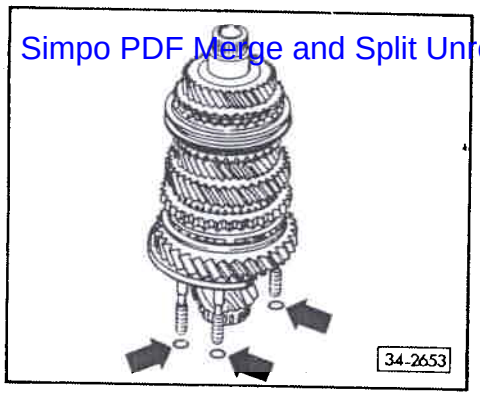

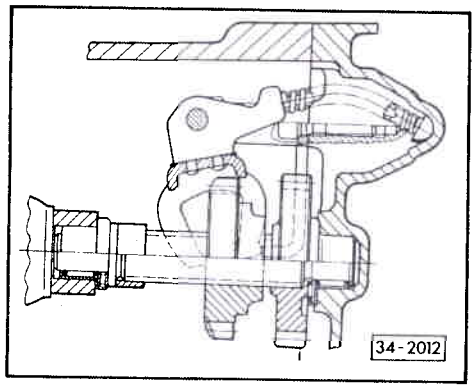

Remontage

- Mettre le différentiel en place.

◄ - Remplacer systématiquement les bagues-joints (flèches) du logement de palier/arbre de sortie.

Nota:

La figure ne représente que 3 des 4 bagues-joints.

- Mettre en place ensemble l'arbre primaire, l'arbre de sortie et l'arbre de marche AR.
- Resserrer les écrous du logement de palier/arbre de sortie.
- Nettoyer le taraudage dans l'appui de l'arbre de marche AR (flèche fig. 34-2293, page 34-72) en enlevant le produit de scellement. Ce nettoyage peut être réalisé avec un taraud.
- Mettre l'appui d'arbre de marche AR en place.
- Remonter la commande de vitesses/marche AR.

◄ Position de montage de la marche AR.

- Remonter les fourchettes en même temps que les sélecteurs de fourchettes.

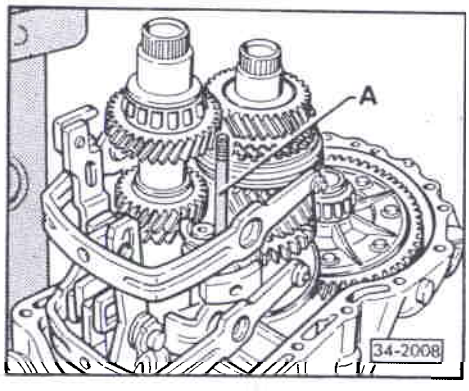

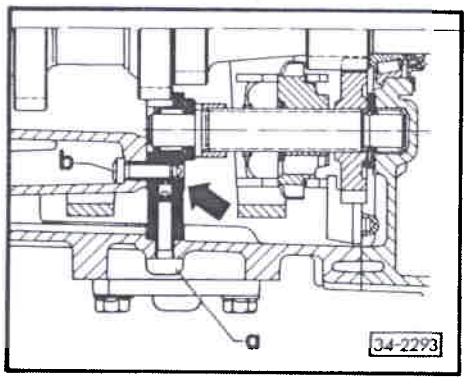

◄ - Visser le boulon fileté -A- M 8 x 100 mm dans l'appui d'arbre de marche AR afin qu'il soit centré après la mise en place du carter de BV.

- Aligner les sélecteurs de fourchettes.

Nota:

Les segments de commande doivent être disposés dans les gorges des baladeurs.

- Mettre le carter de BV en place.

Reposer les boulons d'appui de l'arbre de marche AR (flèche) en procédant comme suit:

◄ - Mettre en place la vis -a-, dévisser complètement le boulon fileté (⇒ fig. 34-2008), monter la vis -b- et la serrer à la main.

Ordre de serrage:

1 – Vis -a- 30 Nm
2 – Vis -b- 30 Nm

CLUB GENERATION CORRADO
ASSOCIATION LOI 1901
WWW.CGCFRANCE.COM

Simpo PDF Merge and Split Unregistered Version - http://www.simpopdf.com

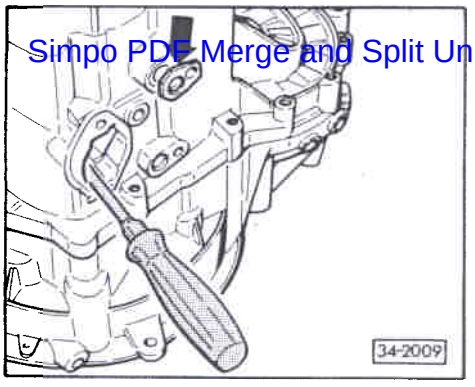

◄ – Reposer les tourillons (flèche) de fourchettes. Ajuster à cet effet la [illegible] de façon à pouvoir monter le tourillon considéré.

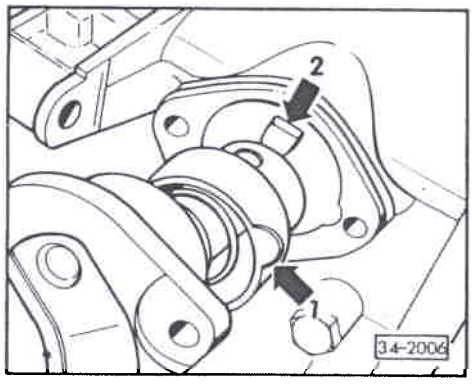

– Reposer le couvercle d'obturation d'arbre de commande.

◄ Reposer l'arbre de commande en procédant comme suit:

– Amener les sélecteurs de fourchettes au point mort.

– Placer l'ergot (flèche 1) dans l'évidement du carter de BV. Disposer l'arbre de commande de sorte que le doigt de commande (flèche 2) se mette en place dans les sélecteurs de fourchette.

– Reposer le couvercle d'arbre de commande.

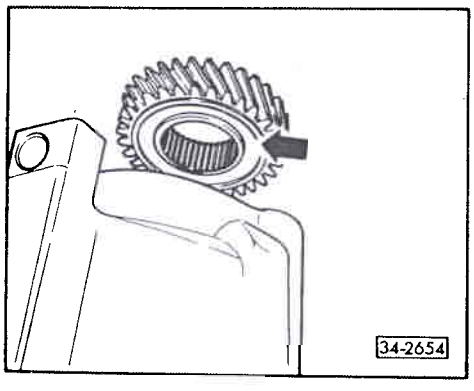

◄ **Position de montage du pignon de 5e**

La gorge sur le pourtour (flèche) est dirigée vers le carter de boîte.

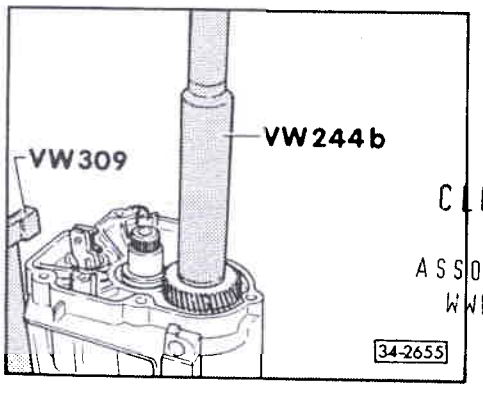

◄ – Emmancher le pignon de 5e .

CLUB GENERATION CORRADO
ASSOCIATION LOI 1901
WWW.CGCFRANCE.COM

Simpo PDF Merge and Split Unregistered Version - http://www.simpopdf.com

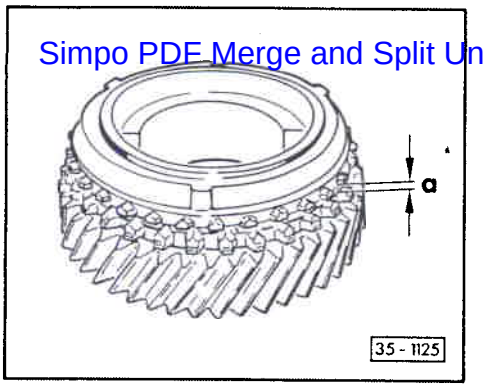

Bague de synchronisation de 5e: contrôle

– Avant la repose du pignon baladeur et de la bague de synchronisation de 5e, pousser la bague de synchronisation sur le cône du pignon baladeur et mesurer la cote -a- à l'aide d'une jauge d'épaisseur.

Cote -a-	Cote de montage	Limite d'usure
5e vitesse	1,1 ... 1,7 mm	0,5 mm

– Mettre en place le pignon baladeur de 5e avec le roulement à aiguilles.

– Disposer la bague de synchronisation de 5e sur le pignon baladeur.

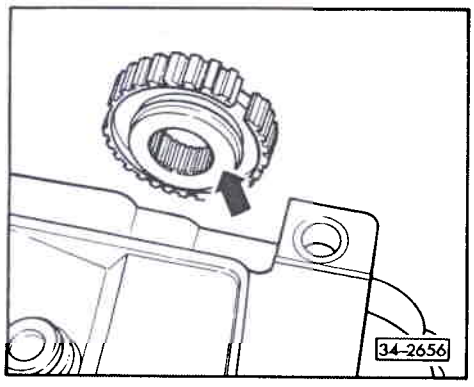

Position de montage du synchroniseur de 5e vitesse

Le grand collet (flèche) est dirigé vers le carter de BV.

CLUB GENERATION
CORRADO
ASSOCIATION LOI 1901
WWW.CGCFRANCE.COM

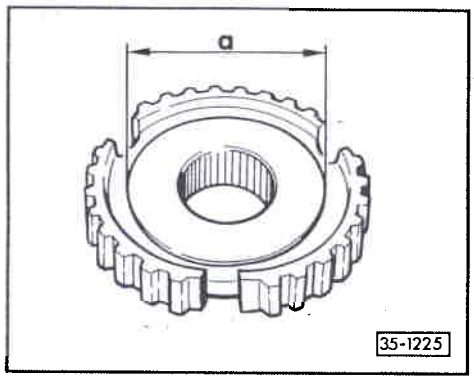

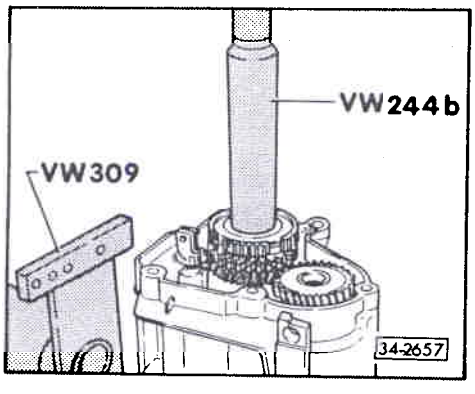

Modifications:

♦ A partir de la date de construction de BV 03 05 0, le synchroniseur de 5e est pourvu d'une surface plane adaptée à la rondelle-ressort de la nouvelle vis de fixation (fig. 34-2658, page 34-78).

Date de construction de BV	Cote a mm
à partir de 03 05 0	55,0
jusqu' à 02 05 0	39,0

♦ A partir de la date de construction de BV 31 10 1, assemblage du synchroniseur/baladeur de 5e avant la repose ⇒ page 35-14 .

♦ Position de montage synchroniseur/baladeur de 5e à partir de la date de construction de BV 31 10 1 ⇒ page 34-78

– Emmancher le synchroniseur de 5e .

Simpo PDF Merge and Split Unregistered Version - http://www.simpopdf.com

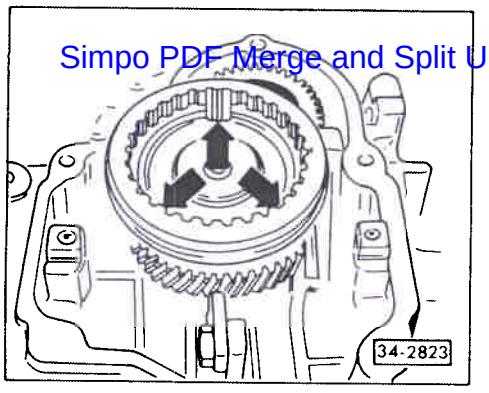

◄ **Position de montage du baladeur de 5e:**

Monter les dents pointues en direction du pignon baladeur de 5e vitesse. Glisser le baladeur par dessus le synchroniseur de sorte que les dents repérées (flèches) soient orientées vers les évidements du synchroniseur.

– Mettre en place le baladeur de 5e.

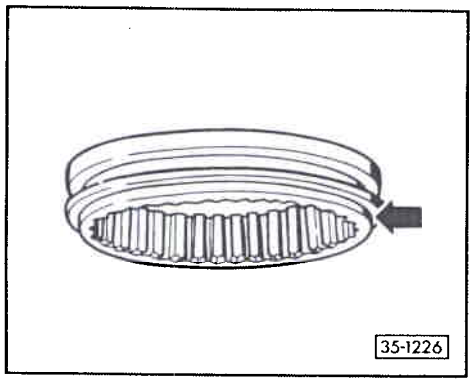

Modifications:

◄

- A partir de la date de construction de BV 03 05 0, le baladeur est pourvu d'un épaulement (flèche) afin qu'il n'entre pas en contact avec la rondelle-ressort de la vis de fixation du pignon de 5e (fig. 34-2658, page 34-78) lorsque la 5e est engagée.
- A partir de la date de construction de BV 31 10 1, assemblage du baladeur et du synchroniseur de 5e avant la repose ⇒ page 35-14
- Position de montage baladeur/synchroniseur de 5e dans la BV ⇒ page 34-78

CLUB GENERATION
CORRADO
ASSOCIATION LOI 1901
WWW.CGCFRANCE.COM

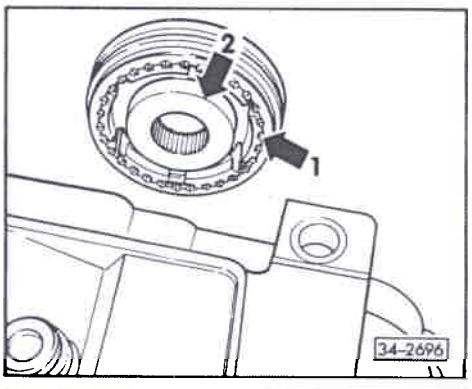

◄ **Position de montage du synchroniseur/baladeur de 5e à partir de la date de construction de BV 31 10 1:**

Les dents pointues du baladeur (flèche 1) et le grand collet du synchroniseur (flèche 2) doivent être tournés vers le carter de BV.

Nota:

Emmanchement des composants ci-dessus ⇒ fig. 34-2657, page 34-76

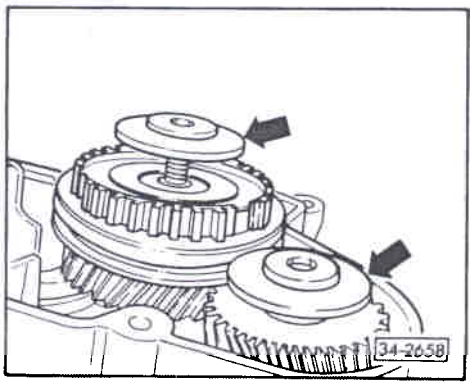

– Visser les vis de fixation du synchroniseur et du pignon de 5e.

◄ **BV à partir de la date de construction de BV 03 05 0 – position de montage des rondelles-ressorts pour les boulons de fixation du pignon et du synchroniseur de 5e:**

Le diamètre extérieur (côté concave – flèches) est dirigé vers la 5e vitesse.

Simpo PDF Merge and Split Unregistered Version - http://www.simpopdf.com

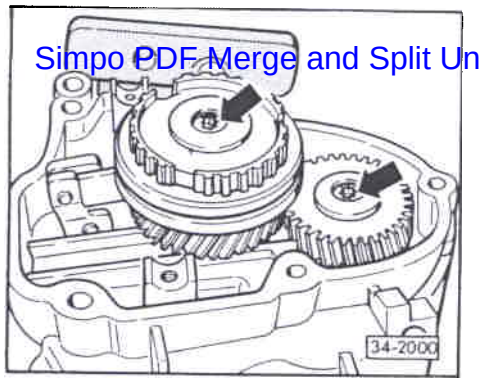

– Avant de serrer les boulons de fixation du synchroniseur et du pignon de 5e (flèches), engager 2 vitesses (fig. 34-2613 ⇒ page 34-64).

– Remonter la fourchette de 5e vitesse.

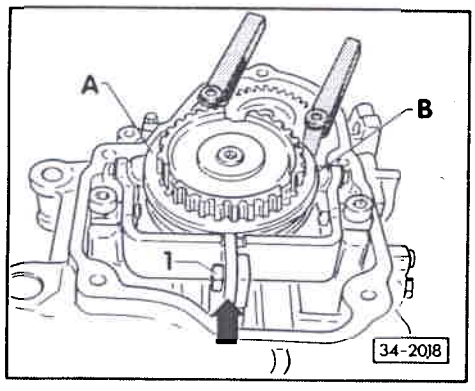

Réglage de la 5e jusqu'à la date de construction de BV 30 10 1:

Ordre de montage:

– Engager la 5e. Desserrer le boulon -1-. Glisser une jauge d'épaisseur de 1,3 mm entre le baladeur et le pignon baladeur pos. -A- und -B-. Amener la fourchette en 5e et enfoncer la mâchoire de commande dans le sens de la flèche à l'aide d'un tournevis, puis serrer le boulon -1- à 25 Nm.

– Désengager la 5e vitesse. Le baladeur doit alors se trouver au point mort. Le ressort et la bague de synchronisation doivent être mobiles.

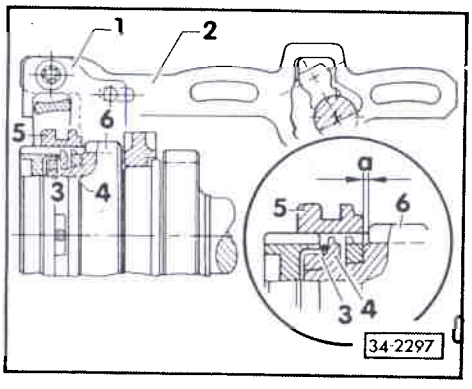

1 - Mâchoire de commande
2 - Sélecteur de fourchette
3 - Ressort
4 - Bague de synchronisation
5 - Baladeur
6 - Pignon baladeur

Cote -a- = 1,3 mm avec 5e engagée

CLUB GENERATION CORRADO
ASSOCIATION LOI 1901
WWW.CGCFRANCE.COM

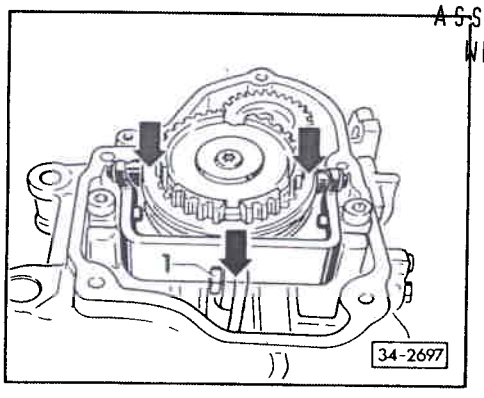

Réglage de la 5e vitesse à partir de la date de construction de BV 31 10 1:

– Engager la 5e. Desserrer la vis -1-. Pousser le baladeur et la mâchoire de commande dans le sens de la flèche, puis serrer la vis -1- à 25 Nm.

- Mesure de contrôle :
  Il ne doit pas être possible de passer une jauge d'épaisseur de 0,2 mm entre le baladeur et le pignon baladeur. Répéter le cas échéant le processus de réglage.

– Désengager la 5e. Le baladeur doit maintenant se trouver en position de point mort. La bague de synchronisation doit être mobile.

Simpo PDF Merge and Split Unregistered Version - http://www.simpopdf.com

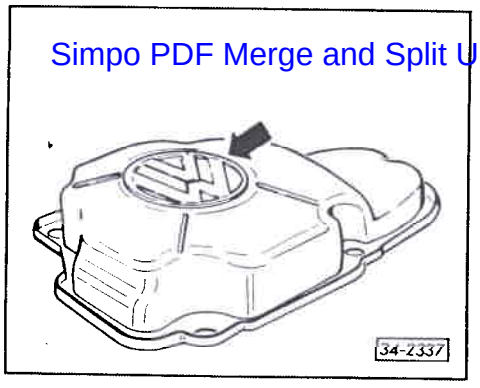

– Remonter le couvercle de carter de BV.

◄ A partir de la date de construction de BV 03 05 0, couvercle avec renflement (flèche) en raison de la modification apportée à la fixation de 5e ⇒ page 34-78:

– Ce couvercle peut être posé sur toutes les BV.

Nota:

L'ancien couvercle ne doit pas être monté sur les BV construites à partir de 03 05 0.

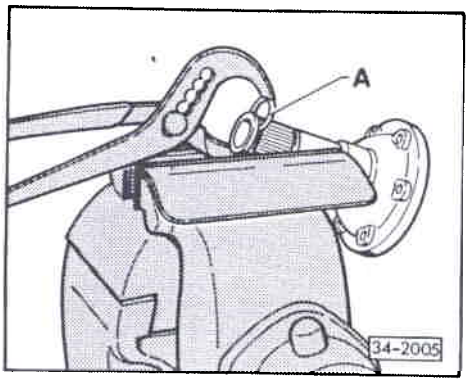

◄ **Segments d'arrêt d'arbres à bride: remplacement**

– Fixer l'arbre à bride dans un étau à l'aide de mordaches. Chasser l'ancien segment d'arrêt de la gorge de l'arbre à bride à l'aide du segment d'arrêt neuf -A-.

– Emmancher les arbres à bride.

– Monter la douille de guidage pour butée de débrayage ⇒ page 30-17.

– Monter le levier de débrayage et la butée de débrayage ⇒ page 30-17.

CLUB GENERATION CORRADO
ASSOCIATION LOI 1901
WWW.CGCFRANCE.COM

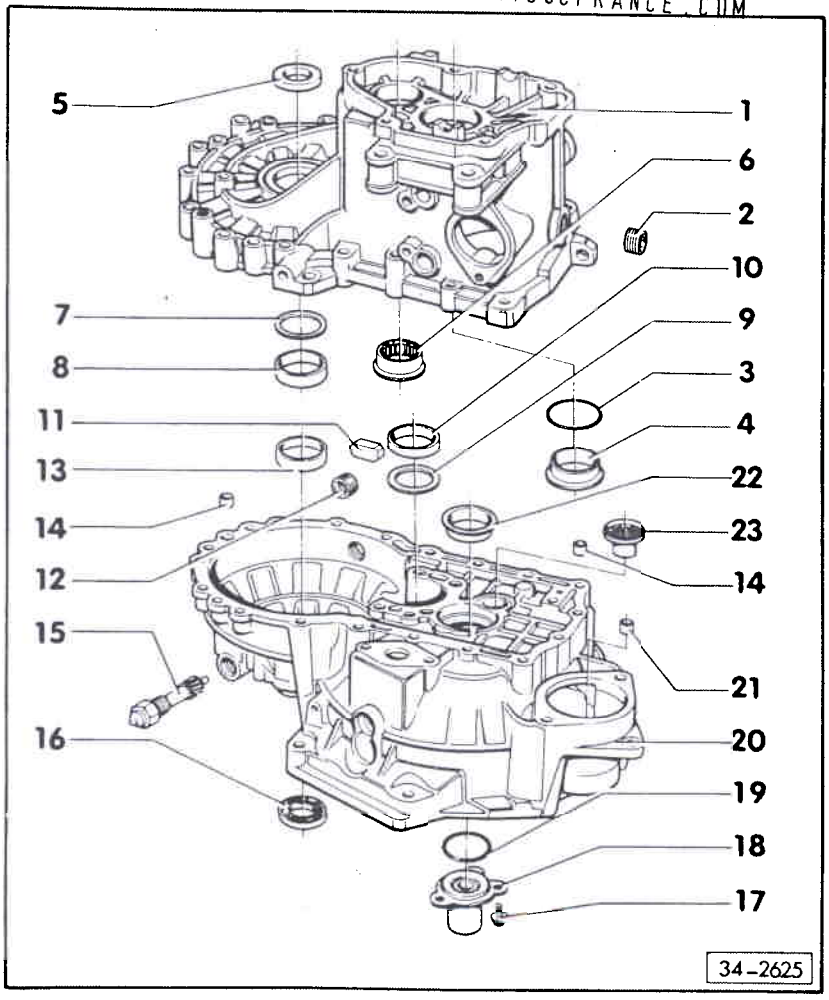

Carters de BV et d'embrayage: remise en état

1 - Carter de BV
- ♦ En cas de remplacement, régler l'arbre primaire et le différentiel ⇒ page 39-16

2 - Vis de remplissage d'huile, 25 Nm
- ♦ Sans aimant

3 - Rondelle de réglage
- ♦ Définir l'épaisseur ⇒ réglage de l'arbre primaire, page 35-15

4 - Bague extérieure/roulement à rouleaux coniques
- ♦ Pour l'arbre primaire
- ♦ Chasser et emmancher ⇒ à partir de la page 35-1

Simpo PDF Merge and Split Unregistered Version - http://www.simpopdf.com

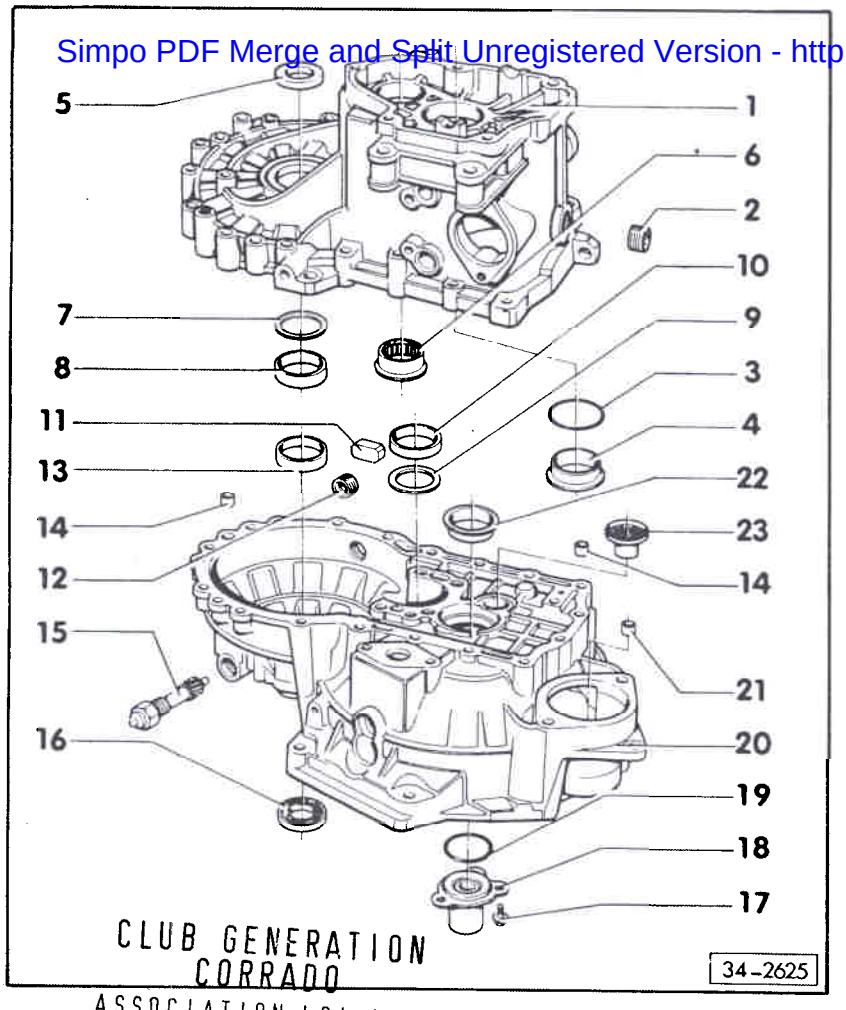

CLUB GENERATION CORRADO
ASSOCIATION LOI 1901
WWW.CGCFRANCE.COM

5 - Bague-joint
- ♦ Pour arbre à bride gauche
- ♦ Remplacement ⇒ page 39-1

6 - Roulement à aiguilles
- ♦ Pour arbre de sortie
- ♦ Dépose ⇒ fig. 1
- ♦ Repose et arrêt ⇒ fig. 2

7 - Rondelle de réglage
- ♦ Pour différentiel
- ♦ Tableau de réglage ⇒ page 39-16

8 - Bague extérieure/roulement à rouleaux coniques
- ♦ Pour différentiel
- ♦ Chasser et emmancher ⇒ à partir de la page 39-4
- ♦ En cas de remplacement: réglage du différentiel ⇒ page 39-17

9 - Rondelle de réglage
- ♦ Pour arbre de sortie
- ♦ Tableau de réglage ⇒ page 39-16

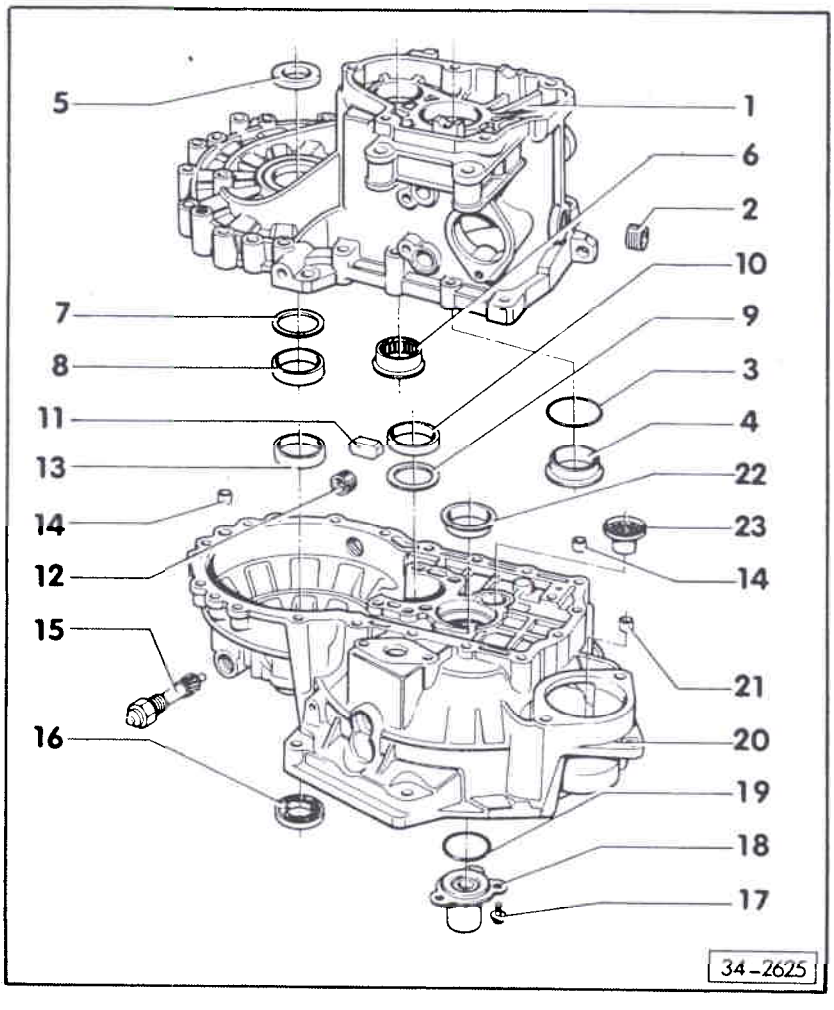

10 - Bague extérieure/roulement à rouleaux coniques
- ♦ Pour arbre de sortie
- ♦ Dépose et repose ⇒ page 35-33
- ♦ En cas de remplacement: réglage de l'arbre de sortie ⇒ page 35-50

11 - Aimant
- ♦ Est maintenu par la surface de contact du carter

12 - Vis-bouchon de vidange d'huile, 25 Nm
- ♦ Sans aimant

13 - Bague extérieure/roulement à rouleaux coniques
- ♦ Pour différentiel
- ♦ Chasser et emmancher ⇒ à partir de la page 39-4
- ♦ En cas de remplacement: réglage du différentiel ⇒ page 39-17

14 - Douille d'ajustage
- ♦ (2 pièces)

Simpo PDF Merge and Split Unregistered Version - http://www.simpopdf.com

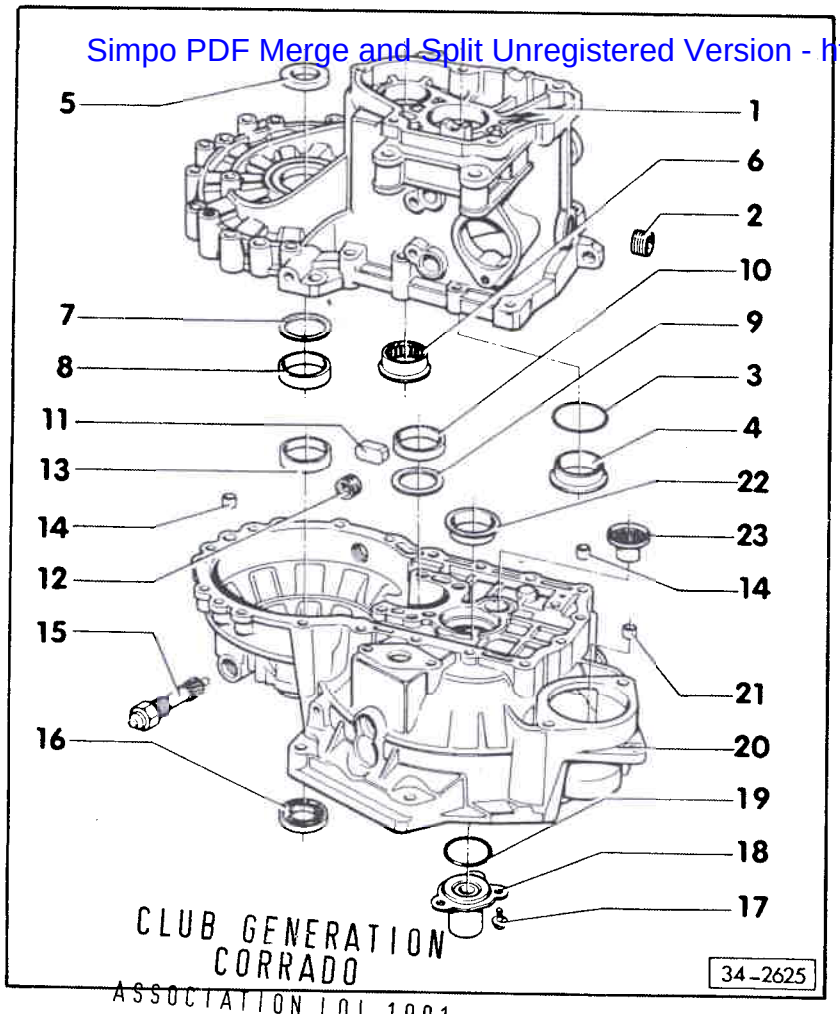

CLUB GENERATION CORRADO
ASSOCIATION LOI 1901
WWW.CGCFRANCE.COM

15 - Entraînement de tachymètre

16 - Bague-joint

- Pour arbre à bride droit
- Remplacement ⇒ page 39-1
- Apparier l'arbre à bride et le joint en se référant au catalogue de pièces de rechange

17 - Vis à tête cylindrique, 20 Nm

- Autobloquante
- Remplacer systématiquement

18 - Douille de guidage

- Avec bague-joint
- Chasser la bague-joint ⇒ fig. 3
- Emmancher la bague-joint ⇒ fig. 4
- Pour remplacer la bague-joint, il faut déposer la douille de guidage.

19 - Joint torique

- Remplacer systématiquement
- Le placer sur la douille de guidage et l'enduire de graisse à usages multiples.

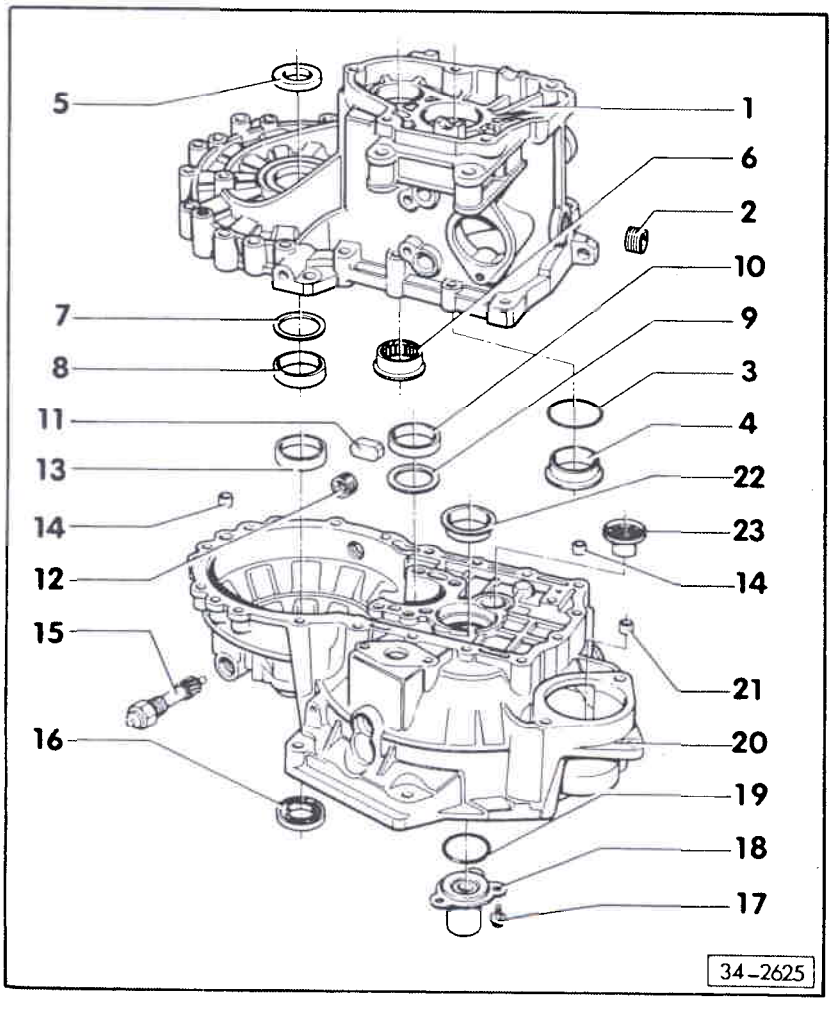

20 - Carter d'embrayage

- En cas de remplacement: ⇒ page 39-16
- Flasques différents pour fixer la BV sur le moteur: moteur à 4 cylindres ⇒ page 34-35
  Moteur à injection 6 cyl. ⇒ page 34-48
- Modification:
  A partir de la date de fabrication de boîte 03 09 1, alésage fileté de la 3ème vis de fixation du contre-palier/ câbles de commande ⇒ page 34-13

21 - Douille de démarreur

- Chasser ⇒ fig. 5
- Emmancher ⇒ fig. 6
- Peut être remplacée BV posée

Simpo PDF Merge and Split Unregistered Version - http://www.simpopdf.com

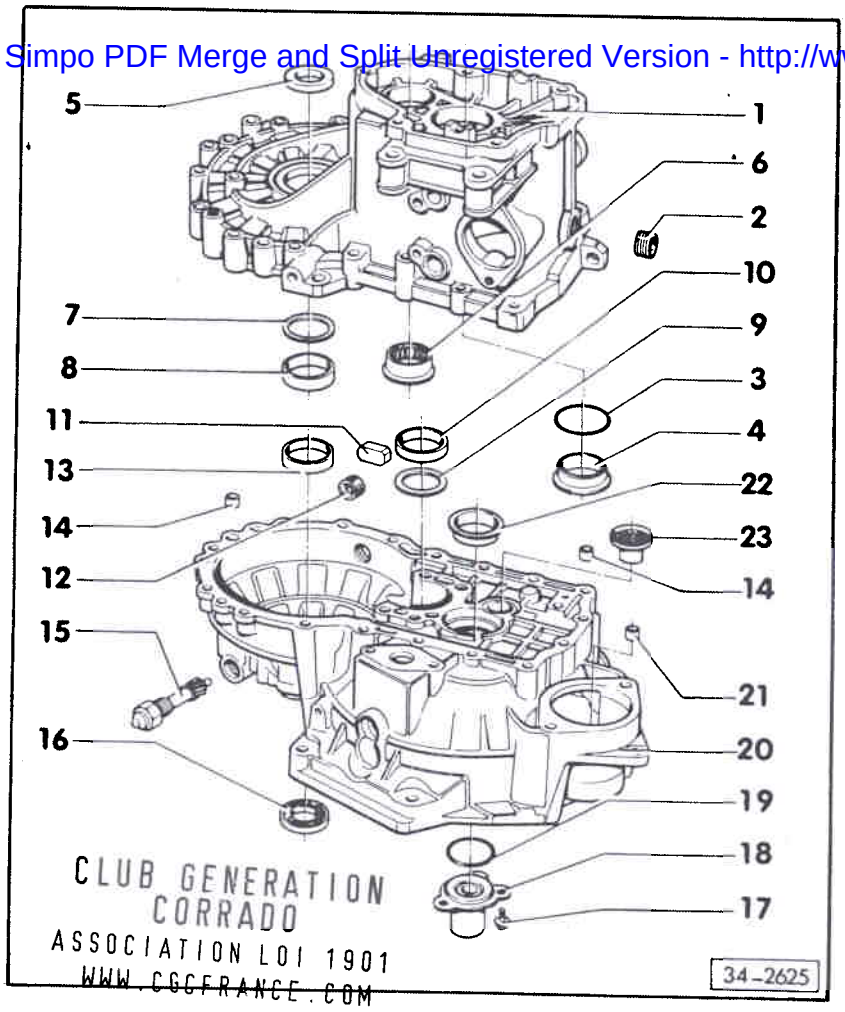

CLUB GENERATION CORRADO
ASSOCIATION LOI 1901
WWW.CGCFRANCE.COM

22 - Bague extérieure/roulement à rouleaux coniques
- ♦ Pour arbre primaire
- ♦ Dépose et repose
  ⇒ page 35-7

23 - Butée axiale/radiale
- ♦ Dépose et repose
  ⇒ page 35-57

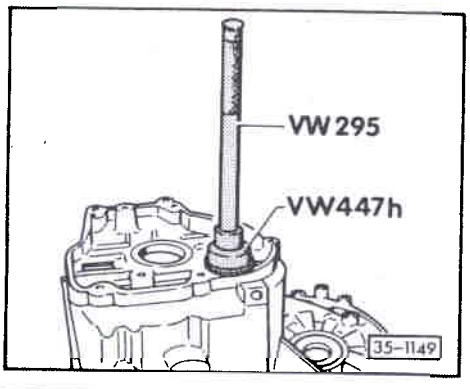

◄ **Fig. 1 Roulement à aiguilles: extraction**

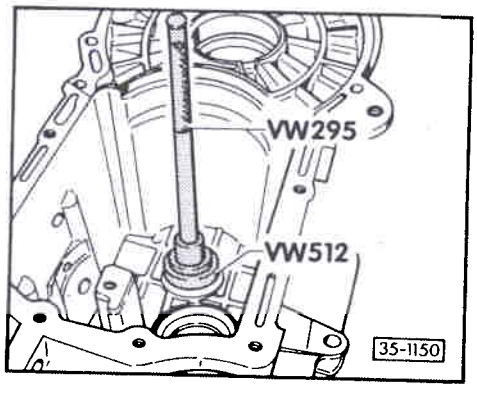

◄ **Fig. 2 Roulement à aiguilles: emmanchement jusqu'en butée**

– A l'aide d'un mandrin, arrêter le roulement à aiguilles dans le carter de BV en 3 points décalés de 120°.

Simpo PDF Merge and Split Unregistered Version - http://www.simpopdf.com

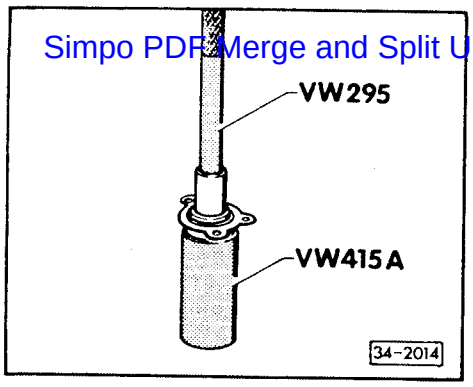

◄ **Fig. 3 Bague-joint: extraction hors de la douille de guidage**

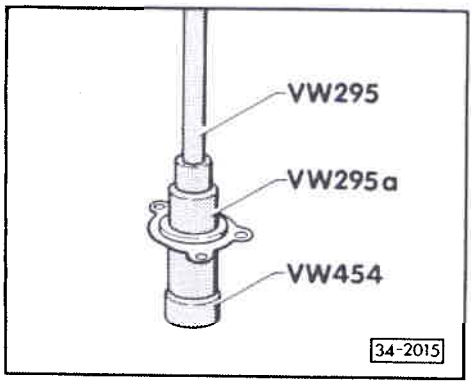

◄ **Fig 4 Bague-joint: emmanchement jusqu'en butée dans la douille de guidage.**

CLUB GENERATION
CORRADO
ASSOCIATION LOI 1901
WWW.CGCFRANCE.COM

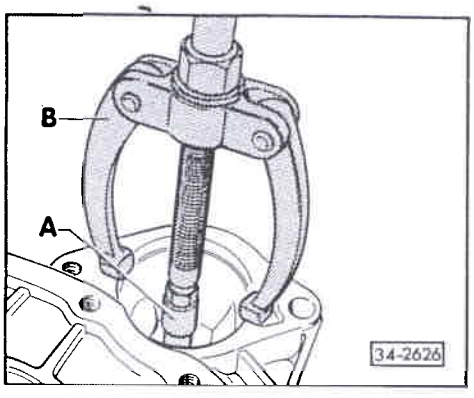

◄ **Fig. 5 Douille de démarreur: extraction**

A – Extracteur à prise intérieure, par ex. Kukko 21/2, 14,5 ... 18,5 mm

B – Contre-appui, par ex. Kukko 22/1

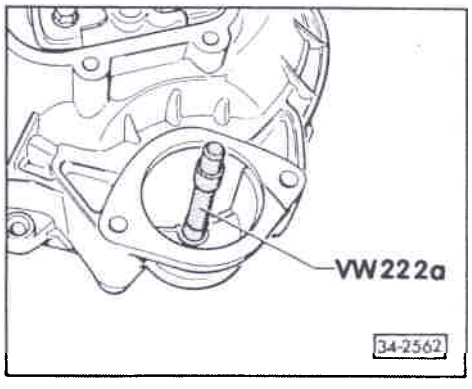

◄ **Fig. 6 Douille de démarreur: emmanchement**

Simpo PDF Merge and Split Unregistered Version - http://www.simpopdf.com

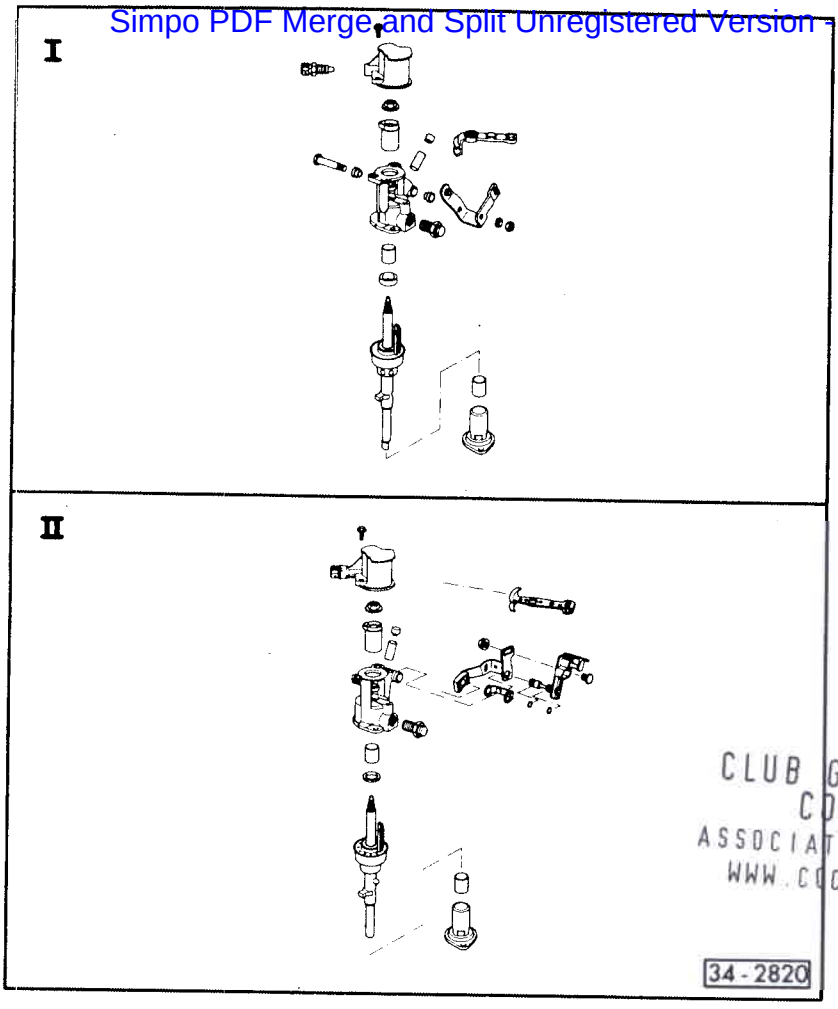

CLUB GENERATION CORRADO
ASSOCIATION LOI 1901
WWW.CGCFRANCE.COM

Commande de vitesses côté BV: désassemblage et assemblage

I - Commande de vitesses jusqu'à la date de construction de BV 10 06 2 (pour palier du câble de sélection à côté du câble de commande) ⇒ page 34-92

II - Commande de vitesses à partir de la date de construction de BV 11 06 2 (pour palier du câble de sélection au-dessus du câble de commande) ⇒ page 34-104

Nota:

- *Véhicules avec moteur à 4 soupapes sans climatiseur: commande de vitesses II à partir de la date de construction 03 09 1*
- *Véhicules avec moteur à injection 6 cylindres: commande de vitesses II dès le début de la série.*

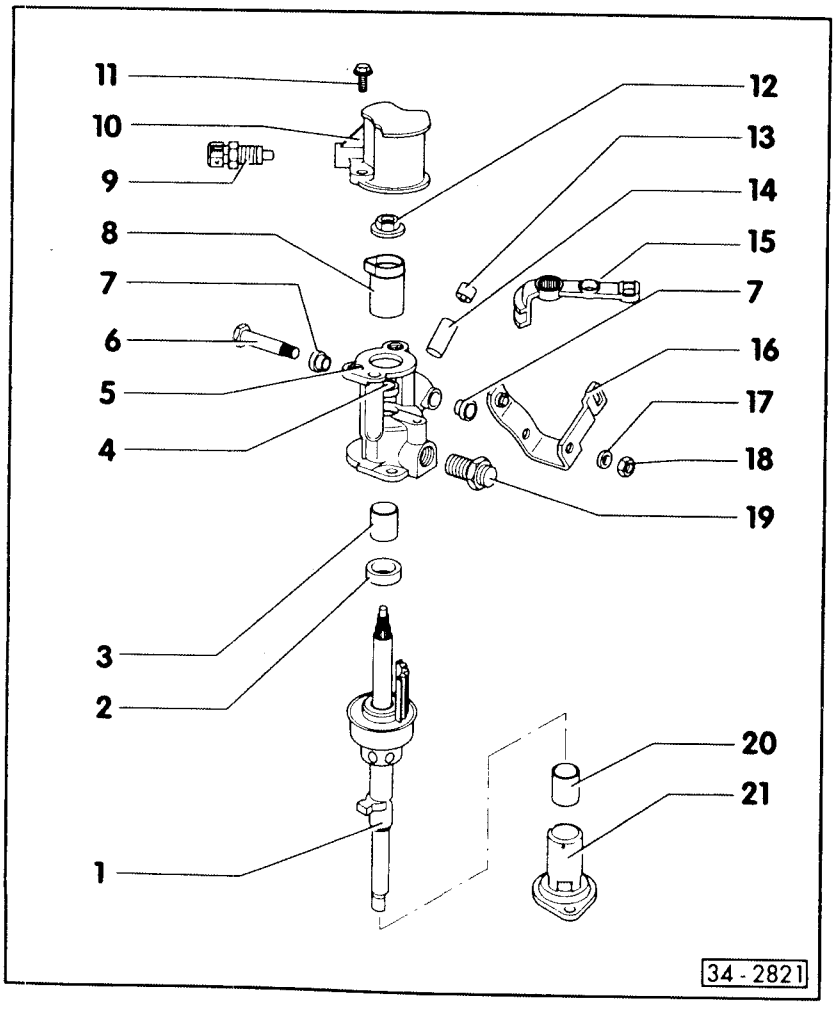

Commande de vitesses pour BV avec palier du câble de sélection à côté du câble de commande

Nota:

Suppression de la commande de vitesses précitée ⇒ page 34-91

1 - Arbre de commande

- Modifications:

  A partir de la date de construction de BV 10 10 8, le tenon dans la zone inférieure a été supprimé en liaison avec le raccourcissement du couvercle d'obturation (pos. 21) ⇒ fig. 34-97.

  A partir de la date de construction de BV 17 05 1, l'arbre a été progressivement muni d'une bille à ressort de manière à pouvoir engager immédiatement la marche AR par le sélecteur de 5e modifié (pos. 6, à partir de la page 34–115) ⇒ fig. 2

  Entre les dates de construction de BV 17 05 1 et 30 01 1, pose de l'arbre de commande avec bille à ressort possible dans toutes les boîtes.

Simpo PDF Merge and Split Unregistered Version - http://www.simpopdf.com

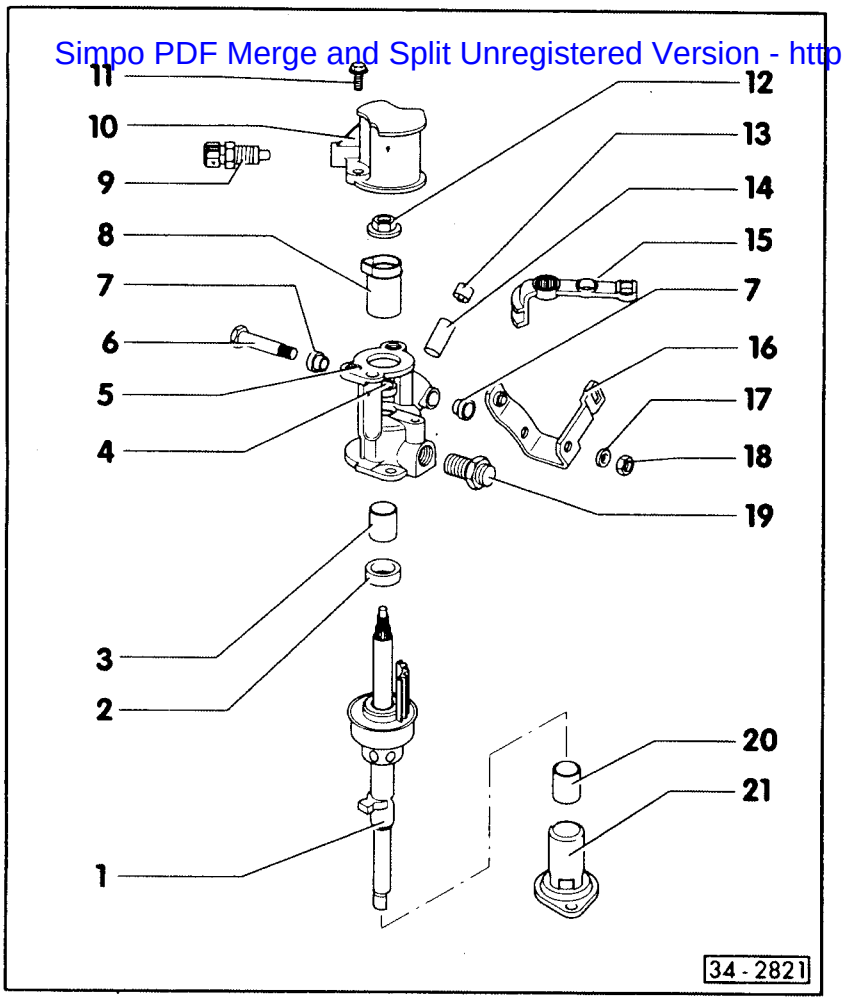

2 - Bague de butée
- ♦ Epaisseur 1,0 mm

3 - Manchon à billes
- ♦ Dépose ⇒ fig. 3
- ♦ Emmanchement à la presse ⇒ fig. 4

4 - Bague-joint
- ♦ L'extraire en faisant levier avec un tournevis
- ♦ Repose ⇒ fig. 5

5 - Couvercle de commande de vitesses
- ♦ Modification:
  A partir de la date de construction de BV 19 10 9: douille de palier du levier d'inversion (pos.16) d'un seul tenant ⇒ fig. 6

6 - Vis d'ajustage
- ♦ Le mettre en place avec de la graisse MoS_2.

CLUB GENERATION CORRADO
ASSOCIATION LOI 1901
WWW.CGCFRANCE.COM

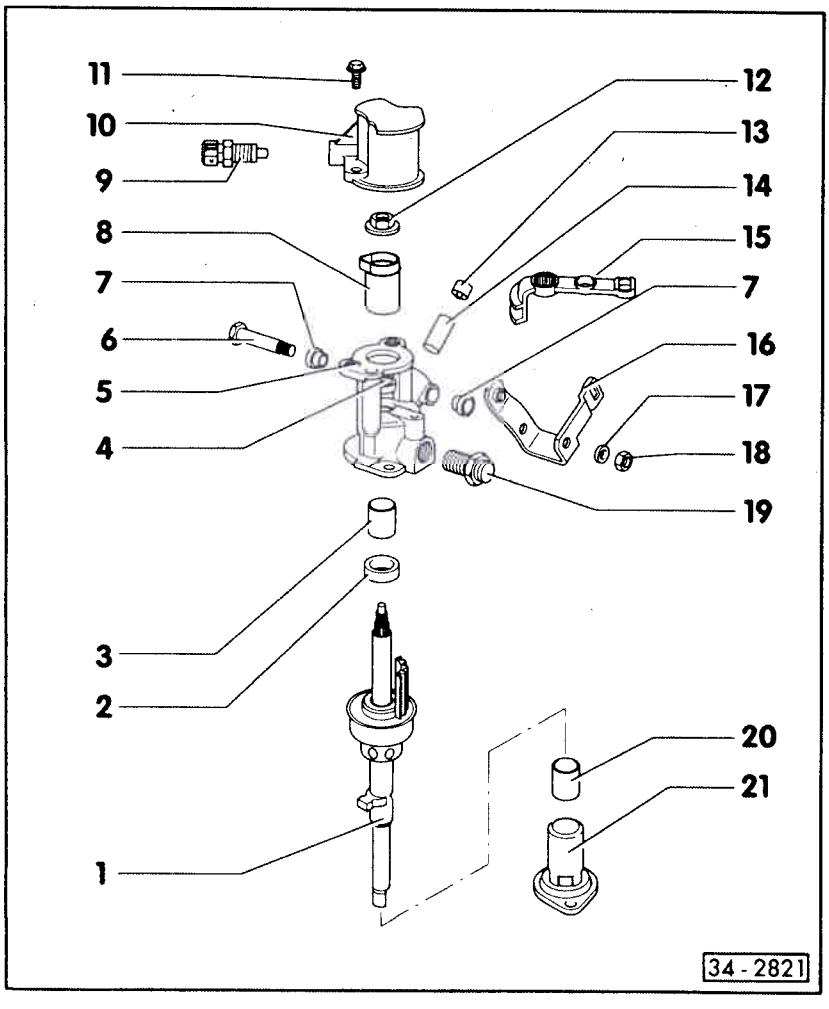

7 - Douille
- ♦ Modification:
  A partir de la date de construction de BV 19 10 9, douille de palier du levier d'inversion d'un seul tenant (pos.16)
- ♦ Dépose et repose ⇒ fig . 7

8 - Cuvette
- ♦ L'ergot est orienté vers le contacteur de feux de recul
- ♦ Enduire légèrement l'ergot de graisse MoS_2

9 - Contacteur, 15 Nm
- ♦ Pour feux de recul
- ♦ L'enduire légèrement de graisse MoS_2 dans la zone en contact avec la cuvette (pos.8)

10 - Support
- ♦ Pour contacteur de feux de recul

11 - Vis

12 - Ecrou à 6 pans, 25 Nm
- ♦ Autobloquant
- ♦ Remplacer systématiquement

Simpo PDF Merge and Split Unregistered Version - http://www.simpopdf.com

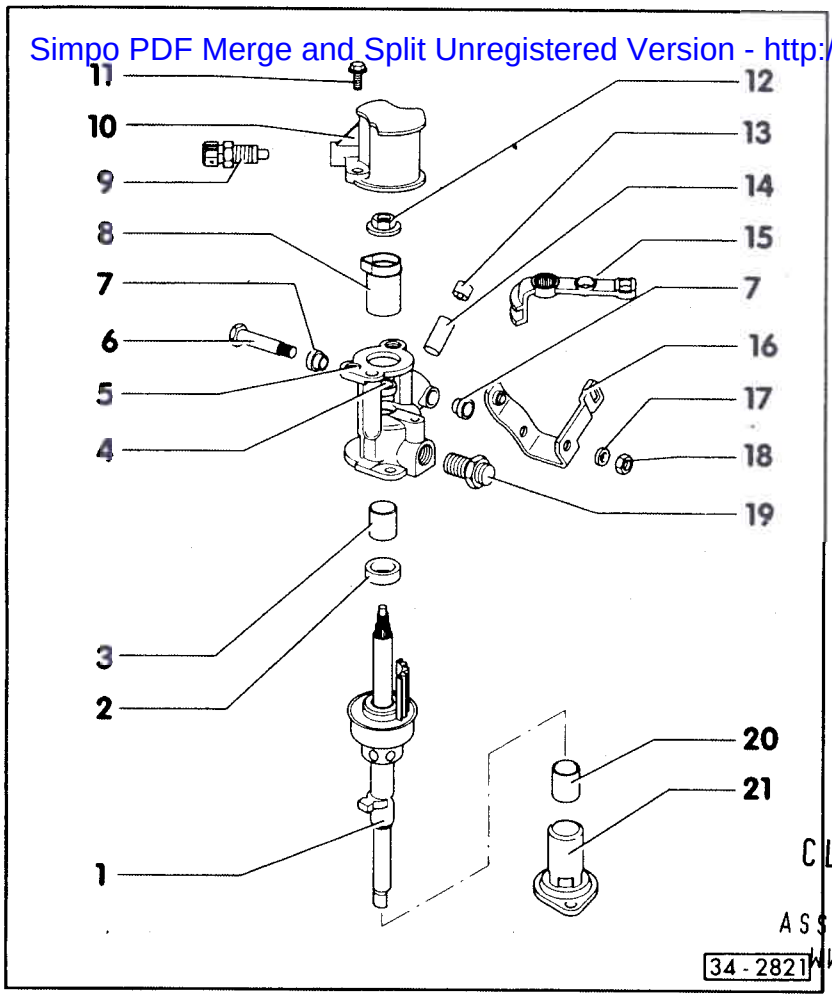

13 - Capuchon
- ♦ Pour l'aération de la BV

14 - Manchon
- ♦ L'emmancher jusqu'en butée

15 - Levier de commande de vitesses
- ♦ Le mettre en place de sorte que la denture interrompue s'adapte à l'arbre de commande de vitesses
- ♦ Position de montage ⇒ page 34-12
- ♦ Peut être remplacé, commande de vitesses posée.
- ♦ Modification:
  A partir de la date de construction de BV 10 03 9, levier plus court ⇒ fig. 8

16 - Levier d'inversion
- ♦ Position de montage ⇒ page 34-12

17 - Rondelle

18 - Ecrou, 10 Nm

19 - Vis de blocage, 40 Nm

CLUB GENERATION CORRADO
ASSOCIATION LOI 1901
WWW.CGCFRANCE.COM

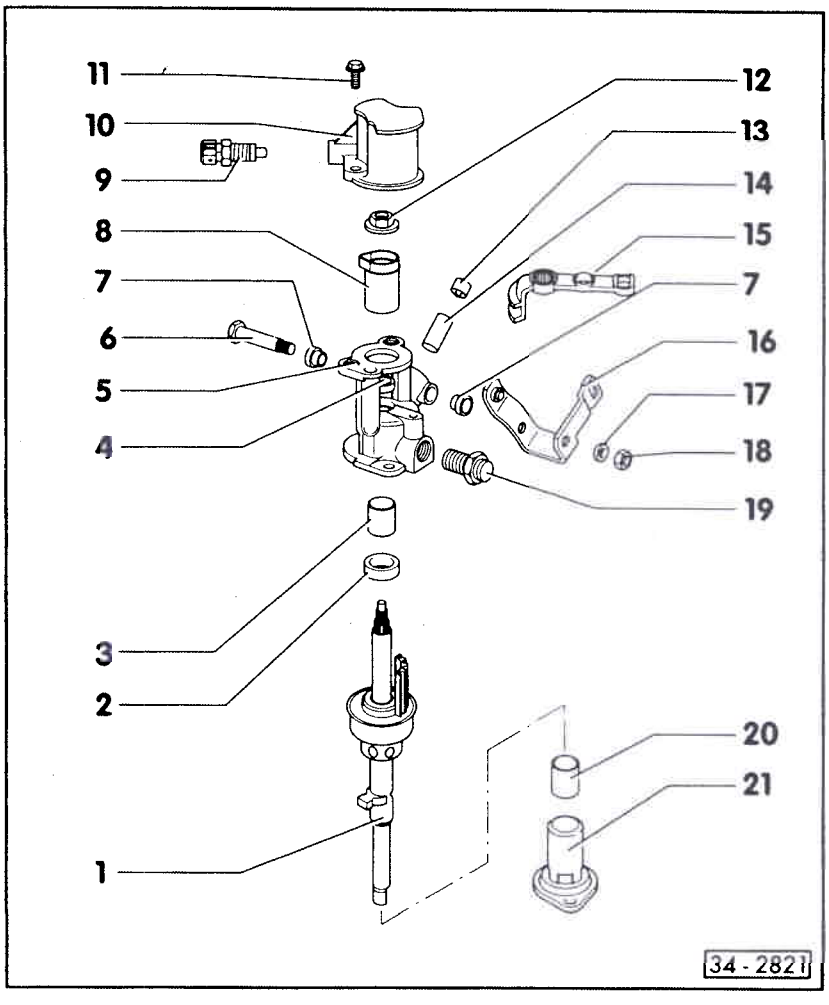

20 - Manchon à billes
- ♦ Dépose ⇒ fig. 9
- ♦ Repose ⇒ fig. 12
- ♦ Modification:
  A partir de la date de construction de BV 27 10 8, dépose modifiée en raison du raccourcissement du couvercle d'obturation (pos.21) ⇒ fig. 11

21 - Couvercle d'obturation
- ♦ Modifications:
  A partir de la date de construction de BV 27 10 8, couvercle plus court et contour modifié ⇒ fig. 10

Simpo PDF Merge and Split Unregistered Version - http://www.simpopdf.com

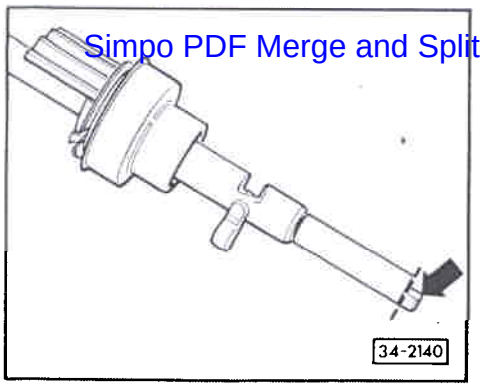

◄ **Fig. 1 Arbre de commande raccourci**

A partir de la date de construction de BV 10 10 8, le tenon (flèche) est supprimé.

Nota:

- *L'arbre de commande modifié peut également être posé dans les BV existantes.*
- *Si l'ancien arbre de commande est monté, il faut scier le tenon le long de la ligne pointillée. Chanfreiner ensuite l'arbre de commande dans la zone de coupe.*

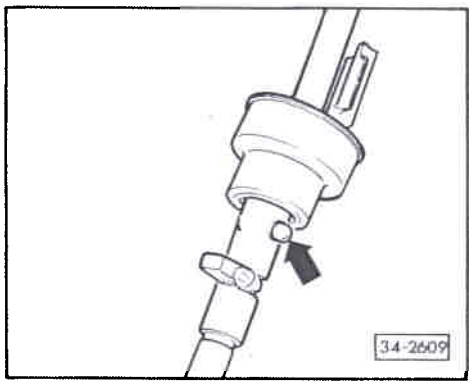

◄ **Fig 2 Arbre de commande avec bille à ressort (flèche)**

CLUB GENERATION
CORRADO
ASSOCIATION LOI 1901
WWW.CGCFRANCE.COM

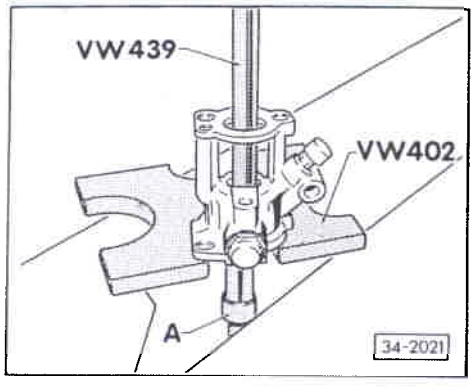

◄ **Fig. 3 Manchon à billes: dépose hors du couvercle de commande des vitesses**

– Avant d'extraire le manchon à billes, détruire la cage en plastique et retirer les billes.

A – Extracteur à prise intérieure, par ex. Kukko 21/3, 18,5 ... 23,5 mm

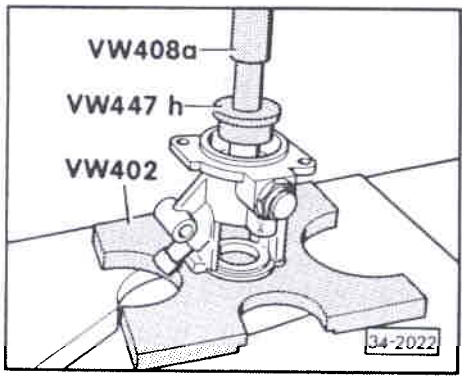

◄ **Fig. 4 Manchon à billes: emmanchement dans le couvercle de commande de vitesses**

Simpo PDF Merge and Split Unregistered Version - http://www.simpopdf.com

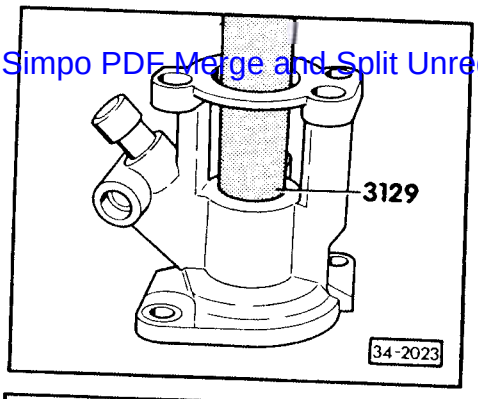

◄ **Fig. 5 Bague-joint: mise en place jusqu'en butée**

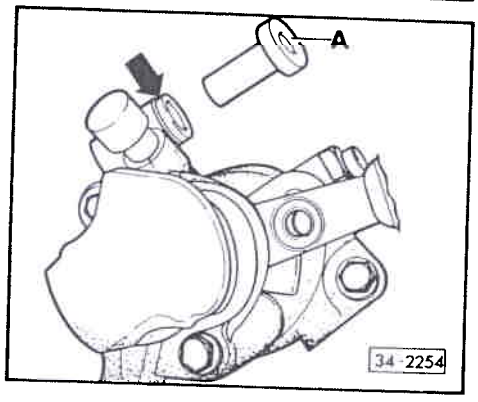

◄ **Fig. 6 Douille de palier -A- d'un seul tenant pour levier d'inversion**

A partir de la date de construction de BV 19 10 9

Le logement/couvercle de commande des vitesses a été étagé (flèche) afin que la douille de palier ne puisse pas tourner.

Le diamètre intérieur de l'alésage/couvercle de commande des vitesses a en plus été pourvu à l'AR d'un léger étagement.

CLUB GENERATION
CORRADO
ASSOCIATION LOI 1901
WWW.CGCFRANCE.COM

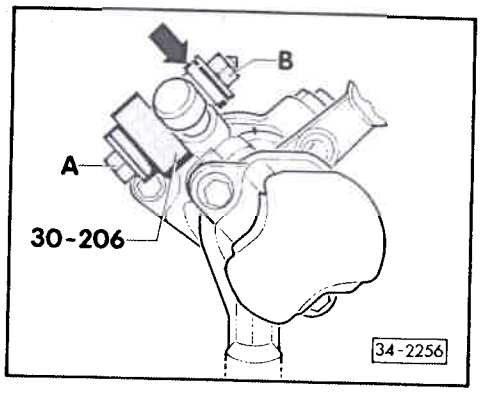

◄ **Fig. 7 Douille de palier (flèche) du levier d'inversion: dépose et repose**

A partir de la date de fabrication de BV 19 10 9

♦ Dépose:

– Extraire la douille de palier avec précaution à l'aide d'un mandrin.

♦ Repose:

– Mettre la douille de palier en place à partir du côté étagé de l'alésage/couvercle de commande de vitesses (fig.6).

Le couvercle de commande de vitesses étant déposé:

– Emmancher la douille de palier avec précaution jusqu'en butée à l'aide d'un maillet en plastique.

Le couvercle de commande de vitesses étant posé:

– Après avoir mis la douille de palier (flèche) en place, la serrer en butée au moyen d'un boulon à six pans M8 X 60 -A- et d'un écrou M8 -B-.

Nota:

La nouvelle douille de palier ne peut être posée que dans le couvercle de commande de vitesses modifié (fig. 6).

Simpo PDF Merge and Split Unregistered Version - http://www.simpopdf.com

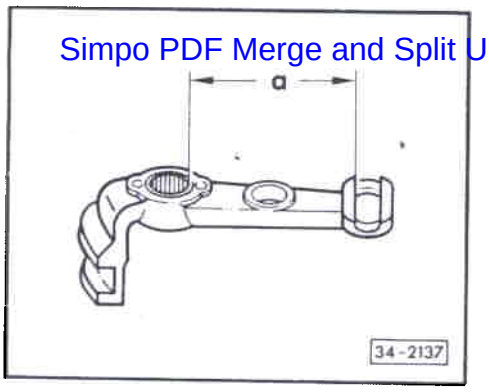

◄ **Fig 8 Levier de commande de vitesses raccourci**

Date de construction de BV		Cote a mm
A partir de	10 03 9	48,0
Jusqu'à	09 03 9	54,0

Nota:

Le levier raccourci peut être posé dans tous les véhicules existants.

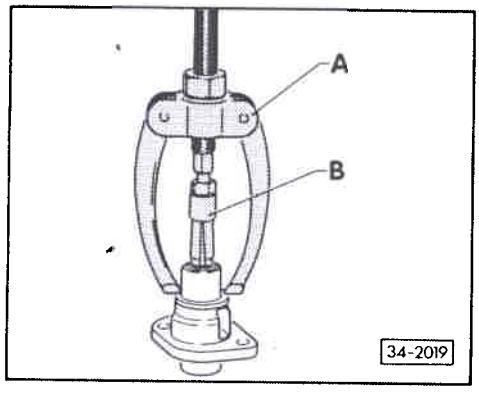

◄ **Fig 9 Manchon à billes: extraction du couvercle d'obturation**

Jusqu'à la date de fabrication de BV 26 10 8

– Avant de déposer le manchon à billes, détruire la cage en plastique et sortir les billes.

A – Contre-appui, par ex. Kukko 22-1

B – Extracteur à prise intérieure, par ex. Kukko 21/3, 18,5 ... 23,5 mm

CLUB GENERATION CORRADO
ASSOCIATION LOI 1901
WWW.CGCFRANCE.COM

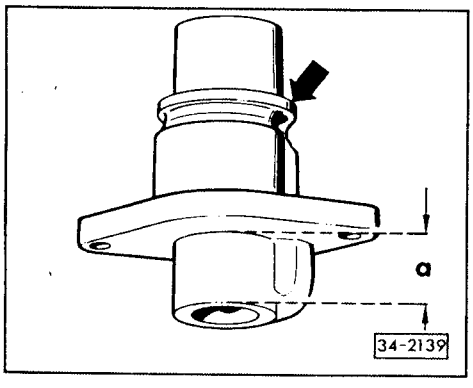

◄ **Fig. 10 Boîtier raccourci et contour modifié pour le couvercle d'obturation**

Date de construction de BV		Cote a mm
à partir de	27 10 8	4,5
jusqu'à	26 10 8	19,0

Nota:

Le talon (flèche), sur lequel s'appliquait le contre-appui - Kukko 22-1 par ex. (fig 9.) - pour l'extraction du manchon à billes, a été supprimé. Extraction du manchon à billes hors du couvercle d'obturation modifié (fig 11).

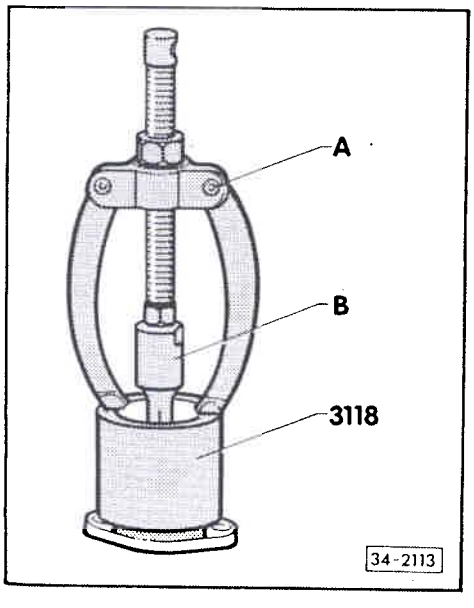

◄ **Fig. 11 Extraction du manchon à billes hors du couvercle d'obturation**

A partir de la date de construction de BV 27 10 8

– Détruire la cage en plastique et enlever les billes avant d'extraire le manchon à billes.

A – Contre-appui, par ex. Kukko 22-1

B – Extracteur à prise intérieure, par ex. Kukko 21/3, 18,5 ... 23,5 mm

Simpo PDF Merge and Split Unregistered Version - http://www.simpopdf.com

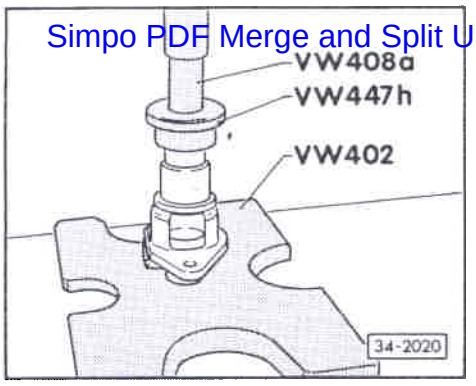

◄ Fig 12 Manchon à billes: emmanchement à la presse dans le couvercle d'obturation

CLUB GENERATION
CORRADO
ASSOCIATION LOI 1901
WWW.CGCFRANCE.COM

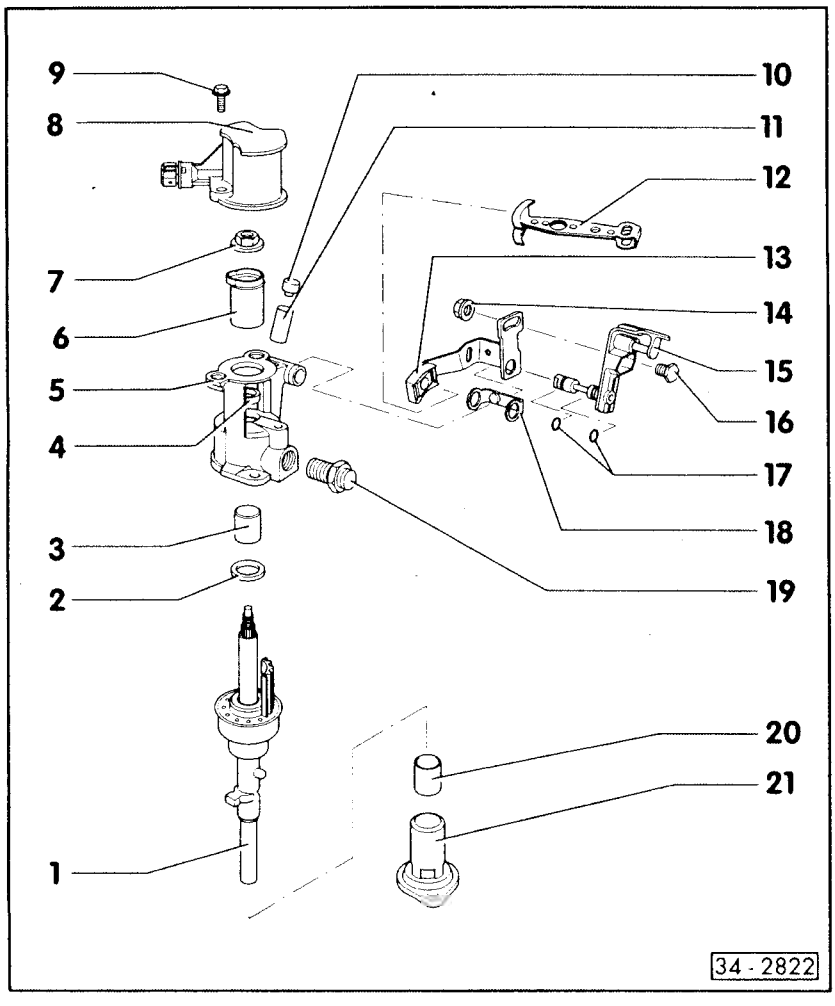

Commande de vitesses pour palier de câble sélecteur au-dessus du câble de commande de vitesses

Nota:

Mise en service de la commande des vitesses précitée ⇒ page 34-91

1 - Arbre de commande des vitesses

- ♦ Modifications:
  A partir de la date de fabrication de BV 31 10 1, la bille à ressort de l'arbre de commande est montée plus bas suite à la modification de la synchronisation de 5e (page 35-13) ⇒ fig. 1.
  Modification de la partie inférieure liée au palier lisse/couvercle d'obturation (pos. 21) ⇒ fig. 1.
- ♦ Avec élément d'encliquetage sur le pourtour ⇒ fig. 2

2 - Bague de butée

Simpo PDF Merge and Split Unregistered Version - http://www.simpopdf.com

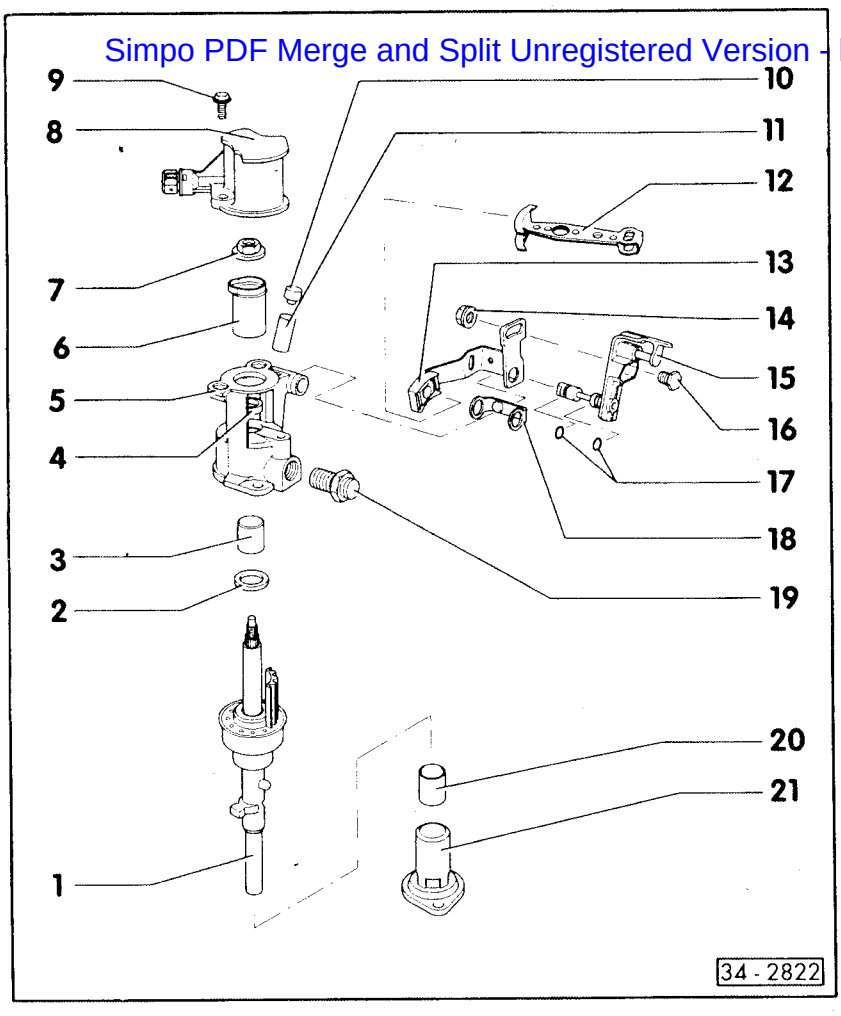

3 - Manchon à billes
- ♦ Démonter ⇒ fig. 3
- ♦ Emmanchement ⇒fig. 4

4 - Bague-joint
- ♦ L'extraire en faisant levier avec un tournevis
- ♦ Repose ⇒ fig. 5

5 - Couvercle de commande des vitesses
- ♦ Distinction des couvercles de commande de vitesses pour palier de câble sélecteur au-dessus/à côté du câble de commande ⇒ fig. 6

6 - Cuvette
- ♦ L'ergot est orienté vers le contacteur de feux de recul.
- ♦ Enduire légèrement l'ergot de graisse MoS_2

7 - Ecrou à 6 pans, 25 Nm
- ♦ Autobloquant
- ♦ Remplacer systématiquement

CLUB GENERATION CORRADO
ASSOCIATION LOI 1901
WWW.CGCFRANCE.COM

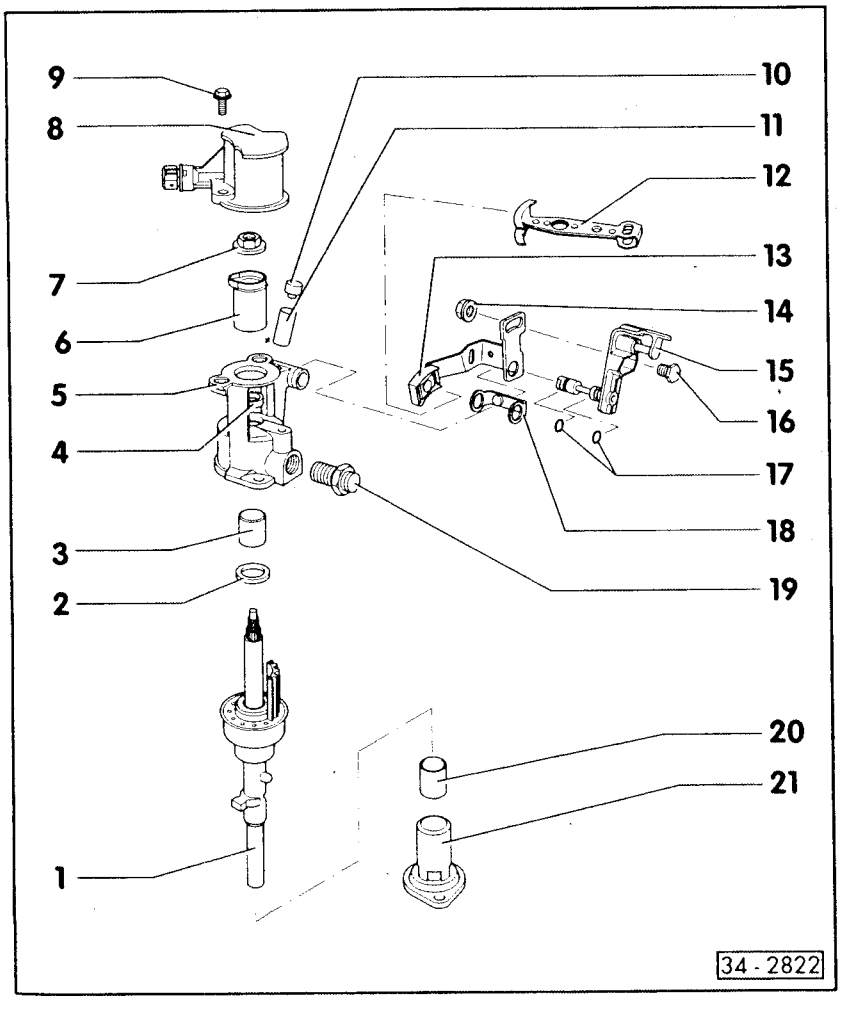

8 - Support
- ♦ avec contacteur de feux de recul

9 - Vis

10 - Capuchon
- ♦ Pour l'aération de la boîte de vitesses

11 - Manchon
- ♦ L'emmancher jusqu'en butée

12 - Levier de commande de vitesses
- ♦ Le mettre en place de sorte que la denture interrompue s'adapte à l'arbre de commande de vitesses
- ♦ Peut être remplacé avec la commande des vitesses montée
- ♦ Position de montage ⇒ page 34-15

13 - Levier d'inversion
- ♦ Position de montage ⇒ page 34-15

Simpo PDF Merge and Split Unregistered Version - http://www.simpopdf.com

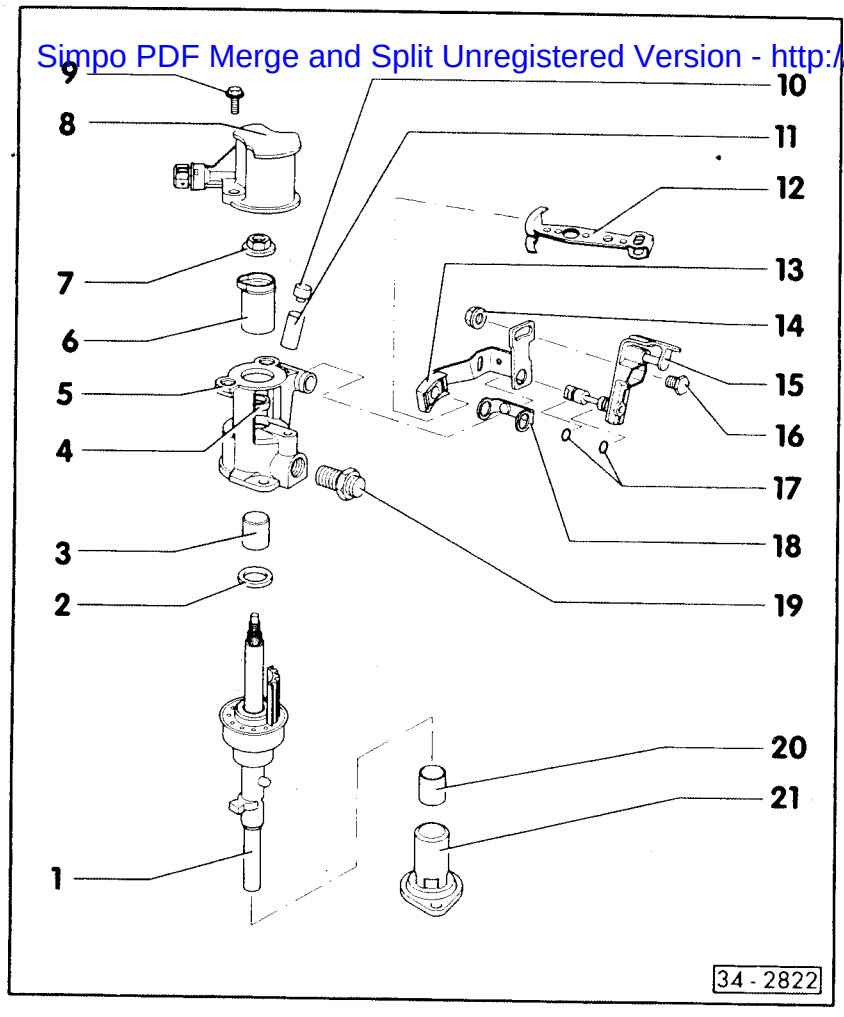

14 - Ecrou, 15 Nm

15 - Entraîneur

- Avec axe de fixation du levier d'inversion
- Position de montage ⇒ page 34-15

16 - Boulon

- L'enfoncer dans l'enraîneur

17 - Joints toriques

- Les enfiler sur l'axe de l'entraîneur

18 - Pièce d'écartement

- L'enfoncer dans le levier d'inversion

19 - Boulon d'arrêt, 40 Nm

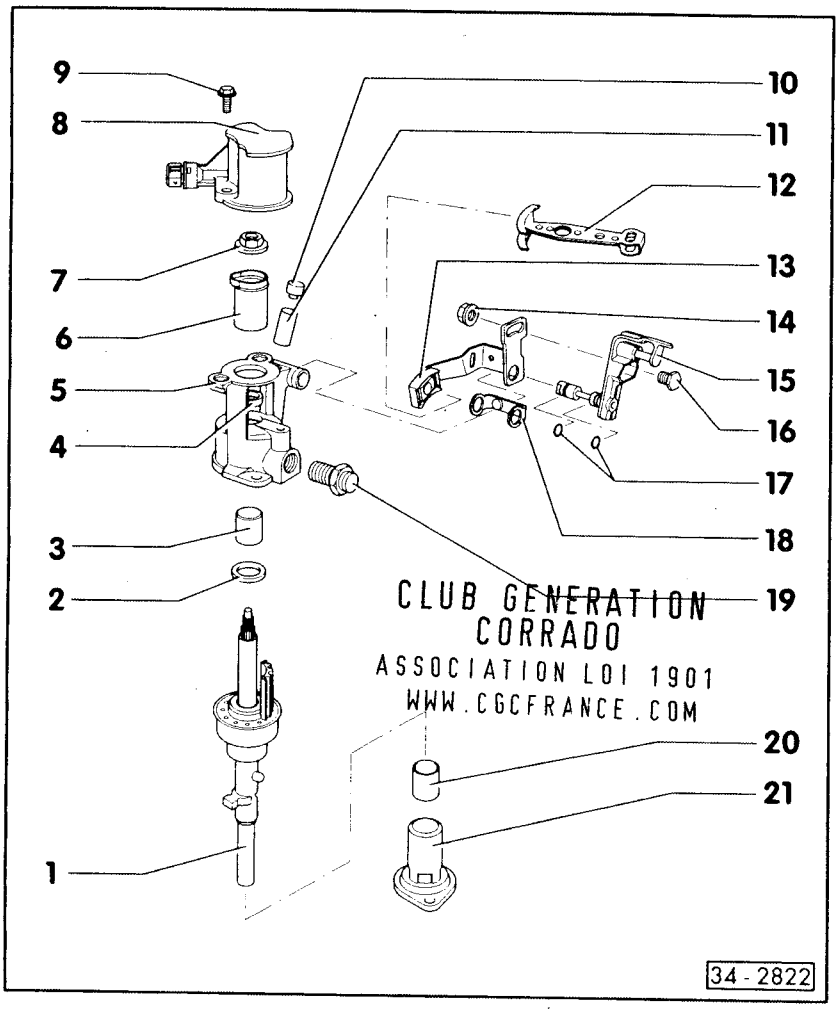

CLUB GENERATION
CORRADO
ASSOCIATION LOI 1901
WWW.CGCFRANCE.COM

20 - Manchon à billes

- Pour fixation de l'arbre de commande de vitesses dans le couvercle d'obturation
- Dépose ⇒ fig. 7
- Repose ⇒ fig. 8
- Modification:
  Monté jusqu'à la date de construction de BV 30 10 1, ensuite palier lisse ⇒ fig. 9

21 - Couvercle d'obturation

- Modification:
  Modifié à partir de la date de construction de BV 31 10 1 en liaison avec le palier lisse ⇒ fig. 9

Simpo PDF Merge and Split Unregistered Version - http://www.simpopdf.com

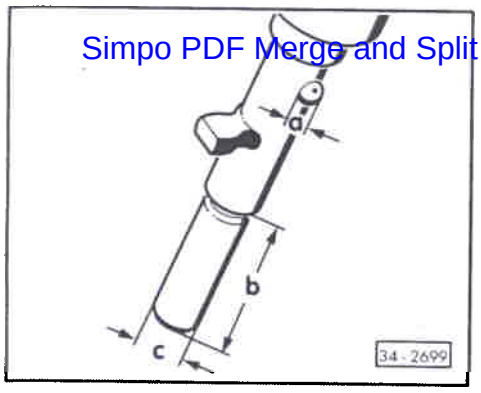

◄ **Fig. 1 Arbre de commande de vitesses modifié**

♦ Bille à ressort montée plus bas

Date de construction de BV		Cote a mm
à partir de	31 10 1	4,2
jusqu'à	30 10 1	5,0

♦ Partie inférieure plus courte et diamètre plus important en liaison avec le palier lisse.

Date de construction de BV		Cote b mm	Cote c mm
à partir de	31 10 1	41,0	16,0
jusqu'à	30 10 1	57,0	15,0

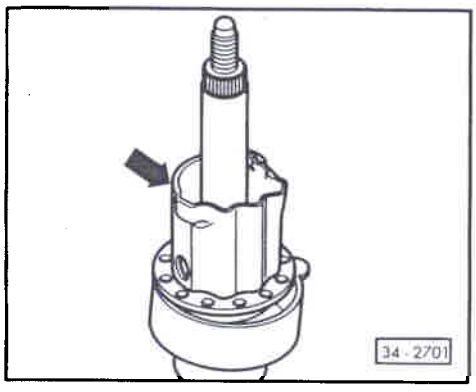

◄ **Fig. 2 Arbre de commande de vitesses avec élément d'encliquetage (flèche) sur le pourtour**

Est posé au choix sur quelques véhicules à partir de janvier 93. Peut être monté ultérieurement dans les BV à partir de la date de construction de BV 31 10 1.

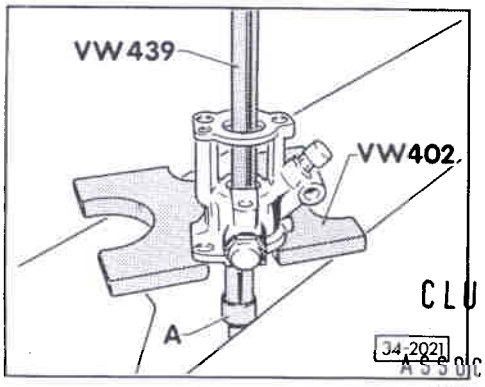

◄ **Fig. 3 Manchon à billes: dépose du couvercle de commande de vitesses**

– Avant d'extraire le manchon à billes, détruire la cage en plastique et retirer les billes.

A – Extracteur à prise intérieure, par ex. Kukko 21/3, 18,5 ... 23,5 mm

CLUB GENERATION CORRADO
ASSOCIATION LOI 1901
WWW.CGCFRANCE.COM

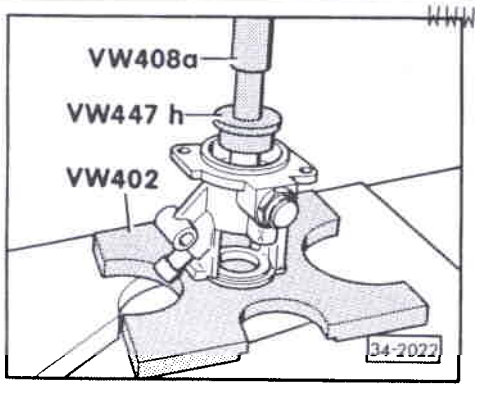

◄ **Fig. 4 Manchon à billes: emmanchement dans le couvercle de commande de vitesses**

Simpo PDF Merge and Split Unregistered Version - http://www.simpopdf.com

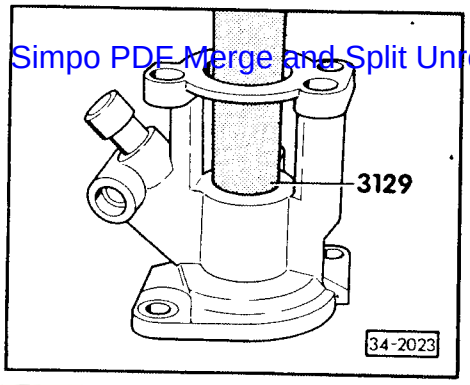

◄ **Fig. 5 Bague-joint: mise en place jusqu'en butée**

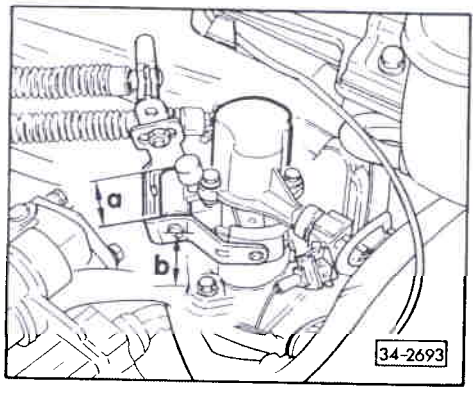

◄ **Fig. 6 Distinction des couvercles de commande de vitesses**

Palier de câble sélecteur	Cote a mm	Cote b mm (hauteur à partir du carter de BV)
au-dessus du câble de commande	40,0	85,0
à côté du câble de commande	33,0	60,0

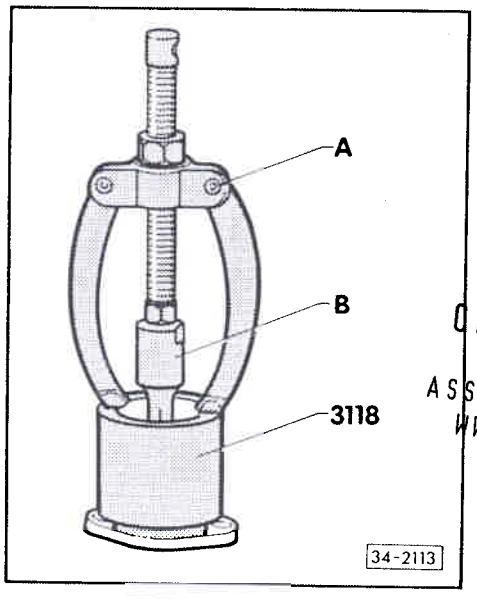

◄ **Fig. 7 Manchon à billes: extraction du couvercle (jusqu'à la date de construction de BV 30 10 1)**

– Avant d'extraire le manchon à billes, détruire la cage en plastique et retirer les billes.

A – Contre-appui, par ex. Kukko 22-1

B – Extracteur à prise intérieure, par ex. Kukko 21/3, 18,5 ... 23,5 mm

CLUB GENERATION CORRADO
ASSOCIATION LOI 1901
WWW.CGCFRANCE.COM

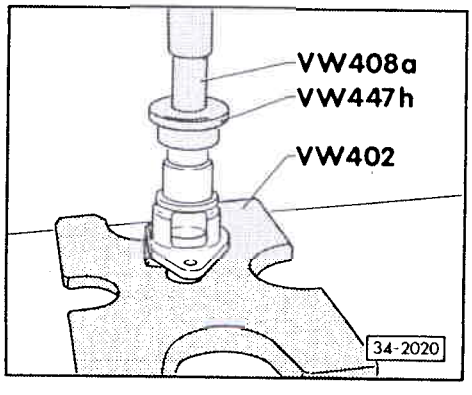

◄ **Fig. 8 Manchon à billes: emmanchement à la presse dans le couvercle d'obturation (jusqu'à la date de construction de BV 30 10 1)**

Simpo PDF Merge and Split Unregistered Version - http://www.simpopdf.com

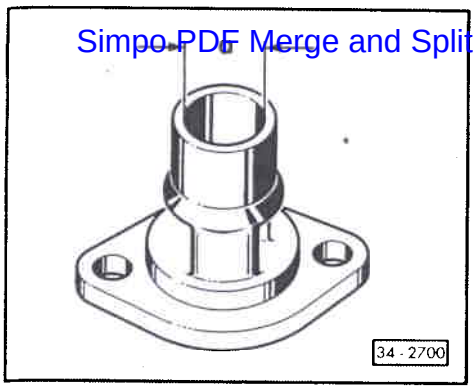

Fig 9 Couvercle d'obturation avec palier lisse pour arbre de commande de vitesses

Date de construction de BV		Cote a mm
à partir de	31 10 1	16,0
jusqu'à	30 10 1	21,0

Nota:

Le manchon à billes pour fixation de l'arbre de commande de vitesses a été supprimé.

CLUB GENERATION
CORRADO
ASSOCIATION LOI 1901
WWW.CGCFRANCE.COM

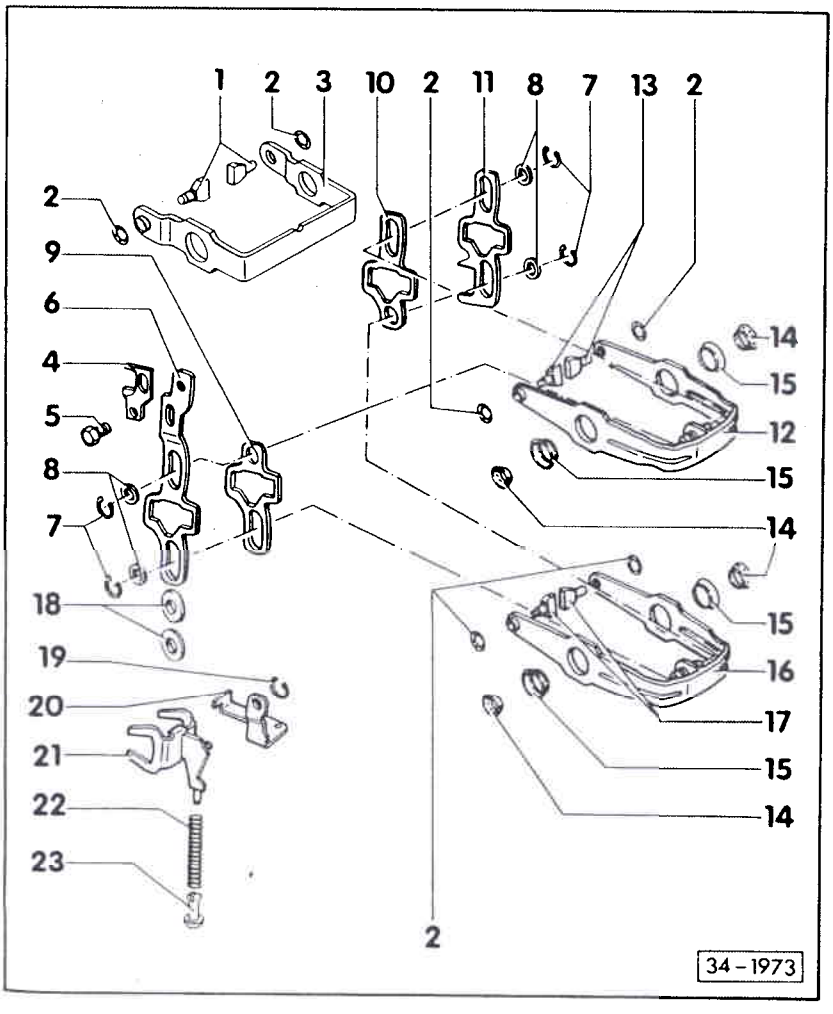

Fourchettes de commande: désassemblage et assemblage

1 - Segment de commande

- Repérage ⇒ fig. 1
- Doit pouvoir tourner aisément après montage du segment d'arrêt

2 - Segment d'arrêt

- L'extraire en faisant levier avec un tournevis
- Mise en place ⇒ fig. 2
- Remplacer systématiquement

3 - Fourchette de 5e

- Réglage ⇒ page 34-79
- Modification:
  Nouvelles cotes à partir de la date de construction de BV 31 10 1 en liaison avec la modification de la synchronisation de la 5e (page 35-13) ⇒ fig.6
- Réglage ⇒ page 34-80

Simpo PDF Merge and Split Unregistered Version - http://www.simpopdf.com

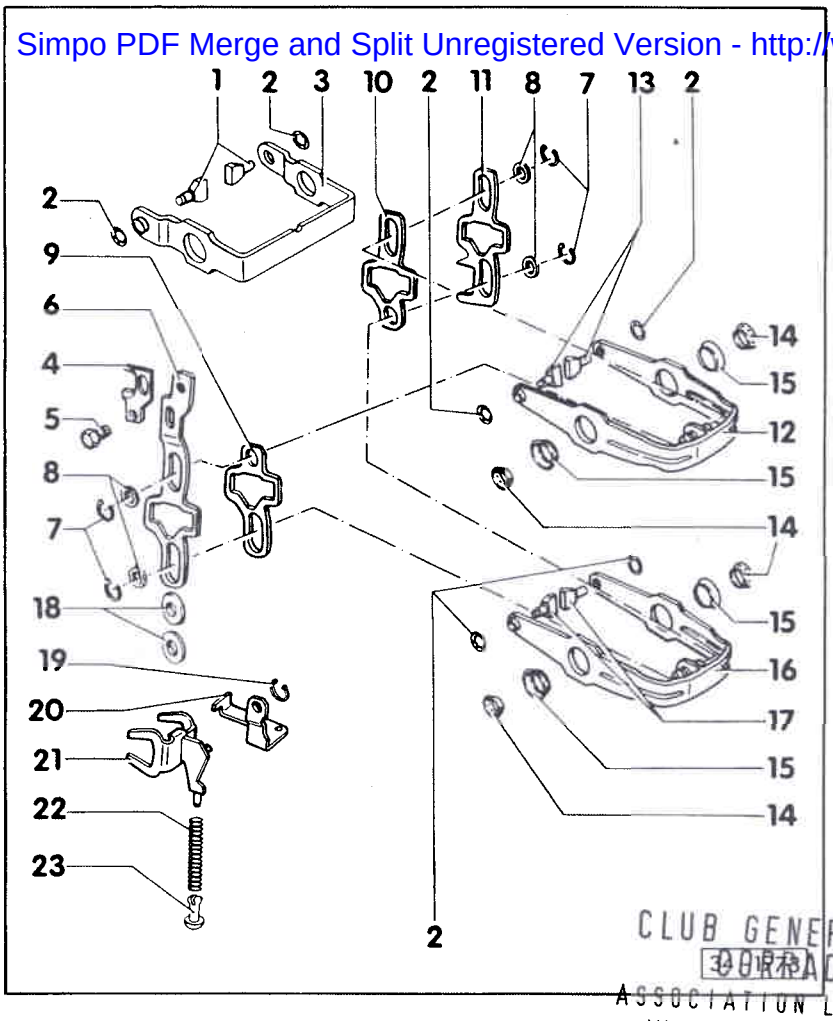

4 - Mâchoire de commande de 5e

5 - Boulon, 25 Nm

6 - Sélecteur de fourchette de 5e

- ♦ Modification
  A partir de la date de fabrication de BV 17 05 1 avec chanfrein, (sur véhicules à moteur 6 cylindres à injection dès le début de série) pour passer directement la marche AR par l'intermédiaire de l'arbre de commande de vitesses modifié (pos.1, page 34-92) ⇒ fig. 8 .

7 - Segment d'arrêt

8 - Rondelle

9 - Sélecteur de fourchette 3e/4e vitesse

10 - Sélecteur de fourchette 1e/2e

CLUB GENERATION
ASSOCIATION LOI 1901
WWW.CGCFRANCE.COM

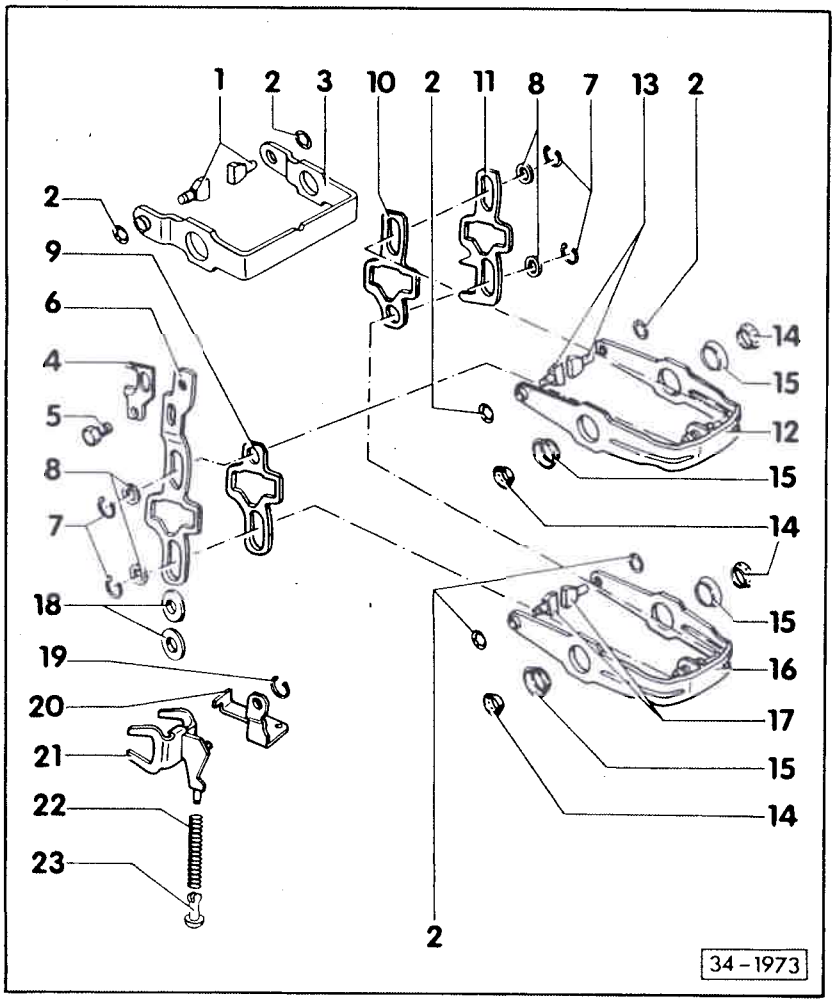

11 - Sélecteur de fourchette de marche AR

12 - Fourchette de 3e/4e

- ♦ Avec segment de commande ⇒ fig. 5
- ♦ Modification:
  Palier modifié à partir de la date de construction de BV 06 02 2 ⇒ fig. 7

13 - Segment de commande

- ♦ Repérage ⇒ fig. 1
- ♦ Doit encore pouvoir tourner aisément après montage du segment d'arrêt

14 - Roulement à billes

15 - Bague intérieure de roulement à billes

- ♦ Dépose ⇒ fig. 3
- ♦ Emmanchement ⇒ fig. 4
- ♦ Modification:
  Plus grand diamètre à partir de la date de construction de BV 06 02 2 ⇒ fig. 7

Simpo PDF Merge and Split Unregistered Version - http://www.simpopdf.com

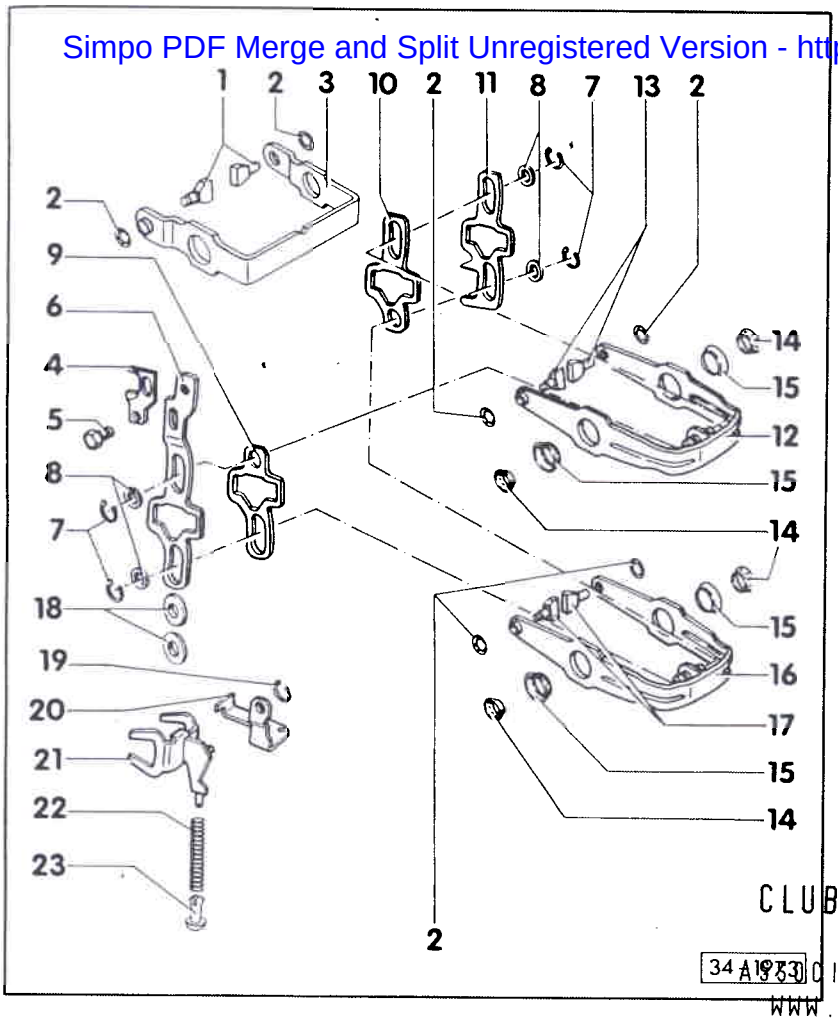

16 - Fourchette de 1e/2e
- ♦ Avec segment de commande ⇒ fig. 5
- ♦ Modification:
  Palier modifié à partir de la date de construction de BV 06 02 2
  ⇒ fig. 7

17 - Segment de commande
- ♦ Repérage ⇒ fig. 1
- ♦ Doit pouvoir encore tourner aisément après montage du segment d'arrêt

18 - Douille d'écartement pour BV mécanique 4 vitesses
- ♦ N'existe pas

19 - Segment d'arrêt

20 - Appui de fourchette de marche AR

21 - Fourchette de marche AR

22 - Ressort

23 - Coulisseau (en forme de champignon)

CLUB GENERATION
CORRADO
ASSOCIATION LOI 1901
WWW.CGCFRANCE.COM

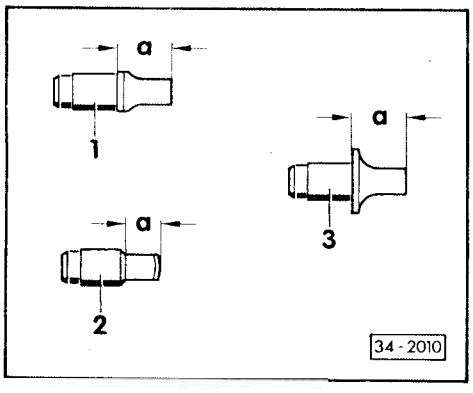

◄ **Fig. 1 Segments de commande: repérage**

Cote -a-

1 – Segments de commande de 1e et 2e vitesses = 12,1 mm

2 – Segments de commande de 3e et 4e vitesse = 7,7 mm

3 – Segments de commande de 5e vitesse = 12,1 mm

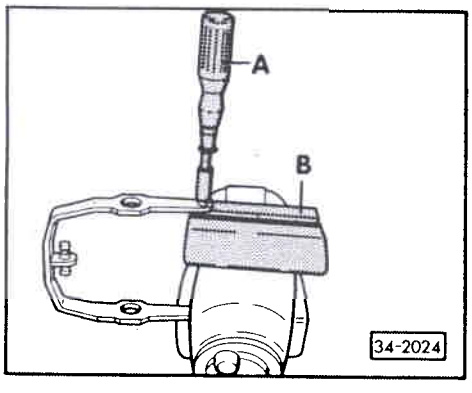

◄ **Fig. 2 Segment d'arrêt: repose**

– Enfoncer le segment d'arrêt dans la gorge du segment de commande à l'aide d'une clé à douille munie d'un manche.

Nota:

Le segment de commande doit encore pouvoir tourner aisément après montage du segment d'arrêt.

A – Clé à douille munie d'un manche, ouverture de 10

B – Mordaches

Simpo PDF Merge and Split Unregistered Version - http://www.simpopdf.com

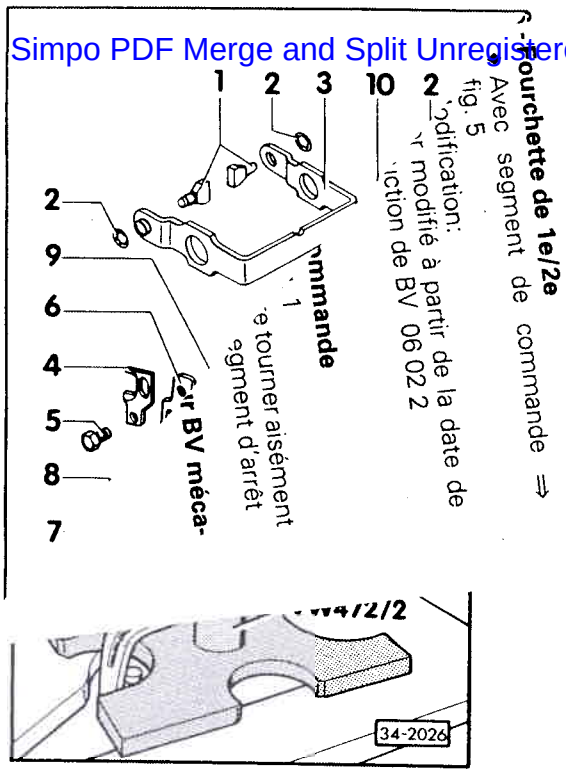

Fig. 3 Bague intérieure du roulement à billes: dépose

Nota:

Ne pas déformer les fourchettes en déposant et reposant les bagues intérieures.

Bague intérieure du roulement à billes: emmanchement à la presse jusqu'en butée

CLUB GENERATION CORRADO
ASSOCIATION LOI 1901
WWW.CGCFRANCE.COM

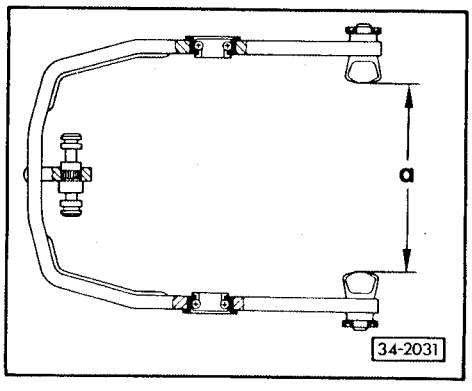

Fig. 5 Fourchette avec segments de commande montés

	Cote -a- (mm)
Fourchette de 1e et 2e	87,2 ... 87,9
Fourchette de 3e/4e	96,0 ... 96,7

Appariement des segments de commande ⇒ fig. 1.

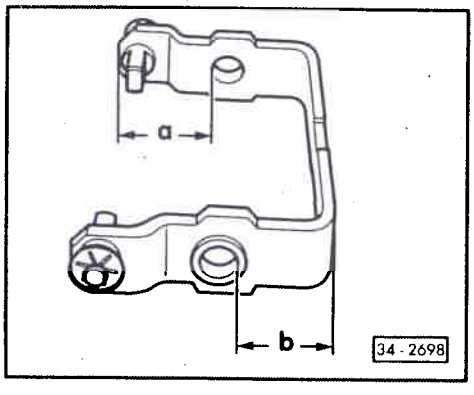

Fig. 6 Fourchette de 5e: nouvelles dimensions

Date de construction de BV	Cote a mm	Cote b mm
à partir de 31 10 1	33,7	24,3
jusqu'à 30 10 1	35,0	23,3

Nota:

La fourchette modifiée peut être également posée dans les BV existantes.

Simpo PDF Merge and Split Unregistered Version - http://www.simpopdf.com

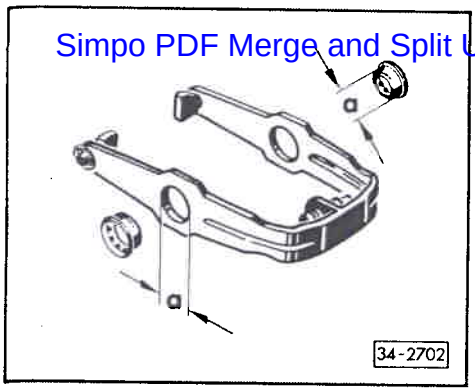

◄ **Fig. 7 Fourchette de 1e–4e et roulement à billes modifiés**

Date de construction de BV	Cote a mm
à partir de 06 02 2	21,0
jusqu'à 05 02 2	20,0

Nota:

Les fourchettes et le roulement à billes peuvent être montés ensemble dans les BV existantes.

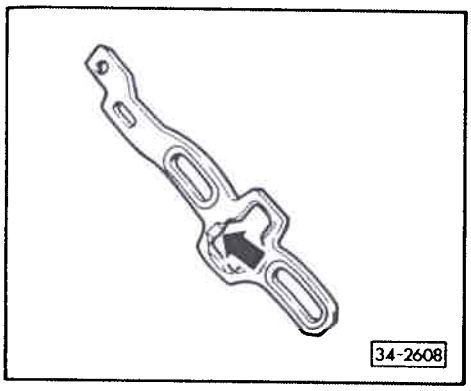

◄ **Fig. 8 Sélecteur de fourchette de 5e modifié**

Chanfreiné (flèche) dans l'ouverture/arbre de commande.

Nota:

- *Le sélecteur de fourchette modifié peut être aussi posé dans les BV existantes.*
- *Seul le sélecteur avec chanfrein est fourni en pièce de rechange.*

CLUB GENERATION
CORRADO
ASSOCIATION LOI 1901
WWW.CGCFRANCE.COM

Simpo PDF Merge and Split Unregistered Version - http://www.simpopdf.com

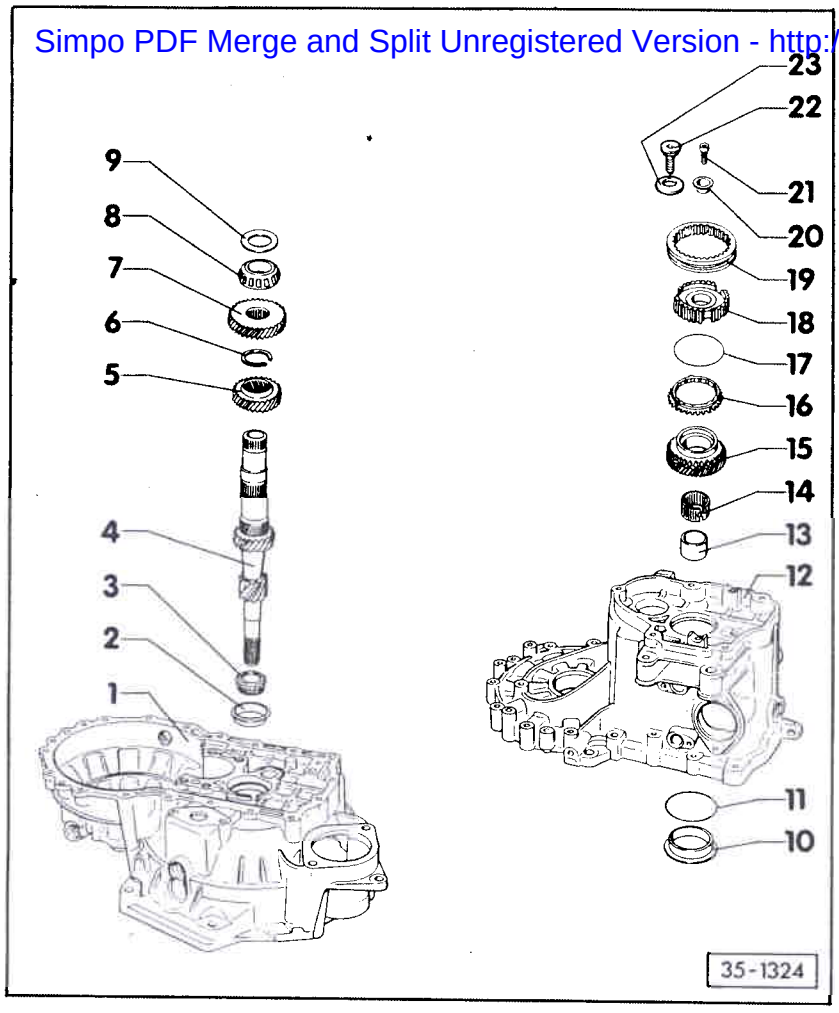

Arbre primaire: désassemblage et assemblage

Nota:

- *Lors de la pose de pignons neufs, se conformer aux caractéristiques techniques ⇒ page 00-3.*
- *Si le remplacement de pièces modifie la position des roulements à rouleaux coniques, il faut procéder à un nouveau réglage de l'arbre primaire.*

1 - Carter d'embrayage

2 - Bague extérieure/roulement à rouleaux coniques
- Dépose ⇒ fig. 1
- Emmanchement ⇒ fig. 2

3 - Bague intérieure/roulement à rouleaux coniques
- La chasser de l'arbre primaire à l'aide d'un mandrin
- Emmanchement à la presse ⇒ fig. 3

CLUB GENERATION CORRADO
ASSOCIATION LOI 1901
WWW.CGCFRANCE.COM

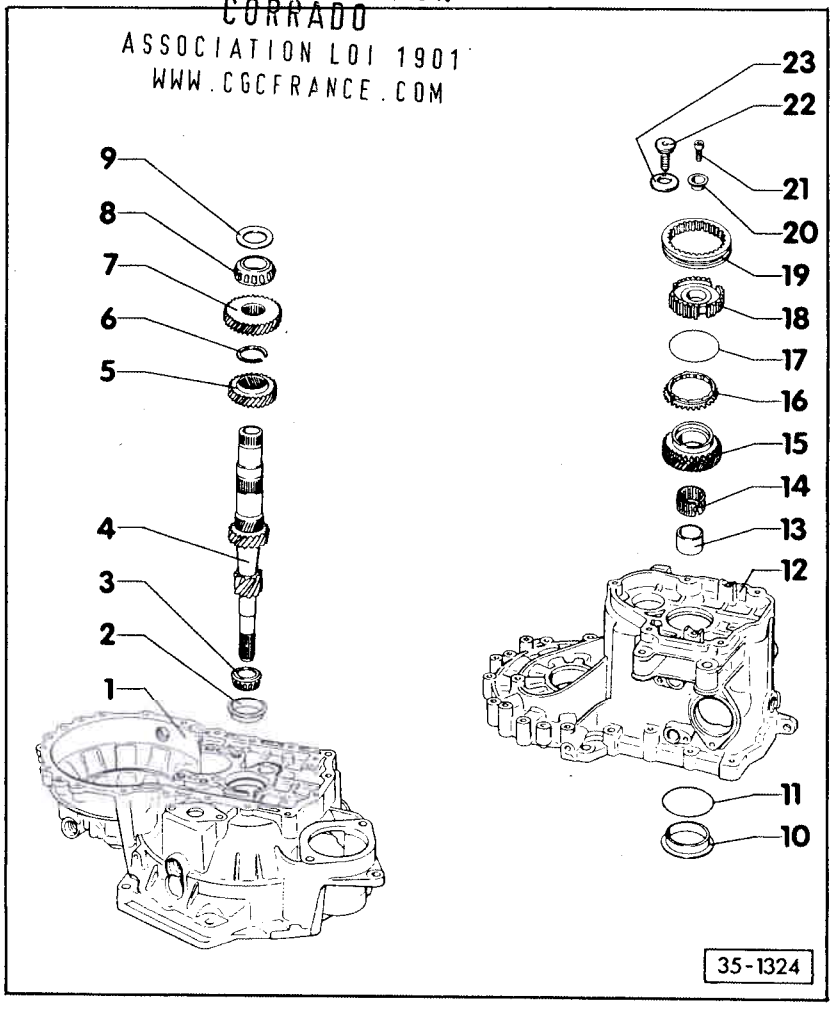

4 - Arbre primaire
- Réglage ⇒ page 35-15
- Modification:
  A partir de la date de fabrication de BV 03 05 0, alésage fileté pour fixation de 5e conçu avec vis M10 (pos. 22).

5 - Pignon de 3e
- Le collet est orienté vers la 4e.
- Extraction à la presse ⇒ fig. 5
- Emmanchement à la presse ⇒ fig. 6

6 - Segment d'arrêt
- A remplacer systématiquement

7 - Pignon de 4e
- Extraction à la presse avec la bague extérieure de roulement à rouleaux coniques et la douille ⇒ fig. 4
- Emmanchement à la presse ⇒ fig. 7
- Le collet est orienté vers la 3e.

8 - Bague intérieure du roulement à rouleaux coniques
- Extraction à la presse avec le pignon de 4e et la douille ⇒ fig. 4
- Emmanchement à la presse ⇒ fig. 8

Simpo PDF Merge and Split Unregistered Version - http://www.simpopdf.com

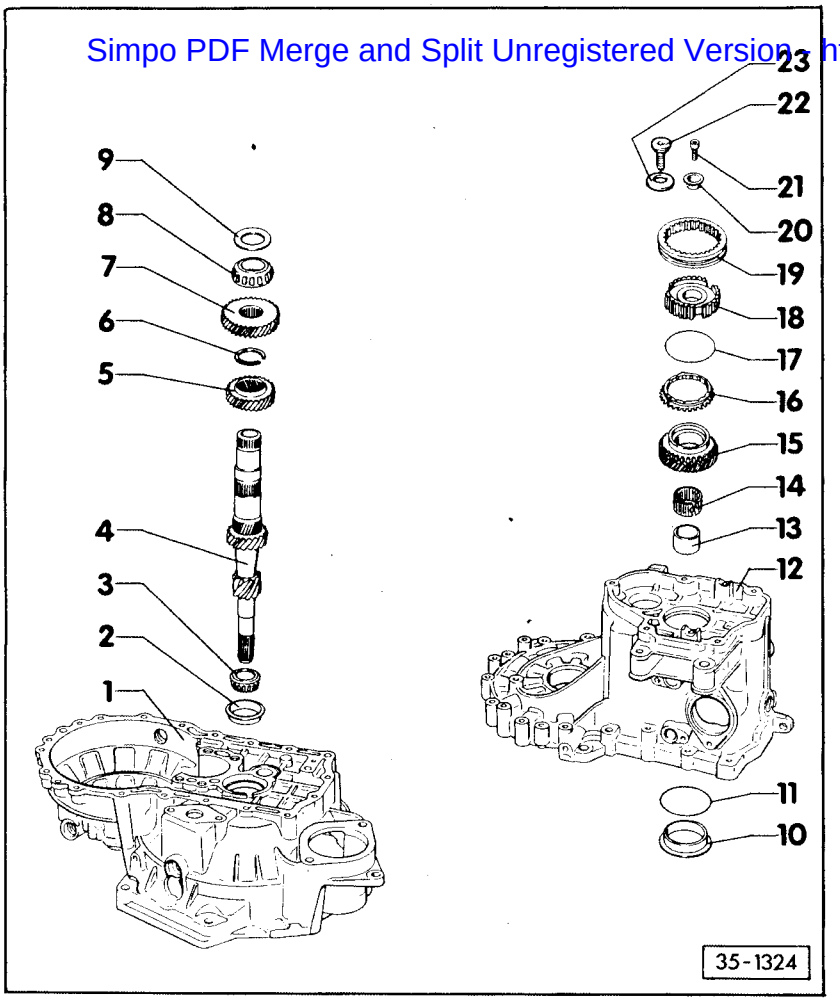

9 - Rondelle d'appui

10 - Bague extérieure du roulement à rouleaux coniques

- Extraction à la presse ⇒ fig. 10
- Emmanchement à la presse⇒ fig. 11

11 - Rondelle de réglage

- Déterminer l'épaisseur ⇒ réglage de l'arbre primaire, page 35-15

12 - Carter de BV

13 - Douille

- Pour roulement à aiguilles
- Extraction à la presse avec le pignon de 4e et la bague intérieure du roulement à rouleaux coniques ⇒ fig. 4
- Emmanchement à la presse⇒ fig. 9
- Avant le montage, placer la rondelle d'appui (pos. 9)

14 - Roulement à aiguilles

15 - Pignon baladeur de 5e

- Extraction conjointement avec le synchroniseur de 5e
  ⇒ à partir de la page 34-62

CLUB GENERATION
CORRADO
ASSOCIATION LOI 1901
WWW.CGCFRANCE.COM

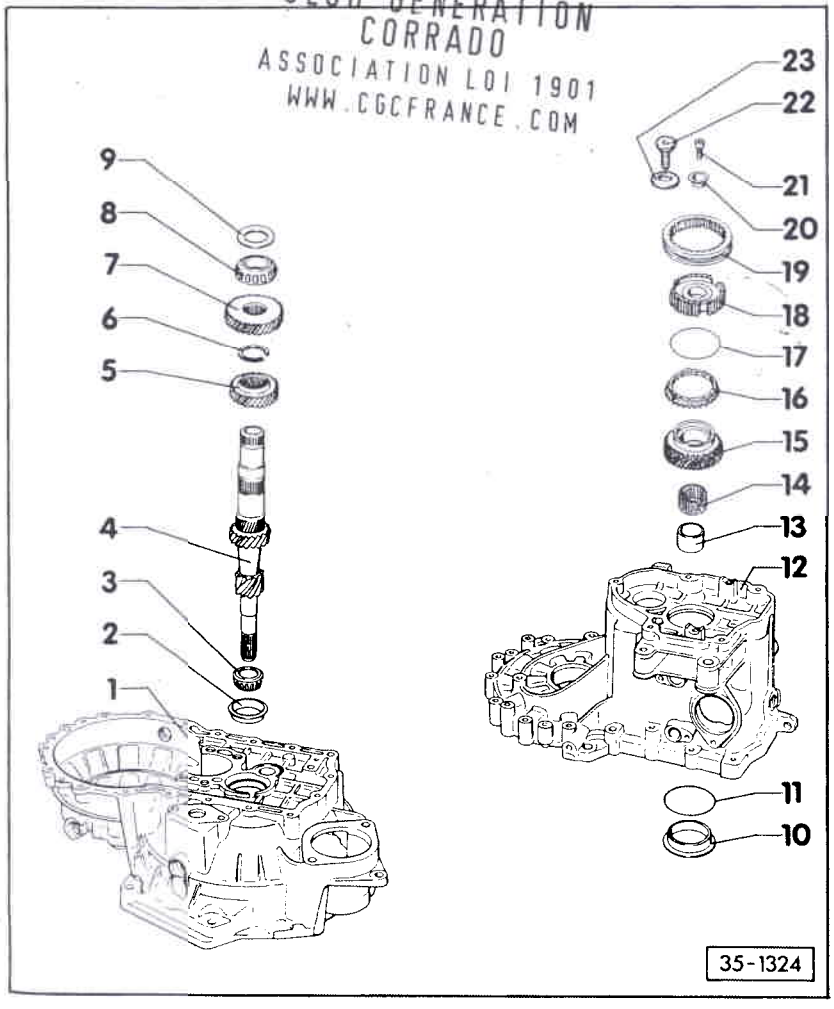

16 - Bague de synchronisation de 5e

- Les verrous sont sur la bague de synchronisation.
- Contrôle de l'usure
  ⇒ page 34-75
- Modification:
  A partir de la date de construction de BV 31 10 1 ⇒ fig.12

17 - Ressort

- Le placer sur la bague de synchronisation
- Le remplacer en cas d'usure
- Modification:
  Supprimé à partir de la date de construction de BV 31 10 1

18 - Synchroniseur de 5e

- Dépose et repose à partir de la page ⇒ 34-62
- Modifications:
  A partir de la date de construction de BV 03 05 0: fixation de 5ème avec vis M 10 et rondelle-ressort ⇒ page 34-78
  A partir de la date de construction de boîte 31 10 1: verrous supplémentaires ⇒ fig.13

Simpo PDF Merge and Split Unregistered Version - http://www.simpopdf.com

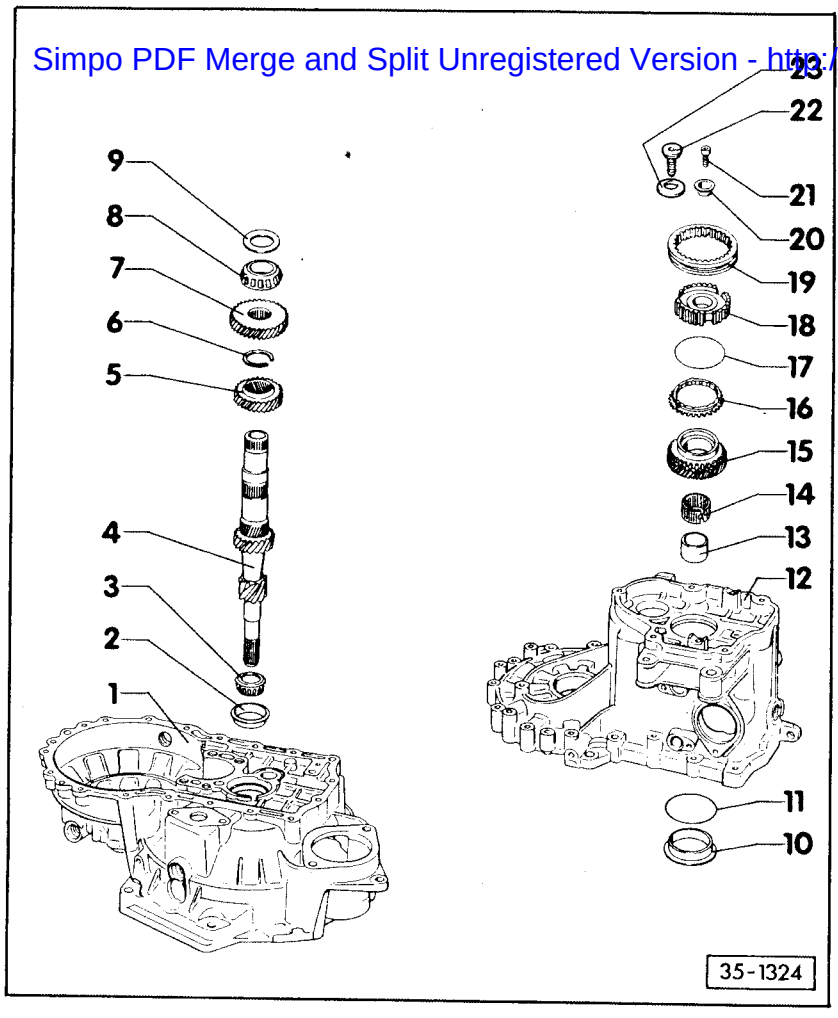

19 - Baladeur de 5e

- Dépose et repose
  ⇒ à partir de la page 34-62
- Modifications:
  A partir de la date de construction de BV 03 05 0 en liaison avec la nouvelle fixation de 5e vitesse
  ⇒ page 34-77
  A partir de la date de construction de BV 31 10 1 en relation avec les verrous supplémentaires
  ⇒ fig.13

Nota:

- *A partir de la date de construction de BV 31 10 1, synchronisation de 5e avec verrous supplémentaires. Assemblage et désassemblage ⇒ fig.13 et fig.14.*
- *Repose ⇒ page 34-78*

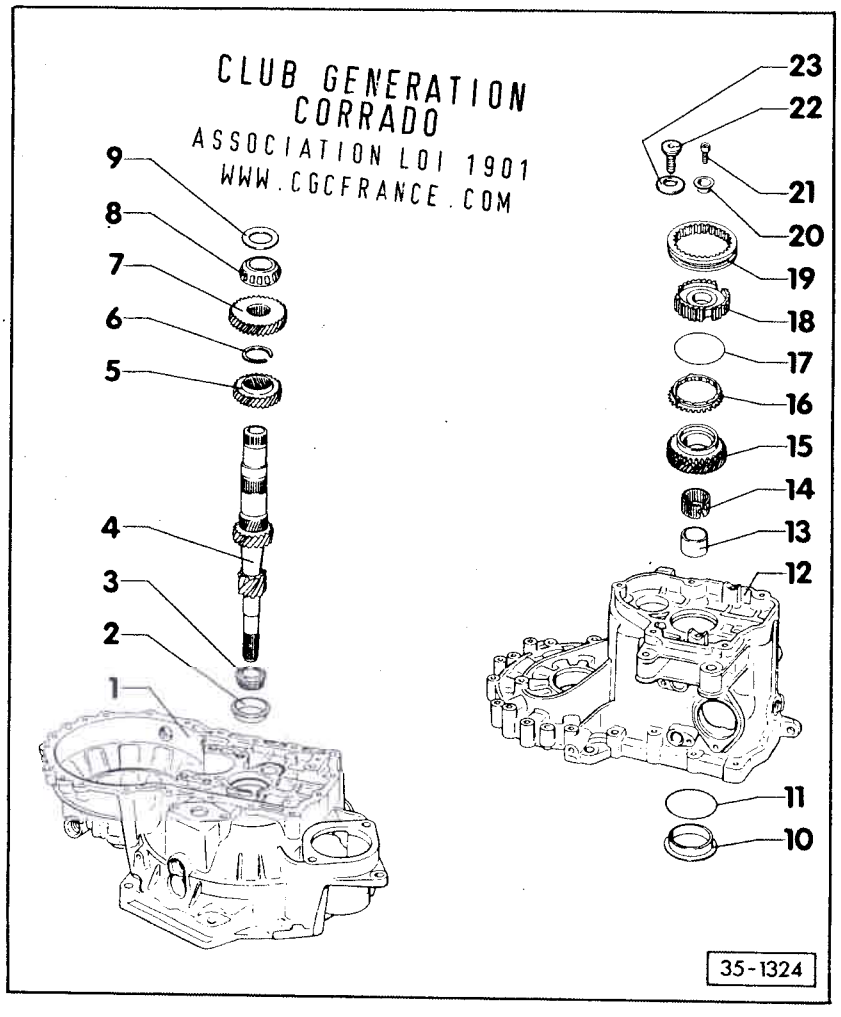

20 - Douille

- Modification:
  Supprimée à partir de la date de construction de BV 03 05 0

21 - Vis à tête cylindrique M8, 40 Nm

- Mettre en place avec produit de scellement D6
- Remplacer systématiquement
- Modification:
  Supprimée à partir de la date de construction de BV 03 05 0

22 - Vis Torx à pans intérieurs M10, 80 Nm

- Maintient la rondelle-ressort en position avec pièce d'ajustage sur tête de vis
- Repose à partir de la date de construction de BV 03 05 0 ⇒ page 34-78

23 - Rondelle-ressort

- Repose à partir de la date de construction de BV 03 05 0
- Position de montage ⇒ page 34-78

Simpo PDF Merge and Split Unregistered Version - http://www.simpopdf.com

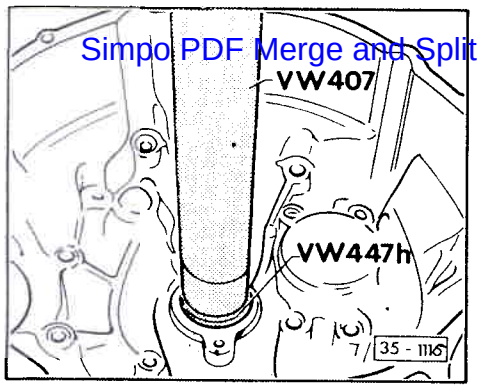

◄ **Fig. 1** **Bague extérieure du roulement à rouleaux coniques: extraction à la presse**

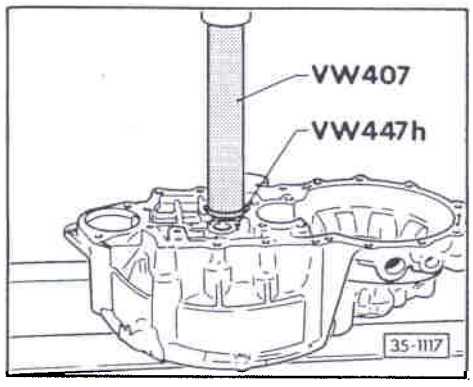

◄ **Fig. 2** **Bague extérieure du roulement à rouleaux coniques: emmanchement à la presse**

CLUB GENERATION
CORRADO
ASSOCIATION LOI 1901
WWW.CGCFRANCE.COM

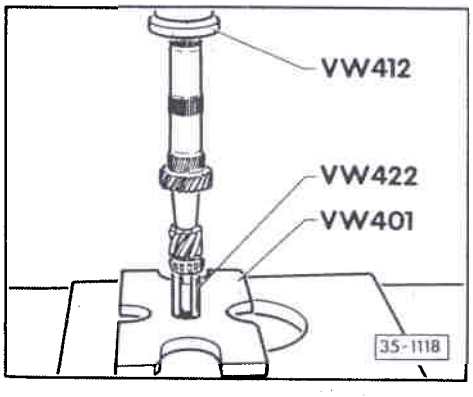

◄ **Fig. 3** **Bague intérieure du roulement à rouleaux coniques : emmanchement à la presse**

CLUB GENERATION
CORRADO
ASSOCIATION LOI 1901
WWW.CGCFRANCE.COM

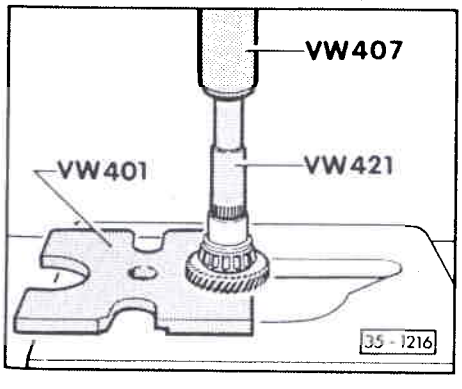

◄ **Fig. 4** **Pignon de 4e : extraction à la presse avec le roulement à rouleaux coniques et la douille**

Simpo PDF Merge and Split Unregistered Version - http://www.simpopdf.com

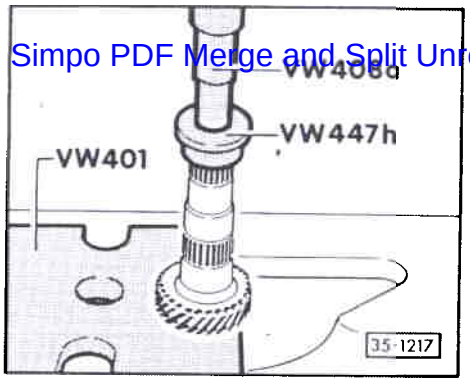

◄ **Fig 5 Pignon de 3e: extraction à la presse**

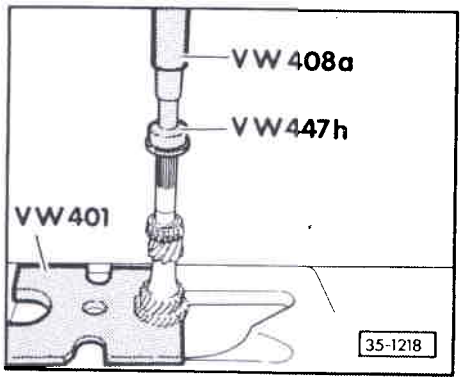

◄ **Fig. 6 Pignon de 3e: emmanchement à la presse**

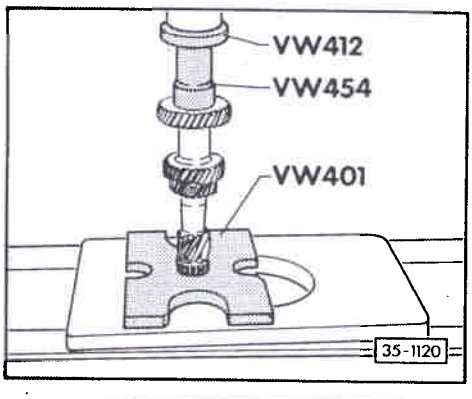

◄ **Fig. 7 Pignon de 4e: emmanchement à la presse**

Le collet est orienté vers la 3e vitesse.

CLUB GENERATION CORRADO
ASSOCIATION LOI 1901
WWW.CGCFRANCE.COM

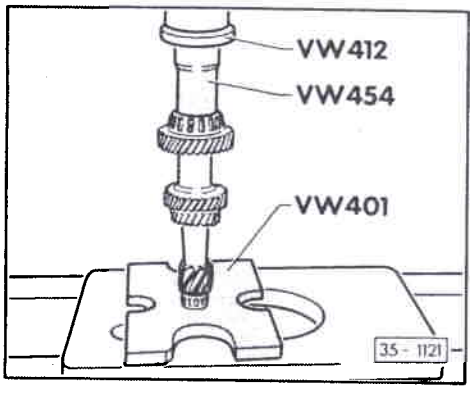

◄ **Fig. 8 Bague intérieure du roulement à rouleaux coniques: emmanchement à la presse**

Simpo PDF Merge and Split Unregistered Version - http://www.simpopdf.com

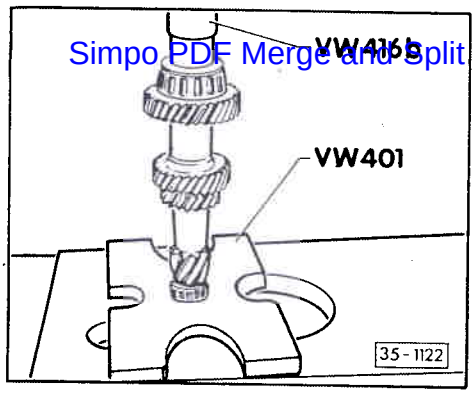

◄ **Fig. 9 Douille de roulement à billes: emmanchement à la presse**

Le diamètre intérieur étagé de l'outil VW 416b est orienté vers la douille.

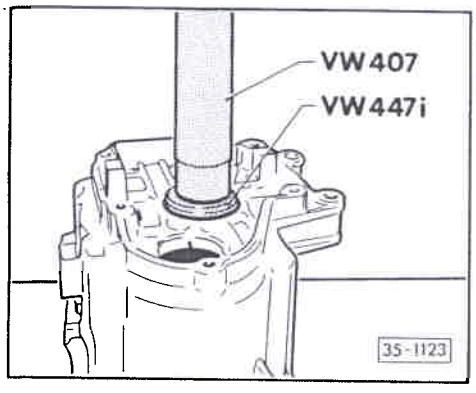

◄ **Fig. 10 Bague extérieure du roulement à rouleaux coniques : extraction à la presse**

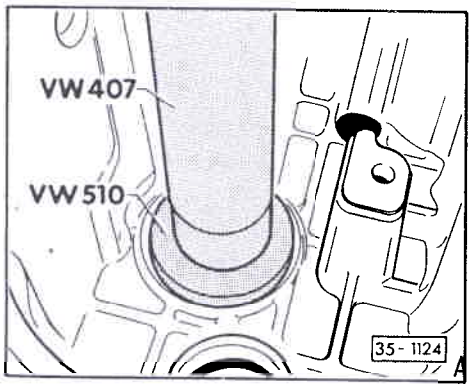

◄ **Fig. 11 Bague extérieure du roulement à rouleaux coniques: emmanchement à la presse**

– La mettre en place avec la rondelle de réglage après avoir réglé l'arbre primaire.

CLUB GENERATION CORRADO
ASSOCIATION LOI 1901
WWW.CGCFRANCE.COM

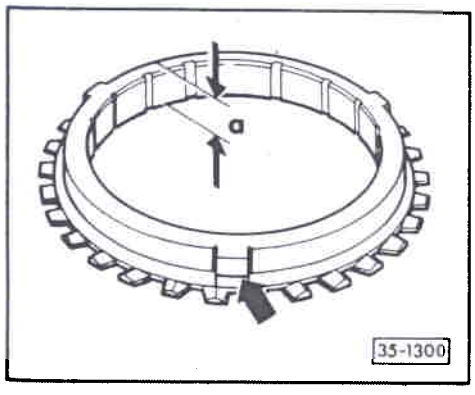

◄ **Fig. 12 Bague de synchronisation de 5e modifiée**

Date de construction de BV		Cote a mm
à partir de	31 10 1	8,6
jusqu'à	30 10 1	9,0

Les empreintes dans les verrous attenants (flèche) pour l'ancien ressort sont supprimées.

Nota:

Ne pas intervertir l'ancienne et la nouvelle bague de synchronisation.

Simpo PDF Merge and Split Unregistered Version - http://www.simpopdf.com

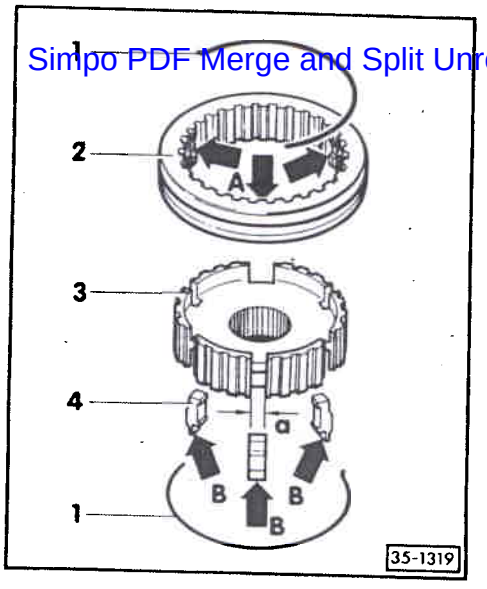

◄ **Fig. 13 Synchronisation de 5e avec verrous supplémentaires**

A partir de la date de construction de BV 31 10 1

1 - Ressorts:
ils remplacent le ressort existant sur la bague de synchronisation.

2 - Baladeur:
avec 3 évidements (flèches A) pour les verrous supplémentaires (pos. 4)

3 - Synchroniseur:
avec 3 petits évidements additionnels pour les verrous supplémentaires (pos. 4)
Cote a = 8,6 mm

4 - Verrous
Position de montage: le talon (flèche B) est dirigé vers les dents pointues du baladeur (pos. 2).

CLUB GENERATION
CORRADO
ASSOCIATION LOI 1901
WWW.CGCFRANCE.COM

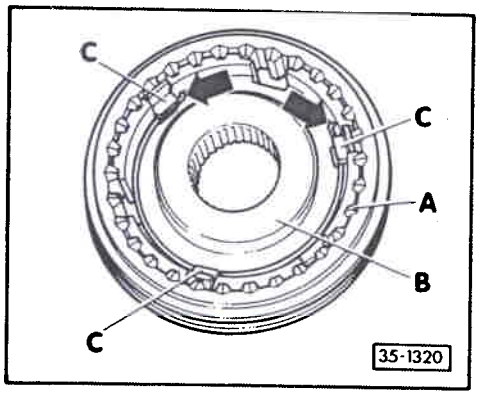

◄ **Fig. 14 Assemblage baladeur/synchroniseur de 5e**

A partir de la date de construction de BV 31 10 1

– Faire coulisser le baladeur sur le synchroniseur.

Dents pointues -A- et collet -B- du synchroniseur dans le même sens. Les évidements aménagés pour les verrous dans le baladeur et le synchroniseur doivent se superposer (fig. 13).

– Mettre les verrous en place (position de montage: fig. 13).

– Monter les ressorts sous le talon -C- en les décalant de 120°. Les extrémités coudées du ressort doivent se trouver devant les verrous (flèches) .

Simpo PDF Merge and Split Unregistered Version - http://www.simpopdf.com

Arbre primaire: réglage

(Détermination de la rondelle de réglage de l'arbre primaire)

Il est nécessaire de régler de nouveau l'arbre primaire en cas de remplacement

- du carter de boîte
- du carter d'embrayage
- de l'arbre primaire
- du pignon de 4e vitesse

ou

- du roulement à rouleaux coniques.

Tableau de réglage ⇒ page 39-16

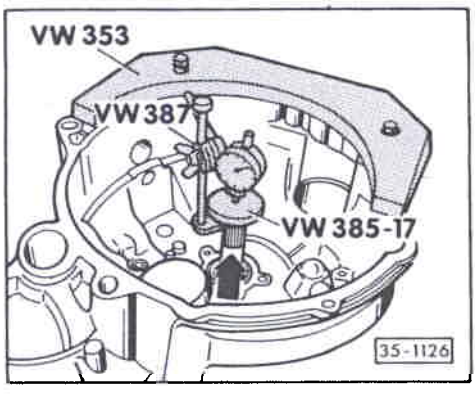

– A l'aide du VW 510, emmancher jusqu'en butée la bague extérieure du roulement à rouleaux coniques sans rondelle de réglage dans le carter de BV.

– Mettre en place l'arbre primaire dans le carter d'embrayage et monter le carter de BV. Serrer les boulons à six pans à 25 Nm et tourner encore de 90°.

◄ – Monter le dispositif de mesure et le comparateur dans le carter d'embrayage (grand roulement à rouleaux coniques dans le carter de BV).

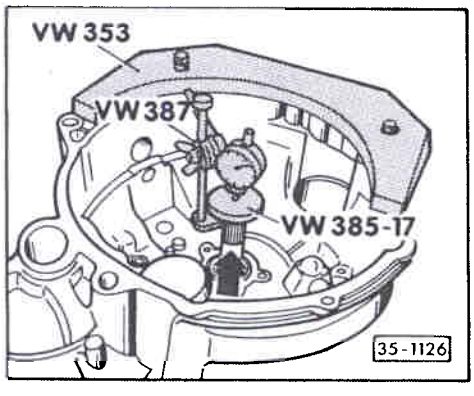

– Tourner l'arbre primaire avant la mesure pour que les roulements à rouleaux coniques se mettent en place. Placer le comparateur sur "0" avec une précharge de 1 mm.

Attention!

Répéter cette opération pour chaque nouvelle mesure, sinon le comparateur ne revient pas en position initiale.

◄ – Pousser l'arbre primaire vers le comparateur (sens de la flèche).

– Lire le jeu sur le comparateur et noter cette valeur (exemple1,21).

Nota:

Le comparateur ne revient pas en position initiale.

CLUB GENERATION CORRADO
ASSOCIATION LOI 1901
WWW.CGCFRANCE.COM

– Déterminer l'épaisseur de la rondelle d'ajustage à partir du tableau ⇒ page 35-17 (exemple 1,175).

– Déposer l'arbre primaire et extraire la bague extérieure du roulement à rouleaux coniques du carter de BV avec l'outil VW 447i.

– A l'aide de l'outil VW 510, emmancher la bague extérieure du roulement à rouleaux coniques conjointement avec une rondelle d'ajustage 1,175.

– Monter le carter de BV, serrer le boulon à six pans à 25 Nm, puis tourner encore de 90°.

Simpo PDF Merge and Split Unregistered Version - http://www.simpopdf.com

Tableau des rondelles d'ajustage

Jeu de roulement	Rondelle d'ajustage	
Valeur mesurée (mm)	Epaisseur (mm)	N° de pièce
0,671 ... 0,699	0,650	02A 311 140
0,700 ... 0,724	0,675	02A 311 140 A
0,725 ... 0,749	0,700	02A 311 140 B
0,750 ... 0,744	0,725	02A 311 140 C
0,775 ... 0,799	0,750	02A 311 140 D
0,800 ... 0,824	0,775	02A 311 140 E
0,825 ... 0,849	0,800	02A 311 140 F
0,850 ... 0,874	0,825	02A 311 140 G
0,875 ... 0,899	0,850	02A 311 140 H
0,900 ... 0,924	0,875	02A 311 140 J
0,925 ... 0,949	0,900	02A 311 140 K
0,950 ... 0,974	0,925	02A 311 140 L
0,975 ... 0,999	0,950	02A 311 140 M
1,000 ... 1,024	0,975	02A 311 140 N
1,025 ... 1,049	1,000	02A 311 140 P
1,050 ... 1,074	1,025	02A 311 140 Q
1,075 ... 1,099	1,050	02A 311 140 R
1,100 ... 1,124	1,075	02A 311 140 S
1,125 ... 1,149	1,100	02A 311 140 T
1,150 ... 1,174	1,125	02A 311 140 AA
1,175 ... 1,199	1,150	02A 311 140 AB

CLUB GENERATION CORRADO
ASSOCIATION LOI 1901
WWW.CGCFRANCE.COM

Jeu de roulement	Rondelle d'ajustage	
Valeur mesurée (mm)	Epaisseur (mm)	N° de pièce
1,200 ... 1,224	1,175	02A 311 140 AC
1,225 ... 1,249	1,200	02A 311 140 AD
1,250 ... 1,274	1,225	02A 311 140 AE
1,275 ... 1,229	1,250	02A 311 140 AF
1,300 ... 1,324	1,275	02A 311 140 AG
1,325 ... 1,349	1,300	02A 311 140 02A 311 140
1,350 ... 1,374	1,325	02A 311 140 02A 311 140 A
1,375 ... 1,399	1,350	02A 311 140 A 02A 311 140 A
1,400 ... 1,424	1,375	02A 311 140 A 02A 311 140 B
1,425 ... 1,449	1,400	02A 311 140 B 02A 311 140 B
1,450 ... 1,474	1,425	02A 311 140 B 02A 311 140 C
1,475 ... 1,499	1,450	02A 311 140 C 02A 311 140 C
1,500 ... 1,524	1,475	02A 311 140 C 02A 311 140 D

Simpo PDF Merge and Split Unregistered Version - http://www.simpopdf.com

Jeu de roulement	Rondelle d'ajustage	
Valeur mesurée (mm)	Épaisseur (mm)	N° de pièce
1,525 ... 1,549	1,500	02A 311 140 D 02A 311 140 D
1,550 ... 1,574	1,525	02A 311 140 D 02A 311 140 E
1,575 ... 1,599	1,550	02A 311 140 E 02A 311 140 E
1,600 ... 1,624	1,575	02A 311 140 E 02A 311 140 F
1,625 ... 1,649	1,600	02A 311 140 F 02A 311 140 F
1,650 ... 1,674	1,625	02A 311 140 F 02A 311 140 G
1,675 ... 1,699	1,650	02A 311 140 G 02A 311 140 G
1,700 ... 1,724	1,675	02A 311 140 G 02A 311 140 H
1,725 ... 1,749	1,700	02A 311 140 H 02A 311 140 H
1,750 ... 1,774	1,725	02A 311 140 H 02A 311 140 J
1,775 ... 1,791	1,750	02A 311 140 J 02A 311 140 J

CLUB GENERATION
CORRADO
ASSOCIATION LOI 1901
WWW.CGCFRANCE.COM

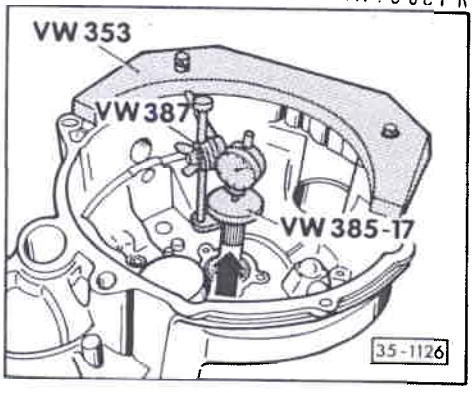

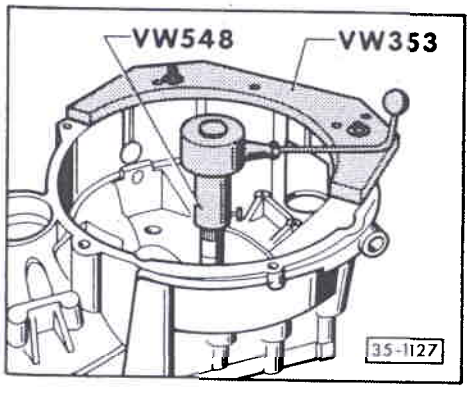

Mesure de contrôle: procédure

◄ – Monter le dispositif de mesure et le comparateur.

– Tourner l'arbre primaire pour que les roulements à rouleaux coniques se mettent en place.

– Pousser l'arbre primaire dans le sens de la flèche.

– Le jeu de roulement doit être situé entre 0,01 mm min. et 0,09 mm max.

Nota:

Si aucun jeu de roulement n'est mesurable, mais que l'arbre primaire présente un jeu de basculement sensible et peut être tourné facilement, le réglage est également correct.

◄ – Couple de friction : 20 Ncm max.

Simpo PDF Merge and Split Unregistered Version - http://www.simpopdf.com

Tableau des r... de roulement

Jeu de ro... mesurée	Rondelle d'ajustage	
Vale...	Epaisseur (mm)	N° de pièce
	1,500	02A 311 140 D
		02A 311 140 D
	525	02A 311 140 D
		02A 311 140 E
		02A 311 140 E
		...A 311 140 E
		...1 140 E
		...40 F

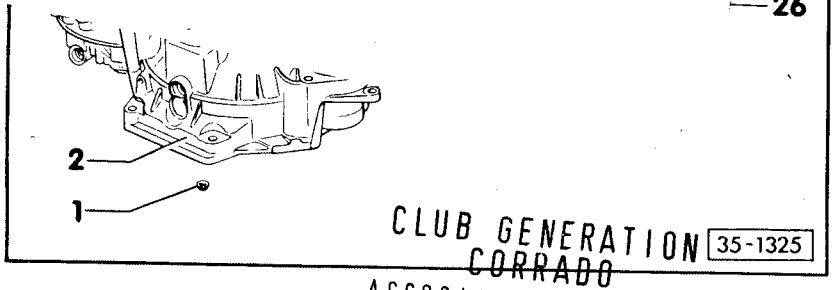

CLUB GENERATION CORRADO
ASSOCIATION LOI 1901
WWW.CGCFRANCE.COM

Arbre de sortie: désassemblage et assemblage

Nota:

- *Le désassemblage de l'arbre de sortie, s'effectue comme suit:*
  – Placer le dispositif de séparation sous le pignon baladeur de 2e (pos. 19) et l'extraire à la presse comme décrit à la fig. 5.
  – Déposer le segment d'arrêt (Pos. 15).
  – Placer l'extracteur à deux bras sous le pignon baladeur de 1e (pos. 11) pour les BV jusqu'à la date de construction 02 06 9 ou sous le logement de palier (pos. 9) pour les BV à partir de la date de construction 03 06 9, puis extraire le baladeur avec le synchroniseur de 1e et 2e comme représenté aux fig. 6 et 8.
- *Lors de la repose de pignons neufs ou d'un arbre de sortie neuf, tenir compte des "Caractéristiques techniques"*
  ⇒ page 00-3.

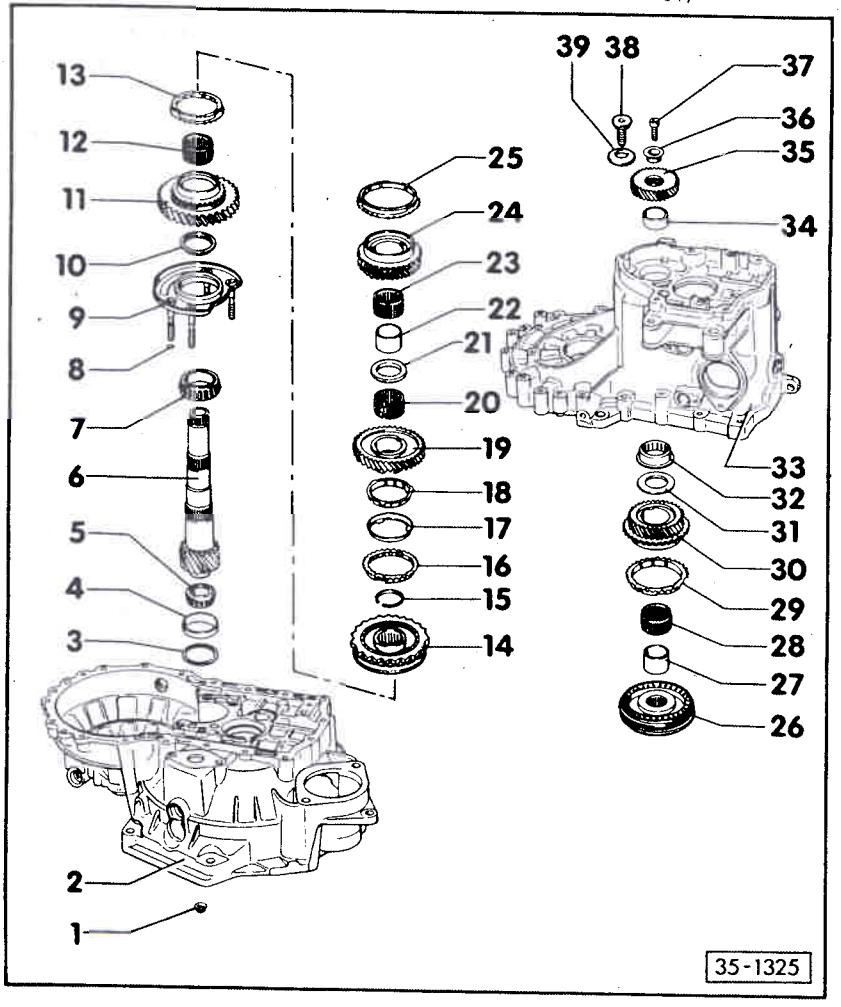

- *Arbre de sortie: dépose et repose ⇒ page 34-62.*
- *Remplacer ensemble les deux roulements à rouleaux coniques.*

1 - Ecrou à 6 pans, 25 Nm et serrer encore de 90°
- 4 écrous pour le logement de palier

2 - Carter d'embrayage

3 - Rondelle d'ajustage
- Déterminer l'épaisseur – réglage de l'arbre de sortie ⇒ page 35-50

4 - Bague extérieure du petit roulement à rouleaux coniques
- Dépose ⇒ fig. 1
- Emmanchement ⇒ fig. 2

Simpo PDF Merge and Split Unregistered Version - http://www.simpopdf.com

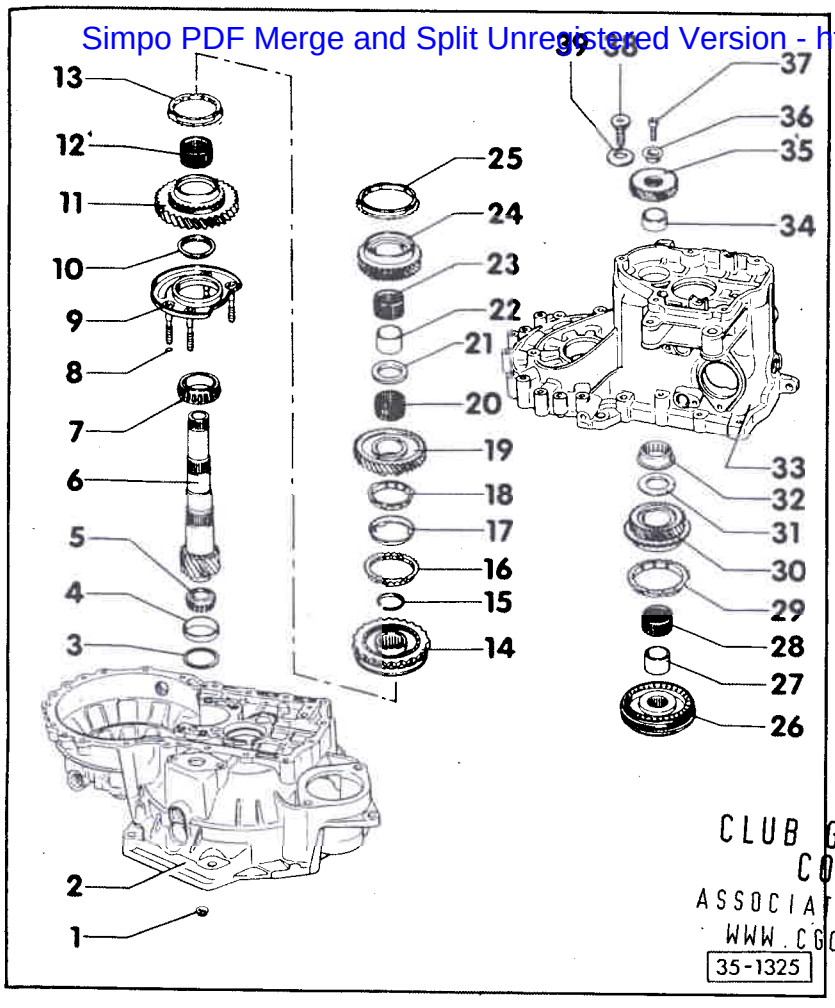

CLUB GENERATION CORRADO
ASSOCIATION LOI 1901
WWW.CGCFRANCE.COM

5 - Bague intérieure du petit roulement à rouleaux coniques
- Extraction ⇒ fig. 3
- Emmanchement ⇒ fig. 4

6 - Arbre de sortie
- Est apparié avec la couronne de transmission; en cas de remplacement, les remplacer ensemble
- Réglage ⇒ page 35-50
- Modification:
  A partir de la date de construction de BV 03 05 0, alésage fileté de fixation de 5e conçu avec vis M10 (pos. 38)

7 - Bague intérieure du grand roulement à rouleaux coniques
- Extraction ⇒ fig. 9
- Emmanchement ⇒ fig. 10

8 - Bague-joint
- Positionner les bague-joints (4) sur les boulons du logement de palier

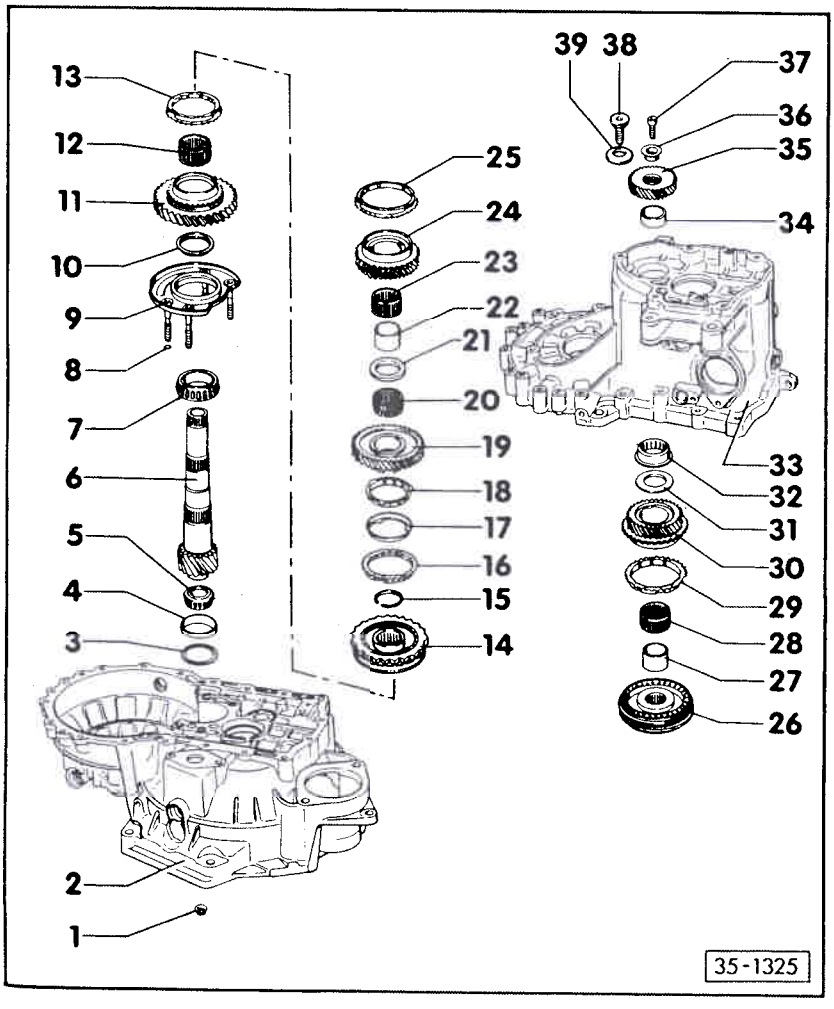

9 - Logement de palier
- Avec bague extérieure du grand roulement à rouleaux coniques et boulons
- Ne remplacer la bague extérieure qu'avec le grand roulement à rouleaux coniques et le logement de palier
- Modification:
  Logement renforcé à partir de la date de construction de BV 03 06 9 ⇒ fig.7

10 - Rondelle d'appui
- La partie étagée de la rondelle d'appui est tournée vers le roulement à rouleaux coniques.

11 - Pignon baladeur de 1e

12 - Roulement à aiguilles
- de 1ère

13 - Bague de synchronisation de 1e
- Contrôle de l'usure
  ⇒ fig. 11
- Repérage ⇒ fig. 12

Simpo PDF Merge and Split Unregistered Version - http://www.simpopdf.com

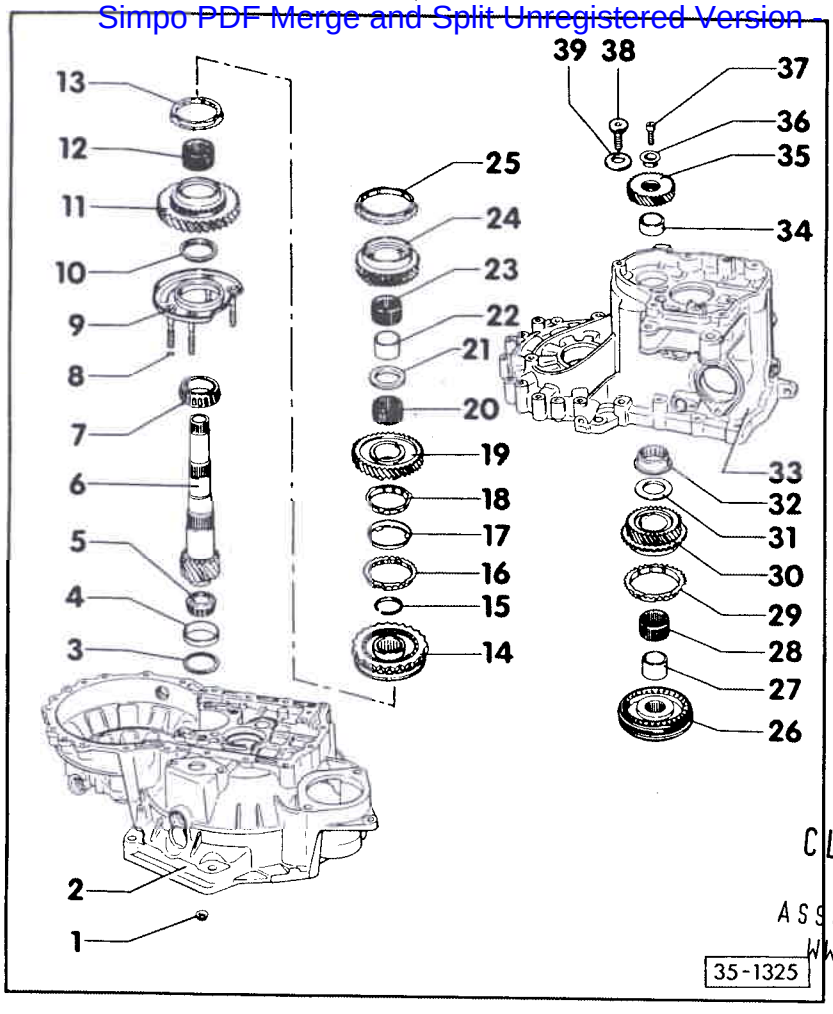

14 - Baladeur avec synchroniseur de 1e et 2e

- Après la dépose du segment d'arrêt (pos.15), l'extraire par le pignon baladeur de 1e (pos.11) ⇒ fig. 6
- Modifications:
  A partir de la date de construction de BV 03 06 9, extraction par le logement de palier ⇒ fig. 8
  A partir de la date de construction de BV 03 05 0, utiliser en plus une vis M10 ⇒ fig. 8
- Désassemblage ⇒ fig. 13
- Assemblage baladeur/synchroniseur ⇒ fig. 13 et fig. 14
- Position de montage ⇒ fig. 15
- Emmanchement ⇒ fig. 16

15 - Segment d'arrêt

CLUB GENERATION CORRADO
ASSOCIATION LOI 1901
WWW.CGCFRANCE.COM

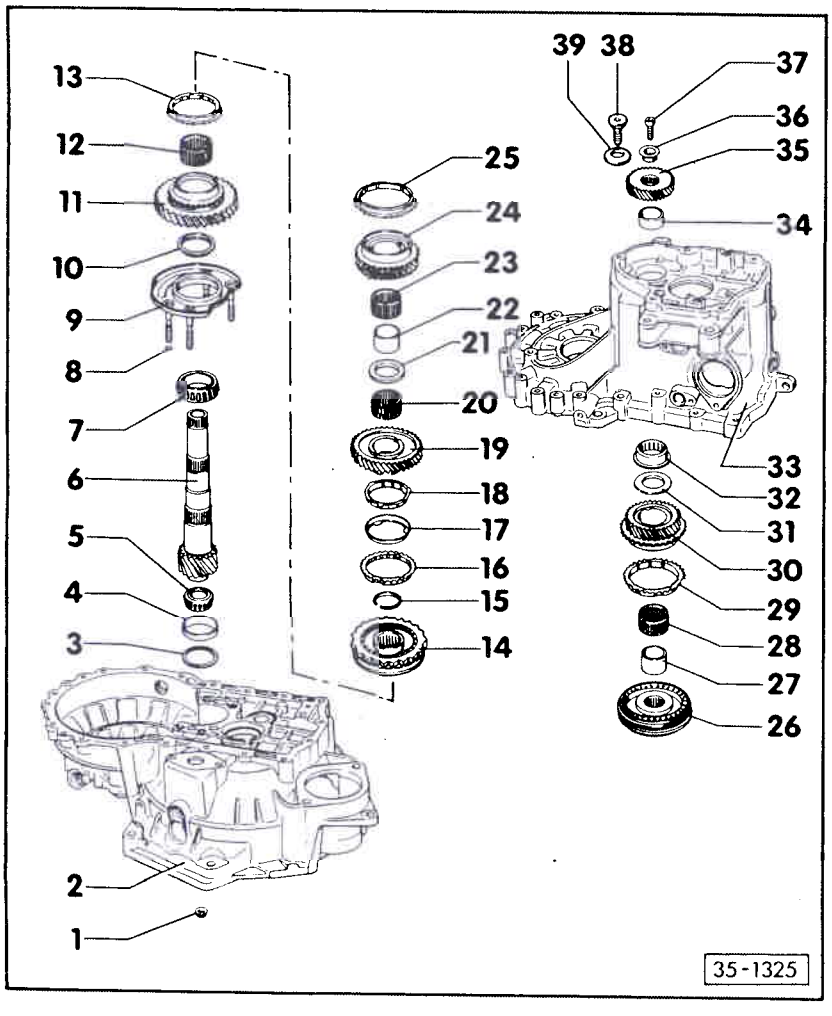

16 - Bague de synchronisation de 2e

- Repérage ⇒ fig. 17
- Vérifier l'usure ⇒ fig. 18
- La mettre en place de sorte que les évidements s'encliquettent dans les verrous du baladeur (pos.14)

17 - Bague extérieure

- La mettre en place dans la bague de synchronisation (pos.16)
  Position de montage ⇒ fig. 19
- La remplacer si elle présente des fissures ou traces d'usure

18 - Bague de synchronisation

- (bague intérieure)
- Contrôler l'usure ⇒ fig. 20
- Vérifier si les ergots présentent des traces d'usure
- Position de montage ⇒ fig. 21

19 - Pignon baladeur de 2e

- Position de montage ⇒ fig. 22

Simpo PDF Merge and Split Unregistered Version - http://www.simpopdf.com

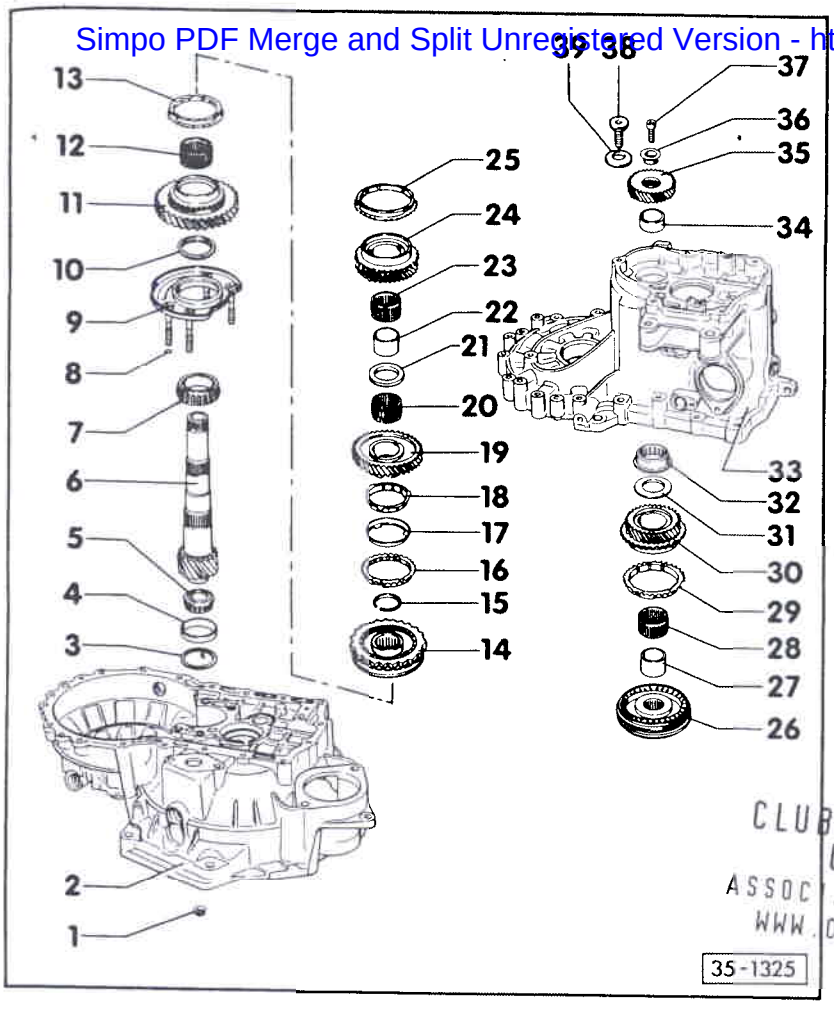

20 - Roulement à aiguilles
- de 2ème

21 - Rondelle d'appui
- Modifiation:
  Plus épaisse à partir de la date de construction de BV 06 07 0 ⇒ fig. 23

22 - Douille pour roulement à aiguilles de 3e
- Extraction à la presse avec le pignon baladeur de 2e ⇒ fig. 5
- Emmanchement à la presse ⇒ fig. 25
- Modification:
  A partir de la date de construction de BV 06 07 0, douille adaptée à la rondelle d'appui plus épaisse (pos. 21) ⇒ fig. 24

23 - Roulement à aiguilles
- de 3e
- Modification:
  A partir de la date de construction de BV 06 07 0, roulement adapté à la rondelle d'appui plus épaisse (pos. 21) ⇒ fig. 24

CLUB GENERATION CORRADO
ASSOCIATION LOI 1901
WWW.CGCFRANCE.COM

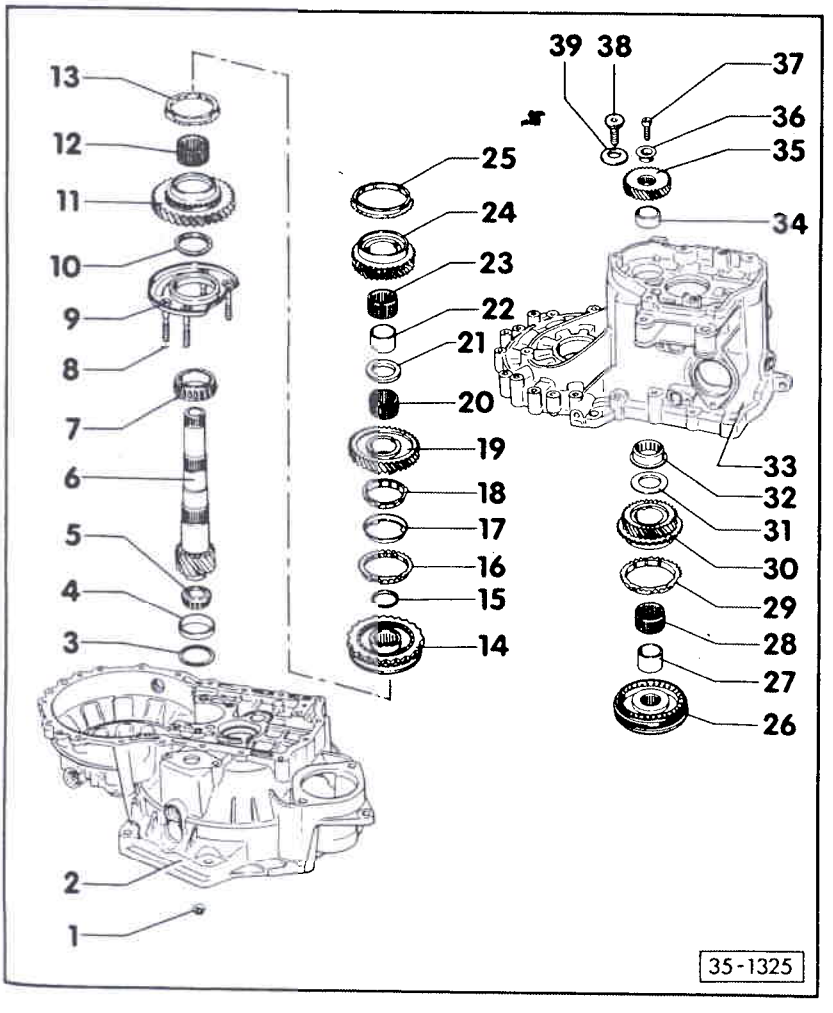

24 - Pignon baladeur de 3e
- Modifications:
  A partir de la date de construction de BV 06 07 0, pignon adapté à la rondelle d'appui plus épaisse (pos. 21) ⇒ fig. 26
  A partir de la date de construction de BV 31 05 0, ergots de butée plus épais ⇒ fig. 27

Nota:

- *Jusqu'à la date de construction de BV 05 07 0, remplacer toujours ensemble la rondelle d'appui (pos.21), la douille du roulement à aiguilles (pos.22), le roulement à aiguilles (pos.23) et le pignon baladeur de 3e (pos.24).*
- *Jusqu'à la date de construction de BV 30 05 0, il faut en plus remplacer simultanément le baladeur de 3e/4e et le pignon baladeur de 4e.*

Simpo PDF Merge and Split Unregistered Version - http://www.simpopdf.com

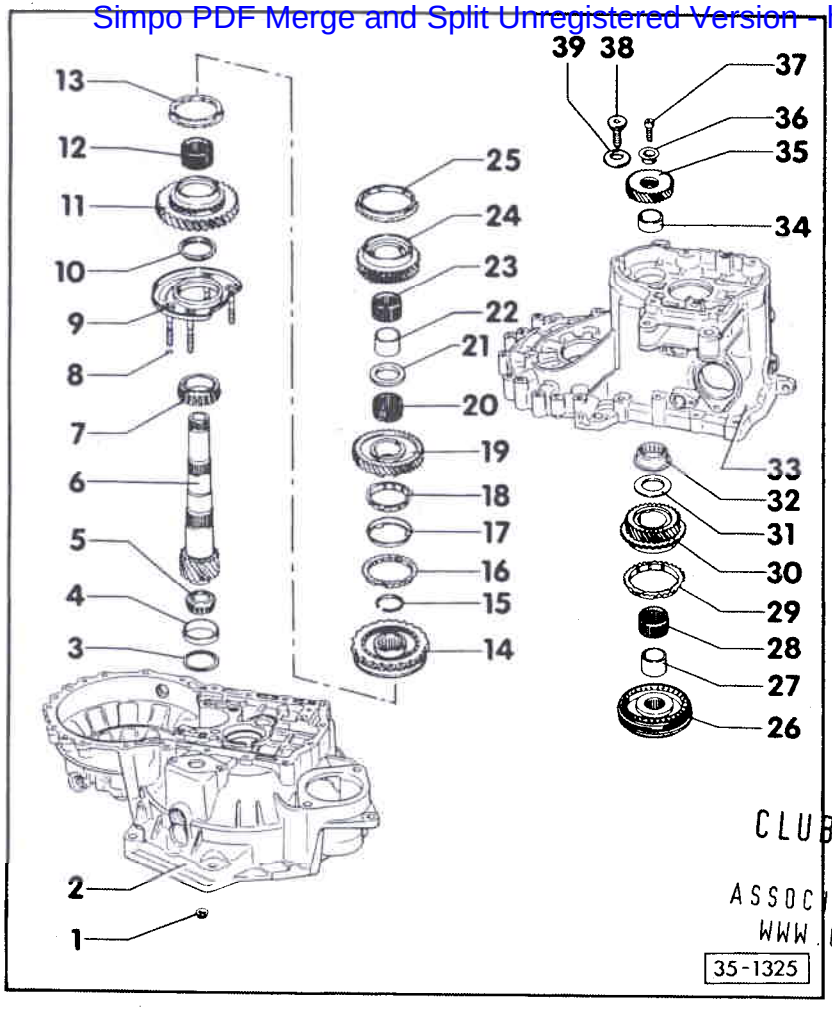

CLUB GENERATION CORRADO
ASSOCIATION LOI 1901
WWW.CGCFRANCE.COM

25 - Bague de synchronisation de 3e
- ♦ Vérifier l'usure
  ⇒ fig. 11

26 - Baladeur avec synchroniseur de 3e et 4e
- ♦ Extraction avec le pignon baladeur de 2e (pos. 19) et 3e (pos. 24) ⇒ fig. 5
- ♦ Désassemblage ⇒ fig. 29
- ♦ Position de montage baladeur/synchroniseur ⇒ fig. 31
- ♦ Assemblage baladeur/synchroniseur ⇒ fig. 29 et fig. 30
- ♦ Emmanchement ⇒ fig. 32
- ♦ Modification:
  A partir de la date de fabrication de BV 31 05 0, conçu pour ergots de butée de pignons baladeurs de 3e et 4e plus épais (pos. 24 et pos.30) ⇒ fig. 28

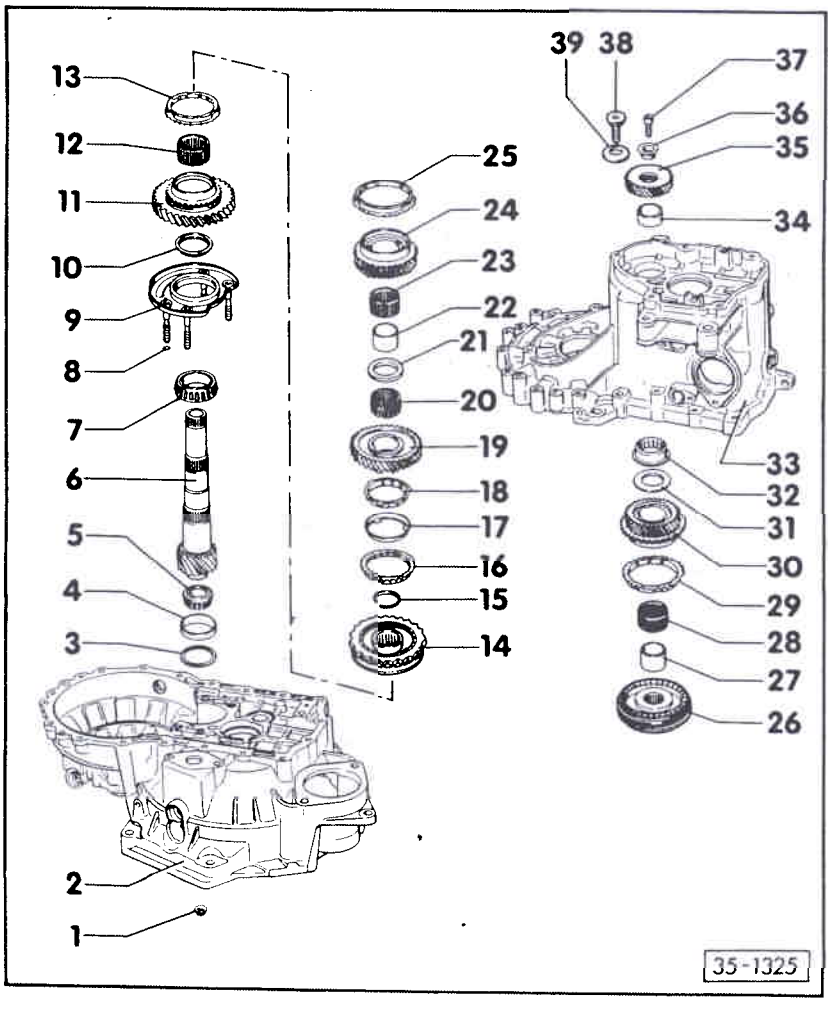

27 - Douille
- ♦ Pour roulement à aiguilles
- ♦ Extraction à la presse avec baladeur et synchroniseur de 3e et 4e (pos. 26) ⇒ fig. 5
- ♦ Emmanchement à la presse ⇒ fig. 33

28 - Roulement à aiguilles
- ♦ de 4e

29 - Bague de synchronisation de 4e
- ♦ Vérifier l'usure
  ⇒ Fig. 11

30 - Pignon baladeur de 4e
- ♦ Modification:
  A partir de la date de construction de BV 31 05 0, ergots de butée plus épais
  ⇒ fig. 27

31 - Rondelle d'appui

32 - Roulement à aiguilles
- ♦ Pour arbre de sortie
- ♦ Dépose et repose
  ⇒ à partir de la page 34-88

33 - Carter de boîte

Simpo PDF Merge and Split Unregistered Version - http://www.simpopdf.com

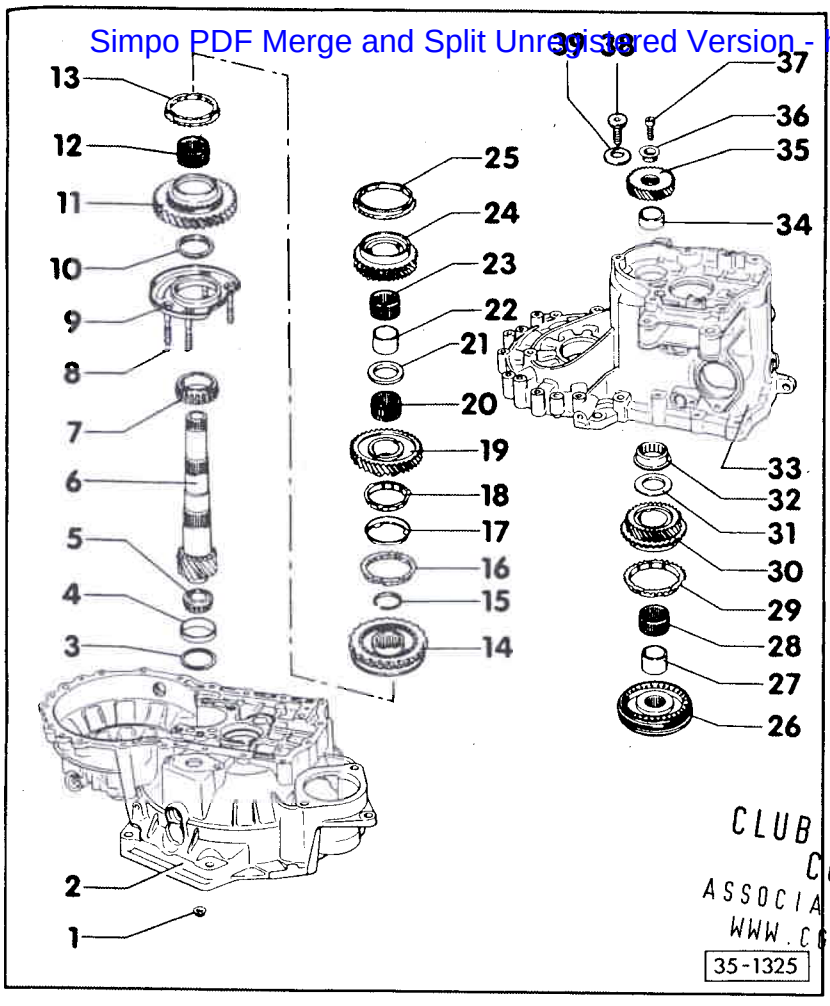

34 - Douille
- ♦ Pour roulement à aiguilles d'arbre primaire
- ♦ Extraction à la presse ⇒ fig. 5
- ♦ Emmanchement à la presse ⇒ fig. 34

35 - Pignon de 5e
- ♦ Dépose et repose ⇒ à partir de la page 34-62

36 - Douille
- ♦ Modification:
  Supprimée à partir de la date de construction de BV 03 05 0

37 - Vis à tête cylindrique M8, 40 Nm
- ♦ La mettre en place avec du produit de scellement D6
- ♦ Remplacer systématiquement
- ♦ Modification:
  Supprimée à partir de la date de construction de BV 03 05 0

CLUB GENERATION CORRADO
ASSOCIATION LOI 1901
WWW.CGCFRANCE.COM

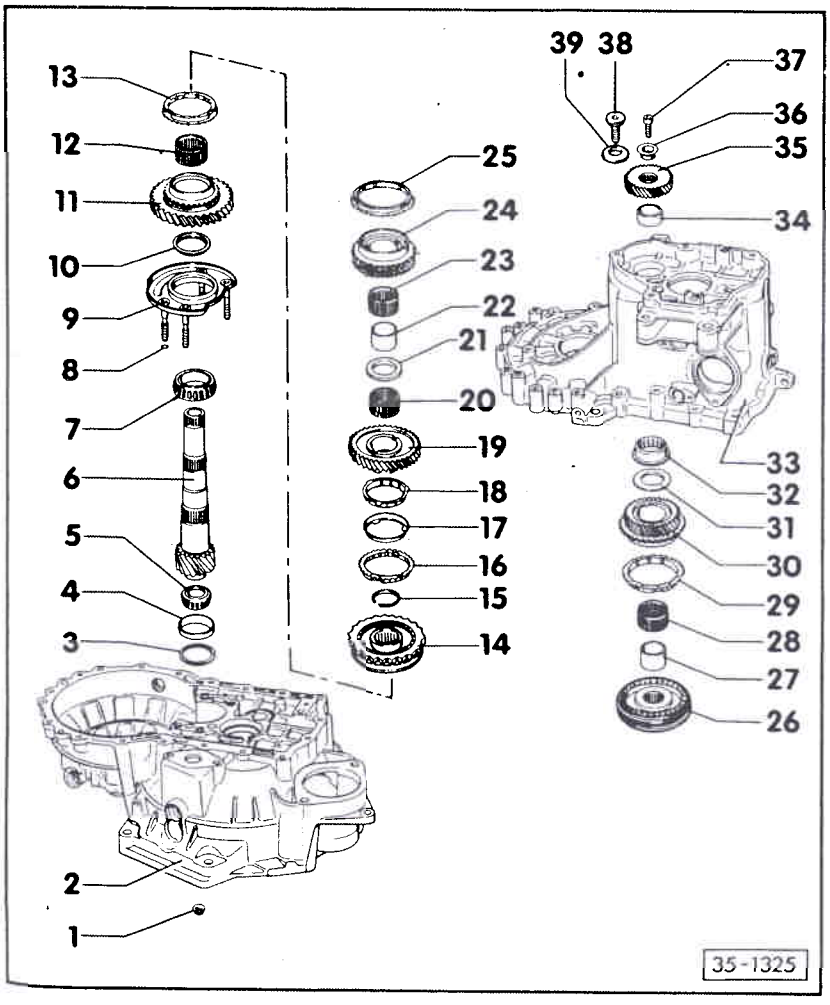

38 - Vis Torx à pans creux M10, 80 Nm
- ♦ Maintient la rondelle-ressort en position avec la pièce d'ajustage sur la tête du boulon
- ♦ Repose à partir de la date de construction de BV 03 05 0 ⇒ page 34-78

39 - Rondelle-ressort
- ♦ Repose à partir de la date de construction de BV 03 05 0
- ♦ Position de montage ⇒ page 34-78

Simpo PDF Merge and Split Unregistered Version - http://www.simpopdf.com

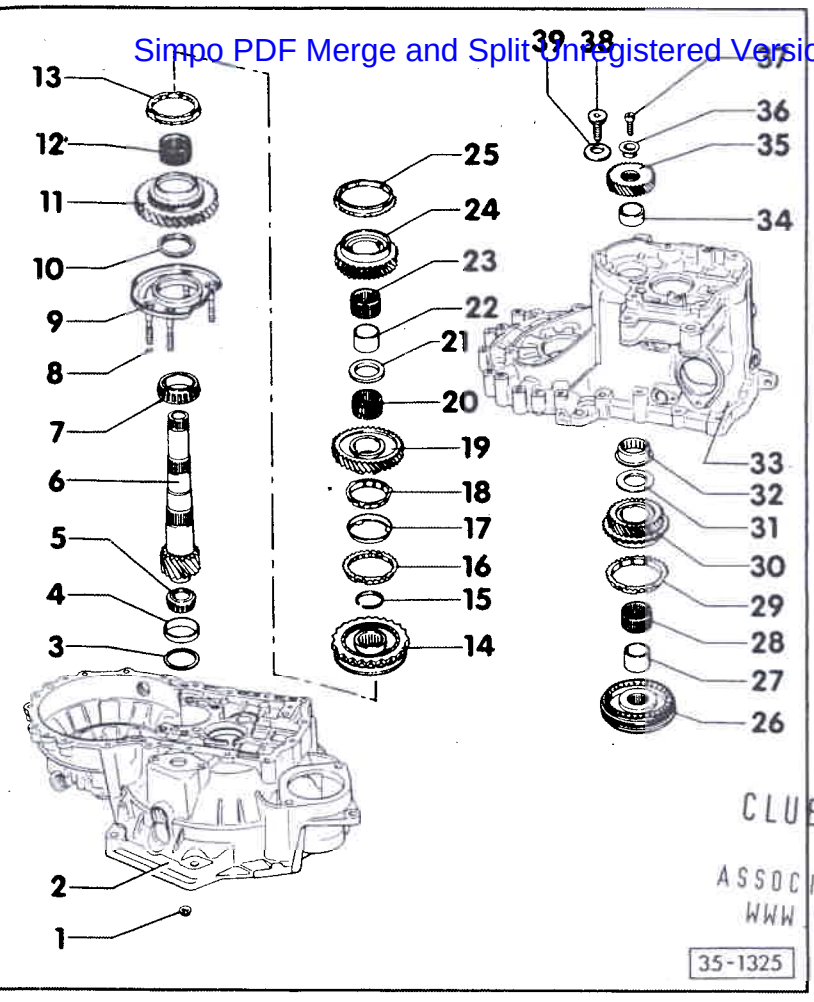

34 - Douille
- Pour soulement à aiguilles d'arbre primaire
- Extraction à la presse ⇒ fig. 5
- Emmanchement à la presse ⇒ fig. 34

35 - Pignon de 5e
- Dépose et repose ⇒ à partir de la page 34-62

36 - Douille
- Modification:
  Supprimée à partir de la date de construction de BV 03 05 0

37 - Vis à tête cylindrique M8, 40 Nm
- La mettre en place avec du produit de scellement D6
- Remplacer systématiquement
- Modification:
  Supprimée à partir de la date de construction de BV 03 05 0

CLUB GENERATION CORRADO
ASSOCIATION LOI 1901
WWW.CGCFRANCE.COM

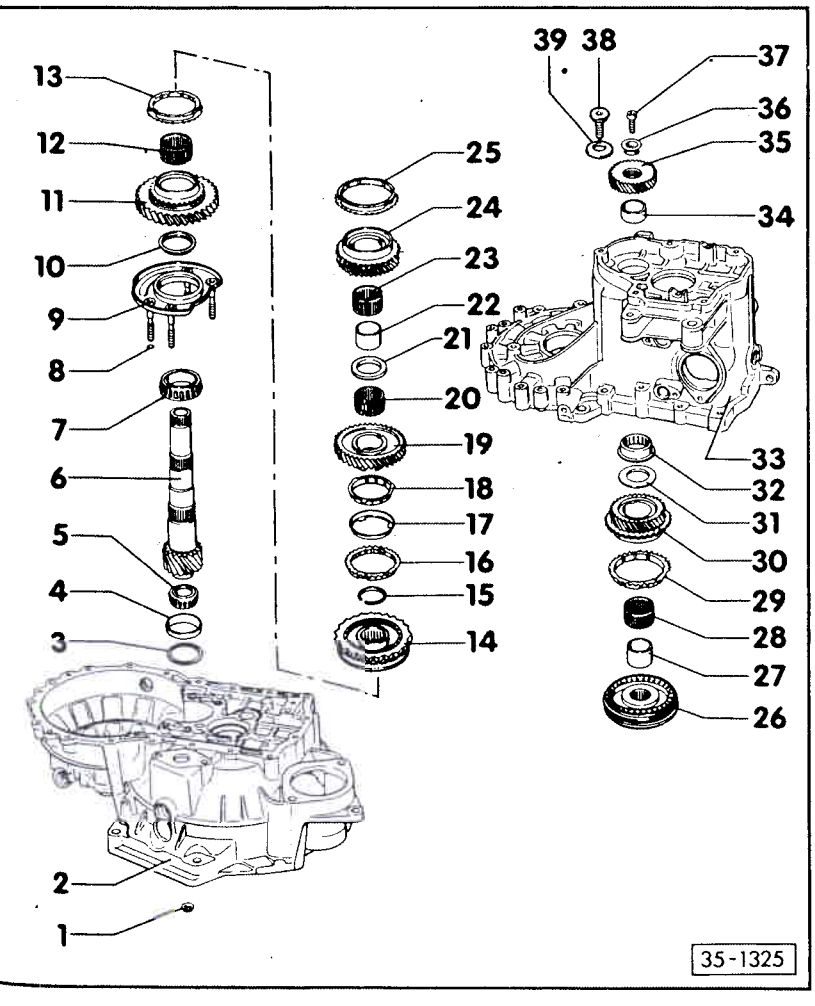

38 - Vis Torx à pans creux M10, 80 Nm
- Maintient la rondelle-ressort en position avec la pièce d'ajustage sur la tête du boulon
- Repose à partir de la date de construction de BV 03 05 0 ⇒ page 34-78

39 - Rondelle-ressort
- Repose à partir de la date de construction de BV 03 05 0
- Position de montage ⇒ page 34-78

Simpo PDF Merge and Split Unregistered Version - http://www.simpopdf.com

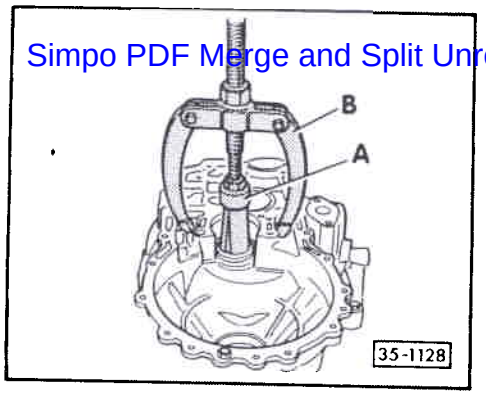

◄ **Fig. 1 Bague extérieure du petit roulement à rouleaux coniques: extraction**

A – Extracteur à prise intérieure 37 ... 46 mm, par ex. Kukko 21/6

B – Contre-appui, par ex. Kukko 22/2

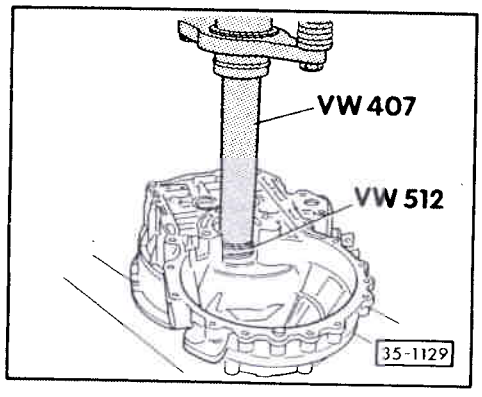

◄ **Fig. 2 Bague extérieure du petit roulement à rouleaux coniques: emmanchement**

CLUB GENERATION
CORRADO
ASSOCIATION LOI 1901
WWW.CGCFRANCE.COM

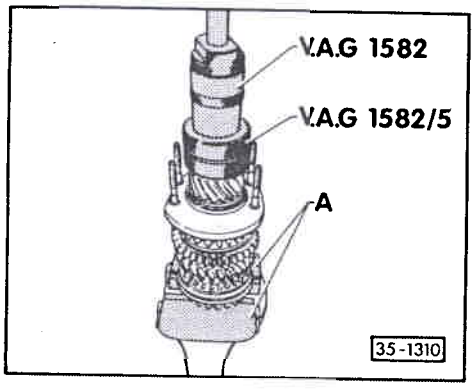

◄ **Fig. 3 Bague intérieure du petit roulement à rouleaux coniques: extraction**

A – Mordaches/étau

– Mettre en place l'extracteur et le fixer correctement derrière les rouleaux du roulement. Faire ensuite tourner le roulement et resserrer l'extracteur.

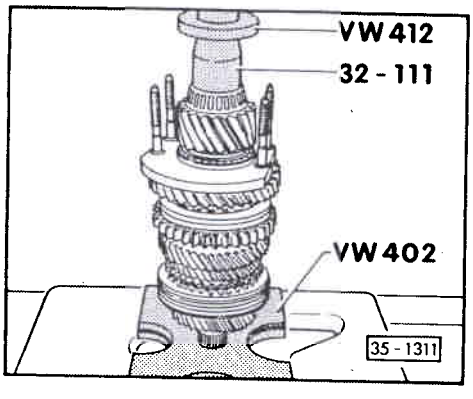

◄ **Fig. 4 Bague intérieure du petit roulement à rouleaux coniques: emmanchement à la presse**

Simpo PDF Merge and Split Unregistered Version - http://www.simpopdf.com

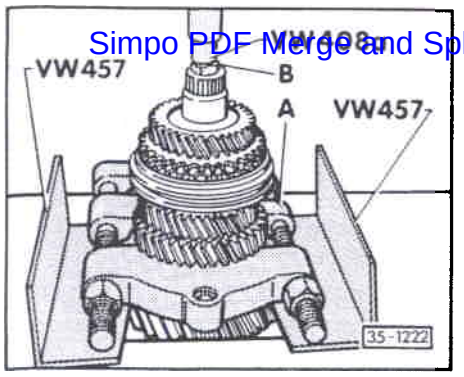

◄ **Fig. 5 Synchroniseur/baladeur de 3e et 4e, pignon baladeur de 2e, 3e et 4e avec douille de roulement à aiguilles de carter de BV: extraction à la presse**

A – Dispositif de séparation 22 ... 115 mm, par ex. Kukko 17/2

A partir de la date de construction de BV 03 05 0, utiliser en plus un boulon à 6 pans M 10 x 20 -B- ouverture 17.

Nota:

Soutenir le dispositif de séparation de sorte que le baladeur de 1e et 2e ne soit pas extrait en même temps.

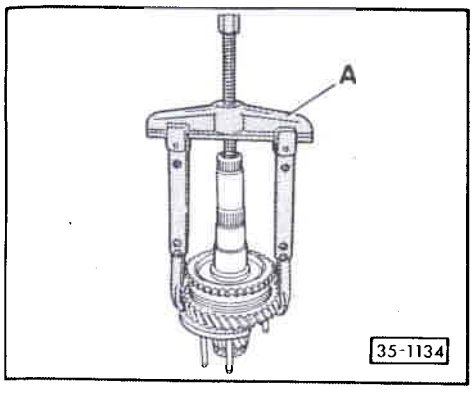

◄ **Fig. 6 Baladeur avec synchroniseur: extraction par le pignon baladeur de 1e**

Jusqu'à la date de construction de BV 29 06 9

A – Extracteur à 2 bras, par ex. Kukko 20/10 avec crochets de 250 mm de profondeur de serrage

Nota:

Déposer le segment d'arrêt avant d'extraire les différentes pièces.

CLUB GENERATION CORRADO
ASSOCIATION LOI 1901
WWW.CGCFRANCE.COM

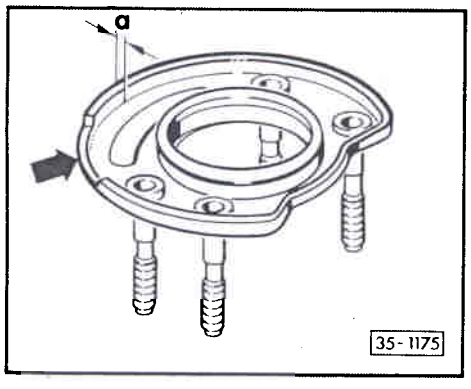

◄ **Fig. 7 Logement de palier renforcé**

Date de construction de BV		Cote a mm
A partir de	30 06 9	3,8
Jusqu'à	29 06 9	2,7

L'évidement (flèche) a été supprimé. Extraction du baladeur avec synchroniseur comme représenté à la fig. 8

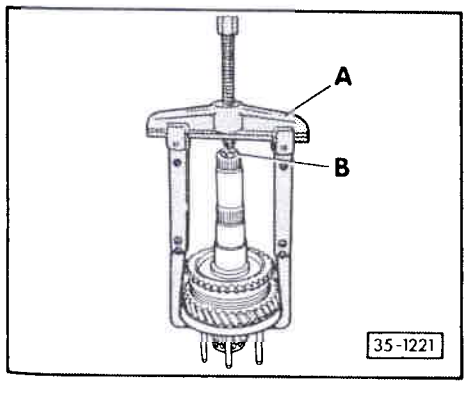

◄ **Fig. 8 Baladeur avec synchroniseur: extraction par le logement de palier**

A partir de la date de construction de BV 30 06 9

A – Extracteur à deux bras, par ex. Kukko 20/10 avec crochets de 250 mm de profondeur de serrage

A partir de la date de construction 03 05 0, utiliser en plus un boulon à 6 pans -B- M 10 x 20 - ouverture 17

Nota:

Déposer le segment d'arrêt avant d'extraire les différentes pièces.

Simpo PDF Merge and Split Unregistered Version - http://www.simpopdf.com

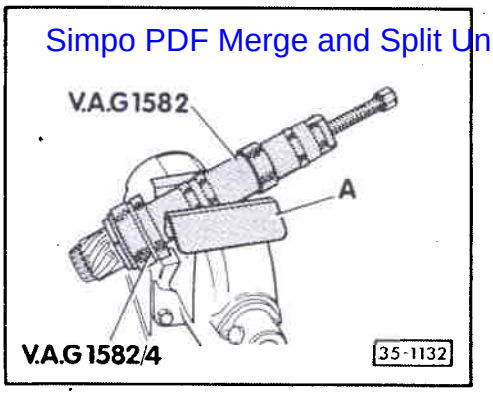

◄ **Fig. 9 Bague intérieure du grand roulement à rouleaux coniques: extraction**

A – Mordaches

Nota:

A partir de la date de construction de BV 03 05 0, placer le boulon à 6 pans M10 x 20 - ouverture 17 - dans l'alésage de l'arbre de sortie avant de mettre en place l'extracteur.

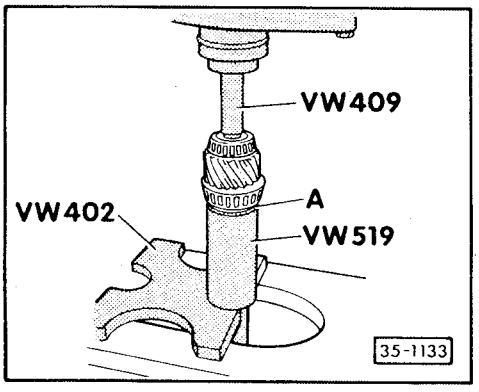

◄ **Fig. 10 Bague intérieure du grand roulement à rouleaux coniques: emmanchement à la presse**

A – Rondelle d'appui

– Mettre la rondelle d'appui en place avant d'emmancher la bague intérieure à la presse. La partie étagée est orientée ves la bague intérieure.

CLUB GENERATION CORRADO
ASSOCIATION LOI 1901
WWW.CGCFRANCE.COM

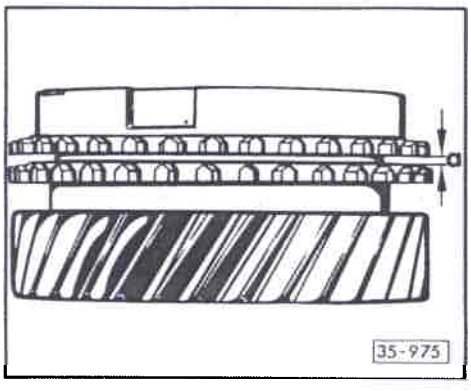

◄ **Fig. 11 Bague de synchronisation: vérification de l'usure**

– Enfoncer la bague de synchronisation sur le cône du pignon baladeur et mesurer l'interstice "a" avec une jauge d'épaisseur.

Interstice "a"	Cote de montage	Limite d'usure
1e vitesse 3e vitesse 4e vitesse	1,0 ... 1,7 mm 1,0 ... 1,7 mm 1,0 ... 1,7 mm	0,5 mm

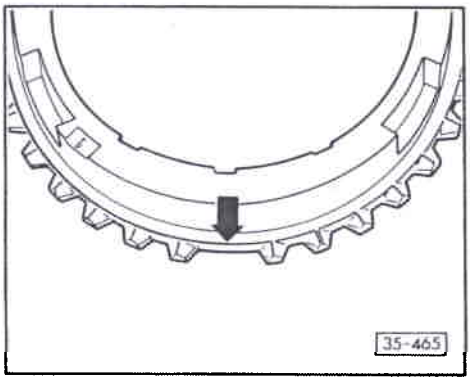

◄ **Fig. 12 Bague de synchronisation de 1e: repérage**

Repérage: 3 x 1 dent manque (flèche).

Cette bague de synchronisation ne doit être montée que sur la 1e vitesse.

Simpo PDF Merge and Split Unregistered Version - http://www.simpopdf.com

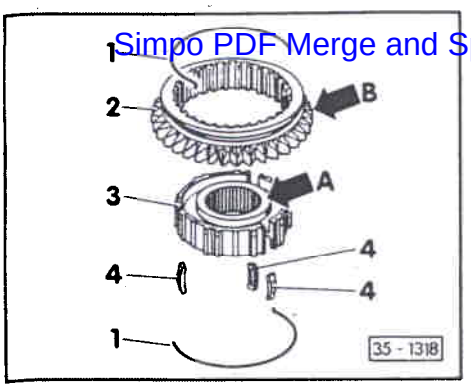

◄ **Fig. 13 Baladeur et synchroniseur de 1e et 2e: désassemblage et assemblage**

1 - Ressort
2 - Baladeur
3 - Synchroniseur
4 - Verrou

– Glisser le baladeur par-dessus le synchroniseur.

Après assemblage, le collet le plus large du synchroniseur (flèche A) et la dentelure extérieure du baladeur (flèche B) sont orientés en direction oppposée. Les évidements des verrous sur le synchroniseur et le baladeur doivent être superposés.

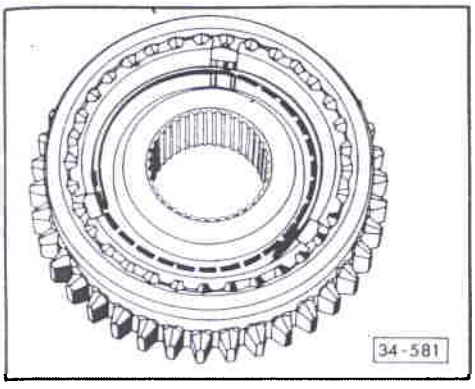

◄ **Fig. 14 Baladeur/synchroniseur de 1e et 2e: assemblage**

- Le baladeur est glissé par-dessus le synchroniseur.

– Mettre en place les verrous et monter les ressorts décalés de 120°. L'extrémité coudée du ressort doit s'engager dans le verrou creux.

CLUB GENERATION
CORRADO
ASSOCIATION LOI 1901
WWW.CGCFRANCE.COM

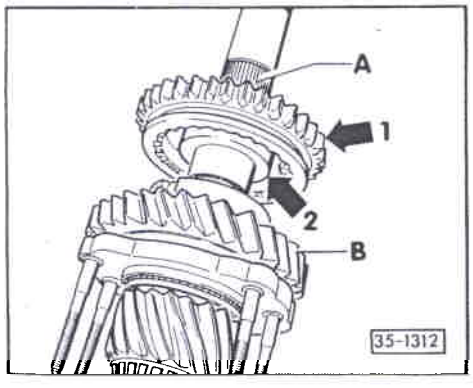

◄ **Fig. 15 Baladeur/synchroniseur de 1e/2e: position de montage**

Les dents du baladeur (flèche 1) sont orientées vers la denture du synchroniseur de 3e/4e -A-.

Le collet large du synchroniseur (flèche 2) est alors orienté vers la 1e -B-.

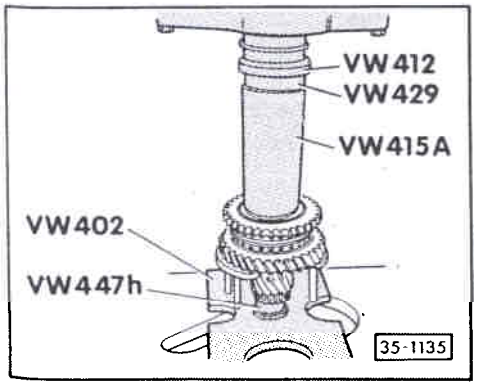

◄ **Fig. 16 Baladeur/synchroniseur de 1e et 2e : emmanchement à la presse**

Nota:

Avant l'emmanchement à la presse, placer la bague de synchronisation de 1e sur le pignon baladeur de 1e.

Simpo PDF Merge and Split Unregistered Version - http://www.simpopdf.com

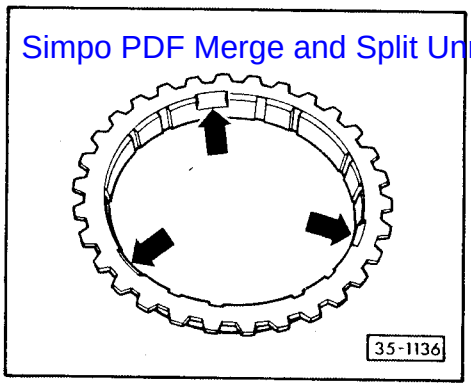

Fig. 17 Bague de synchronisation de 2e : repérage

Trois encoches (flèches) pour les ergots de la bague intérieure.

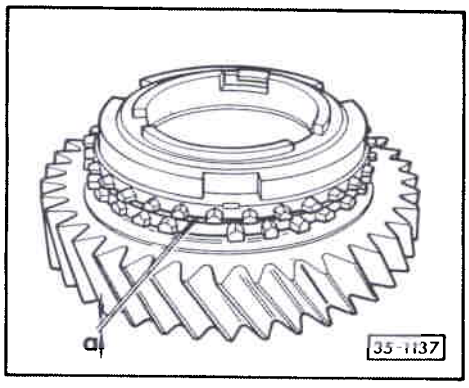

Fig. 18 Bagues de synchronisation de 2e : vérification de l'usure

– Enfoncer la bague de synchronisation, la bague extérieure et la bague intérieure sur le cône du pignon baladeur et mesurer l'interstice "a" avec une jauge d'épaisseur.

Interstice "a"	Cote de montage	Limite d'usure
2e vitesse	1,2 ... 1,8 mm	0,5 mm

CLUB GENERATION
CORRADO
ASSOCIATION LOI 1901
WWW.CGCFRANCE.COM

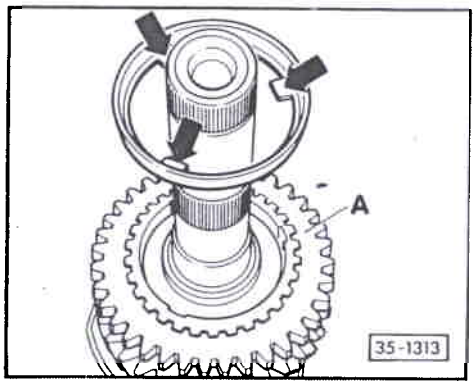

Fig. 19 Bague extérieure: position de montage

Les ergots (flèches) sont orientés vers la 1e -A-.

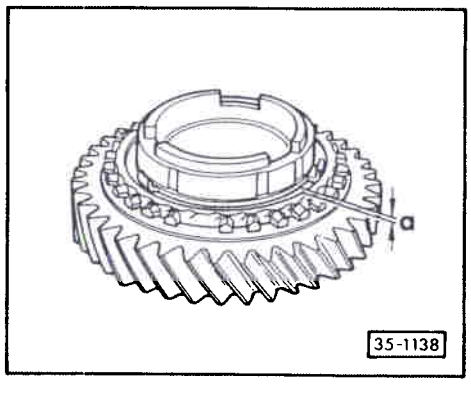

Fig. 20 Bague intérieure: contrôle de l'usure

– Enfoncer la bague intérieure sur le cône du pignon baladeur de 2e et mesurer l'interstice "a" avec une jauge d'épaisseur.

Interstice "a"	Cote de montage	Limite d'usure
2e vitesse	0,75 ... 1,25 mm	0,3 mm

Simpo PDF Merge and Split Unregistered Version - http://www.simpopdf.com

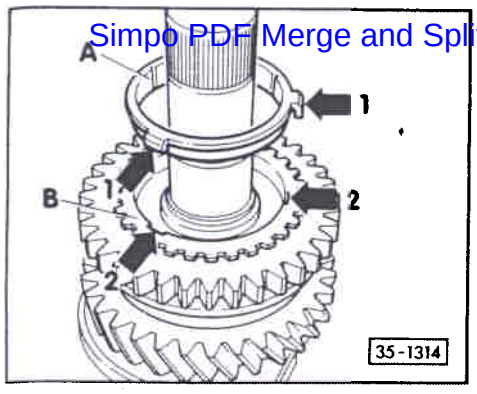

◄ **Fig. 21 Bague de synchronisation (bague intérieure) -A-: position de montage**

Les ergots (flèche 1) s'encliquettent dans les évidements (flèche 2) de la bague de synchronisation -B-.

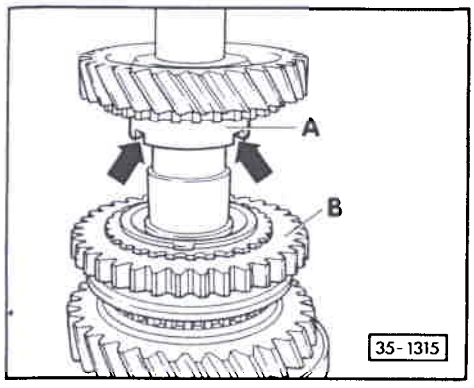

◄ **Fig. 22 Pignon baladeur de 2e : position de montage**

Le collet plus élevé -A- est dirigé vers la 1e vitesse -B-. Les évidements dans le collet (flèches) prennent dans les ergots de la bague extérieure (flèche ⇒ fig. 19).

CLUB GENERATION CORRADO
ASSOCIATION LOI 1901
WWW.CGCFRANCE.COM

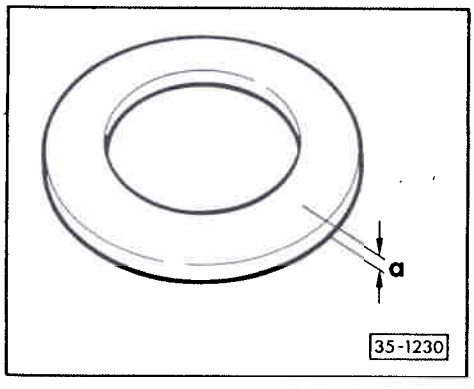

◄ **Fig. 23 Rondelle d'appui du roulement à aiguilles et du pignon baladeur de 3e plus épaisse**

Date de construction de BV		Cote a mm
à partir de	06 07 0	3,5
jusqu'à	05 07 0	2,5

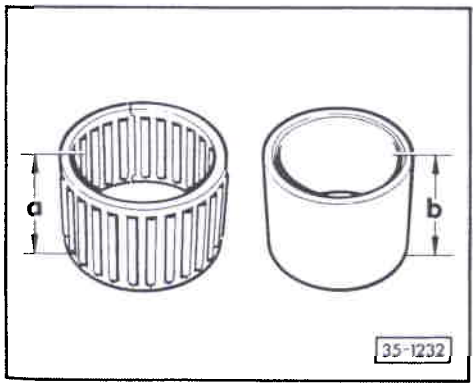

◄ **Fig. 24 Roulement à aiguilles et douille de 3e: hauteur plus faible**

Date de construction de BV		Roulement à aiguilles	Douille
		Cote a mm	Cote b mm
à partir de	06 07 0	25,5	25,8
jusqu'à	05 07 0	26,5	26,8

Simpo PDF Merge and Split Unregistered Version - http://www.simpopdf.com

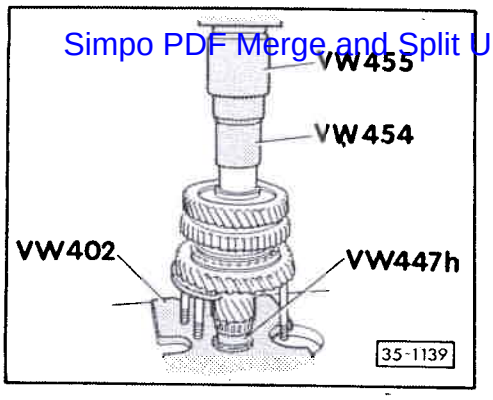

◄ **Fig. 25 Douille du roulement à aiguilles de 3e: emmanchement à la presse**

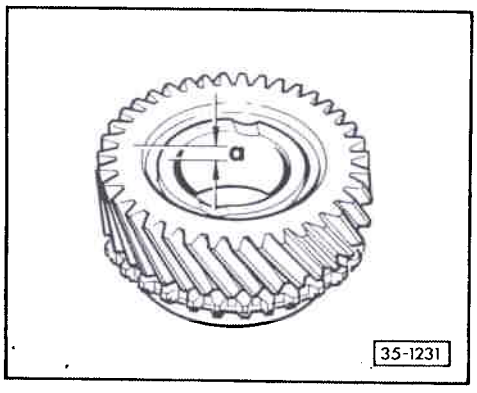

◄ **Fig. 26 Pignon baladeur de 3e au niveau de la face en contact avec la rondelle d'appui**

Date de construction de BV		Cote a mm
à partir de	06 07 0	1,3
jusqu'à	05 07 0	0,3

Nota:

Le moyeu est presque au même niveau que le diamètre extérieur.

CLUB GENERATION
CORRADO
ASSOCIATION LOI 1901
WWW.CGCFRANCE.COM

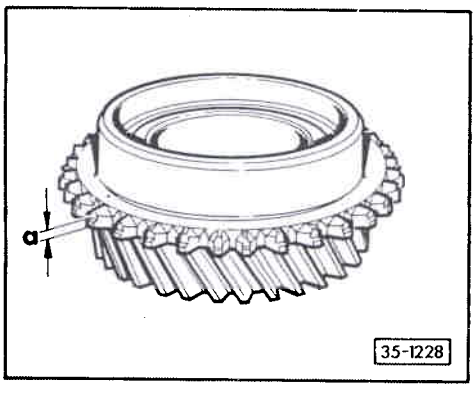

◄ **Fig. 27 Ergots de butée du baladeur de 3e/4e sur le pignon baladeur de 3e et le pignon baladeur de 4e renforcés**

Date de construction de BV		Cote a mm
à partir de	31 05 0	1,95
jusqu'à	30 05 0	1,45

Nota:

La figure représente le pignon baladeur de 4ème.

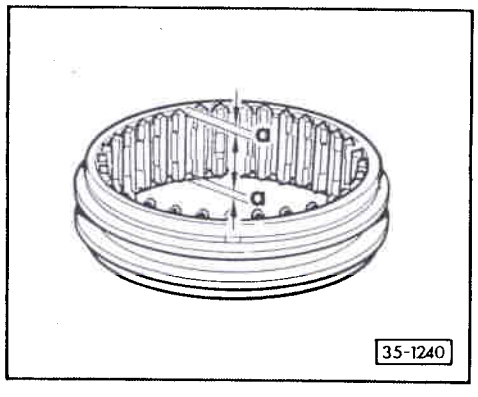

Fig. 28 Baladeur de 3e/4e adapté dans la zone d'appui aux pignons baladeurs de 3e et 4e

◄

Date de construction de BV		Cote a mm
à partir de	31 05 0	3,0
jusqu'à	30 05 0	2,5

Simpo PDF Merge and Split Unregistered Version - http://www.simpopdf.com

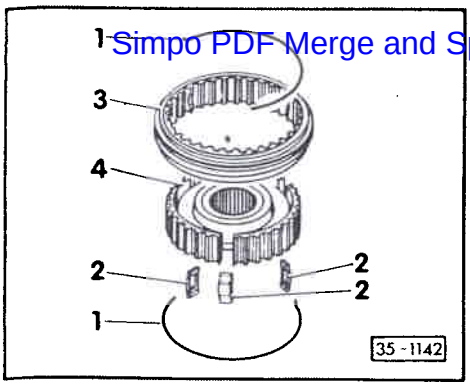

◄ **Fig. 29 Baladeur et synchroniseur de 3ème et 4ème : désassemblage et assemblage**

1 - Ressort
2 - Verrou
3 - Baladeur
4 - Synchroniseur

– Glisser le baladeur sur le synchroniseur.

Les encoches pour verrous sur le synchroniseur et le baladeur doivent être superposées.

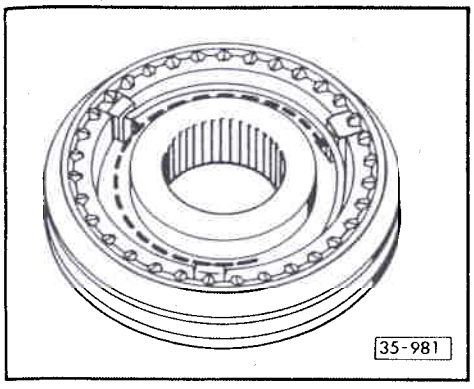

◄ **Fig. 30 Baladeur/synchroniseur de 3ème et 4ème : assemblage**

Glisser le baladeur par-dessus le synchroniseur.

– Mettre les verrous en place et monter les ressorts décalés de 120°. L'extrémité coudée du ressort doit venir s'engager dans le verrou creux.

CLUB GENERATION CORRADO
ASSOCIATION LOI 1901
WWW.CGCFRANCE.COM

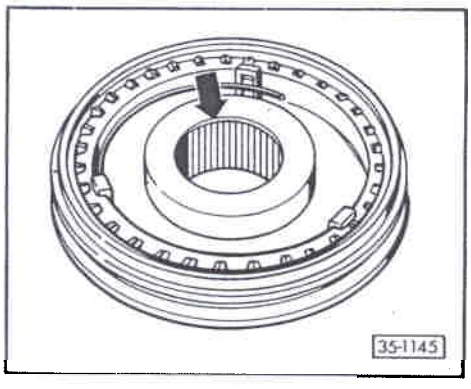

◄ **Fig. 31 Baladeur/synchroniseur de 3e et 4e : position de montage**

Le chanfrein (flèche) est orienté vers la 4ème vitesse.

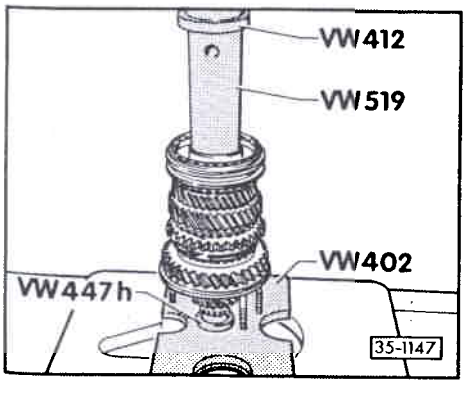

◄ **Fig. 32 Synchroniseur avec baladeur de 3e et 4e : emmanchement à la presse**

Simpo PDF Merge and Split Unregistered Version - http://www.simpopdf.com

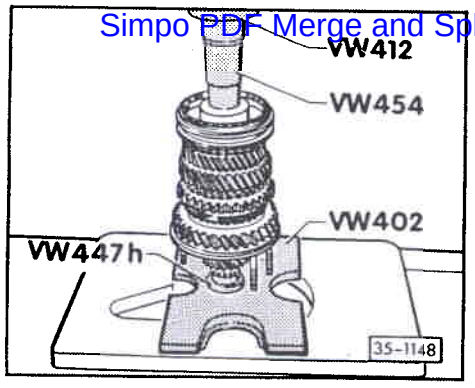

◄ **Fig. 33 Douille du roulement à aiguilles de 4e : emmanchement à la presse**

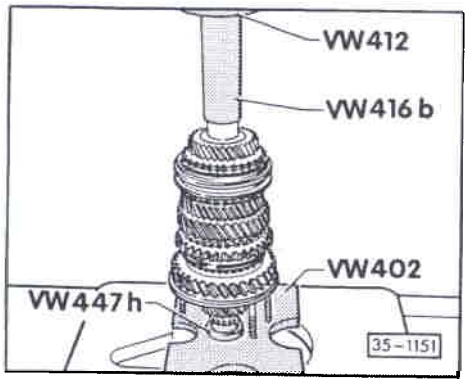

◄ **Fig. 34 Douille du roulement à aiguilles de l'arbre de sortie: emmanchement à la presse**

Le diamètre intérieur étagé dans l'outil VW 416b est orienté vers la douille.

CLUB GENERATION
CORRADO
ASSOCIATION LOI 1901
WWW.CGCFRANCE.COM

Arbre de sortie: réglage

(Détermination de la rondelle de réglage de l'arbre de sortie)

Il est nécessaire de procéder à un nouveau réglage de l'arbre de sortie en cas du remplacement

- du couple conique
- du carter d'embrayage

ou

- du roulement à rouleaux coniques.

Tableau de réglage ⇒ page 39-16

– Emmancher la bague extérieure du petit roulement à rouleaux coniques jusqu'en butée dans le carter d'embrayage avec une rondelle d'ajustage de 0,65 mm d'épaisseur ⇒ page 35-33.

– Mettre en place l'arbre de sortie et serrer les écrous du logement de palier à 25 Nm, puis serrer encore de 90°.

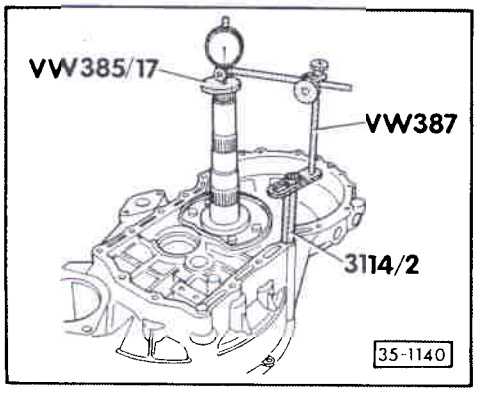

◄ – Monter le comparateur (plage de mesure 3 mm) et le régler sur "0" avec une précharge de 1 mm.

Simpo PDF Merge and Split Unregistered Version - http://www.simpopdf.com

– Imprimer à l'arbre de sortie un mouvement de montée et de descente, lire le jeu indiqué sur le comparateur et le noter (exemple: 0,30 mm)

> ***Attention!***
>
> ***Lors de la mesure, ne pas faire tourner l'arbre de sortie, sinon les roulements se tassent et la mesure est faussée.***

Détermination de la rondelle d'ajustage

On obtient la précontrainte prescrite du roulement en ajoutant une précharge constante (0,20 mm) à la valeur mesurée (0,30) et à l'épaisseur de la rondelle d'ajustage montée (0,65 mm).

Exemple:

Rondelle montée	0,65 mm
+ valeur mesurée	0,30 mm
+ précharge (valeur constante)	0,20 mm
Epaisseur de la rondelle de réglage	1,15 mm

– Déposer l'arbre de sortie et extraire la bague extérieure du petit roulement à rouleaux coniques ⇒ page 35-33

CLUB GENERATION CORRADO
ASSOCIATION LOI 1901
WWW.CGCFRANCE.COM

Les rondelles d'ajustage suivantes sont disponibles:

Epaisseur (mm)	N° de pièce
0,65	020 311 391 P
0,70	020 311 391 Q
0,75	020 311 391
0,80	020 311 391 A
0,85	020 311 391 B
0,90	020 311 391 C
0,95	020 311 391 D
1,00	020 311 391 E
1,05	020 311 391 F
1,10	020 311 391 G
1,15	020 311 391 H
1,20	020 311 391 J
1,25	020 311 391 K
1,30	020 311 391 L
1,35	020 311 391 M
1,40	020 311 391 N

Les différentes tolérances permettent d'obtenir avec précision l'épaisseur de rondelle requise.

– Emmancher la bague extérieure du petit roulement à rouleaux coniques avec la rondelle de réglage déterminée (de 1,15 mm dans l'exemple) (⇒ page 35-33) et monter l'arbre de sortie. Serrer l'écrou du logement de palier dans le carter d'embrayage à 25 Nm, puis serrer encore de 90°.

Simpo PDF Merge and Split Unregistered Version - http://www.simpopdf.com

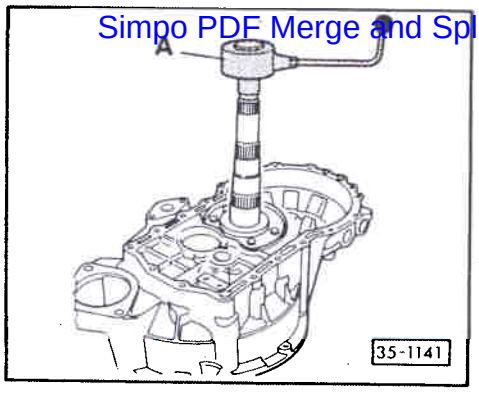

Couple de friction: contrôle

◄ A – Calibre dynamométrique usuel 0 ... 600 Ncm

Pour les roulements à rouleaux coniques neufs, le couple de friction doit être de130 ... 180 Ncm.

Avec des roulements à rouleaux coniques déjà rodés, le couple de friction doit être au moins de 30 Ncm.

Nota:

Lubrifier au préalable les roulements avec de l'huile de BV.

CLUB GENERATION CORRADO
ASSOCIATION LOI 1901
WWW.CGCFRANCE.COM

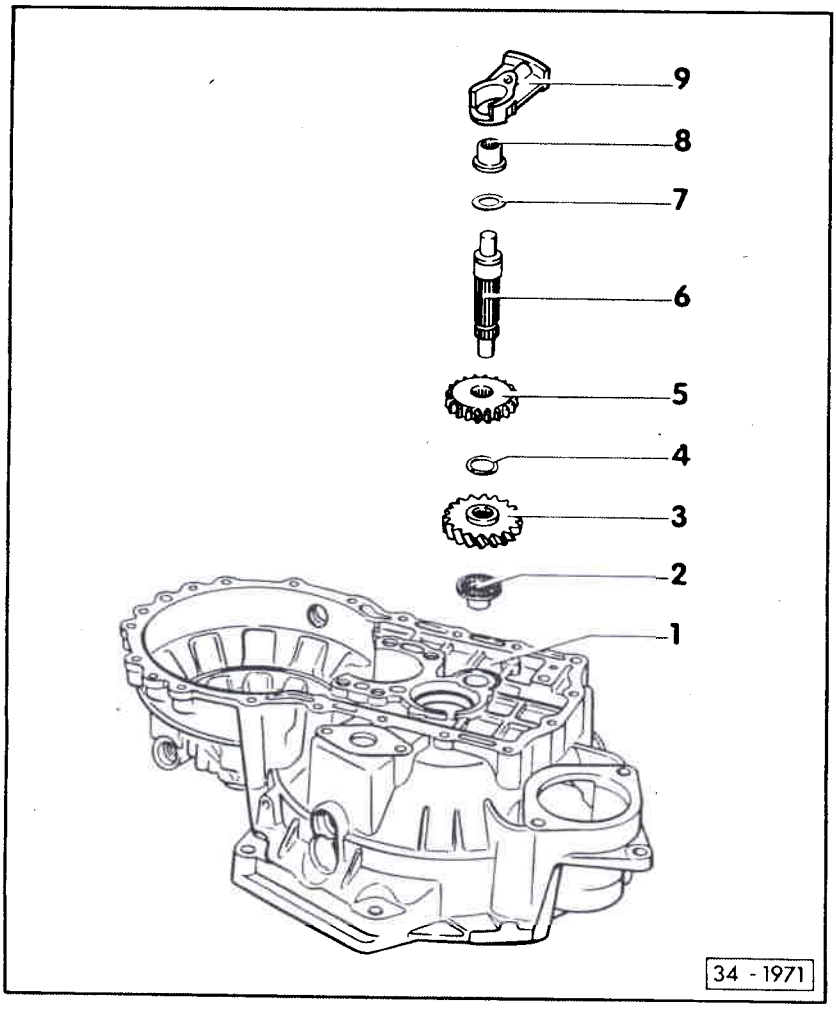

Arbre de marche AR : désassemblage et assemblage

Nota:

Après démontage hors du carter d'embrayage ou de l'appui de l'axe de marche AR, il faut toujours remplacer la douille à aiguilles.

1 - Carter d'embrayage

2 - Douille à aiguilles

- Extraction ⇒ fig. 1
- Emmanchement à la presse ⇒ fig. 2
- Modification:
  A partir de la date de construction de BV 18 09 0, adaptée au pignon de marche AR modifié ⇒ fig. 3
- Emmanchement à la presse ⇒ fig. 4

Simpo PDF Merge and Split Unregistered Version - http://www.simpopdf.com

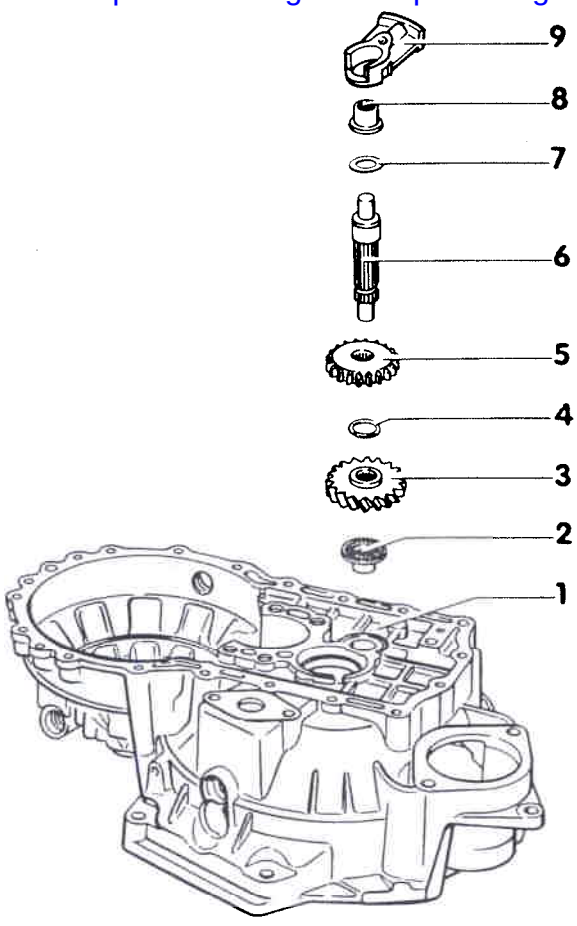

34 - 1971

3 - Pignon de marche AR

♦ Modification:
A partir de la date de fabrication de BV 18 09 0, pignon modifié dans la zone de la douille à aiguilles ⇒ fig. 3

Nota:

Si l'on remplace l'ancien pignon de marche AR par le nouveau, poser systématiquement la douille à aiguilles neuve.

4 - Segment d'arrêt

♦ Toujours le remplacer après démontage

5 - Pignon de marche AR

♦ Avant de le remplacer, déposer le segment d'arrêt
♦ Le collet est orienté vers le pignon de marche AR.

CLUB GENERATION CORRADO
ASSOCIATION LOI 1901
WWW.CGCFRANCE.COM

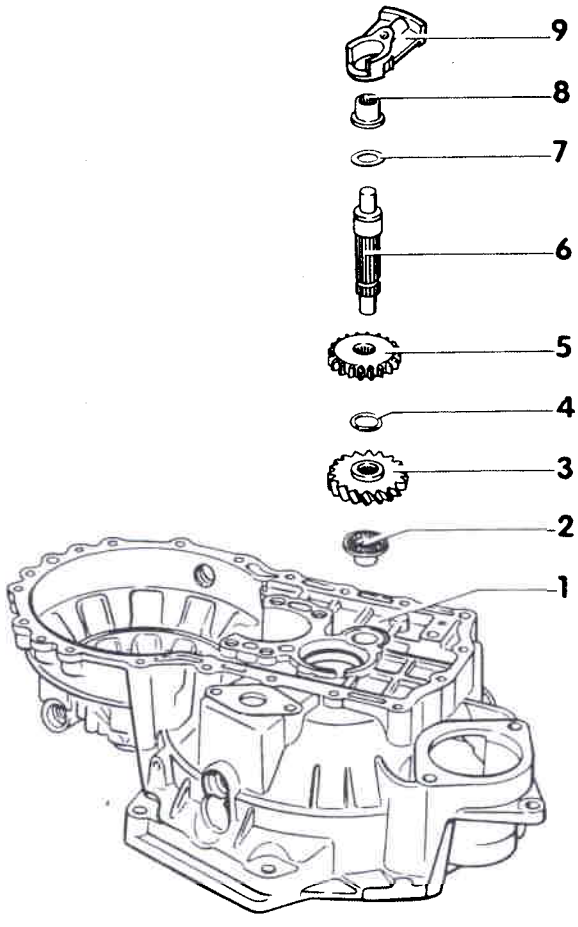

34 - 1971

6 - Arbre de marche AR

♦ Dépose ⇒ à partir de la page 34-62
♦ Modification:
A partir de la date de fabrication de BV 15 08 0, au niveau de la douille à aiguilles (pos.8). ⇒ fig. 5

7 - Rondelle

♦ Modification:
Supprimée à partir de la date de construction de BV 15 08 0 ⇒ fig. 5

8 - Douille à aiguilles

♦ Extraction à la presse ⇒ fig. 6
♦ Emmanchement à la presse ⇒ fig. 7

9 - Appui pour axe de marche AR

♦ Dépose et repose ⇒ page 34-62

Simpo PDF Merge and Split Unregistered Version - http://www.simpopdf.com

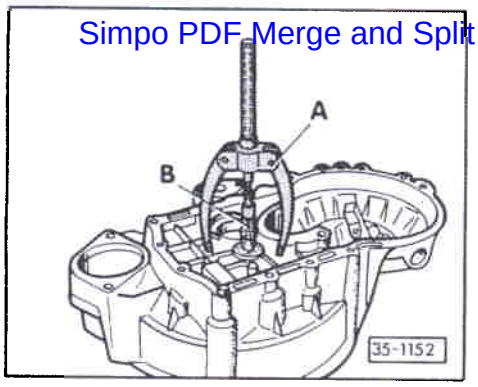

◄ **Fig. 1 Douille à aiguilles: extraction hors du carter d'embrayage**

A – Contre-appui, par ex. Kukko 21/1

B – Extracteur à prise intérieure 14,5 ... 18,5 mm, par ex. Kukko 21/2

Nota:

La douille à aiguilles est détruite à la dépose et doit être remplacée.

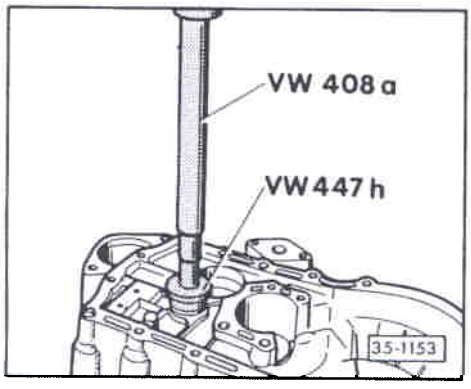

◄ **Fig. 2 Douille à aiguilles: emmanchement à la presse dans le carter d'embrayage**

Jusqu'à la date de construction de BV 17 09 0

CLUB GENERATION
CORRADO
ASSOCIATION LOI 1901
WWW.CGCFRANCE.COM

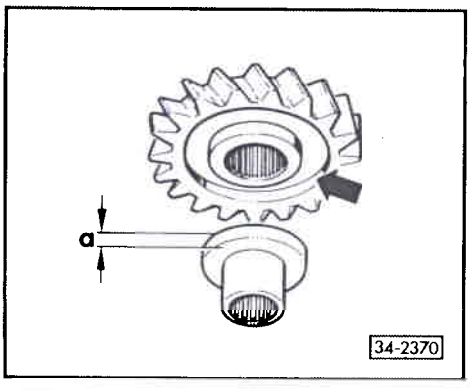

◄ **Fig. 3 Douille à aiguilles et pignon de marche AR modifiés**

A partir de la date de contruction de BV 18 09 0
La rainure (flèche) située sur la face du pignon de marche AR tournée vers le carter d'embrayage a été supprimée.
En même temps, l'encombrement en hauteur du carter de la douille à aiguilles a été réduit afin qu'il ne vienne pas toucher le pignon.

Date de construction de BV	Cote a mm
A partir de 18 09 0	3,85
Jusqu'à 17 09 0	5,00

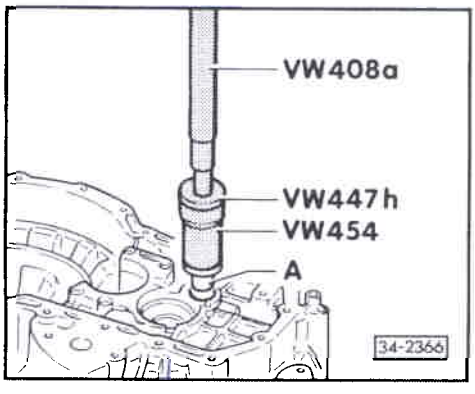

◄ **Fig. 4 Douille à aiguilles -A-: emmanchement à la presse dans le carter d'embrayage**

A partir de la date de fabrication de BV 18 09 0

Simpo PDF Merge and Split Unregistered Version - http://www.simpopdf.com

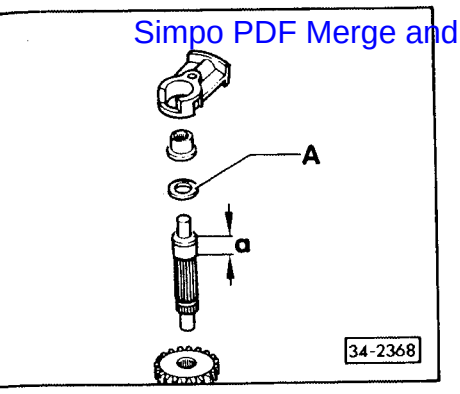

◄ **Fig. 5 Arbre de marche AR modifié**

Dans la zone de la douille à aiguilles servant d'appui à l'arbre de marche AR, la surface de contact a été augmentée.

Date de construction de BV		Cote a mm
A partir de	15 08 0	14,4
Jusqu'à	14 08 0	13,8

La rondelle -A- a alors été supprimée.

Nota:

L'arbre de marche AR modifié peut être également monté dans les BV existantes. Dans ce cas, la rondelle -A- ne doit pas être posée.

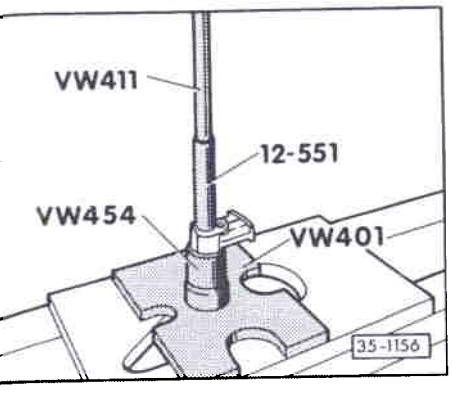

◄ **Fig. 6 Douille à aiguilles: extraction à la presse hors de l'appui de l'arbre de marche AR**

CLUB GENERATION
CORRADO
ASSOCIATION LOI 1901
WWW.CGCFRANCE.COM

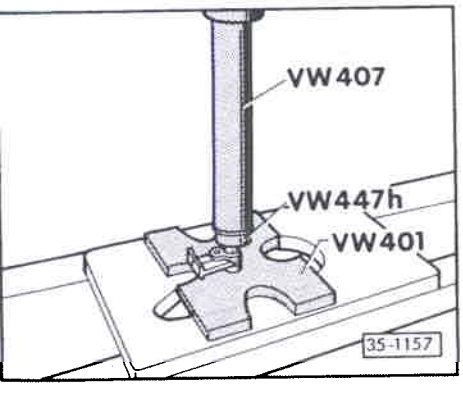

◄ **Fig. 7 Douille à aiguilles: emmanchement à la presse dans l'appui de marche AR**

Simpo PDF Merge and Split Unregistered Version - http://www.simpopdf.com

Bague-joints d'arbres à bride : dépose et repose

(BV posée)

– Tenir compte des indications générales de réparation ⇒ page 00-16.

Dépose

– Braquer la direction jusqu'en butée droite.

– Dévisser l'arbre de pont de l'arbre à bride.

– Pousser l'arbre de pont aussi loin que possible vers le haut et disposer une cale en bois dessous. Ne pas endommager la peinture de l'arbre de pont lors de cette opération.

Nota:

En cas de remplacement de la bague-joint gauche, déposer l'arbre de pont.
⇒ Groupe de Rép. 40: dépose et repose de l'arbre de pont

CLUB GENERATION
CORRADO
ASSOCIATION LOI 1901
WWW.CGCFRANCE.COM

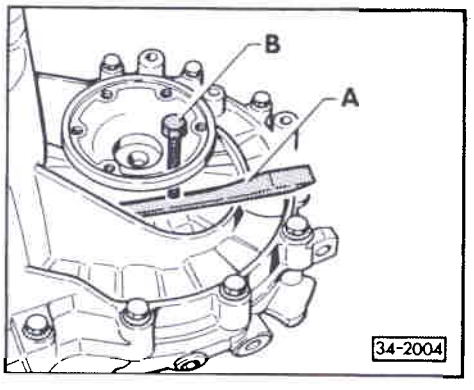

◄ – Déposer l'arbre à bride; placer à cet effet un burin ou une pièce entretoisé -A- sous l'arbre à bride et extraire ce dernier du pignon de différentiel en tournant le boulon -B-.

Nota:

En cas de dureté, tourner l'arbre à bride et visser un boulon dans l'alésage fileté se trouvant du côté opposé pour déposer l'arbre à bride.

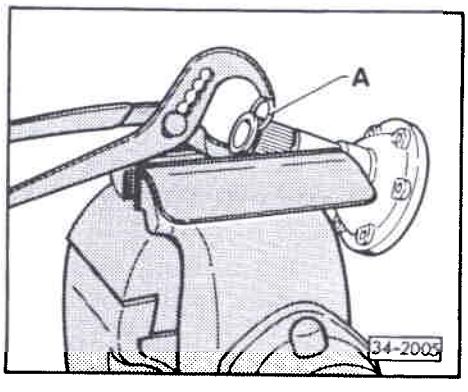

◄ – Toujours remplacer le segment d'arrêt de l'arbre à bride.

– Fixer l'arbre à bride dans un étau en utilisant des mordaches. Extraire le segment d'arrêt de la gorge de l'arbre à bride avec le segment d'arrêt neuf -B-.

– Extraire la bague-joint de l'arbre à bride avec l'outil VW 681.

Simpo PDF Merge and Split Unregistered Version - http://www.simpopdf.com

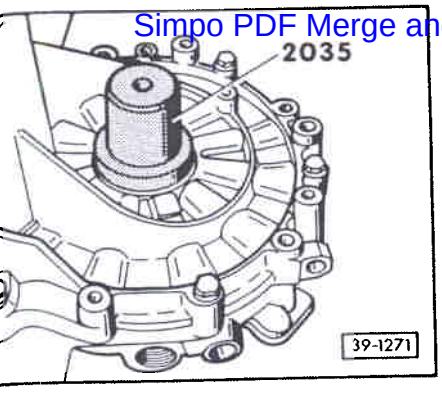

Repose

◄ – Emmancher la bague-joint neuve d'arbre à bride jusqu'à effleurement.

– Remplir de graisse à usages multiples l'espace entre la lèvre d'étanchéité et la lèvre pare-poussière.

– Emmancher l'arbre à bride avec le mandrin VW 295.

– Reposer l'arbre de pont.

Couple de serrage

Arbre de pont sur arbre à bride : 45 Nm

– Contrôler le niveau d'huile de boîte ⇒ page 00-18

CLUB GENERATION
CORRADO
ASSOCIATION LOI 1901
WWW.CGCFRANCE.COM

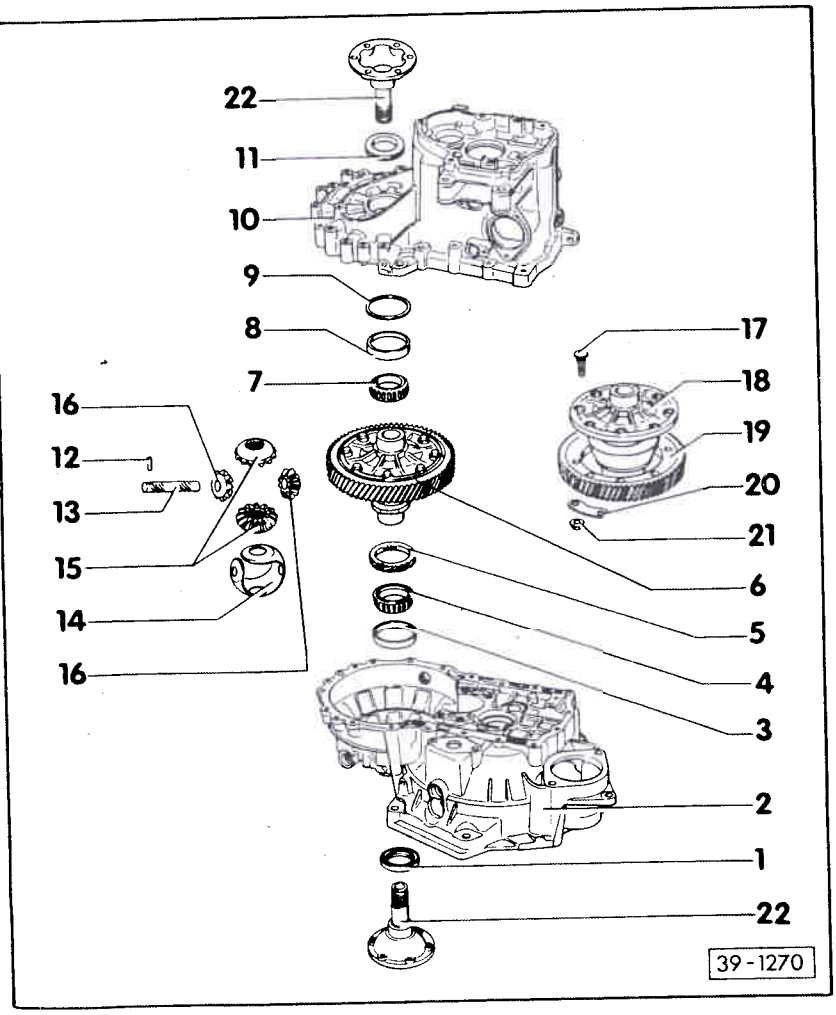

Différentiel : désassemblage et assemblage

Nota:

- *Chauffer la bague intérieure du roulement à rouleaux coniques à 100 °C.*
- *Remplacer les deux roulements à rouleaux coniques ensemble.*
- *Lors du remplacement du roulement à rouleaux coniques, régler le différentiel ⇒ page 39-17.*

1 - Bague-joint
- ♦ Pour arbre à bride
- ♦ Remplacer ⇒ page 39-1

2 - Carter d'embrayage

3 - Bague extérieure du roulement à rouleaux coniques
- ♦ Chasser ⇒ fig. 1
- ♦ Emmancher ⇒ fig. 2

4 - Bague intérieure du roulement à rouleaux coniques
- ♦ Extraire ⇒ fig. 3
- ♦ Emmancher à la presse ⇒ fig. 4

Simpo PDF Merge and Split Unregistered Version - http://www.simpopdf.com

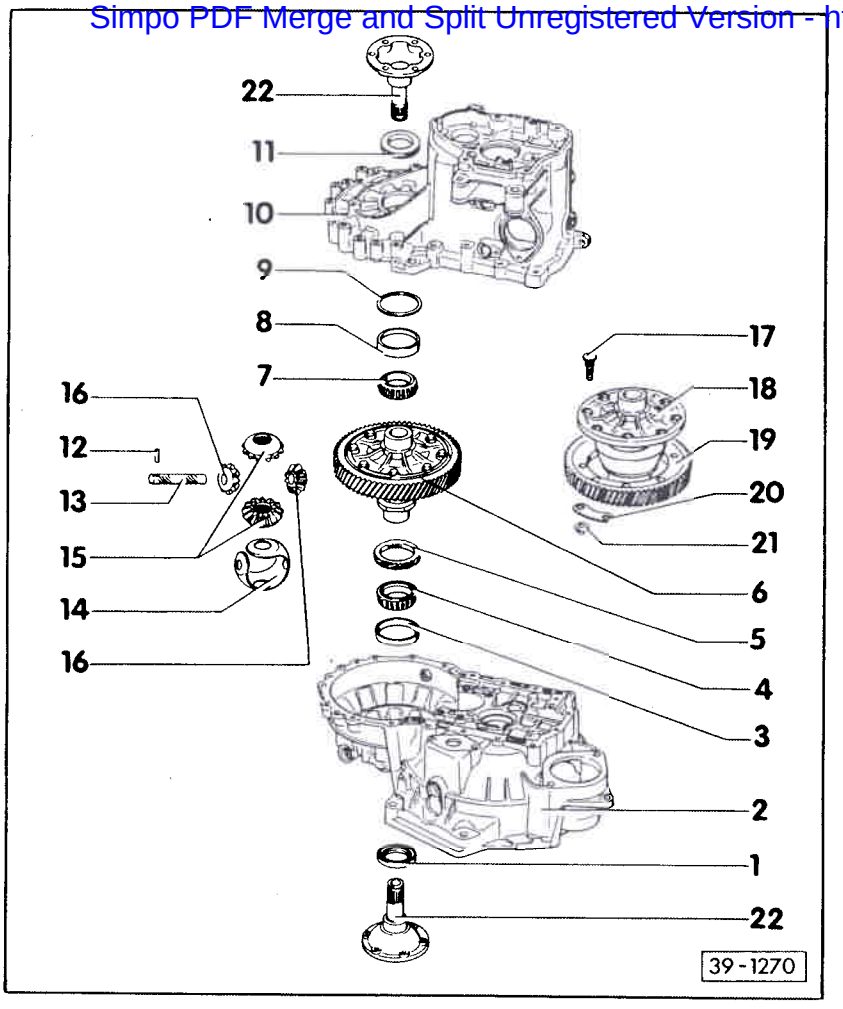

5 - Pignon d'entraînement du tachymètre

- Avant d'emmancher la bague intérieure, le placer jusqu'en butée sur le boîtier de différentiel.

6 - Boîtier de différentiel

- Avec couronne de transmission fixée par rivets
- En cas de remplacement de la couronne de transmission, percer les rivets ⇒ fig. 7
- Fixer la couronne de transmission par des boulons ⇒ fig. 10
- Modification:
  A partir de la date de fabrication de BV 13 09 9, augmentation du diamètre des boulons/transmission ⇒ fig. 10

7 - Bague intérieure du roulement à rouleaux coniques

- Extraction ⇒ fig. 3
- Emmanchement à la presse ⇒ fig. 4

CLUB GENERATION CORRADO
ASSOCIATION LOI 1901
WWW.CGCFRANCE.COM

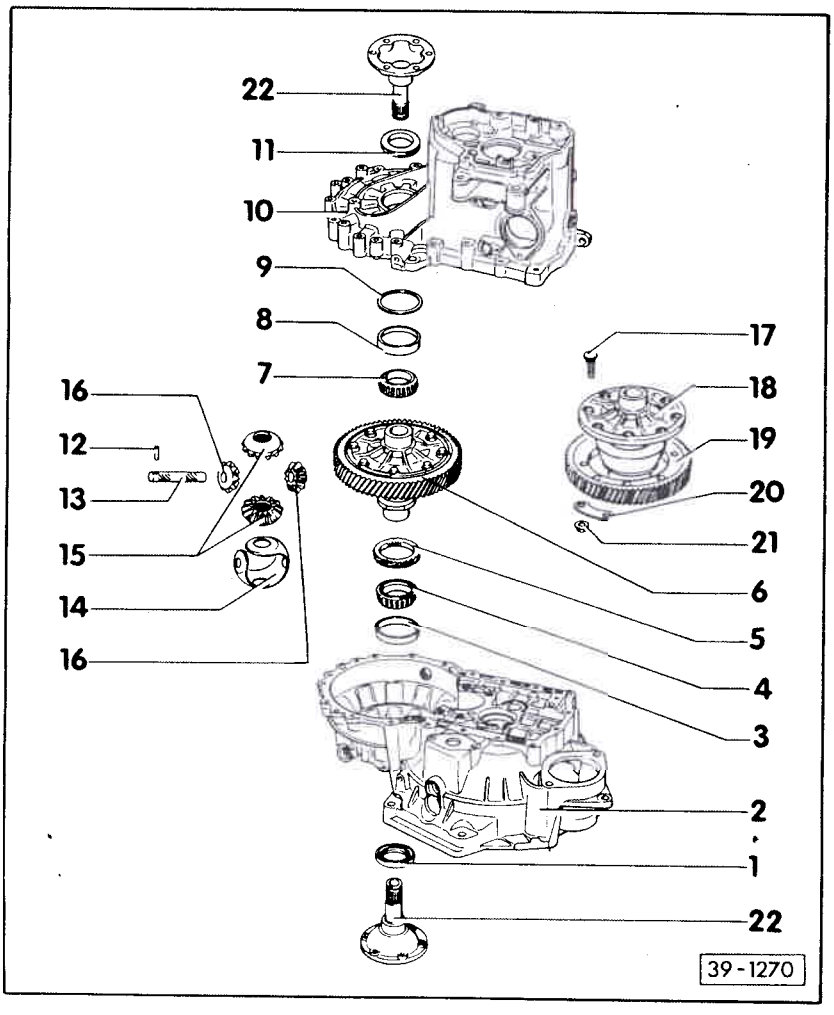

8 - Bague extérieure du roulement à rouleaux coniques

- Extraction ⇒ fig. 5
- Emmanchement ⇒ fig. 6

9 - Rondelle d'ajustage

- Pour différentiel
- Déterminer l'épaisseur ⇒ page 39-17

10 - Carter de BV

11 - Bague-joint

- Pour arbre à bride
- Remplacement ⇒ page 39-1

12 - Douille de serrage

- Pour la fixation de l'axe des pignons de différentiel
- Dépose et repose ⇒ fig. 11
- Modification:
  Douille plus longue à partir de la date de fabrication de BV 08 11 0 ⇒ fig. 12
- Dépose et repose ⇒ fig. 13

Simpo PDF Merge and Split Unregistered Version - http://www.simpopdf.com

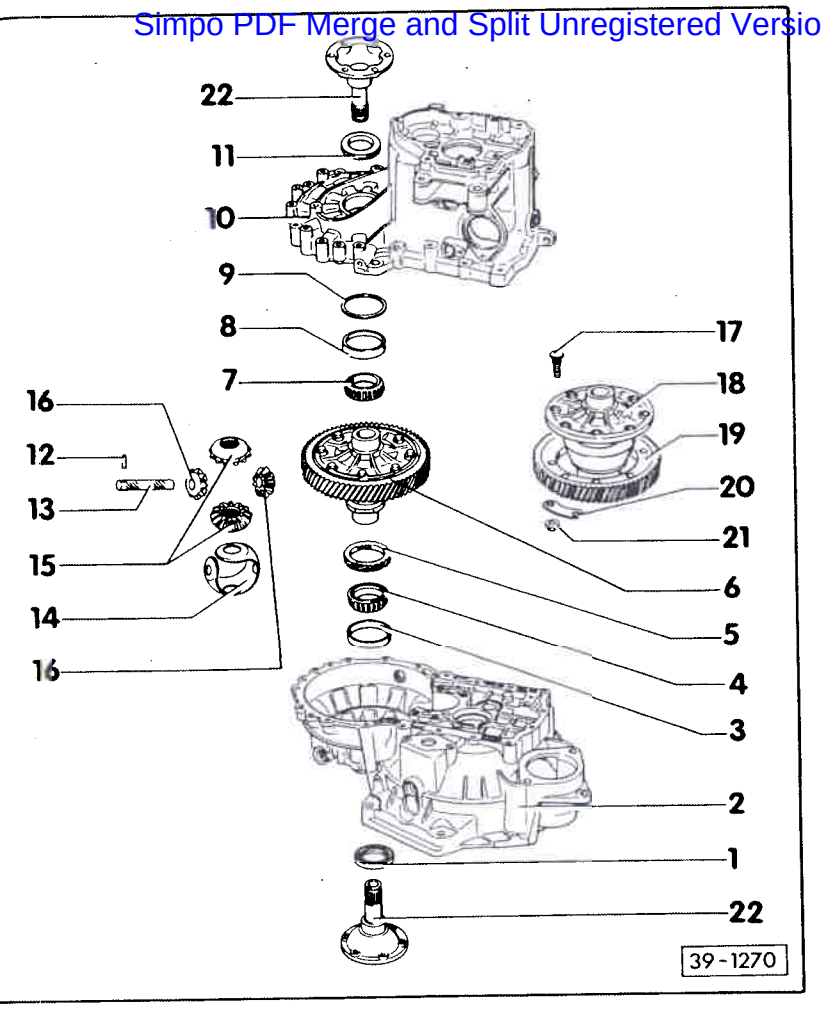

13 - Axe de pignons de différentiel
- ♦ Le chasser avec un mandrin

14 - Jeu de rondelles d'appui
- ♦ Mettre en place avec de l'huile de BV

15 - Planétaire
- ♦ Repose ⇒ fig. 14

16 - Satellite
- ♦ Repose ⇒ fig. 14

17 - Vis
- ♦ Modification:
  Diamètre plus grand à partir de la date de fabrication de BV 13 09 9
  ⇒ fig. 10

18 - Boîtier de différentiel
- ♦ Visser avec la couronne de transmission
- ♦ Modification:
  A partir de la date de construction de BV 13 09 9, augmentation de diamètre des boulons/transmission ⇒ fig. 10

CLUB GENERATION
CORRADO
ASSOCIATION LOI 1901
WWW.CGCFRANCE.COM

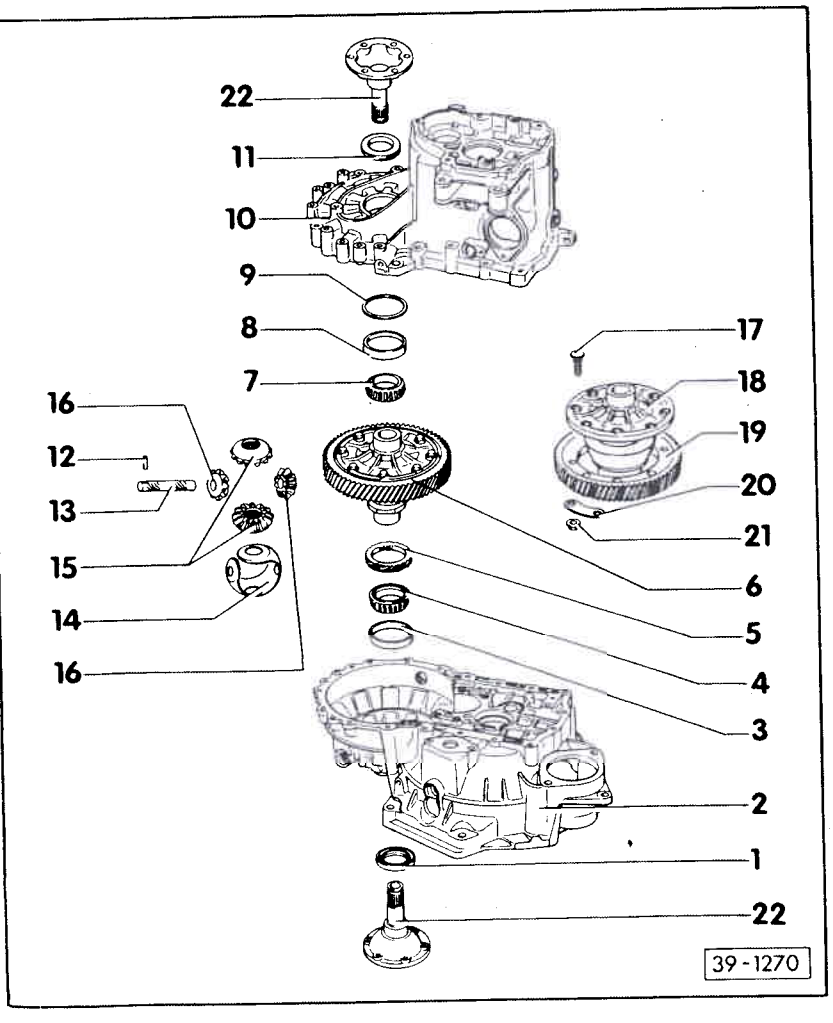

19 - Couronne de transmission
- ♦ Rivetée de série
- ♦ Vissée ⇒ fig. 10
- ♦ La chauffer à 100 °C avant la repose
- ♦ Chasser à la presse⇒ fig. 8
- ♦ Placer sur le boîtier de différentiel ⇒ fig. 9
- ♦ Est appariée avec l'arbre de sortie; en cas de remplacement, les remplacer ensemble.
- ♦ Modification:
  Diamètre des boulons/transmission plus grands à partir de la date de fabrication de BV 13 09 9 ⇒ fig. 10

20 - Tôle entretoise

21 - Ecrou, 70 Nm

22 - Arbre à bride
- ♦ Dépose et repose
  ⇒ page 39-1

Simpo PDF Merge and Split Unregistered Version - http://www.simpopdf.com

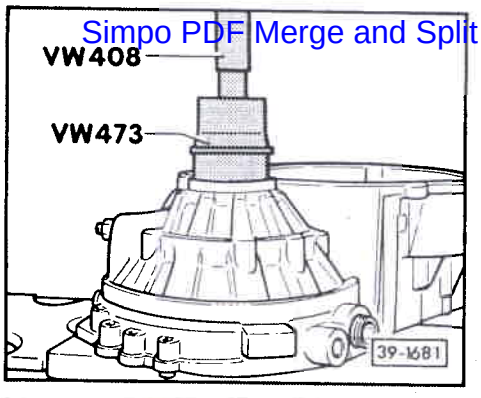

◄ Fig. 1 Bague extérieure du roulement à rouleaux coniques : extraction du carter d'embrayage

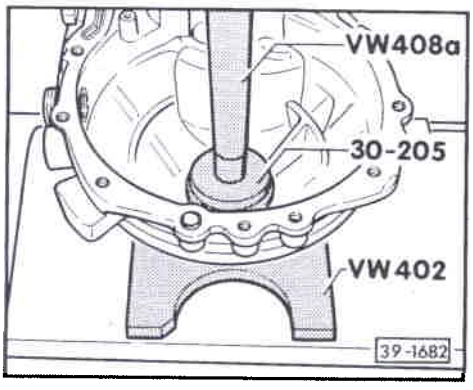

◄ **Fig. 2 Bague extérieure du roulement à rouleaux coniques : emmanchement dans le carter d'embrayage**

Aucune rondelle d'ajustage n'est montée côté carter d'embrayage.

CLUB GENERATION
CORRADO
ASSOCIATION LOI 1901
WWW.CGCFRANCE.COM

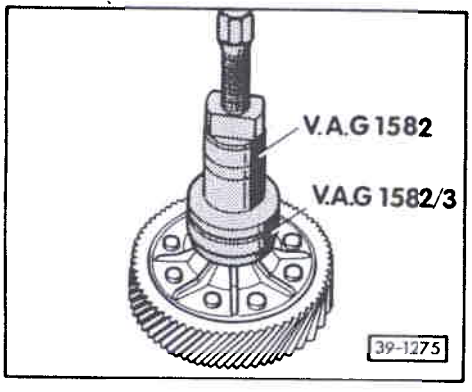

◄ **Fig. 3 Bagues intérieures du roulement à rouleaux coniques**

– Avant de monter l'extracteur, placer la pièce de pression 30-11 sur le boîtier de différentiel.

Nota:

L'extraction des deux bagues intérieures du roulement à rouleaux coniques pour le boîtier de différentiel est identique.

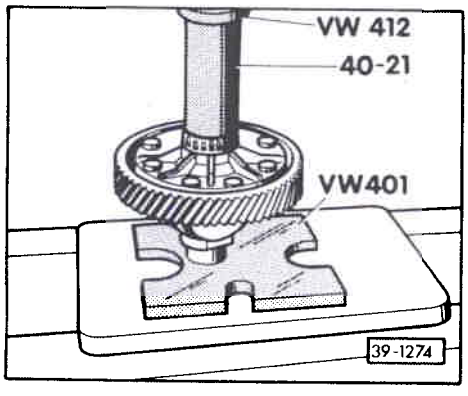

◄ **Fig. 4 Bagues intérieures du roulement à rouleaux coniques : emmanchement à la presse**

Nota:

Les bagues intérieures du roulement à rouleaux coniques pour le carter de BV et le carter d'embrayage sont emmanchées avec les mêmes outils.

Simpo PDF Merge and Split Unregistered Version - http://www.simpopdf.com

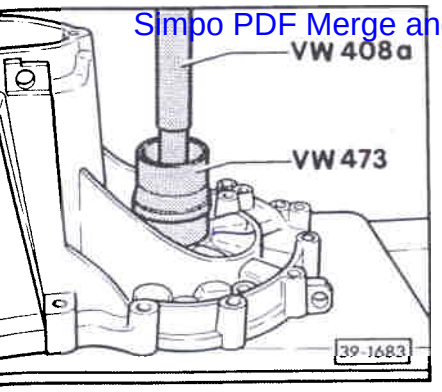

◄ **Fig. 5 Bague extérieure du roulement à rouleaux coniques : extraction du carter de BV**

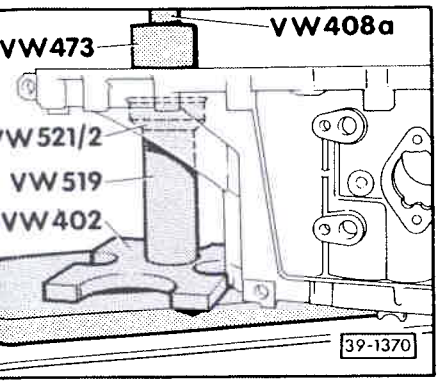

◄ **Fig. 6 Bague extérieure du roulement à rouleaux coniques : emmanchement**

– Soutenir le carter de BV directement sous le logement de palier à l'aide du VW 519 et du VW 521/2.

CLUB GENERATION CORRADO
ASSOCIATION LOI 1901
WWW.CGCFRANCE.COM

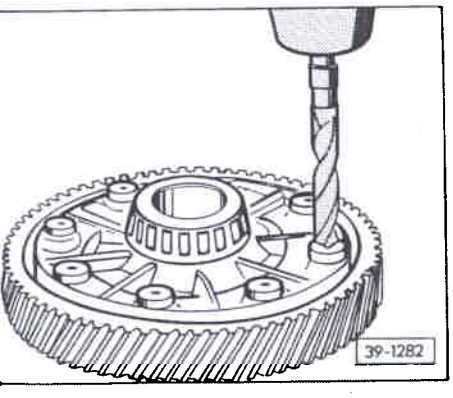

◄ **Fig. 7 Têtes de rivets : perçage**

– Percer les têtes de rivets du côté fraisé avec un foret de 12 mm et chasser les rivets avec un mandrin.

Attention!
Nettoyer le différentiel avant et après le perçage, protéger le roulement à rouleaux coniques des copeaux de perçage.

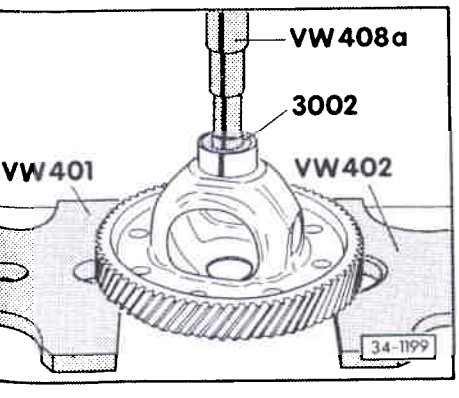

◄ **Fig. 8 Couronne de transmission : extraction à la presse**

Simpo PDF Merge and Split Unregistered Version - http://www.simpopdf.com

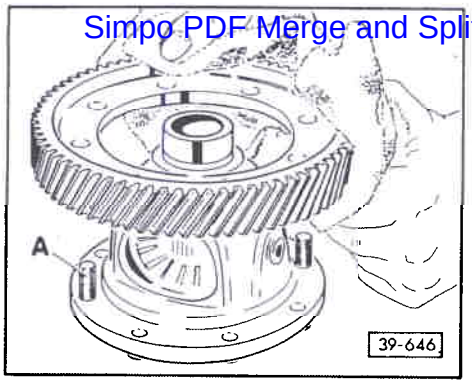

◄ **Fig. 9 Couronne de transmission chauffée à environ 100 °C et mettre en place**

– Lors de la mise en place de la couronne de transmission, la guider avec les vis -A- provenant de l'ensemble de réparation.

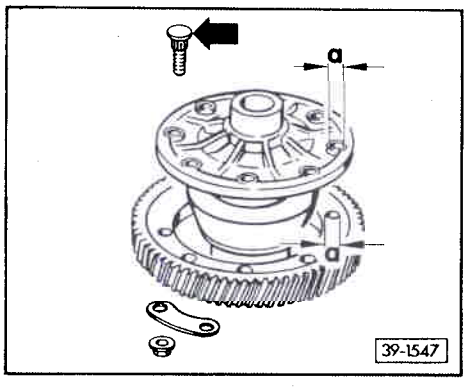

◄ **Fig. 10 Couronne de transmission et boîtier de différentiel : boulonnage**

– Utiliser des boulons spéciaux avec tôles-entretoises et écrous.

♦ Alésages agrandis de la couronne de transmission et du boîtier de différentiel.

♦ Boulons spéciaux adaptés

Date de construction de BV		Cote a mm	N° de pièce de rechange
à partir de	13 09 9	11,0	02A 498 088A
jusqu'à	12 09 9	9,0	02A 498 088

CLUB GENERATION
CORRADO
ASSOCIATION LOI 1901
WWW.CGCFRANCE.COM

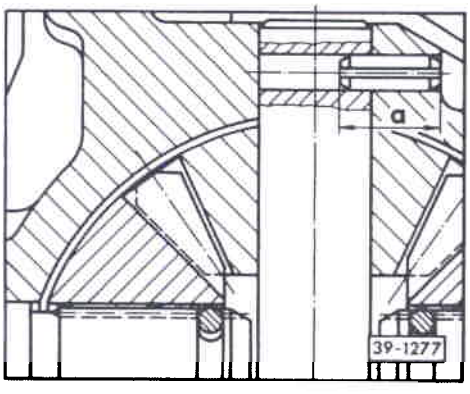

◄ **Fig. 11 Douille de serrage d'axe de pignons de différentiel : dépose et repose**

Jusqu'à la date de construction de BV 07 11 0

♦ Dépose:

– L'emmancher dans l'axe de pignons de différentiel.

– L'extraire, axe de pignons de différentiel déposé.

♦ Repose:

– L'emmancher jusqu'à effleurement dans le boîtier de différentiel.

Longueur de la douille de serrage -a- 14 mm

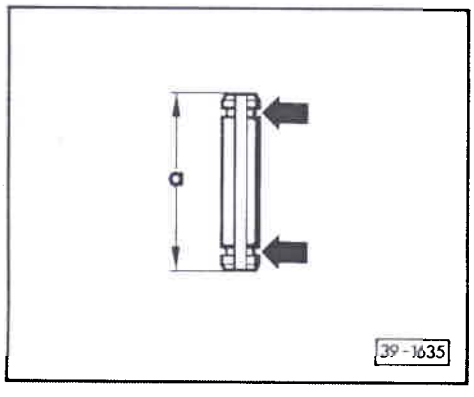

◄ **Fig. 12 Douille d'axe de pignons de différentiel plus longue**

Date de construction de BV		Cote a mm
à partir de	08 11 0	28,5
jusqu'à	07 11 0	14,0

♦ La nouvelle douille de serrage est pourvue de deux gorges sur son pourtour (flèches).

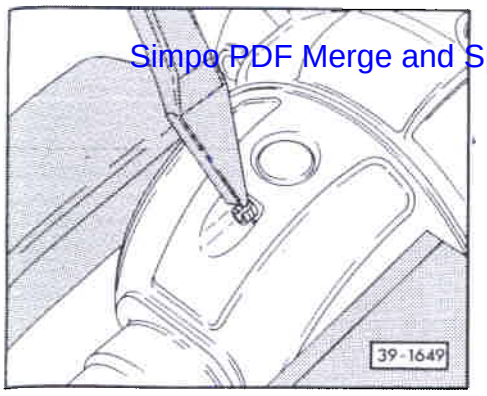

Simpo PDF Merge and Split Unregistered Version - http://www.simpopdf.com

◄ **Fig. 13 Douille de serrage d'axe de pignons de différentiel : déposée et reposée**

A partir de la date de fabrication de BV 08 11 0

♦ Dépose:

– Recouvrir la bague intérieure du roulement à rouleaux coniques et le pignon d'entraînement de tachymètre pour éviter qu'ils ne soient éventuellement endommagés et que des copeaux puissent pénétrer à l'intérieur.

– Faire sortir la douille de serrage avec un burin, placer à cet effet le burin dans la gorge circulaire.

♦ Repose:

– L'emmancher jusqu'en butée dans le boîtier de différentiel.

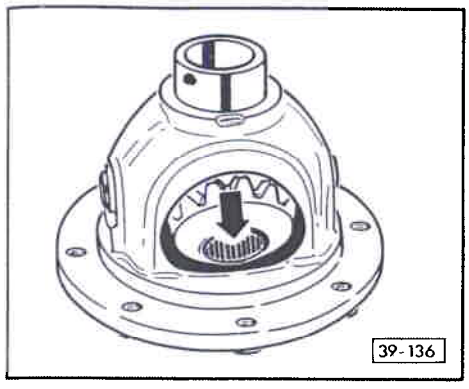

◄ **Fig. 14 Pignons de différentiel: repose**

– Mettre en place l'ensemble des rondelles d'appui avec de l'huile de BV.

– Positionner les satellites, emmancher l'axe.

– Emmancher une douille de serrage neuve ⇒ fig. 11 et fig. 13

– Mettre en place les planétaires décalés de 180° et les faire pivoter (flèche).

CLUB GENERATION CORRADO
ASSOCIATION LOI 1901
WWW.CGCFRANCE.COM

Tableau de réglage

Nota:

Lors de travaux de montage effectués sur la BV, un nouveau réglage de l'arbre de sortie ou du différentiel n'est nécessaire que si l'on remplace des pièces ayant une influence directe sur le réglage de la BV. Pour éviter d'effectuer des travaux de réglage inutiles, se conformer aux indications du tableau suivant :

		A régler:		
		Arbre primaire ⇒ page 35-15	Arbre de sortie ⇒ page 35-50	Différentiel ⇒ page 39-17
Pièce remplacée:	Carter de BV	x		x
	Carter d'embrayage	x	x	x
	Arbre primaire	x		
	Arbre de sortie (couple conique)		x	
	Carter de différentiel			x
	Roulement à rouleaux coniques d'arbre primaire	x		
	Roulement à rouleaux coniques d'arbre de sortie		x	
	Roulement à rouleaux coniques de différentiel			x

Simpo PDF Merge and Split Unregistered Version - http://www.simpopdf.com

Différentiel : réglage

Un nouveau réglage du différentiel n'est nécessaire qu'en cas de remplacement du

- carter de BV
- carter d'embrayage
- boîtier de différentiel

ou des

- roulements à rouleaux coniques du différentiel.

Tableau de réglage ⇒ page 39-16.

– A l'aide du VW 473, emmancher dans le carter d'embrayage la bague extérieure du roulement à rouleaux coniques sans utiliser de rondelle ⇒ page 39-9.

Attention!

Les bagues intérieure et extérieure des roulements à rouleaux coniques sont appariées. Ne pas les intervertir.

– A l'aide du VW 473, emmancher dans le carter de BV la bague extérieure du roulement à rouleaux coniques sans utiliser de rondelle d'ajustage ⇒ page 39-11.

– Mettre le différentiel dans le carter de palier.

CLUB GENERATION CORRADO
ASSOCIATION LOI 1901
WWW.CGCFRANCE.COM

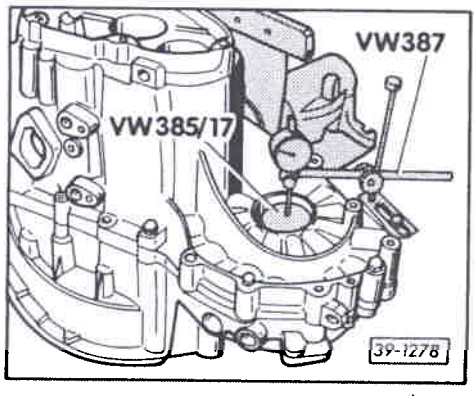

– Mettre en place le carter de BV et serrer les 5 boulons à 25 Nm.

◄ – Monter le comparateur et le régler à "0" avec une précharge de 1 mm.

– Imprimer au différentiel un mouvement de va–et–vient, lire le jeu indiqué sur le comparateur et le noter (exemple: 0,70 mm)

Attention!

Lors de la mesure, ne pas faire tourner le différentiel, sinon les roulements se tassent et la mesure est faussée.

Détermination de la rondelle d'ajustage

On obtient la contrainte prescrite pour le roulement en ajoutant une précharge constante (0,40 mm) à la valeur mesurée.

Exemple:

Valeur mesurée	0,70 mm
+ précharge (valeur constante)	0,40 mm
Epaisseur de la rondelle de réglage =	1,10 mm

– Déposer le carter de BV et chasser la bague extérieure du roulement à rouleaux coniques à l'aide de VW 473 ⇒ page 39-11.

Simpo PDF Merge and Split Unregistered Version - http://www.simpopdf.com

– Mettre en place l'épaisseur de rondelles d'ajustage ainsi déterminée en commençant par la plus épaisse.

Les rondelles d'ajustage suivantes sont disponibles:

Epaisseur (mm)	N° de pièce
0,65	02A 409 210
0,70	02A 409 210 A
0,75	02A 409 210 B
0,80	02A 409 210 C
0,85	02A 409 210 D
0,90	02A 409 210 E
0,95	02A 409 210 F
1,00	02A 409 210 G
1,05	02A 409 210 H
1,10	02A 409 210 J
1,15	02A 409 210 K
1,20	02A 409 210 L
1,25	02A 409 210 M

Si l'épaisseur de rondelle mesurée est plus importante que celle des rondelles du tableau, il est possible de monter deux rondelles correspondant à l'épaisseur mesurée.

Les différentes tolérances permettent d'obtenir avec précision l'épaisseur de rondelle requise.

– Emmancher de nouveau la bague extérieure et visser le carter de BV.

CLUB GENERATION CORRADO
ASSOCIATION LOI 1901
WWW.CGCFRANCE.COM

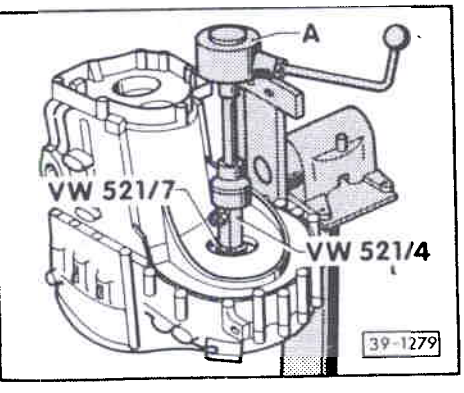

◄ **Couple de friction : contrôle**

A – Calibre dynamométrique usuel 0 ... 600 Ncm

– Lubrifier les roulements à rouleaux coniques avec de l'huile hypoïde de BV.

Couple de friction:

- Roulements à rouleaux coniques neufs: 120 ... 320 Ncm
- Roulements à rouleaux coniques rodés : au moins 30 Ncm.

Simpo PDF Merge and Split Unregistered Version - http://www.simpopdf.com

VW - moteur PG (compresseur G60) - capteur de température

1 - Objet du document

Contrôler le capteur de température et que son information aboutit au connecteur du calculateur Digifant.

2 - Trousse à outils

Un multimètre de préférence numérique et un thermomètre (méthode approfondie)

3 - Localisation-Fonction-Généralités

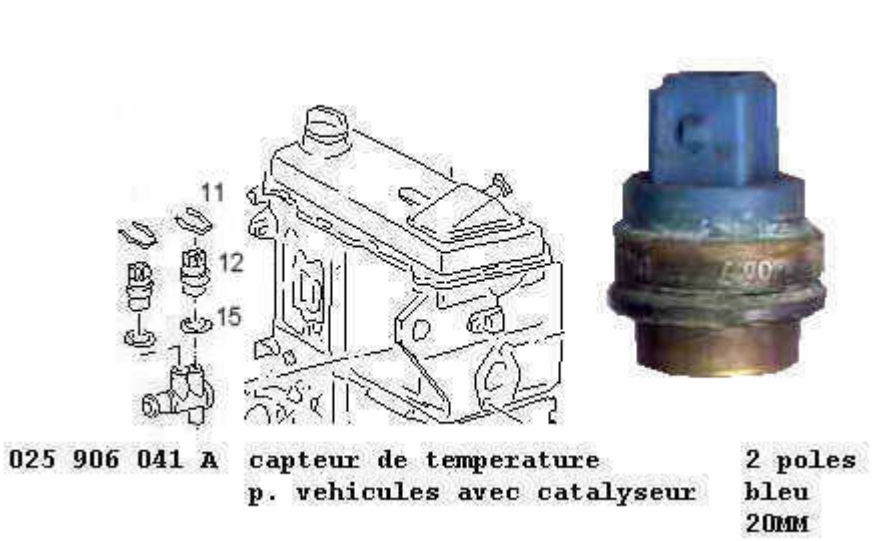

capteur de température bleu (12), son joint (15) et son agrafe (11)

Le capteur de température est une sonde de température NTC (à coefficient de température négatif). Quand la température augmente, la résistance ohmique diminue.
Cette sonde indique au calculateur Digifant la température du moteur. En fait, la mesure est prise sur le circuit de refroidissement en sortie haute de la culasse (flasque recevant cette sonde et le transmetteur de température, ce dernier envoyant l'information à la jauge du tableau de bord).
La température du moteur transmise par cette sonde est un élément essentiel pour que le calculateur détermine les besoins en combustible et maintienne une richesse constante. En plus, les informations suivantes sont utilisées par le calculateur :

- Température de l'air d'admission.
- Vitesse de rotation et position du moteur.
- Position du papillon (ralenti ou pleine ouverture)

4 - Test de la sonde

4.1 - Méthode rapide :
Faire la mesure quand le moteur n'a pas tourné de la journée. Ceci permet d'avoir la température du moteur sensiblement égale à la température ambiante. Mettre le contact et mesurer la température extérieure à l'aide du MFA, ou placer un thermomètre à proximité de la sonde quelques minutes avant (dans ce cas, il est inutile de mettre le contact).
Couper le contact.

Afin d'éviter tout choc électrique suite à une mauvaise manipulation, il est préférable de débrancher le pôle + de la batterie

Débrancher le connecteur bleu de la sonde en pinçant les deux ailettes et en tirant le connecteur vers le haut.
A l'aide d'un ohmètre, mesurer la résistance aux bornes de la sonde. La valeur relevée est à comparer avec le ''tableau 1'' (page2).

Simpo PDF Merge and Split Unregistered Version - http://www.simpopdf.com

4.2 - Méthode approfondie :

A FAIRE OBLIGATOIREMENT MOTEUR FROID

Mettre le contact et mesurer la température extérieure à l'aide du MFA, ou placer un thermomètre à proximité de la sonde quelques minutes avant (dans ce cas, il est inutile de mettre le contact).
Couper le contact.

Afin d'éviter tout choc électrique suite à une mauvaise manipulation, il est préférable de débrancher le pôle + de la batterie

Débrancher le connecteur bleu de la sonde en pinçant les deux ailettes et en tirant le connecteur vers le haut.
Retirer l'agrafe verte de la sonde en la tirant de côté. Tirer la sonde vers le haut. Repérer le joint qui reste généralement sur la sonde ; si ce n'est pas le cas, veiller à le récupérer du flasque.
Mesurer la résistance ohmique à ses bornes et comparer les valeurs avec le ''tableau 1'' (ci-dessous).

Utiliser un thermomètre pouvant descendre en-dessous de 0°C et monter au moins à 120°C

Mettre la sonde accompagnée du thermomètre au réfrigérateur, effectuer une mesure la plus proche possible de 0°C, puis dans un petit récipient peu profond avec un peu d'eau sans toutefois dépasser le niveau du joint. Chauffer progressivement et comparer les valeurs avec le ''tableau 1'' (ci-dessous).

tableau 1 - capteur de température bleu

	0°C	20°C	30°C	50°C	80°C	100°C
tolérance maxi	6 200 ohms	3 000 ohms	2 000 ohms	900 ohms	400 ohms	225 ohms
résistance	**5 500 ohms**	**2 500 ohms**	**1 800 ohms**	**800 ohms**	**350 ohms**	**200 ohms**
tolérance mini	4 800 ohms	2 000 ohms	1 600 ohms	700 ohms	300 ohms	175 ohms

Si la sonde est en dehors de ces mesures, la remplacer, ainsi que son joint.

Remettre le joint sur la sonde et la remonter en la plaquant avec son agrafe.

5 - Test de la continuité des fils reliant la sonde au calculateur Digifant

Afin d'éviter tout choc électrique suite à une mauvaise manipulation, il est préférable de débrancher le pôle + de la batterie

Déposer le joint du tablier du compartiment moteur. Déposer le cache plastique de l'auvent en faisant pivoter les 3 fixations de 45°. Débrancher le connecteur du calculateur en dégageant la plaque métallique légèrement avec le doigt et en faisant pivoter le connecteur de 30° vers l'arrière.
Le test sera effectué sur les broches du connecteur. Il n'est pas conseillé dans les manuels de faire les mesures directement sur les broches du connecteur, pour risque de détérioration physique de celles-ci. Cependant, n'ayant pas d'adaptateur adéquate, prendre toutes précautions utiles afin de ne pas tordre les broches.
Les broches où aboutissent les fils du capteur de température sont 6 et 10, suivant le ''tableau 2''.

tableau 2
brochage du connecteur de calculateur Digifant

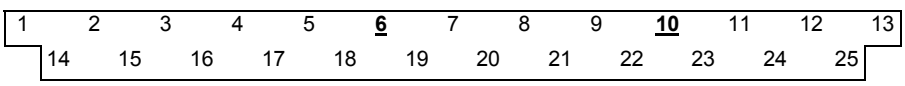

Simpo PDF Merge and Split Unregistered Version - http://www.simpopdf.com

Faire le test de continuité fil par fil. Mettre le multimètre en position ohmmètre.
Mesurer le fil entre la broche 6 du connecteur du Digifant et le fil brun-blanc* du connecteur du capteur de température. La résistance doit être inférieure à 0,5 ohm.
Mesurer le fil entre la broche 10 du connecteur du Digifant et le fil brun-gris* du connecteur du capteur de température. La résistance doit être inférieure à 0,5 ohm.
Mesurer le fil entre la broche 6 du connecteur du Digifant et le fil brun-gris* du connecteur du capteur de température. La résistance doit être infinie.
Mesurer le fil entre la broche 10 du connecteur du Digifant et le fil brun-blanc* du connecteur du capteur de température. La résistance doit être infinie.

**la couleur de repérage des fils peut être différente suivant les véhicules. Le principe est de repérer les fils et leurs aboutissements.*

résistance infinie

résistance inférieure à 0,5 ohm (ici : 0,0 ohm=continuité)

Si les mesures ne sont pas bonnes, remplacer le faisceau correspondant (fils, connecteurs).

6 - Remontage

Rebrancher le connecteur au calculateur après avoir passé du WD-40 sur les 2 connecteurs. Reposer l'auvent et le joint sur le tablier du compartiment moteur.
Remonter le joint sur le capteur de température. Reposer celui-ci dans le flasque et le bloquer avec l'agrafe.
Rebrancher le connecteur au capteur de température après avoir passé du WD-40 sur les 2 connecteurs.
Rebrancher la cosse + de la batterie après avoir passé de la vaseline sur les cosses.

7 – Pièces détachées

désignation	remarque	référence VW	Prix (novembre 2001)
capteur de température	2 pôles bleu	025 906 041 A	9,72 euros
joint torique	19,6 X 3,65	N 903 168 02	0,86 euro
connecteur mâle	2 pôles bleu	voir sur la pièce défectueuse	
faisceau et protections		se renseigner auprès du concessionnaire VW	

********** FIN **********

Simpo PDF Merge and Split Unregistered Version - http://www.simpopdf.com

Manuel de Réparation

Corrado 1989 ▶

Brochure	Carrosserie – Travaux de montage

Edition 01.90

CLUB GENERATION
CORRADO
ASSOCIATION LOI 1901
WWW.CGCFRANCE.COM

Simpo PDF Merge and Split Unregistered Version - http://www.simpopdf.com

00 Produits	Page
Produits pour carrosserie - travaux de montage	00-1
Produits de collage	00-1
Produits d'étanchéité	00-6
Produits de scellement	00-9
Produits de protection des surfaces	00-10
Produits chimiques	00-11

50 Avant de carrosserie	Page
Aile avant : dépose et repose	50-1
Cote du joint : réglage	50-3
Porte-serrure et pièces rapportées : dépose et repose	50-4
Pièce de cloisonnement : dépose	50-6
Phare : dépose	50-6
Porte-serrure : dépose et repose	50-7

55 Capot, hayon	Page
Câble Bowden du capot avant : dépose et repose	55-1
Capot avant - remise en état	55-3
Pênes : réglage	55-4
Capot avant - insonorisation : remise en état	55-5
Charnière du capot avant : remise en état	55-6
Capot avant - réglage de la cote de l'interstice	55-7
Béquille de capot : remplacement	55-7
Hayon : remise en état	55-8
Serrure de hayon - remise en état	55-10
Dispositif de levage du hayon : remplacement	55-15
Ressort à air comprimé - remise en état	55-17
Ressort à air comprimé : dégazage	55-18

57 Portes	Page
Porte avant - remise en état	57-1
Porte : dépose et repose	57-4
Lève-glace : dépose	57-4
Lève-glace : repose	57-5
Glace de porte : dépose	57-6
Chaussure de glace : collage sur la glace de porte	57-7
Cadre-moulure : dépose	57-8
Cadre-moulure : repose	57-8
Serrure de porte et éléments de commande - remise en état	57-9
Poignée de porte : dépose et repose	57-12
Obtention d'une fermeture identique	57-12
Serrure de porte : repose	57-13
Commande intérieure : dépose	57-13
Joint intérieur de porte : dépose	57-14
Verrouillage central : remise en état	57-15
Contrôle du fonctionnement du verrouillage central	57-20
Protection anti-effraction : contrôle (▶ N° de châssis 50KK004 603)	57-21
Protection anti-effraction : contrôle (N° de châssis 50kk004 604 ▶)	57-21

CLUB GENERATION CORRADO
ASSOCIATION LOI 1901
WWW.CGCFRANCE.COM

Simpo PDF Merge and Split Unregistered Version - http://www.simpopdf.com

60 Toit ouvrant	Page
Toit coulissant/pivotant : remise en état	60-1
Couvercle du toit coulissant/pivotant : dépose	60-4
Couvercle du toit coulissant/pivotant : repose	60-5
Travaux de réglage - Ordre des opérations	60-7
Ciel du toit coulissant/pivotant : dépose	60-8
Couvercle : réglage	60-10
Entraîne-câble (position zéro) : contrôle	60-11
Toit coulissant/pivotant - Unité de montage : dépose	60-12
Unité de montage - Assemblages vissés	60-16
Flexibles d'écoulement d'eau : nettoyage	60-17

63 Pare-chocs	Page
Pare-chocs avant : remise en état	63-1
Pare-chocs avant : dépose et repose	63-2
Cote de l'interstice	63-4
Pare-chocs arrière : remise en état	63-5
Pare-chocs arrière : dépose et repose	63-6
Cote de l'interstice	63-8

64 Glaces	Page
Glaces collées avec adhérence parfaite : dépose et repose	64-1
o Outils	64-1
o Matériaux	64-3
o Temps de durcissement de l'enduit hermétique collant	64-4
o Nettoyage des taches d'enduit hermétique collant	64-4
o Glaces : réétanchement	64-5
Pare-brise : dépose et repose	64-6
Glace arrière : dépose et repose	64-13
o Dépose (glace non endommagée)	64-14
o Dépose (glace endommagée)	64-16
Glace latérale : dépose et repose	64-17
o Dépose (glace non endommagée)	64-18
o Dépose (glace endommagée)	64-19
Préparatifs en vue de la repose	64-21

66 Equipement extérieur	Page
Couvre-joint du toit : dépose et repose	66-1
Becquet et commande du becquet : dépose et repose	66-3
Calandre : dépose	66-6
Coquille de passage de roue : remplacement	66-7
Rétroviseur : dépose et repose	66-8
Miroir du rétroviseur : remplacement	66-10
Baguette de protection : remplacement	66-11

68 Equipement intérieur	Page
Rétroviseur intérieur : dépose et repose	68-1
Ceintures de sécurité : dépose et repose	68-2
Réglage en hauteur des ceintures : dépose et repose	68-3
Enrouleur avant et étrier de guidage : dépose et repose	68-4
Serrure de ceinture avant : dépose et repose	68-5
Enrouleur de ceinture arrière : dépose et repose	68-6
Ferrure arrière : dépose et repose	68-7
Serrure de ceinture arrière : dépose et repose	68-7

CLUB GENERATION
CORRADO
ASSOCIATION LOI 1901
WWW.CGCFRANCE.COM

Simpo PDF Merge and Split Unregistered Version - http://www.simpopdf.com

70 Revêtements	Page
Ciel préformé : dépose et repose	70-1
Revêtement latéral arrière : dépose	70-8
Tableau de bord : dépose et repose	70-9
Casier à cassettes : dépose	70-11
Porte-instruments (partie centrale) : dépose	70-11
Tableau de bord : assemblages vissés	70-12
Boîte à gants : dépose	70-13
Fermeture de boîte à gants : remise en état	70-14
Barillet : dépose et rééquipement	70-15
Feuille de protection de la porte : remplacement	70-16
Revêtement de porte : dépose	70-17
Manivelle de glace : dépose	70-20
Partie supérieure de la poignée : dépose	70-21

72 Châssis de siège	Page
Siège avant : dépose et repose	72-1
Dossier de siège avant : dépose	72-2
Siège arrière gauche/droit : dépose	72-3
Accoudoir central : dépose et repose	72-3
Dossier des sièges arrière gauche/droit : dépose et repose	72-4

74 Rembourrages de sièges, garnitures	Page
Rembourrage de siège : dépose	74-1
Rembourrage du dossier : dépose	74-2
Garniture de dossier : mise en place	74-6

CLUB GENERATION
CORRADO
ASSOCIATION LOI 1901
WWW.CGCFRANCE.COM

SimpoPDF Merge and Split Unregistered Version - http://www.simpopdf.com

Information Technique du Manuel de Réparation

Corrado 1989 ▶

Brochure Carrosserie-Travaux de montage Edition 01.90

Marquer dans le tableau des groupes de réparation

Groupe de réparation 00

Information N° 7

Concerne: toutes les versions

Sujet

Produits pour carrosserie - travaux de montage

CLUB GENERATION
CORRADO
ASSOCIATION LOI 1901
WWW.CGCFRANCE.COM

Veuillez rayer le groupe de réparation 00 du sommaire du Manuel de Réparation ainsi que les pages 00-1 à 00-10.

Veuillez noter à la main, en remplacement, le texte suivant:

«Vous trouverez des indications actuelles sur les produits pour carroserie-travaux de montage dans le Manuel de Réparation «Remarques générales - Remise en état des carrosseries - Carrosserie-Travaux de montage»

Simpo PDF Merge and Split Unregistered Version - http://www.simpopdf.com

Information Technique du Manuel de Réparation

Corrado 1989 ▶

Brochure Carrosserie – Travaux de montage Edition 01.90

Marquer dans le tableau des groupes de réparation

Groupe de réparation 01, 68, 70 **Information N° 6**

Concerne: Véhicules avec sacs gonflables et rétracteurs de ceintures

Sujet

Cette Information Technique, qui complète le Manuel de Réparation, décrit les sacs gonflables et les rétracteurs de ceintures ainsi que leur autodiagnostic.

CLUB GENERATION CORRADO
ASSOCIATION LOI 1901
WWW.CGCFRANCE.COM

Sommaire	Information Technique page	Brochure à partir de la page
Autodiagnostic du système de sac gonflable	1	-
- Fonctionnement	1	-
- Conditions préalables de contrôle pour l'autodiagnostic	2	-
- Lecteur de défauts V.A.G 1551: raccordement et sélection de la fonction	2	-
- Mémoire de défauts: interrogation	5	-
- Mémoire de défauts: effacement et fin de l'émission	7	-
- Tableau des défauts	10	-
- Tableau de défauts / Transmission rapide des données	11	-
- Appareil de commande de sac gonflable: codage à l'aide du lecteur de défauts V.A.G 1551	15	-
- Bloc de valeurs de mesure: lecture	18	-
Sac gonflable	22	-
- Synoptique des emplacements de montage	22	-
- Mesures de sécurité à respecter lors de travaux sur le sac gonflable	23	-
- Remplacement des modules de sac gonflable après un accident	24	-
- Module de sac gonflable côté conducteur: dépose et repose	26	-
- Volant: dépose et repose	28	-
- Anneau de rappel avec bague collectrice: dépose et repose	30	-

Imprimé en Allemagne 000.5093.66.40 **Edition Information:** 07.94

Simpo PDF Merge and Split Unregistered Version - http://www.simpopdf.com

Sommaire	Information Technique page	Brochure à partir de la page
- Cache avec ligne de rupture: ouverture et dépose	31	-
- Module de sac gonflable côté passager: dépose et repose	33	-
- Appareil de commande pour sac gonflable (J 234): dépose et repose	35	-
- Module de sac gonflable côté passager: neutralisation et activation	36	-
- Elimination des modules de sac gonflable avant la mise à la casse des véhicules	42	-
Rétracteurs de ceinture	44	-
- Directives de sécurité	44	-
- Ceinture de sécurité AV avec rétracteur: dépose et repose	46	-
- Enrouleur automatique de ceinture: dépose	48	-
- Elimination des rétracteurs de ceinture avant la mise à la casse des véhicules	50	-
Tableau de bord: dépose et repose	51	70-9
- Protège-genoux: dépose	51	-

CLUB GENERATION
CORRADO
ASSOCIATION LOI 1901
WWW.CGCFRANCE.COM

Simpo PDF Merge and Split Unregistered Version - http://www.simpopdf.com

Autodiagnostic du système de sac gonflable

Fonctionnement

L'appareil de commande du sac gonflable (J234) se trouve derrière la console, sur le tunnel. Il est équipé d'une mémoire de défauts. Le raccordement pour l'autodiagnostic se trouve sous le cache du levier des vitesses.

L'appareil de commande détecte les défauts et les pannes dans le système de sac gonflable; il les mémorise dans une mémoire permanente.

Après la mise du contact d'allumage, le témoin du sac gonflable (K75) s'allume pendant environ 3 secondes, puis s'éteint.

Si le témoin (K75) ne s'éteint pas, la tension d'alimentation de l'appareil de commande du sac gonflable (J234) est interrompue. Elimination du défaut ⇒ page 11.

Si un défaut est détecté, le témoin (K75) se rallume.

Au début du dépannage, il faut lancer l'autodiagnostic et interroger les informations mémorisées avec le lecteur de défauts V.A.G 1551.

Les défauts affichés sont répertoriés dans un tableau qui indique leur origine éventuelle et les réparations appropriées.

CLUB GENERATION CORRADO
ASSOCIATION LOI 1901
WWW.CGCFRANCE.COM

Attention
Uniquement contrôle visuel de l'agencement des câbles.

Ne pas effectuer de contrôle de la continuité électrique ni de mesure dans les circuits d'allumage.

Ne contrôler l'agencement des câbles que lorsque le contact d'allumage est coupé.

Conditions préalables de contrôle pour l'autodiagnostic

- Tous les fusibles doivent être en état de marche conformément au schéma de parcours du courant.
- Tension de la batterie correcte (au moins 9 V).

Lecteur de défauts V.A.G 1551: raccordement et sélection de la fonction

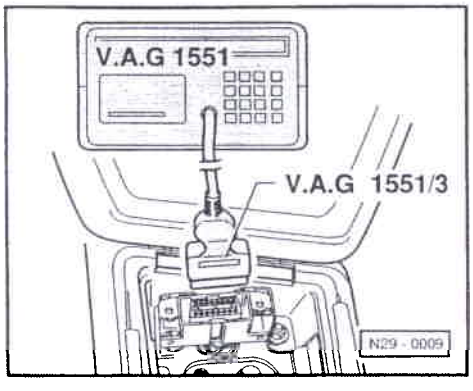

Nota:

- *Pendant l'autodiagnostic, le système de sac gonflable est débranché automatiquement.*
- *La mémoire de défauts ne peut être effacée qu'après réparation et interrogation.*

Le contact d'allumage étant coupé, raccorder le V.A.G 1551 à la prise de diagnostic avec le câble V.A.G 1551/3 en procédant comme suit:

– Retirer le cache du levier des vitesses.

Simpo PDF Merge and Split Unregistered Version - http://www.simpopdf.com

– Raccorder le lecteur de défauts V.A.G 1551 avec le câble de diagnostic V.A.G 1551/3, le contact d'allumage étant coupé.

Autodiagnostic V.A.G HELP 1-Transmission rapide des données* 2-Emission des codes clignotants*

◄ Affichage à l'écran:

* est affiché en alternance

Nota:

- *Si aucune indication n'est affichée, vérifier l'alimentation en tension du lecteur de défauts V.A.G 1551 à l'aide du schéma de parcours du courant.*
- *Selon le programme utilisé, la touche HELP du V.A.G 1551 permet d'imprimer d'autres indications d'utilisation.*
- *La touche → sert à faire avancer le programme.*
- *La touche PRINT permet de mettre l'imprimante en marche (le témoin intégré dans la touche s'allume).*

– Mettre le contact d'allumage.

– Appuyer sur la touche -1- pour le mode opératoire "Transmission rapide des données".

Transmission rapide des données HELP Entrer l'adresse XX

◄ Affichage à l'écran:

Demander la version de l'appareil de commande

– Appuyer sur les touches -1- et -5- (le code 15 permet d'entrer l'adresse du système à contrôler, à savoir le "sac gonflable").

Transmission rapide des données Q 15 Sac gonflable

◄ Affichage à l'écran:

– Valider l'entrée avec la touche Q.

Ensuite apparaît p. ex. à l'affichage:

6N0 909 601 C SAC A AIR VW2 V01 → Codage 000XX WSC12345

◄ Le numéro d'identification de l'appareil de commande s'affiche.

Nota:

Transmission rapide des données HELP Appareil de commande ne répond pas!

◄

- *Si l'un des défauts ci-contre est affiché, ses origines éventuelles seront imprimées après actionnement de la touche HELP.*

Transmission rapide des données HELP Câble K ne commute pas sur plus!

◄

- *Le contact d'allumage doit être mis.*

Transmission rapide des données → Aucun signal de l'appareil de commande!

◄

- *Des défauts sont survenus au début ou pendant le programme (perturbations extérieures?).*

Transmission rapide des données → Défaut dans le système de communication

◄

- *Contrôler les câbles de diagnostic ainsi que l'alimentation en tension et la liaison à la masse.*

– Après élimination des éventuelles causes du défaut, entrer de nouveau l'adresse 15 pour "sac gonflable" et valider avec la touche Q.

Transmission rapide des données Contrôleur envoie l'adresse 15

◄ Affichage à l'écran après l'entrée de l'adresse 15:

Puis apparaît l'affichage:

Simpo PDF Merge and Split Unregistered Version - http://www.simpopdf.com

6N0 909 601 C SAC A AIR VW2 V01 → Codage 000XX WSC12345

◄ Le numéro d'identification de l'appareil de commande s'affiche.

– Appuyer sur la touche →.

Transmission rapide des données HELP Choisir la fonction XX

◄ Affichage à l'écran:

Nota:

Après actionnement de la touche HELP, une liste de fonctions utilisables est imprimée.

Liste des fonctions	**Page**
01 – Demander la version de l'app. de com.	3
02 – Interroger la mémoire de défauts	5
05 – Effacer la mémoire de défauts	7
06 – Terminer l'émission	7
07 – Coder l'appareil de commande	15
08 – Lire bloc de valeurs de mesure	18
10 – Adaptation	39

Seules les fonctions précitées peuvent être utilisées actuellement pour l'autodiagnostic.

CLUB GENERATION CORRADO
ASSOCIATION LOI 1901
WWW.CGCFRANCE.COM

Mémoire de défauts: interrogation

Transmission rapide des données HELP Choisir la fonction XX

◄ Affichage à l'écran (sélection de la fonction):

– Appuyer sur les touches -0- et -2- (le code 02 permet d'entrer la fonction "Interroger la mémoire de défauts").

Transmission rapide des données Q 02 Interroger la mémoire de défauts

◄ Affichage à l'écran:

– Appuyer sur la touche PRINT.

– Valider l'entrée avec la touche Q.

X défaut(s) reconnu(s)!

◄ A l'écran s'affiche le nombre de défauts mémorisés ou "Aucun défaut reconnu".

Les défauts mémorisés sont affichés et imprimés les uns après les autres.

– Consulter le tableau de défauts avec la fiche de défauts imprimés et éliminer les défauts.

Aucun défaut reconnu! →

Si "Aucun défaut reconnu" est affiché, le programme retourne en position de départ après actionnement de la touche →.

Transmission rapide des données HELP Choisir la fonction XX

◄ Affichage à l'écran (sélection de la fonction):

– Terminer l'émission (fonction 06) ⇒ page 7.

– Couper le contact d'allumage et débrancher la fiche de diagnostic.

Nota:

- *Si un défaut est reconnu:*
- *1. Eliminer le défaut*
- *2. Interroger la mémoire de défauts (fonction 02)*
- *3. Effacer la mémoire de défauts (fonction 05)*

Simpo PDF Merge and Split Unregistered Version - http://www.simpopdf.com

Mémoire de défauts: effacement et fin de l'émission

Conditions préalables:

- Le défaut a été éliminé.

– Interroger de nouveau la mémoire de défauts.

Effacement de la mémoire de défauts

– Mettre le contact d'allumage.

– Appuyer sur la touche -1- pour le mode opératoire "Transmission rapide des données".

Transmission rapide des données HELP
Entrer l'adresse XX

◄ Affichage à l'écran:

– Appuyer sur les touches -1- et -5- (le code 15 permet d'entrer l'adresse du système à contrôler, à savoir le "sac gonflable").

Transmission rapide des données Q
15 Sac gonflable

◄ Affichage à l'écran:

– Valider l'entrée avec la touche Q.

CLUB GENERATION
CORRADO
ASSOCIATION LOI 1901
WWW.CGCFRANCE.COM

6N0 909 601 C SAC A AIR VW2 V01 →
Codage 000XX WSC12345

◄ Ensuite apparaît p. ex. à l'affichage:

Le numéro d'identification de l'appareil de commande s'affiche.

– Appuyer sur la touche →.

Transmission rapide des données HELP
Choisir la fonction XX

◄ Affichage à l'écran:

– Appuyer sur les touches -0- et -5- (le code 05 permet d'entrer la fonction "Effacer la mémoire de défauts").

Transmission rapide des données Q
05 Effacer la mémoire de défauts

◄ Affichage à l'écran:

– Valider l'entrée avec la touche Q.

Transmission rapide des données →
La mémoire de défauts est effacée!

◄ Affichage à l'écran:

– Appuyer sur la touche →.

Transmission rapide des données HELP
Choisir la fonction XX

◄ Affichage à l'écran:

Attention!
Mémoire de défauts n'a pas été interrogée!

◄ *Nota:*

- *Si ce texte apparaît à l'écran, le contrôle n'a pas été effectué correctement.*
- *Respecter scrupuleusement le déroulement du contrôle: d'abord interroger la mémoire de défauts, puis effacer.*

Simpo PDF Merge and Split Unregistered Version - http://www.simpopdf.com

Fin de l'émission

– Appuyer sur les touches -0- et -6- pour terminer l'émission.

Transmission rapide des données Q 06 Terminer l'émission

◄ Affichage à l'écran:

– Valider l'entrée avec la touche Q.

Transmission rapide des données HELP Entrer l'adresse XX

◄ Affichage à l'écran:

– Couper le contact d'allumage.

– Débrancher les connexions à fiche allant au lecteur de défauts V.A.G 1551.

– Mettre le contact d'allumage.

Le témoin du sac gonflable (K75) doit s'éteindre après 3 secondes environ.

CLUB GENERATION
CORRADO
ASSOCIATION LOI 1901
WWW.CGCFRANCE.COM

Tableau des défauts

Nota:

- *Vous trouverez ci-après une liste de codes à cinq chiffres qui correspondent à tous les défauts qui peuvent être détectés par l'appareil de commande du sac gonflable (J234) et imprimés avec le V.A.G 1551.*
- *Le code de défauts et le code clignotant apparaissent (en mode de fonctionnement "Transmission rapide des données") uniquement à l'impression.*

Exemple:

Code de défauts

5 chiffres

00277

- *Le type de défaut peut également être inscrit dans le tableau.*
- *Avant de remplacer les composants signalés comme défectueux, il faut contrôler toutes les connexions à fiche, tous les câbles et toutes les liaisons à la masse concernés à l'aide du schéma de parcours du courant.*
- *Après la réparation, il faut toujours interroger de nouveau la mémoire de défauts avec le lecteur de défauts V.A.G 1551 et l'effacer.*

Simpo PDF Merge and Split Unregistered Version - http://www.simpopdf.com

Tableau de défauts / Transmission rapide des données

Texte de l'imprimante du V.A.G 1551	Cause possible du défaut	Elimination du défaut
00000 Aucun défaut reconnu	S'il apparaît le texte "Aucun défaut reconnu" après la réparation, l'autodiagnostic est terminé.	
00532 Tension d'alimentation		
Signal trop élevé	Alternateur défectueux	– Contrôler l'alternateur: ⇒ Schémas de parcours du courant, Dépannage équipement électrique, Emplacements de montage
Signal trop faible	Câbles ou connexions à fiche reliés à l'appareil de commande du sac gonflable (J234)	– Vérifier les câbles et les connexions à fiche reliés à l'appareil de commande à l'aide du schéma de parcours du courant
	Appareil de commande défectueux	– Remplacer l'appareil de commande

CLUB GENERATION
CORRADO
ASSOCIATION LOI 1901
WWW.CGCFRANCE.COM

Texte de l'imprimante du V.A.G 1551	Cause possible du défaut	Elimination du défaut
00588 Détonateur du sac gonflable côté conducteur (N95)		
Court-circuit au pôle plus	Câbles ou connexions à fiche défectueux	– Contrôler N95 en utilisant la fonction "Lire bloc de valeurs de mesure" ⇒ page 18
Court-circuit à la masse		– Vérifier les câbles et les connexions à fiche à l'aide du schéma de parcours du courant
Valeur de résistance trop élevée	Anneau de rappel avec bague collectrice (F138) défectueux	– Remplacer l'anneau de rappel avec bague collectrice
Valeur de résistance trop faible	Détonateur du sac gonflable côté conducteur (N95) défectueux	– Remplacer le module du sac gonflable côté conducteur
00589 Détonateur 1 pour sac gonflable côté passager (N131)		
Court-circuit au pôle plus	Câbles ou connexions à fiche défectueux	– Contrôler visuellement les câbles et les connexions à fiche
Court-circuit à la masse	Câbles ou connexions à fiche défectueux	– Contrôler N131 en utilisant la fonction "Lire bloc de valeurs de mesure" ⇒ page 18 – Vérifier les câbles et les connexions à fiche à l'aide du schéma de parcours du courant
Valeur de résistance trop élevée	Détonateur du sac gonflable côté passager (N131) défectueux	– Remplacer le module du sac gonflable côté passager
Valeur de résistance trop faible	Appareil de commande défectueux	– Remplacer l'appareil de commande

Simpo PDF Merge and Split Unregistered Version - http://www.simpopdf.com

Texte de l'imprimante du V.A.G 1551	Cause possible du défaut	Elimination du défaut
00654 Détonateur du rétracteur de ceinture côté conducteur (N153)		
Court-circuit au pôle plus	Câbles ou connexions à fiche défectueux	– Contrôler N153 en utilisant la fonction "Lire bloc de valeurs de mesure" ⇒ page 18
Court-circuit à la masse		– Vérifier les câbles et les connexions à fiche à l'aide du schéma de parcours du courant
Valeur de résistance trop élevée	Détonateur du rétracteur de ceinture côté conducteur (N153) défectueux	– Remplacer le rétracteur de ceinture côté conducteur
Valeur de résistance trop faible	Appareil de commande défectueux	– Remplacer l'appareil de commande
00655 Détonateur du rétracteur de ceinture côté passager (N154)		
Court-circuit au pôle plus	Câbles ou connexions à fiche défectueux	– Contrôler N154 en utilisant la fonction "Lire bloc de valeurs de mesure" ⇒ page 18
Court-circuit à la masse		– Vérifier les câbles et les connexions à fiche à l'aide du schéma de parcours du courant
Valeur de résistance trop élevée	Détonateur du rétracteur de ceinture côté passager (N154) défectueux	– Remplacer le rétracteur de ceinture côté passager
Valeur de résistance trop faible	Appareil de commande défectueux	– Remplacer l'appareil de commande

CLUB GENERATION
CORRADO
ASSOCIATION LOI 1901
WWW.CGCFRANCE.COM

Texte de l'imprimante du V.A.G 1551	Cause possible du défaut	Elimination du défaut
00651 Câbles pour circuits d'allumage	Câbles ou connexions à fiche allant aux modules de sac gonflable défectueux	– Vérifier les câbles et les connexions à fiche à l'aide du schéma de parcours du courant
	Appareil de commande défectueux	– Remplacer l'appareil de commande
01025 Excitation du témoin de défaut défectueuse		
Court-circuit au pôle plus	Câbles ou connexions à fiche défectueux	– Vérifier les câbles et les connexions à fiche à l'aide du schéma de parcours du courant
Coupure/court-circuit à la masse	Appareil de commande défectueux	– Remplacer l'appareil de commande
65535 Appareil de commande défectueux	Défauts électriques dus à des perturbations parasites, de mauvaises liaisons entre la masse ou le pôle plus et l'appareil de commande (J234)	– Vérifier les câbles et les connexions à fiche reliés à l'appareil de commande à l'aide du schéma de parcours du courant
	Appareil de commande défectueux	– Remplacer l'appareil de commande

Simpo PDF Merge and Split Unregistered Version - http://www.simpopdf.com

Appareil de commande de sac gonflable: codage à l'aide du lecteur de défauts V.A.G 1551

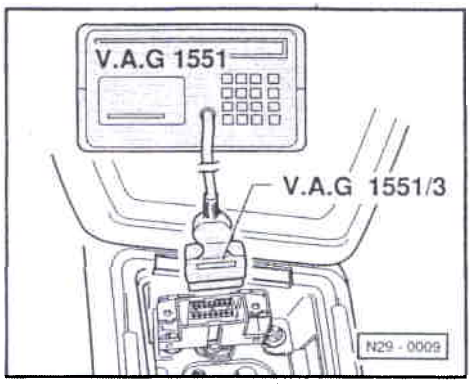

- Retirer le cache du levier des vitesses.

◄ - Raccorder le lecteur de défauts V.A.G 1551 avec le câble de diagnostic V.A.G 1551/3, le contact d'allumage étant coupé.

- Mettre le contact d'allumage.

Le témoin du sac gonflable (K75) s'allume en permanence.

- Appuyer sur la touche -1- pour le mode opératoire "Transmission rapide des données".

Transmission rapide des données HELP Entrer l'adresse XX

◄ Affichage à l'écran:

- Appuyer sur les touches -1- et -5- (le code 15 permet d'entrer l'adresse du système à contrôler, à savoir le "sac gonflable").

Transmission rapide des données Q 15 Sac gonflable

◄ Affichage à l'écran:

- Valider l'entrée avec la touche Q.

6N0 909 601 C SAC A AIR VW2 V01 → Codage 00000 WSC12345

◄ Affichage à l'écran:

- Appuyer sur la touche →.

CLUB GENERATION
CORRADO
ASSOCIATION LOI 1901
WWW.CGCFRANCE.COM

Transmission rapide des données HELP Choisir la fonction XX

◄ Affichage à l'écran:

- Appuyer sur les touches -0- et -7- (le code 07 permet de sélectionner la fonction "Coder l'appareil de commande de sac gonflable").

Transmission rapide des données Q 07 Coder l'appareil de commande

◄ Affichage à l'écran:

- Valider l'entrée avec la touche Q.

Coder l'appareil de commande Q Entrer le numéro de code XXXXX

◄ Affichage à l'écran:

- Entrer le numéro de code 00067.

- Valider l'entrée avec la touche Q.

6N0 909 601 C SAC A AIR VW2 V01 Codage 00067 WSC12345

◄ Le numéro d'identification de l'appareil de commande est affiché avec l'index alphabétique, le numéro de code et le code de l'atelier correspondants:

Le codage est réalisé une fois que le message indiqué ci-contre est affiché et que le témoin de sac gonflable (K75) s'éteint.

Nota:

Si le numéro de code qui a été entré n'est pas accepté par l'appareil de commande, le message suivant est affiché:

Fonction inconnue ou ne peut pas → être exécutée pour l'instant!

◄ Affichage à l'écran:

Simpo PDF Merge and Split Unregistered Version - http://www.simpopdf.com

Dans ce cas, l'appareil de commande n'a pas été programmé avec les données nécessaires au véhicule. Un codage est alors impossible. Le témoin de sac gonflable (K75) ne s'éteint pas et reste constamment allumé. Il faut vérifier si l'appareil de commande correct nécessaire au véhicule a été monté (comparer le numéro de pièce et l'index alphabétique) ou si un numéro de code erroné a été entré.

Terminer la fonction:

– Appuyer sur la touche →.

Transmission rapide des données HELP Choisir la fonction XX

◄ Affichage à l'écran:

– Appuyer sur les touches -0- et -6- (le code 06 permet d'entrer la fonction "Terminer l'émission").

Transmission rapide des données Q 06 Terminer l'émission

◄ Affichage à l'écran:

– Valider l'entrée avec la touche Q.

CLUB GENERATION
CORRADO
ASSOCIATION LOI 1901
WWW.CGCFRANCE.COM

Bloc de valeurs de mesure: lecture

Nota:

Attention
Uniquement contrôle visuel de l'agencement des câbles.

Ne pas effectuer de contrôle de la continuité électrique ni de mesure dans les circuits d'allumage.

Ne contrôler l'agencement des câbles que lorsque le contact d'allumage est coupé.

Transmission rapide des données HELP Choisir la fonction XX

◄ Affichage à l'écran:

– Appuyer sur les touches -0- et -8- (le code 08 permet de sélectionner la fonction "Lire bloc de valeurs de mesure").

Transmission rapide des données Q 08 Lire bloc de valeurs de mesure

◄ Affichage à l'écran:

– Valider l'entrée avec la touche Q.

Lire bloc de valeurs de mesure Entrer le numéro de groupe d'affichage XX

◄ Affichage à l'écran:

Simpo PDF Merge and Split Unregistered Version - http://www.simpopdf.com

Tableau des numéros de groupes d'affichage sélectionnables

N° de groupe d'affichage	Zone d'affichage	Désignation
01	1	Résistance du détonateur de sac gonflable côté conducteur
	2	Résistance du détonateur de sac gonflable côté passager
	3	Détonateur de rétracteur de ceinture côté conducteur
	4	Détonateur de rétracteur de ceinture côté passager
02	1	Tension d'alimentation

– Sélectionner le numéro de groupe d'affichage désiré.

– Valider l'entrée avec la touche Q.

Lire bloc de valeurs de mesure 1
1 2 3 4

◄ Affichage à l'écran:

Nota:

- *Signification des valeurs dans les différentes zones d'affichage ⇒ page 21, tableau de contrôle.*
- *Lorsque l'imprimante est commutée, le message momentanément affiché à l'écran est imprimé.*

CLUB GENERATION CORRADO
ASSOCIATION LOI 1901
WWW.CGCFRANCE.COM

Si les valeurs affichées sont conformes dans toutes les zones d'affichage:

– Appuyer sur la touche →.

Transmission rapide des données HELP
Choisir la fonction XX

◄ Affichage à l'écran (sélection de la fonction):

– Interroger la mémoire de défauts ⇒ page 5.

Simpo PDF Merge and Split Unregistered Version - http://www.simpopdf.com

Tableau de contrôle

N° de groupe	Zone d'affichage	Désignation	Message affiché	Signification du message affiché	Elimination du défaut
01	1	Détonateur du sac gonflable côté conducteur	correct(e) trop élevé(e) trop faible à la masse au pôle plus	Résistance correcte Résistance trop élevée Résistance trop faible Court-circuit à la masse Court-circuit au pôle plus	– Contrôle visuel de l'agencement des câbles – Vérifier la fixation correcte et solide des connexions à fiche du circuit électrique respectif tout en observant l'affichage Si le message change pour devenir "correct(e)", effacer la mémoire de défauts
	2	Détonateur du sac gonflable côté passager	correct(e) trop élevé(e) trop faible à la masse au pôle plus	Résistance correcte Résistance trop élevée Résistance trop faible Court-circuit à la masse Court-circuit au pôle plus	
	3	Détonateur du rétracteur de ceinture côté conducteur	correct(e) trop élevé(e) trop faible à la masse au pôle plus	Résistance correcte Résistance trop élevée Résistance trop faible Court-circuit à la masse Court-circuit au pôle plus	
	4	Détonateur du rétracteur de ceinture côté passager	correct(e) trop élevé(e) trop faible à la masse au pôle plus	Résistance correcte Résistance trop élevée Résistance trop faible Court-circuit à la masse Court-circuit au pôle plus	
02	1	Alimentation en tension	trop faible correct(e)	Tension trop faible Tension correcte	– Contrôler la tension de la batterie – Contrôler l'alternateur – Contrôle visuel de l'agencement des câbles

CLUB GENERATION CORRADO
ASSOCIATION LOI 1901
WWW.CGCF

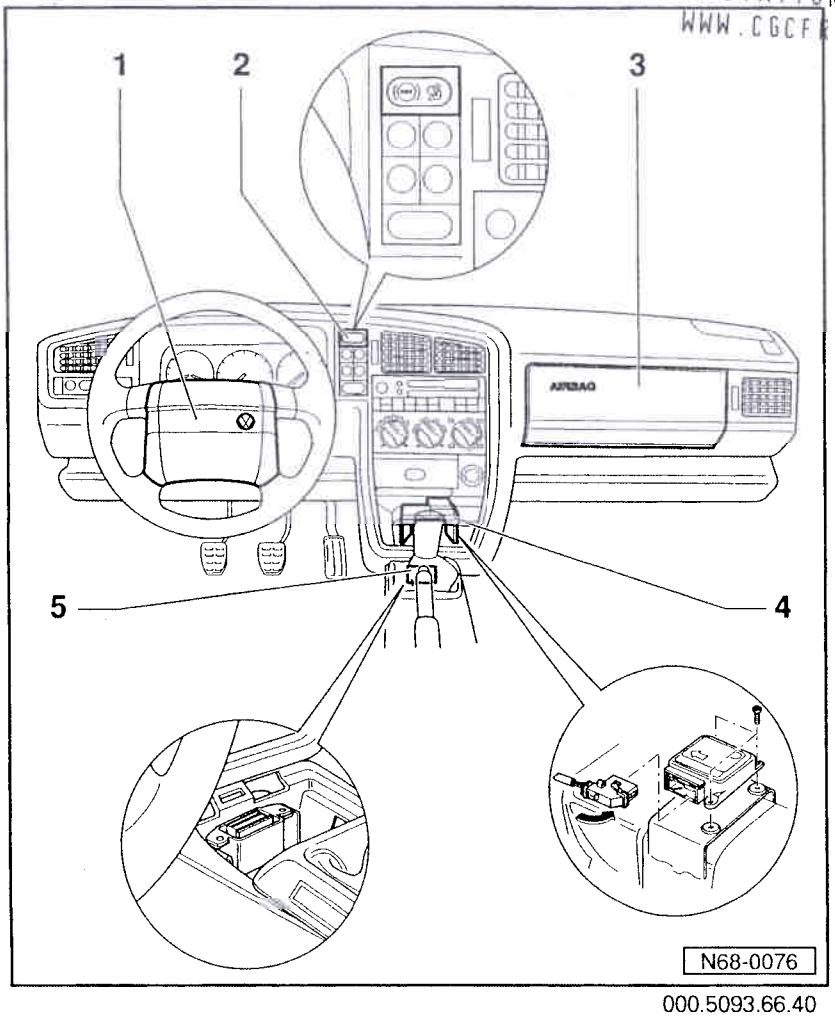

000.5093.66.40

Sac gonflable

Synoptique des emplacements de montage

1 - Module de sac gonflable côté conducteur
- ♦ Déposer et reposer ⇒ page 26

2 - Témoin du sac gonflable (K 75)

3 - Module de sac gonflable côté passager
- ♦ Déposer et reposer ⇒ page 33

4 - Appareil de commande du sac gonflable (J 234)
- ♦ Vissé sur le tunnel central
- ♦ Déposer et reposer ⇒ page 35

5 - Fiche de diagnostic
- ♦ Sous le cache du levier des vitesses

Simpo PDF Merge and Split Unregistered Version - http://www.simpopdf.com

Mesures de sécurité à respecter lors de travaux sur le sac gonflable

- Les travaux de contrôle, de montage et de remise en état ne doivent être effectués que par du personnel qui a reçu la formation appropriée.
- Lors de travaux sur le système de sac gonflable, la tresse de masse de la batterie doit être débranchée.
  Aucun temps d'attente ne doit être respecté une fois la batterie débranchée.
  Lors du branchement du système de sac gonflable sur une source de tension, aucune personne ne doit se trouver à l'intérieur du véhicule.
- Le montage du module de sac gonflable doit être effectué immédiatement après qu'il a été prélevé de l'emballage de transport.
- En cas d'interruption du travail, il faut reposer le module de sac gonflable dans l'emballage de transport.
- Il n'est pas autorisé de laisser le module de sac gonflable sans surveillance.

CLUB GENERATION
CORRADO
ASSOCIATION LOI 1901
WWW.CGCFRANCE.COM

- Lorsqu'ils ne sont pas montés sur le véhicule, les modules de sac gonflable doivent être posés de telle manière que le côté rembourré soit dirigé vers le haut.
- Les modules de sac gonflable qui tombent sur un support dur ou qui présentent des endommagements, ne doivent plus être montés.
- Les modules de sac gonflable qui n'ont pas été déclenchés doivent être repérés et renvoyés pour élimination au fabricant (utiliser à cet effet l'emballage de transport prévu pour les modules de sac gonflable).

Remplacement des modules de sac gonflable après un accident

Accident avec déclenchement de sac gonflable

- Il faut systématiquement remplacer les pièces suivantes:
  Module de sac gonflable côté conducteur
  Module de sac gonflable côté passager
  Appareil de commande
  Anneau de rappel avec bague collectrice
  Ceinture de sécurité du conducteur
  Ceinture de sécurité du passager (si elle a été utilisée)
- En cas de besoin (contrôle visuel), il faut remplacer en plus:
  tous les composants défectueux

Simpo PDF Merge and Split Unregistered Version - http://www.simpopdf.com

Accident sans déclenchement de sac gonflable

- Si aucun défaut n'est signalé par le témoin du sac gonflable (K 75), aucun composant ne doit être remplacé. Les ceintures de sécurité doivent être contrôlées séparément.

Après le remplacement des modules de sac gonflable ou de l'appareil de commande, coller les étiquettes (uniquement les bandes détachables) sur le formulaire d'enregistrement que vous envoyez à votre Centre de Distribution régional ou à votre Importateur qui se chargeront de l'enregistrement.

CLUB GENERATION
CORRADO
ASSOCIATION LOI 1901
WWW.CGCFRANCE.COM

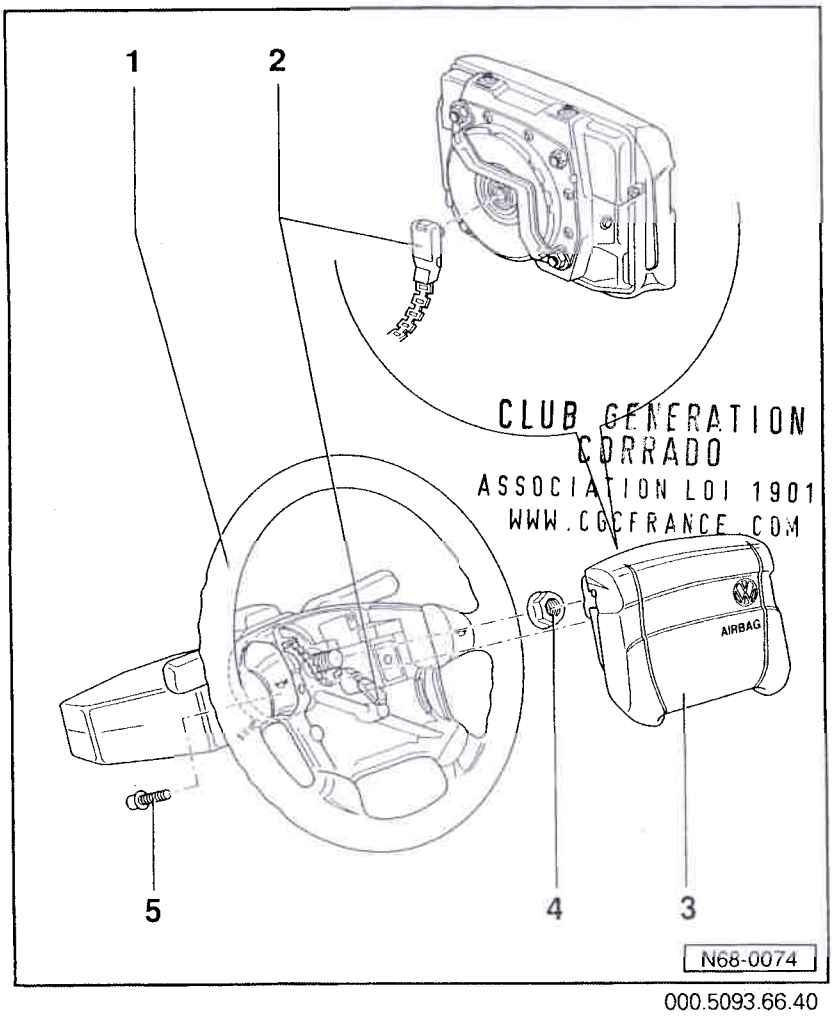

000.5093.66.40

Module de sac gonflable côté conducteur: dépose et repose

1 - Volant
- Déposer et reposer ⇒ page 28

2 - Fiche

3 - Module de sac gonflable
- Dépose:
  - Débrancher la tresse de masse de la batterie.
  - Amener le volant -1- en position médiane (roues en ligne droite).
  - Dévisser les vis à six pans creux -5-.
  - Retirer le module de sac gonflable du volant et débrancher la fiche rouge -2- du module de sac gonflable.

Simpo PDF Merge and Split Unregistered Version - http://www.simpopdf.com

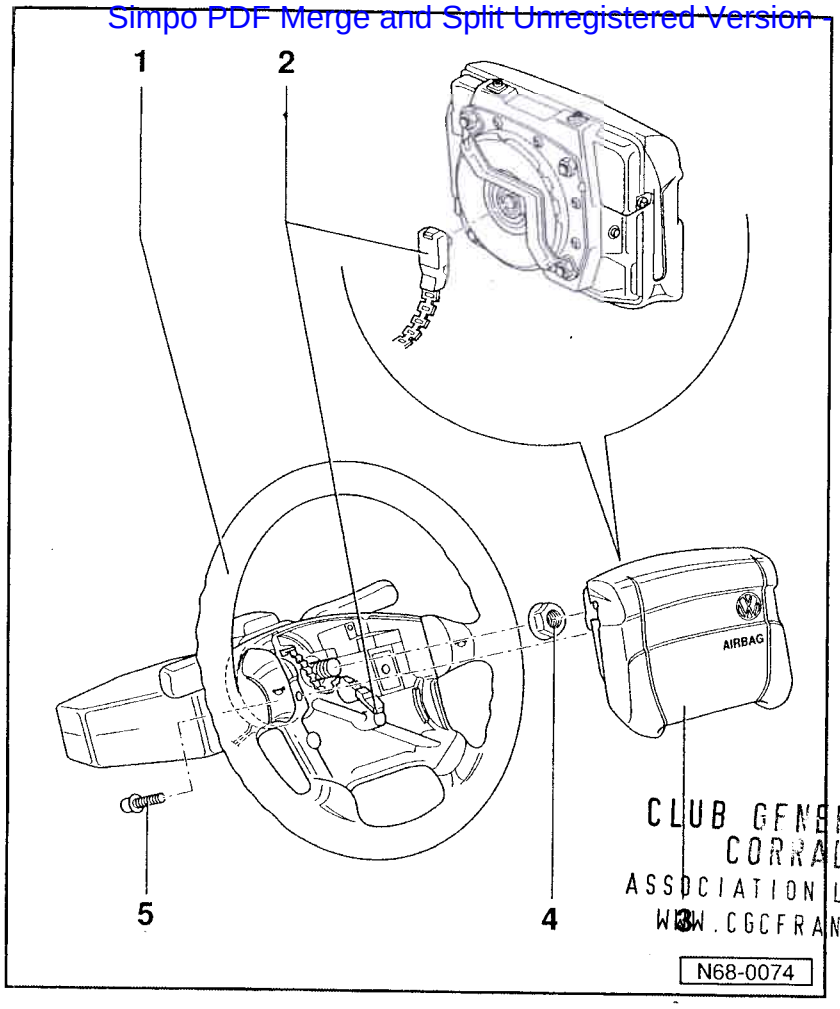

CLUB GENERATION
CORRADO
ASSOCIATION LOI 1901
WWW.CGCFRANCE.COM

♦ Repose:

– Monter le module de sac gonflable dans l'ordre inverse.
– Mettre le contact d'allumage.
– Brancher la tresse de masse de la batterie.

Attention

Il faut veiller à ce qu'aucune personne ne se trouve dans le véhicule.

4 - Ecrou à six pans

♦ 50 Nm

5 - Vis à six pans creux

♦ 6,5 Nm
♦ L'expulser de l'intérieur du volant de direction après la dépose du module de sac gonflable
♦ Remplacer systématiquement

CLUB GENERATION
CORRADO
ASSOCIATION LOI 1901
WWW.CGCFRANCE.COM

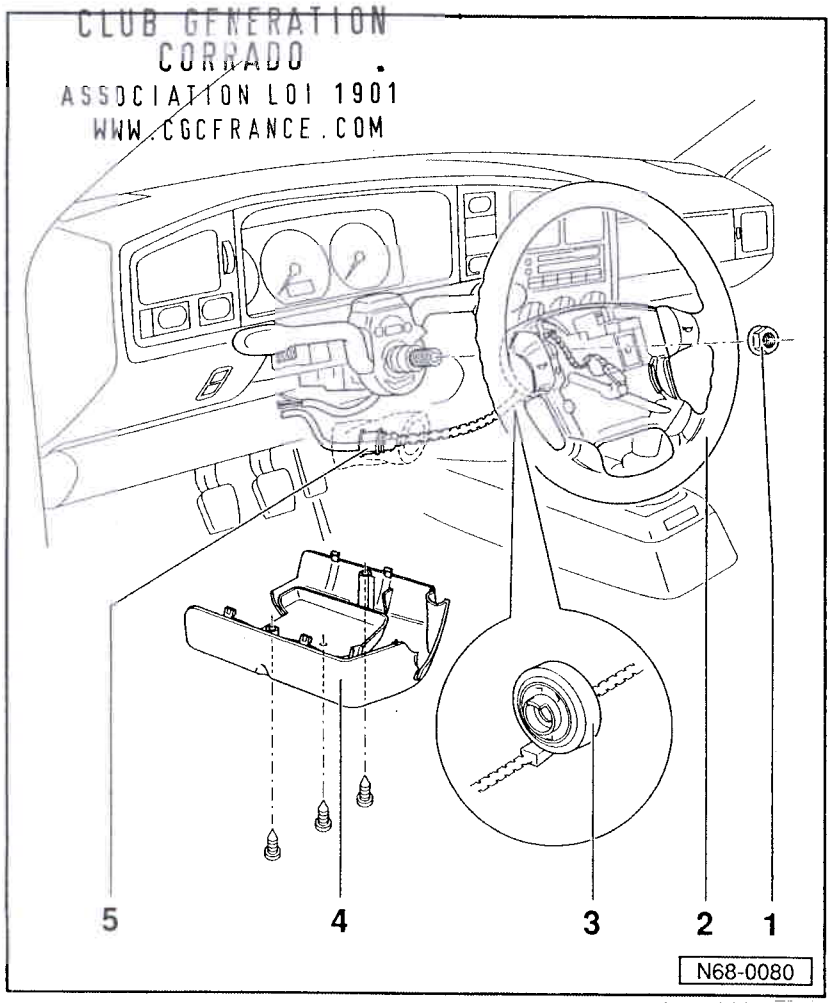

000.5093.66.40

Volant: dépose et repose

Dépose

– Déposer le module de sac gonflable ⇒ page 26.

– Dévisser le revêtement inférieur -4- du commodo.

– Retirer le tube en mousse de la connexion à fiche -5-.

– Débrancher la connexion à fiche -5-.

– Dévisser l'écrou à six pans -1- (50 Nm) et retirer le volant -2- de la colonne de direction.

Nota:

Anneau de rappel avec bague collectrice -3-: dépose et repose ⇒ page 30.

Simpo PDF Merge and Split Unregistered Version - http://www.simpopdf.com

CLUB GENERATION CORRADO
ASSOCIATION LOI 1901
WWW.CGCFRANCE.COM

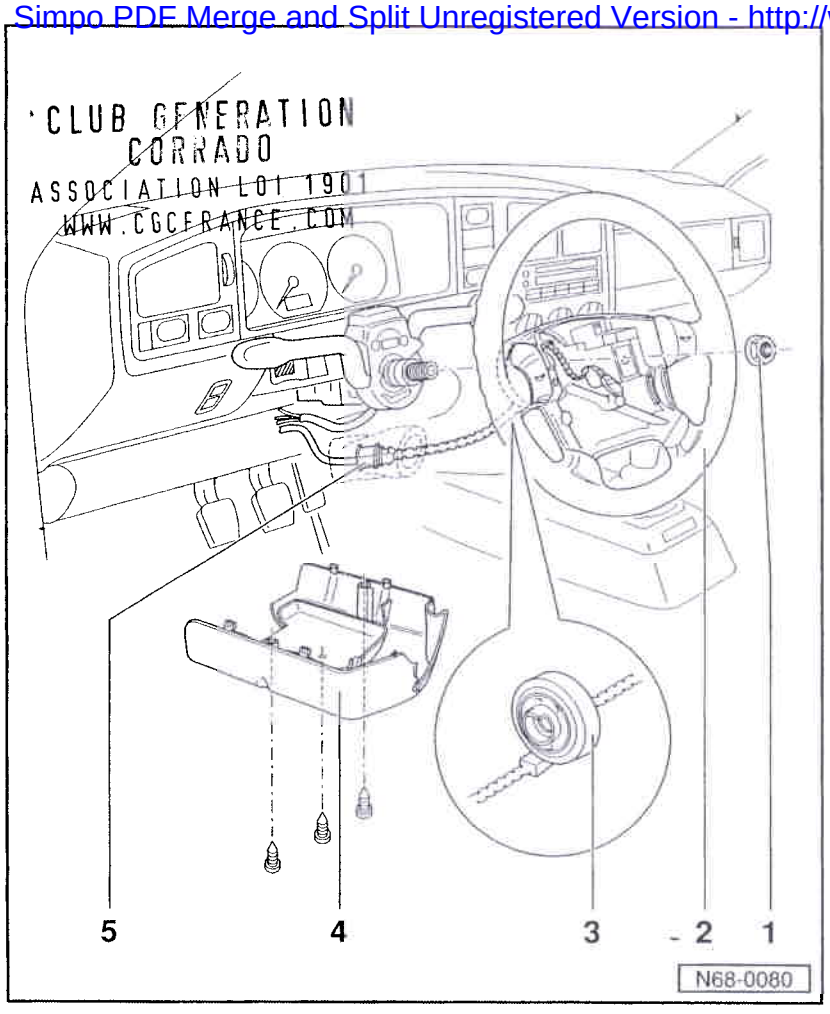

Repose

– La repose s'effectue dans l'ordre inverse. Lors du montage du revêtement inférieur du commodo, veiller à ce que le câble de liaison de l'anneau de rappel soit positionné dans l'évidement prévu à cet effet.

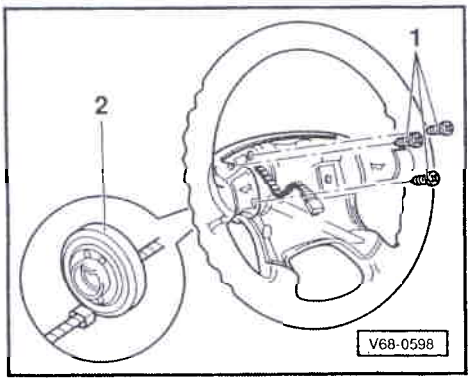

Anneau de rappel avec bague collectrice: dépose et repose

– Déposer le module de sac gonflable côté conducteur ⇒ page 26 et déposer le volant ⇒ page 28.

– Débrancher la fiche individuelle de l'avertisseur sonore.

◄ – Dévisser les vis à tête cruciforme -1- et retirer l'anneau de rappel avec bague collectrice -2- du volant.

Nota:

La dépose et la repose de l'anneau de rappel avec bague collectrice doivent être effectuées en position médiane (roues en ligne droite).

Neuf, l'anneau de rappel avec bague collectrice est bloqué en position médiane par un serre-câble.

CLUB GENERATION CORRADO
ASSOCIATION LOI 1901
WWW.CGCFRANCE.COM
Simpo PDF Merge and Split Unregistered Version - http://www.simpopdf.com

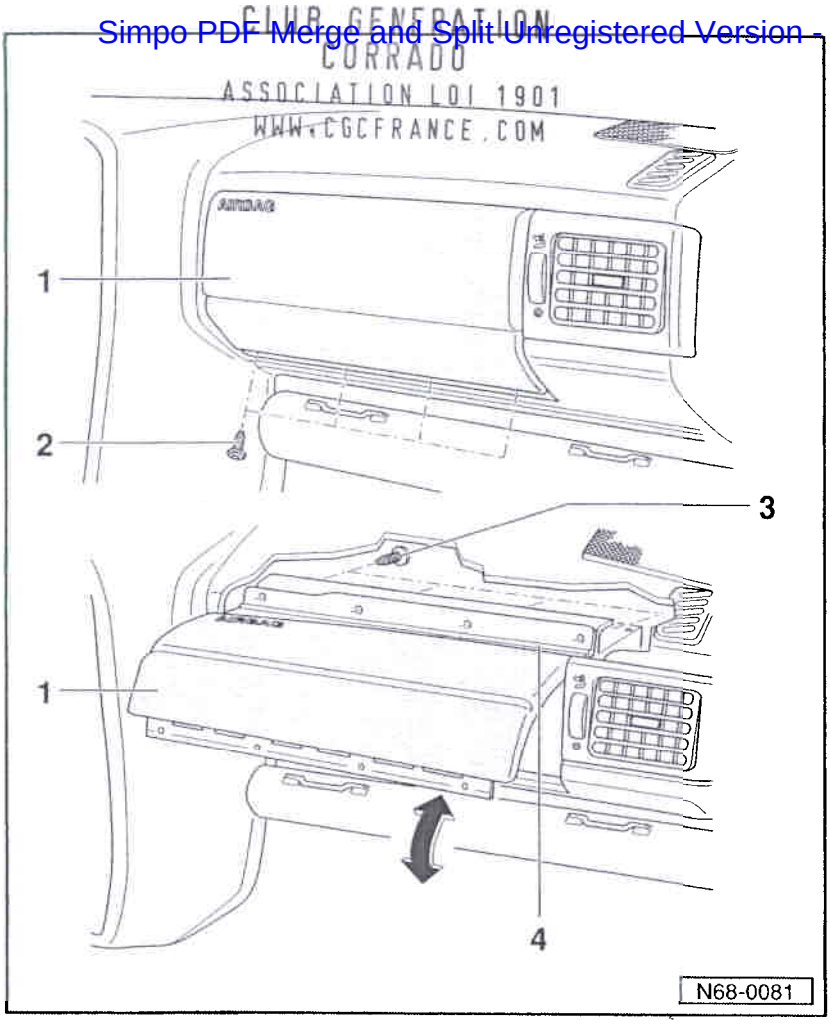

Cache avec ligne de rupture: ouverture et dépose

Nota:

Avant d'effectuer des travaux sur le cache avec ligne de rupture, débrancher la tresse de masse de la batterie et déposer le protège-genoux ⇒ page 51.

1 - Cache avec ligne de rupture

♦ Ouverture:

– Dévisser les vis à tête cruciforme -2-.

– Relever avec précaution le cache avec ligne de rupture -1- dans la charnière -4-.

♦ Dépose:

– Ouvrir le cache avec ligne de rupture -1-.

– Déposer le module de sac gonflable côté passager ⇒ page 33.

– Dévisser les vis à tête cruciforme -3- et retirer le cache avec ligne de rupture -1-.

CLUB GENERATION CORRADO
ASSOCIATION LOI 1901
WWW.CGCFRANCE.COM

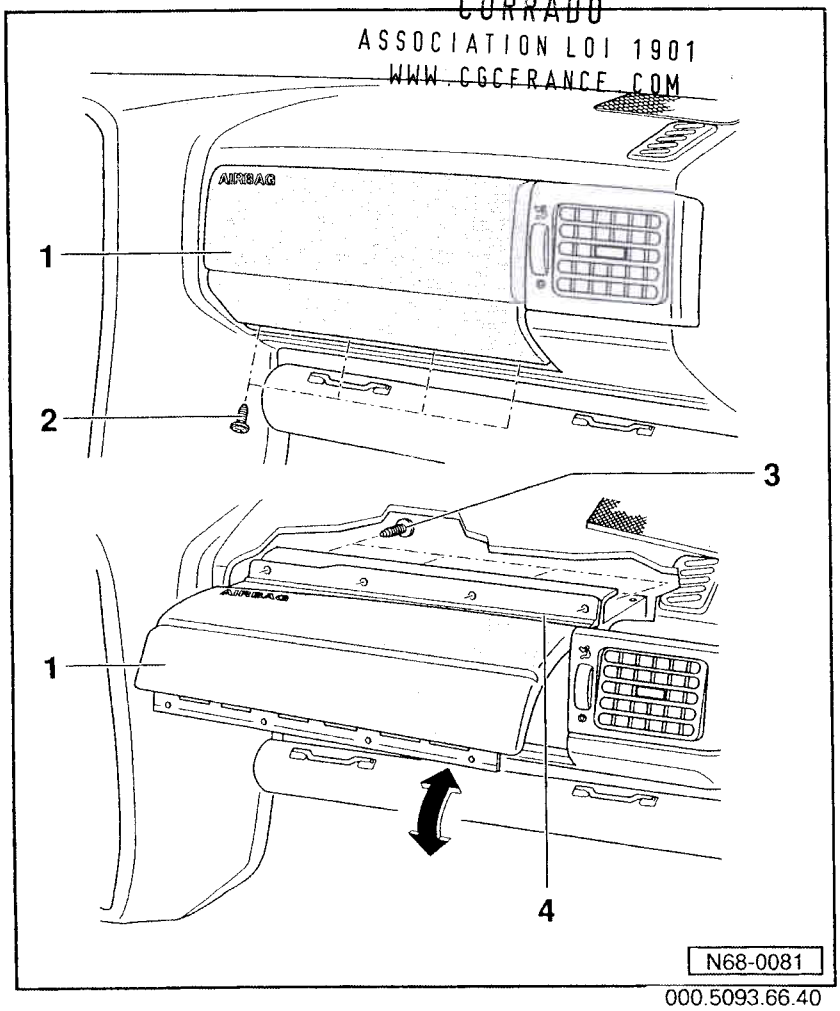

000.5093.66.40

2 - Vis à tête cruciforme

♦ 1,5 Nm

3 - Vis à tête cruciforme

♦ 1,5 Nm

4 - Charnière

Simpo PDF Merge and Split Unregistered Version - http://www.simpopdf.com

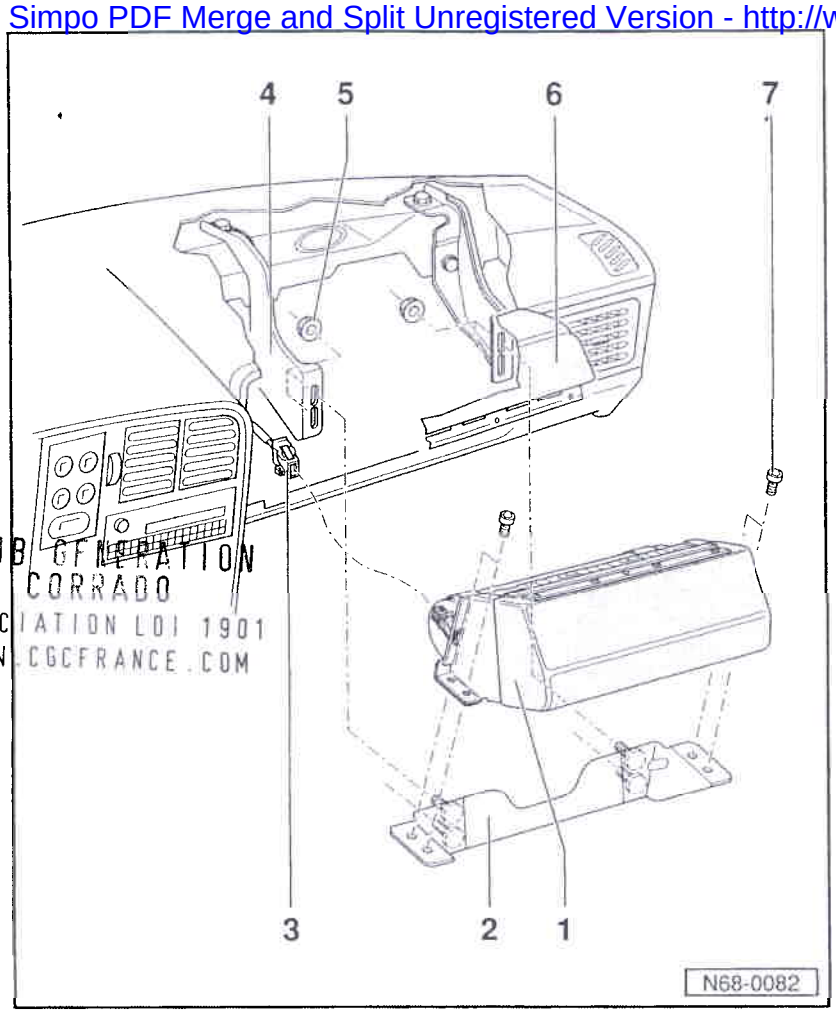

CLUB GENERATION CORRADO
ASSOCIATION LOI 1901
WWW.CGCFRANCE.COM

Module de sac gonflable côté passager: dépose et repose

1 - Module de sac gonflable

♦ Dépose:

– Débrancher la tresse de masse de la batterie.

– Ouvrir le cache avec ligne de rupture -6- ⇒ page 31.

– Débrancher la connexion à fiche -3- et dévisser les écrous à six pans -5-. (La connexion à fiche et les écrous sont accessibles par le bas du tableau de bord.)

– Extraire le module de sac gonflable avec sa fixation -2- en le faisant passer par l'ouverture du cache avec ligne de rupture.

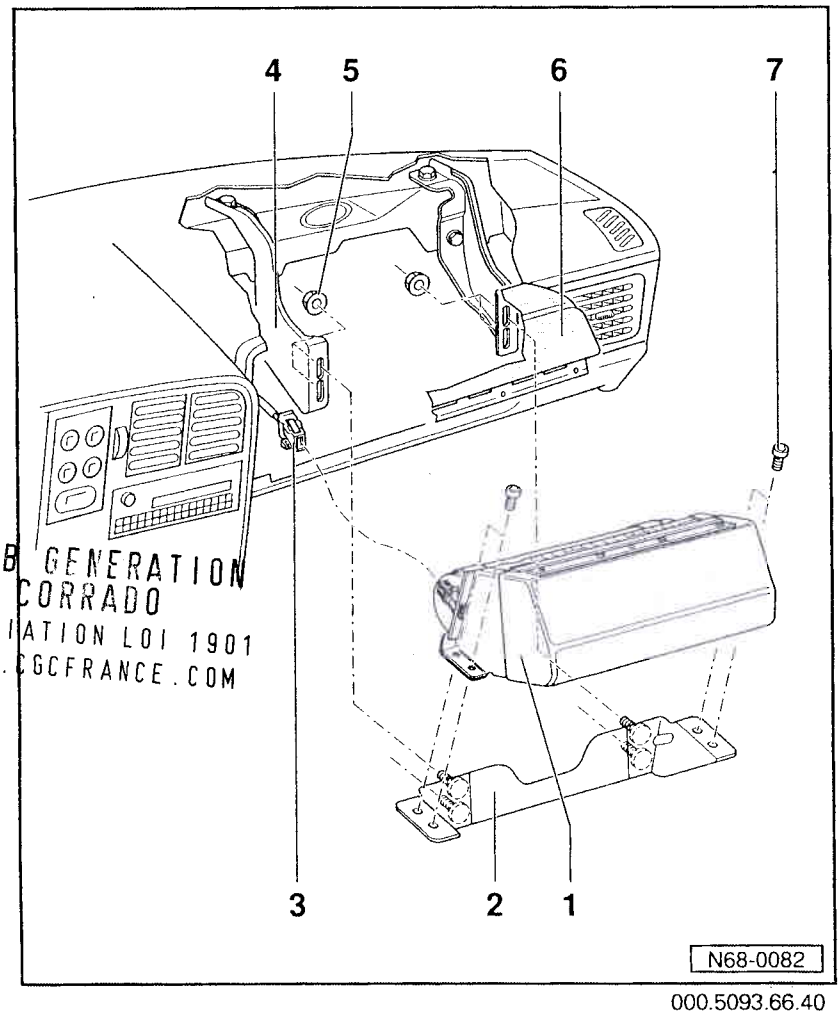

CLUB GENERATION CORRADO
ASSOCIATION LOI 1901
WWW.CGCFRANCE.COM

000.5093.66.40

♦ Repose:

– Monter le module de sac gonflable dans l'ordre inverse.

– Mettre le contact d'allumage.

– Brancher la tresse de masse de la batterie.

Attention

Il faut veiller à ce qu'aucune personne ne se trouve dans le véhicule.

2 - Fixation

3 - Connexion à fiche

4 - Support

5 - Ecrou à six pans

♦ 10 Nm

6 - Cache avec ligne de rupture

7 - Vis à six pans creux

♦ 10 Nm

Simpo PDF Merge and Split Unregistered Version - http://www.simpopdf.com

Appareil de commande pour sac gonflable (J 234): dépose et repose

Nota:

Avant d'effectuer des travaux sur l'appareil de commande, débrancher la tresse de masse de la batterie.

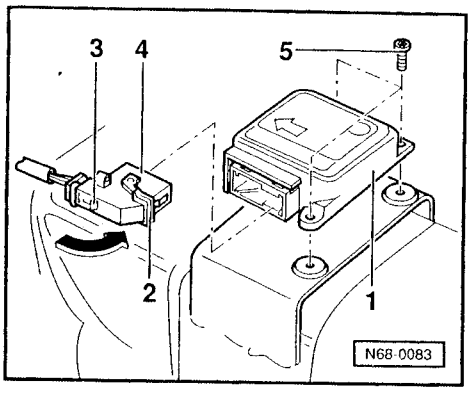

- Déposer le protège-genoux ⇒ page 51 et déposer les caches au niveau du plancher des deux côtés.

◄ – Enfoncer l'ergot de fixation -3-, rabattre l'étrier -2- (-flèche-) et extraire la connexion à fiche -4- de l'appareil de commande -1-.

- Desserrer le diffuseur au plancher (dépose impossible).
- Dévisser les vis -5- à l'aide d'une douille Torx T 30 H et retirer l'appareil de commande de la tôle-support.

Nota:

Etant donné l'encombrement, surtout côté conducteur, desserrer et serrer les vis de fixation -5- à l'aide d'une douille (Torx T 30 H) et d'une clé plate (1/4").

CLUB GENERATION
CORRADO
ASSOCIATION LOI 1901
WWW.CGCFRANCE.COM

Module de sac gonflable côté passager: neutralisation et activation

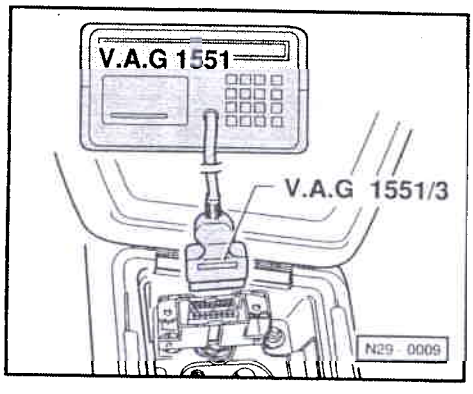

- ♦ Tous les fusibles doivent être en état de marche conformément au schéma de parcours du courant.
- ♦ Tension de la batterie correcte (au moins 9 V).

◄ Le contact d'allumage étant coupé, raccorder le V.A.G 1551 à la prise de diagnostic avec le câble V.A.G 1551/3 en procédant comme suit:

- Retirer le cache du levier des vitesses.
- Raccorder le lecteur de défauts V.A.G 1551 avec le câble de diagnostic V.A.G 1551/3, le contact d'allumage étant coupé.

Autodiagnostic V.A.G HELP 1-Transmission rapide des données* 2-Emission des codes clignotants*

◄ Affichage à l'écran:

* est affiché en alternance

Nota:

- ♦ *Si aucune indication n'est affichée, vérifier l'alimentation en tension du lecteur de défauts V.A.G 1551 à l'aide du schéma de parcours du courant.*
- ♦ *Selon le programme utilisé, la touche HELP du V.A.G 1551 permet d'imprimer d'autres indications d'utilisation.*
- ♦ *La touche → sert à faire avancer le programme.*

Simpo PDF Merge and Split Unregistered Version - http://www.simpopdf.com
CLUB GENERATION CORRADO
ASSOCIATION LOI 1901
WWW.CGCFRANCE.COM

♦ *La touche PRINT permet de mettre l'imprimante en marche (le témoin intégré dans la touche s'allume).*

– Mettre le contact d'allumage.

– Appuyer sur la touche -1- pour le mode opératoire "Transmission rapide des données".

Transmission rapide des données HELP Entrer l'adresse XX

◄ Affichage à l'écran:

– Appuyer sur les touches -1- et -5- (le code 15 permet d'entrer l'adresse du système à contrôler, à savoir le "sac gonflable").

Transmission rapide des données Q 15 Sac gonflable

◄ Affichage à l'écran:

– Valider l'entrée avec la touche Q.

Ensuite apparaît p. ex. à l'affichage:

6N0 909 601 C SAC A AIR VW2 V01 → Codage 000XX WSC12345

◄ Le numéro d'identification de l'appareil de commande s'affiche.

Le témoin du sac gonflable (K75) s'allume.

Nota:

Transmission rapide des données HELP Appareil de commande ne répond pas!

◄ ♦ *Si l'un des défauts ci-contre est affiché, ses origines éventuelles seront imprimées après actionnement de la touche HELP.*

Transmission rapide des données HELP Câble K ne commute pas sur plus!

◄ ♦ *Le contact d'allumage doit être mis.*

Transmission rapide des données → Aucun signal de l'appareil de commande!

◄ ♦ *Des défauts sont survenus au début ou pendant le programme (perturbations extérieures?).*

Transmission rapide des données → Défaut dans le système de communication

◄ ♦ *Contrôler les câbles de diagnostic ainsi que l'alimentation en tension et la liaison à la masse.*

– Après élimination des éventuelles causes du défaut, entrer de nouveau l'adresse 15 pour "sac gonflable" et valider avec la touche Q.

Transmission rapide des données Contrôleur envoie l'adresse 15

◄ Affichage à l'écran après l'entrée de l'adresse 15:

Puis apparaît à l'affichage:

6N0 909 601 C SAC A AIR VW2 V01 Codage 00067 WSC34371

◄ Le numéro d'identification de l'appareil de commande s'affiche.

– Appuyer sur la touche →.

Transmission rapide des données HELP Choisir la fonction XX

◄ Affichage à l'écran:

– Appuyer sur les touches -1- et -0- (le code 10 permet de sélectionner la fonction "Adaptation").

Transmission rapide des données Q 10 Adaptation

◄ Affichage à l'écran:

– Valider l'entrée avec la touche Q.

Adaptation Q Entrer le numéro de canal XX

◄ Affichage à l'écran:

– Appuyer sur les touches -0- et -1- et valider avec la touche Q.

Simpo PDF Merge and Split Unregistered Version - http://www.simpopdf.com

Sac gonflable du passager: neutralisation

Canal 1 * Adaptation 0 → Sac gonflable passager activé WSC01948	◄ Affichage à l'écran: *
	– Appuyer sur la touche →.
Canal 1 Adaptation 0 Q Entrer la valeur adaptative XXXXX	◄ Affichage à l'écran:
	– Entrer 00001 et valider avec la touche Q.
Canal 1 Adaptation 1 Q Sac gonfl. passager bloqué WSC01948	◄ Affichage à l'écran:
	– Valider l'entrée avec la touche Q.
Canal 1 Adaptation 1 Q Mémoriser la valeur modifiée?	◄ Affichage à l'écran:
	– Valider l'entrée avec la touche Q.
Canal 1 Adaptation 1 → La valeur modifiée est mémorisée	◄ Affichage à l'écran:
	– Appuyer sur la touche →.
Transmission rapide des données HELP Choisir la fonction XX	◄ Affichage à l'écran:
	– Appuyer sur les touches -0- et -6- pour mettre fin à la fonction.
Transmission rapide des données Q 06 Terminer l'émission	◄ Affichage à l'écran:
	– Valider l'entrée avec la touche Q.
Transmission rapide des données HELP Entrer l'adresse XX	◄ Affichage à l'écran:
	– Couper le contact d'allumage.

CLUB GENERATION CORRADO
ASSOCIATION LOI 1901
WWW.CGCFRANCE.COM

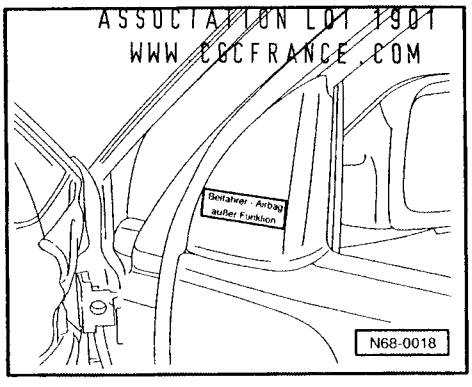

– Débrancher les connexions à fiche allant au lecteur de défauts V.A.G 1551.

◄ – Apposer l'autocollant (sac gonflable du passager hors fonction) sur le cache de rétroviseur de la porte du passager avant.

Après la neutralisation ou l'activation du module de sac gonflable du côté du passager avant, il faut remplir le formulaire d'enregistrement et le transmettre pour l'enregistrement au Centre de Distribution ou à l'Importateur compétent; la modification doit être notifiée dans le Plan d'Entretien par l'atelier.

Le deuxième formulaire d'enregistrement doit être conservé soigneusement par le client (dans le livre de bord) jusqu'à la réactivation du module de sac gonflable du passager avant.

Sac gonflable du passager: activation

Canal 1 Adaptation 1 → Sac gonfl. passager bloqué WSC01948	◄ Affichage à l'écran:
	– Appuyer sur la touche →.
Canal 1 Adaptation 1 Entrer la valeur adaptative XXXXX	◄ Affichage à l'écran:
	– Entrer 00000 et valider avec la touche Q.
Canal 1 Adaptation 0 Q Sac gonflable passager activé WSC01948	◄ Affichage à l'écran:
	– Valider l'entrée avec la touche Q.
Canal 1 Adaptation 0 Q Mémoriser la valeur modifiée?	◄ Affichage à l'écran:
	– Valider l'entrée avec la touche Q.

Simpo PDF Merge and Split Unregistered Version - http://www.simpopdf.com

Canal 1 Adaptation 0 →
La valeur modifiée est mémorisée

◄ Affichage à l'écran:

– Appuyer sur la touche →.

Transmission rapide des données HELP
Choisir la fonction XX

◄ Affichage à l'écran:

– Appuyer sur les touches -0- et -6- pour mettre fin à la fonction.

Transmission rapide des données Q
06 Terminer l'émission

◄ Affichage à l'écran:

– Valider l'entrée avec la touche Q.

Transmission rapide des données HELP
Entrer l'adresse XX

◄ Affichage à l'écran:

– Couper le contact d'allumage.

– Débrancher les connexions à fiche allant au lecteur de défauts V.A.G 1551.

CLUB GENERATION
CORRADO
ASSOCIATION LOI 1901
WWW.CGCFRANCE.COM

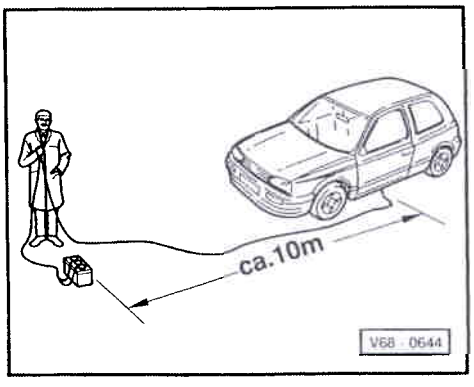

Elimination des modules de sac gonflable avant la mise à la casse des véhicules

Conformément aux instructions préventives contre les accidents, les modules de sac gonflable doivent être détruits par amorçage électrique avant la mise à la casse des véhicules. Ceci est une nécessité car en cas d'activation non appropriée (p. ex. mise à la casse avec chalumeaux coupeurs), des objets pyrotechniques peuvent provoquer des blessures.

◄ Les modules de sac gonflable doivent être amorcés dans le véhicule de l'extérieur, les portes étant fermées (éloignement minimum du véhicule: 10 m).

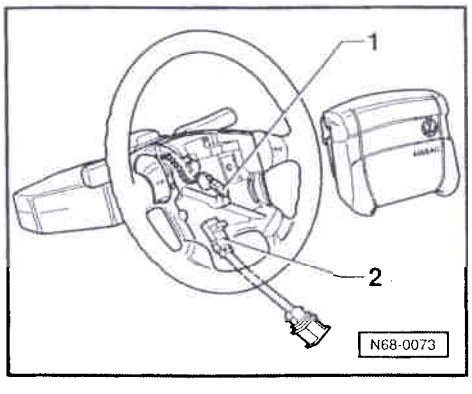

Amorçage du module de sac gonflable côté conducteur

– Déposer le module de sac gonflable ⇒ page 26.

◄ – Débrancher la fiche rouge -1- du module de sac gonflable.

– Raccorder le câble de consommation -2- (N° de pièce 357 971 419) au module de sac gonflable et fixer de nouveau le module de sac gonflable. Le câble de consommation se trouve entre le module de sac gonflable et le volant.

– Relier le dispositif d'amorçage V.A.G 1821 et le raccord de câbles du jeu d'adaptateurs de métrologie V.A.G 1594 A à la fiche à deux pôles du câble de consommation.

– Faire passer le dispositif d'amorçage à travers la fente de la porte du véhicule et le raccorder à une batterie extérieure.

Simpo PDF Merge and Split Unregistered Version - http://www.simpopdf.com

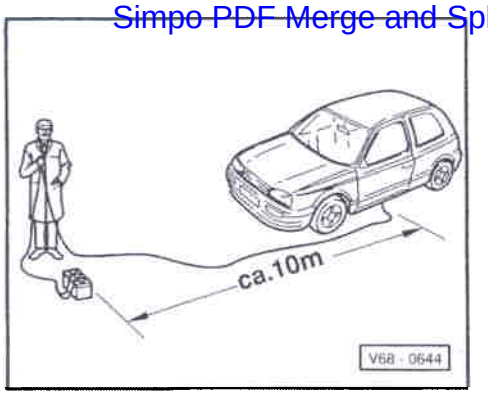

- Amorcer le module de sac gonflable.
- Mettre le module de sac gonflable au rebut.

Amorçage du module de sac gonflable côté passager

- Déposer le protège-genoux ⇒ page 51.
- Ouvrir le cache avec ligne de rupture ⇒ page 31.
- Déposer le module de sac gonflable ⇒ page 33.

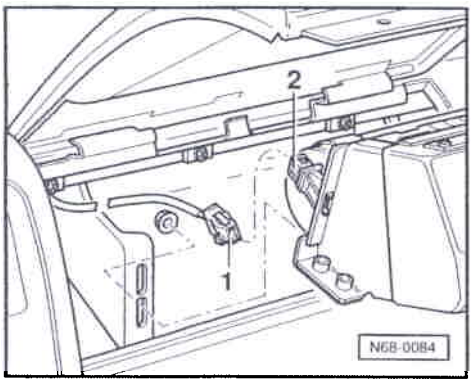

- Sectionner la fiche -1- allant au module de sac gonflable (côté véhicule) et la raccorder au dispositif d'amorçage du V.A.G 1821.
- Raccorder la fiche -1- à la fiche -2- sur le sac gonflable.
- Reposer le module de sac gonflable ⇒ page 33.
- Faire passer le dispositif d'amorçage à travers la fente de la porte du véhicule et le raccorder à une batterie extérieure.
- Amorcer le module de sac gonflable.
- Mettre le module de sac gonflable au rebut.

CLUB GENERATION
CORRADO
ASSOCIATION LOI 1901
WWW.CGCFRANCE.COM

Rétracteurs de ceinture: dépose et repose

Directives de sécurité

- Les travaux de contrôle, de montage et de remise en état ne doivent être effectués que par du personnel qui a reçu la formation appropriée.
- La charge propulsive pyrotechnique n'a pas de date d'expiration, c'est-à-dire qu'elle peut être conservée de façon illimitée et ne nécessite aucun entretien.
- Les composants des rétracteurs de ceinture ne doivent être ni ouverts ni réparés; utiliser systématiquement des pièces neuves.
- Les modules de rétracteurs de ceinture qui sont tombés à terre d'une hauteur de plus de 0,50 m ne doivent plus être montés sur les véhicules.
- Remplacer systématiquement les modules de rétracteurs de ceinture ayant subi des dommages mécaniques (bosses, fissures).
- Le montage du module de rétracteur de ceinture doit être effectué immédiatement après qu'il a été prélevé de l'emballage de transport.
- En cas d'interruption du travail, il faut remettre le module de rétracteur de ceinture dans l'emballage de transport.
- Il n'est pas autorisé de laisser le module de rétracteur de ceinture sans surveillance.

Simpo PDF Merge and Split Unregistered Version - http://www.simpopdf.com

♦ Le module de rétracteur de ceinture ne doit pas être traité à la graisse, aux nettoyants ou produits similaires ni être exposé, même brièvement, à des températures supérieures à 100 °C.

♦ Si le système de sac gonflable a été déclenché, il faut remplacer les rétracteurs de ceintures.

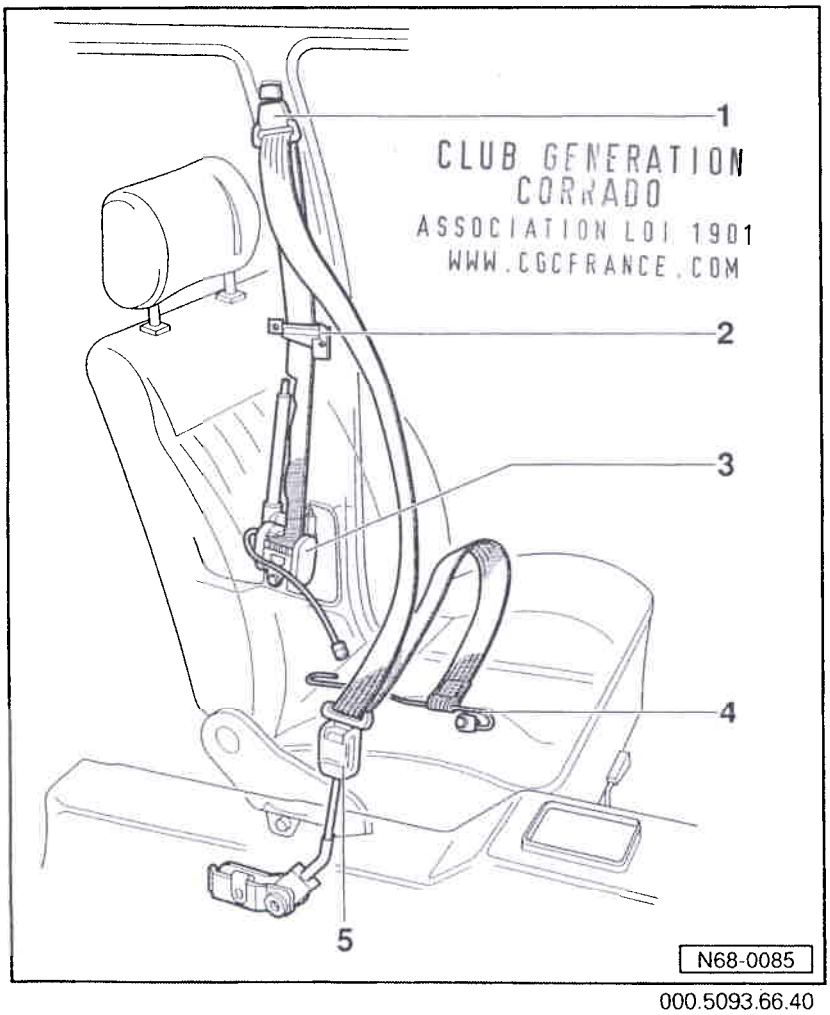

000.5093.66.40

Ceinture de sécurité AV avec rétracteur: dépose et repose

Nota:

Pour éviter un déclenchement inopiné, il faut déconnecter et recouvrir la tresse de masse de la batterie lors de tous les travaux sur le système de rétracteurs de ceintures.

Attention

Après un accident - déclenchement d'un rétracteur de ceinture ou des deux - il faut remplacer les deux ceintures de sécurité.

1 - Dispositif de réglage en hauteur des ceintures

♦ Déposer le dispositif de réglage en hauteur des ceintures ⇒ page 68-3

Simpo PDF Merge and Split Unregistered Version - http://www.simpopdf.com

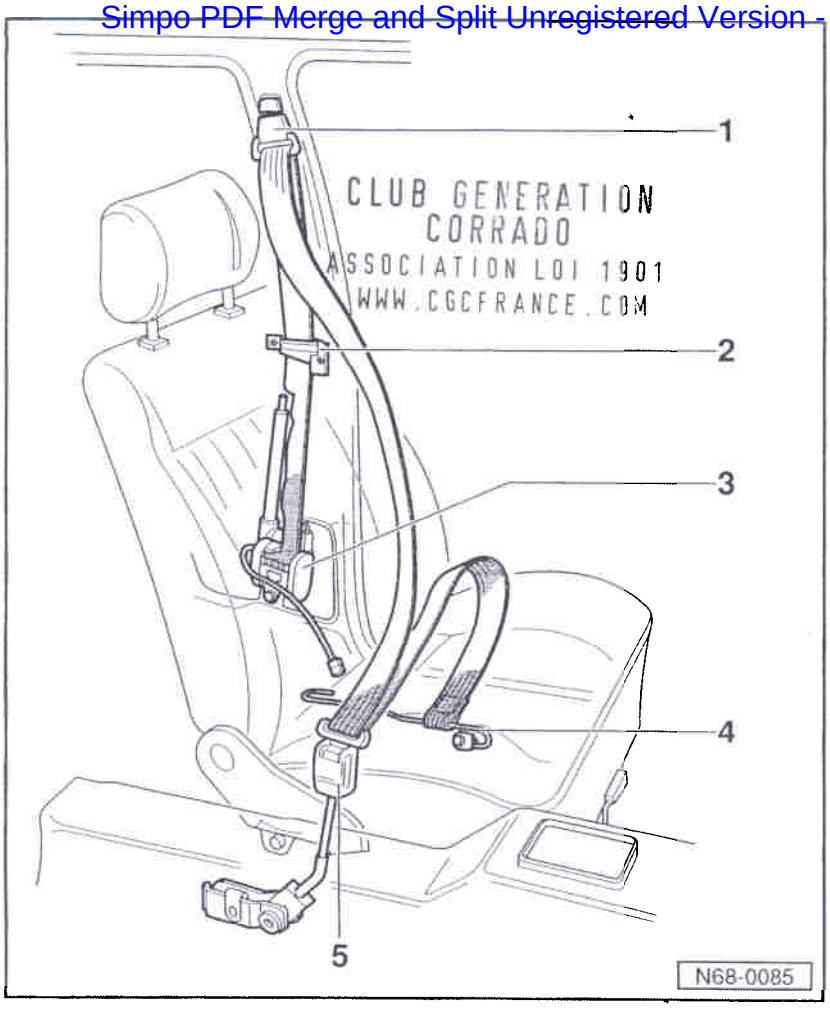

2 - Levier d'inversion
- ♦ Fixé par deux vis à tête cruciforme

3 - Enrouleur automatique de ceinture
- ♦ Déposer ⇒ page 48
- ♦ Les ergots de maintien déterminent la position de l'enrouleur
- ♦ Vis à six pans, 40 Nm

4 - Etrier de guidage
- ♦ Déposer ⇒ page 68-4

5 - Serrure de ceinture avant
- ♦ Déposer ⇒ page 68-5

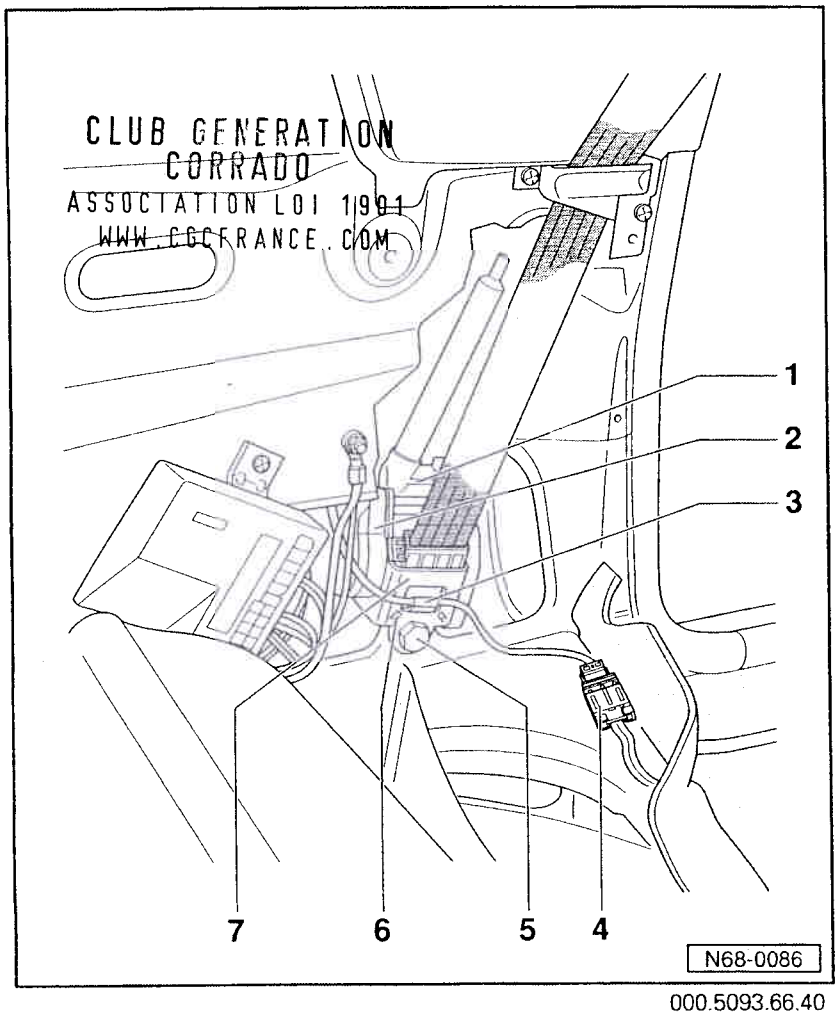

000.5093.66.40

Enrouleur automatique de ceinture: dépose

Nota:

Pour éviter un déclenchement inopiné, il faut déconnecter et recouvrir la tresse de masse de la batterie lors de tous les travaux sur le système de rétracteurs de ceintures.

1 - Générateur à gaz

2 - Dispositif de bobinage du rétracteur de ceinture

3 - Clip

4 - Connexion à fiche

5 - Vis à six pans
- ♦ 40 Nm

6 - Ergots de maintien
- ♦ Les ergots de maintien déterminent la position de l'enrouleur

Simpo PDF Merge and Split Unregistered Version - http://www.simpopdf.com

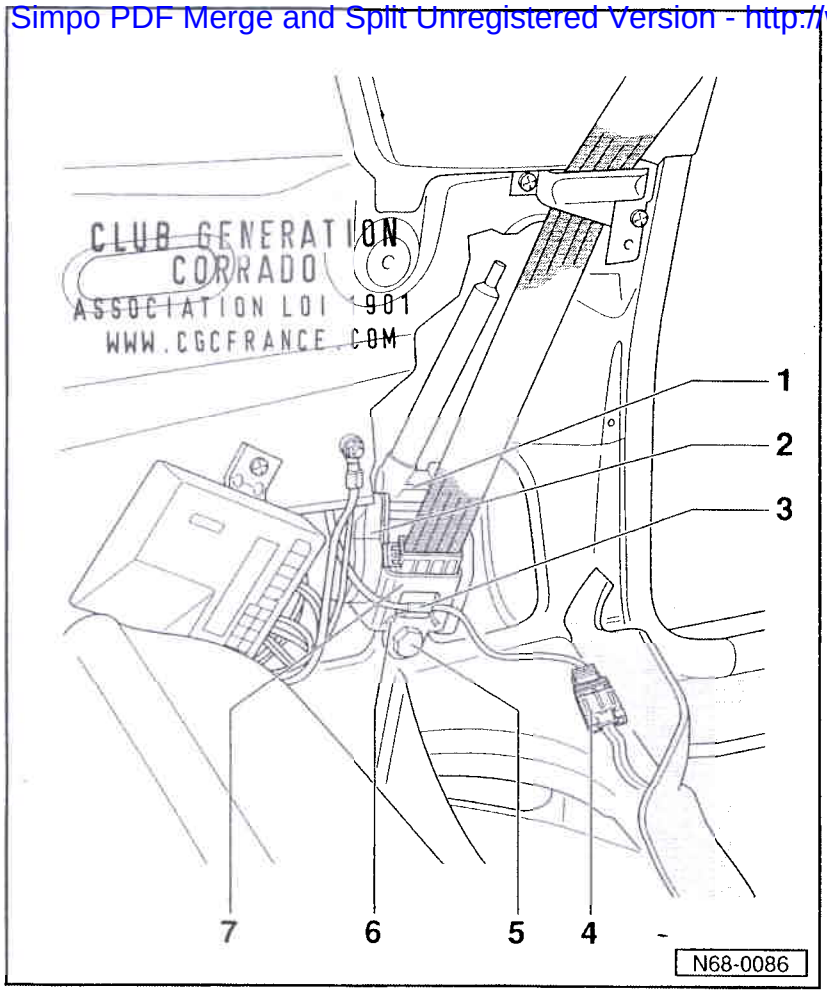

CLUB GENERATION CORRADO
ASSOCIATION LOI 901
WWW.CGCFRANCE.COM

7 - Enrouleur automatique de ceinture

- ♦ Avec générateur à gaz -1- et dispositif de bobinage du rétracteur de ceinture -2-
- ♦ Dépose:

– Débrancher la tresse de masse de la batterie.
– Déposer le revêtement latéral arrière ⇒ page 70-8.
– Débrancher la connexion à fiche -4- et dévisser la vis à six pans -5-.

Elimination des rétracteurs de ceinture avant la mise à la casse des véhicules

Nota:

Les générateurs à gaz non mis à feu représentent un danger lors de la mise à la casse.

Conformément aux prescriptions sur la prévention des accidents, le générateur à gaz du module de rétracteur de ceinture doit être rendu inutilisable avant la mise à la casse. Cette mesure est nécessaire car des objets pyrotechniques risquent de provoquer des blessures s'ils sont activés de façon non conforme (p. ex. caffutage avec un chalumeau coupeur).

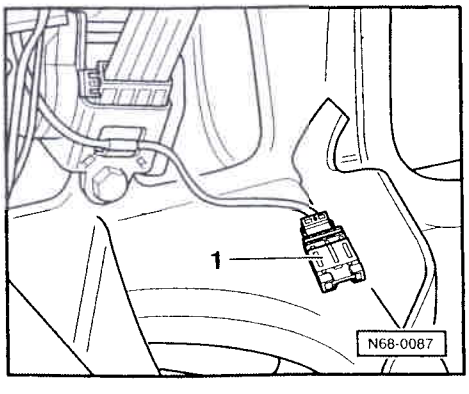

◄ – A l'aide des câbles faisant partie du jeu d'adaptateurs de métrologie V.A.G 1594 A, relier le dispositif d'amorçage V.A.G 1821 à la connexion à fiche du rétracteur de ceinture.

– Les portes étant fermées, amorcer de l'extérieur le rétracteur de ceinture se trouvant dans le véhicule.

Après cette opération, l'enrouleur automatique de ceinture peut être mis normalement au rebut.

Simpo PDF Merge and Split Unregistered Version - http://www.simpopdf.com

CLUB GENERATION
CORRADO
ASSOCIATION LOI 1901
WWW.CGCFRANCE.COM

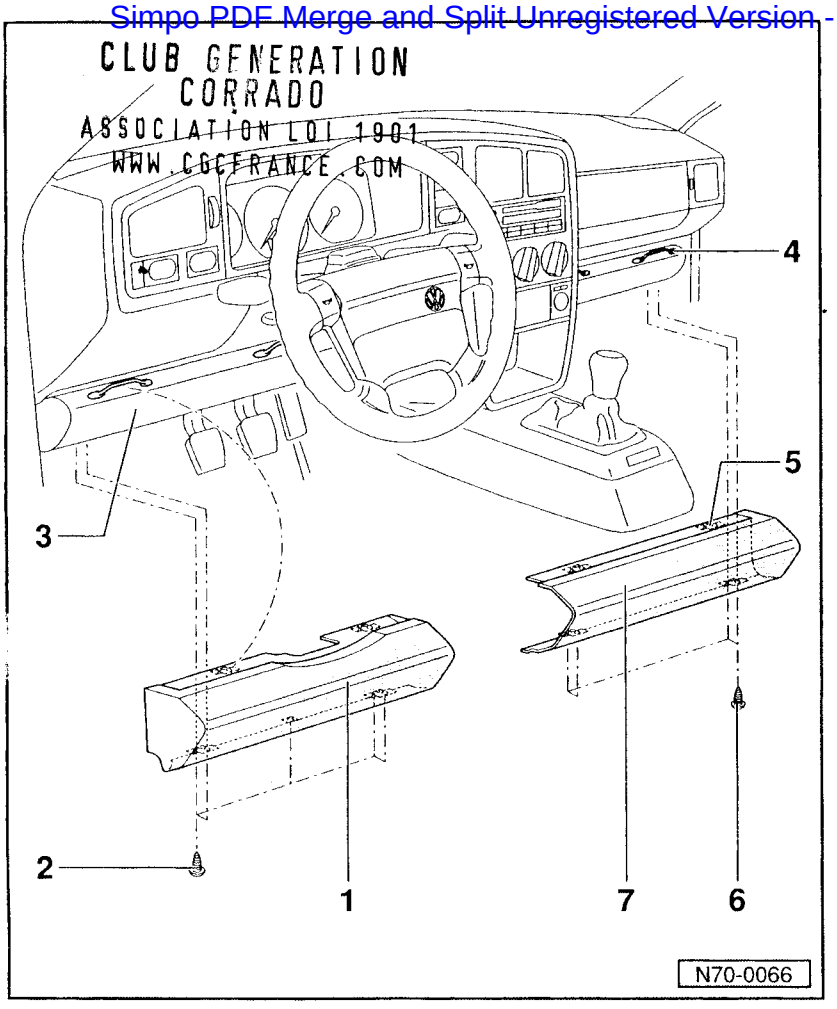

Tableau de bord: dépose et repose

Protège-genoux: dépose

1 - Protège-genoux à gauche
- ♦ Dépose:
- – Dévisser les vis à tête cruciforme -2- (5 vis).
- – Extraire le protège-genoux de son support -3- en le tirant dans le sens contraire de la marche.

2 - Vis à tête cruciforme
- ♦ Les vis avant (3 vis) servent à fixer le revêtement de plancher

3 - Support de protège-genoux

4 - Œillet
- ♦ L'agrafe -5- correspondante vient s'y encliqueter

CLUB GENERATION
CORRADO
ASSOCIATION LOI 1901
WWW.CGCFRANCE.COM

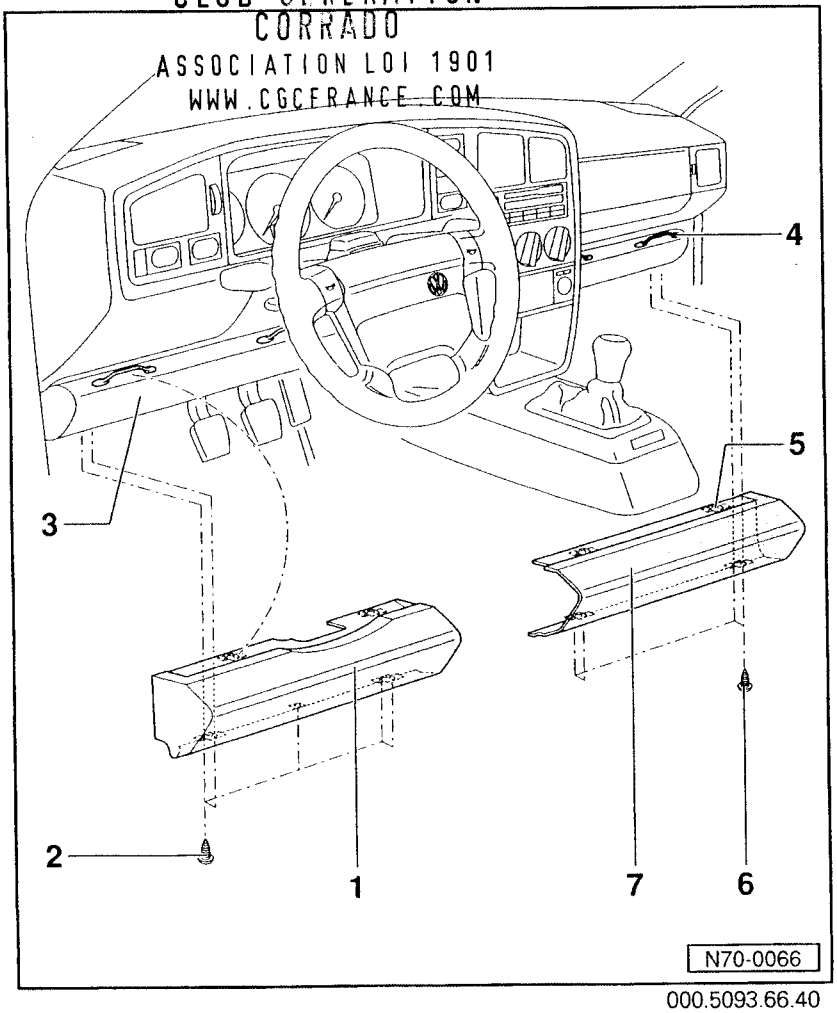

000.5093.66.40

5 - Agrafe
- ♦ S'encliquette dans l'œillet correspondant -4- sur le support -3-

6 - Vis à tête cruciforme
- ♦ Les vis avant (2 vis) servent à fixer le revêtement de plancher

7 - Protège-genoux à droite
- ♦ Dépose:
- – Dévisser les vis à tête cruciforme -6-.
- – Extraire le protège-genoux de son support -3- en le tirant dans le sens contraire de la marche.

V.A.G Service

Simpo PDF Merge and Split Unregistered Version - http://www.simpopdf.com

Tableau des groupes du Manuel de Réparation

Corrado 1989 ▶

Brochure **Carrosserie – Travaux de montage, édition 01.90**

Inscrivez le numéro d'Information en face du groupe de réparation correspondant lorsque vous rangez une Information Technique. En utilisant le Manuel de Réparation, vous pouvez voir alors d'un seul coup d'oeil si, pour le groupe de réparation sur lequel vous voulez vous informer, des Informations Techniques ont été publiées.

Groupe de réparation	Informations Techniques
00 Produits	7
50 Avant de carrosserie	
55 Capot, hayon	
57 Portes avant	1 2 4 5
60 Toit ouvrant	
63 Pare-chocs	
64 Glaces	
66 Equipement extérieur	3
68 Equipement intérieur	6
70 Revêtements	6
72 Châssis de siège	
74 Rembourrages de sièges, garnitures	

CLUB GENERATION
CORRADO
ASSOCIATION LOI 1901
WWW.CGCFRANCE.COM

Les informations techniques doivent obligatoirement être à portée de la main des contremaîtres et mécaniciens, car leur respect scrupuleux et constant conditionne le maintien de la sécurité routière et de la sûreté de fonctionnement des véhicules. Indépendamment de cela s'appliquent naturellement les règles de sécurité courantes en matière de réparation automobile.

Le Manuel de Réparation est destiné aux seuls services de l'Organisation V.A.G; sa transmission à des tiers est interdite.

© 1990 VOLKSWAGEN AG

Imprimé en Allemagne

002.5093.89.40

Simpo PDF Merge and Split Unregistered Version - http://www.simpopdf.com

Service

Information Technique du Manuel de Réparation

Corrado 1989 ▶

Brochure Carrosserie – Travaux de montage Edition 01.90

Marquer dans le tableau des groupes de réparation

Groupe de réparation 57 **Information n°** 5

Concerne : tous les véhicules à partir du châssis n° 50 NK 015 279

Sujet

La présente Information Technique vous donne des directives de travail pour déposer et reposer la serrure de porte. Le couple de serrage prescrit doit être absolument respecté lors de la repose.

CLUB GENERATION
CORRADO
ASSOCIATION LOI 1901
WWW.CGCFRANCE.COM

Sommaire

	Information Technique page	Brochure à partir de la page
Serrure de porte avec pièces de commande : remise en état	1	57–9
– Serrure de porte avec compensation de tolérance à partir n° de châssis 50 NK 015 279 : dépose et repose	1	–

Imprimé en Allemagne 000.5093.65.40 Edition Information : 10.92

Simpo PDF Merge and Split Unregistered Version - http://www.simpopdf.com

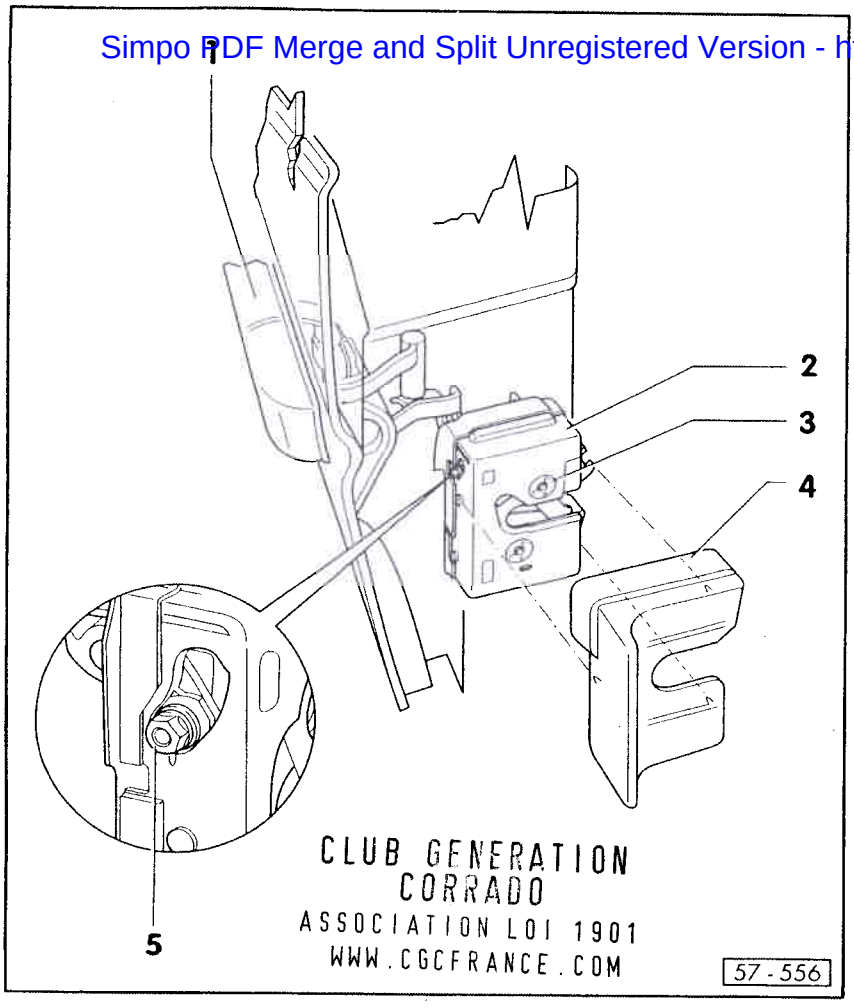

Serrure de porte avec pièces de commande : remise en état

Serrure de porte avec compensation de tolérance à partir du n° de châssis 50 NK 015 279 : dépose et repose

1. Poignée de porte
- ◆ Déposer et reposer ⇒ page 57-12 et IT n° 4

2. Serrure de porte avec compensation de tolérance
- ◆ Déposer et reposer ⇒ page 2

3. Vis à tête fraisée bombée
- ◆ 20 Nm

4. Protection

5. Ecrou six pans
- ◆ Compensation de tolérance

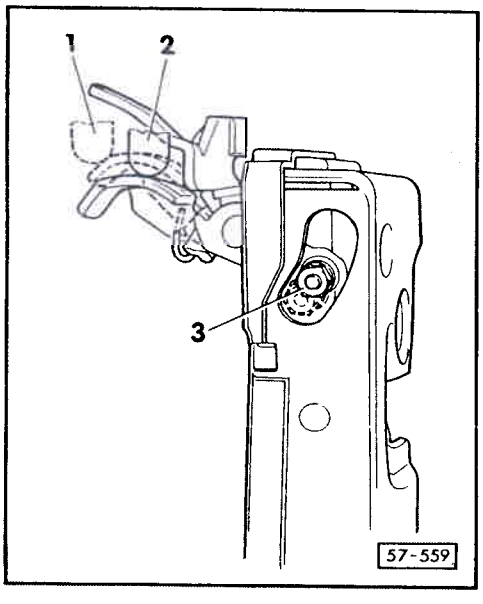

Dépose

- Déclipser la protection –4–.
- Dévisser la vis à tête fraisée bombée –3–.
- Tirer légèrement la serrure de porte –2– et bloquer le levier d'actionnement, ⇒ page 57–13.
- Extraire la serrure de porte et décrocher la biellette de la commande intérieure.

Repose

◀ – Desserrer l'écrou –3– ouverture de clé 5,5 mm. Le levier de déclenchement se détend.

1 – Position de montage

- Visser la serrure de porte. La compensation de tolérance entre le levier de déclenchement et le levier de d'inversion a alors lieu.

2 – Position de montage

- Resserrer l'écrou –3– à 2,4 Nm (côté gauche : filetage à droite, côté droit : filetage à gauche). Utiliser à cet effet la clé dynamométrique V.A.G 1783 et la clé polygonale V.A.G 1784.
- Procéder au réglage après chaque montage de poignée ou de serrure de porte et terminer par un contrôle de fonctionnement
- Remonter la protection.

Simpo PDF Merge and Split Unregistered Version - http://www.simpopdf.com

Information Technique du Manuel de Réparation

Corrado 1989 ▶

Brochure Carrosserie-Travaux de montage Edition 01.90

Marquer dans le tableau des groupes de réparation

Groupe de réparation 57 **Information N°** **4**

Concerne: tous les véhicules à partir du châssis 50 NK 005 965

Sujet

La vis de fixation et le filetage dans la poignée de porte droite ont été modifiés: le filetage avec pas à droite est devenu un filetage avec pas à gauche.

CLUB GENERATION
CORRADO
ASSOCIATION LOI 1901
WWW.CGCFRANCE.COM

Sommaire	Information Technique page	Brochure à partir de la page
Poignée de porte avec éléments de commande: remise en état	–	57-9
- Poignée de porte: dépose et repose	1	57-12

Imprimé en Allemagne 000.5093.64.40 **Edition Information:** 02.92

Simpo PDF Merge and Split Unregistered Version - http://www.simpopdf.com

Poignée de porte avec éléments de commande: remise en état

Poignée de porte: dépose et repose

Nota:

A partir du châssis 50 NK 005 965, le filetage sur la poignée de porte droite et sur la vis de fixation a été transformé progressivement en filetage avec pas à gauche. La surface de la vis de fixation avec pas à gauche est devenue "noir mat".

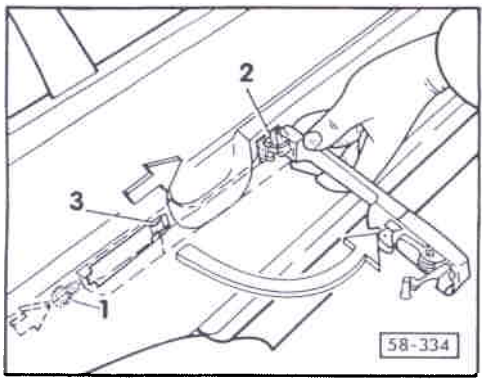

◄ – Dévisser la vis à tête bombée -1-.

– Pousser la poignée de porte dans le sens de la flèche et la retirer de la porte en la basculant.

Directives de repose:

– Vérifier si le support -2- et l'agrafe -3- ne sont pas endommagés.

– Contrôler le jeu (course à vide de la poignée de porte) entre la pièce de compensation et le levier de commande de la serrure de porte, le régler le cas échéant en tournant la pièce de compensation.
Valeur assignée: 0,1 + 1 mm.

♦ Vis à tête bombée: 7 Nm.

CLUB GENERATION
CORRADO
ASSOCIATION LOI 1901
WWW.CGCFRANCE.COM

Simpo PDF Merge and Split Unregistered Version - http://www.simpopdf.com

Information Technique du Manuel de Réparation

Corrado 1989 ▶

Brochure Carrosserie - Travaux de montage, édition 01.90

Marquer dans le tableau des groupes de réparation, colonne 66 **Information N°** 3

Concerne: tous les modèles

Sujet:	I.T. page	Brochure à partir page
CLUB GENERATION CORRADO ASSOCIATION LOI 1901 WWW.CGCFRANCE.COM		
Modification de l'aile et de la coquille de passage de roue	1	66-7

Afin d'obtenir un déplacement suffisant du pneu dans le passage de roue, le flasque d'aile a été modifié à compter de 07.90.

De façon correspondante, la coquille de passage de roue a également été modifiée dans la zone de jointure.

Après épuisement des stocks d'anciennes coquilles de passage de roue, seules des coquilles de passage de roue modifiées seront encore proposées dans le programme de pièces de rechange.

Pour les combinaisons de réparation:

Nouvelle coquille de passage de roue/ancienne aile
Nouvelle aile/ancienne coquille de passage de roue

il faut tenir compte des étapes de travail décrites ci-après.

Imprimé en Allemagne 000.5093.63.40 **Edition Information:** 02.91

Simpo PDF Merge and Split Unregistered Version - http://www.simpopdf.com

Nouvelle coquille de passage de roue/ancienne aile

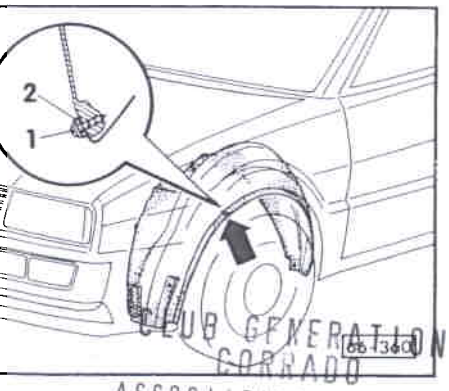

CLUB GENERATION CORRADO
ASSOCIATION LOI 1901
WWW.CGCFRANCE.COM

◄ – Mettre en place la coquille de passage de roue dans l'aile et la fixer (la coquille de passage de roue sert de gabarit).

– Pour obtenir le point de fixation nécessaire, percer un trou de 7 mm ∅ dans le flasque d'aile -flèche-.

Nota:

- *La peinture doit être refaite conformément aux prescriptions du Manuel de Réparation «Peinture du véhicule» et, si nécessaire, les mesures de protection anticorrosion doivent être effectuées d'après les indications données dans le classeur «Traitement des surfaces/Matières chimiques».*

- *La méthode de réparation suivante est appropriée pour les avaries de peinture dans la zone non visible:*
  Passer deux couches (mouillé sur mouillé) de primer sur verre/sur peinture D 009 200 01 – temps d'évaporation env. 10 minutes.

– Fixer la coquille de passage de roue avec la vis à tête cruciforme -1- et la rondelle entretoise en plastique -2- (533 121 290).

Nouvelle aile/ancienne coquille de passage de roue

Pour la combinaison «Nouvelle aile/ancienne coquille de passage de roue», il faut effectuer le perçage avant la peinture.

Simpo PDF Merge and Split Unregistered Version - http://www.simpopdf.com

V.A.G Service.

Information Technique du Manuel de Réparation

Corrado 1989 ▶

Brochure Carrosserie – Travaux de montage, édition 01.90

Marquer dans le tableau des groupes de réparation, colonne 57 **Information No** 2

Concerne: Véhicules avec verrouillage central

Sujet	I.T. page	Brochure à partir page
ELEMENT D'AJUSTAGE DU VOLET DE RESERVOIR A CARBURANT: REGLAGE		57-18

La tringlerie pour le verrouillage du volet de réservoir à carburant est dotée d'une enveloppe supplémentaire. Pour qu'ouverture et fermeture soient garanties, il est impérativement nécessaire de respecter le réglage de base décrit ci-après.

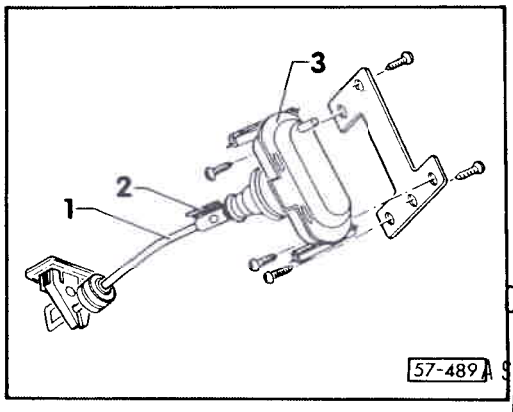

- Suspendre la tige de verrouillage -1- et la placer dans la charnière -2- de l'élément d'ajustage -3-.

CLUB GENERATION CORRADO
ASSOCIATION LOI 1901
WWW.CGCFRANCE.COM

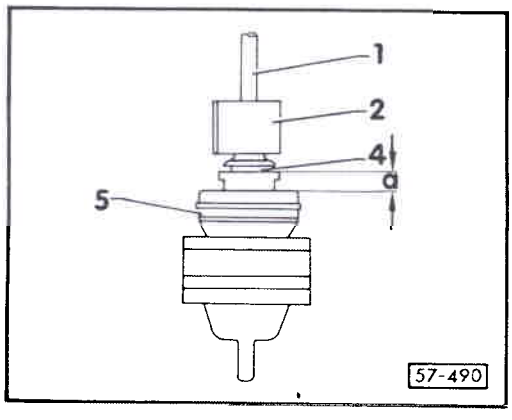

- Sortir la membrane de l'élément d'ajustage jusqu'à l'obtention d'une prétension de a = 4 mm entre l'appui de compensation -4- et la gaine en caoutchouc -5-.

34/135/-

Simpo PDF Merge and Split Unregistered Version - http://www.simpopdf.com

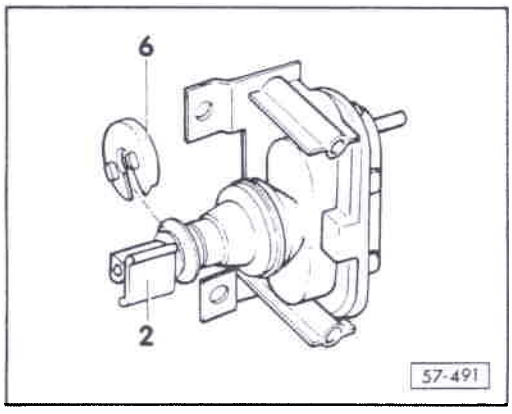

- Sur les véhicules à partir du n° de châssis 50 MK 002 478, l'élément d'ajustage est pourvu en série d'une rondelle d'écartement -6-. Elle permet de régler la prétension à a = 4 mm.

  En cas de remplacement d'un élément d'ajustage, la rondelle d'écartement -6- peut être réutilisée après qu'elle ait été retournée.

- Fermer la charnière -2- sur l'élément de réglage.

CLUB GENERATION
CORRADO
ASSOCIATION LOI 1901
WWW.CGCFRANCE.COM

Simpo PDF Merge and Split Unregistered Version - http://www.simpopdf.com

V.A.G Service

Information Technique du Manuel de Réparation

Corrado 1989 ▶

Brochure Carrosserie – Travaux de montage, édition 01.90

Marquer dans le tableau des groupes de réparation, colonne 57 **Information No** 1

Concerne: Véhicules avec verrouillage central

Sujet	I.T. page	Brochure à partir page
Suppression du loqueteau à bille dans la poignée extérieure de porte		57-12

Le loqueteau à bille dans le barillet a été supprimé sur les véhicules avec verrouillage central.

En cas de réparation, la bille -2- et le ressort de pression -3- n'ont pas besoin d'être reposés.

Après épuisement des stocks d'anciennes poignées de porte, il ne sera proposé exclusivement que des poignées de porte sans loqueteau à bille.

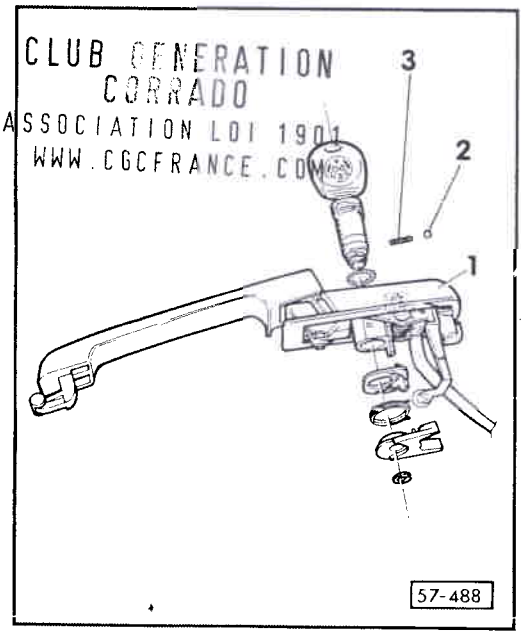

1 - Poignée extérieure de porte pour verrouillage central

2 - Bille pour encliquetage

3 - Ressort de pression

34/135/-

Simpo PDF Merge and Split Unregistered Version - http://www.simpopdf.com

Produits de collage	N° de pièce	Utilisation Domaine d'application	Désignation Fabricant
• Colle universelle	D 001 200	Pour collage des matériaux d'absorption, d'isolation, des pièces en caoutchouc, des tapis, de l'ouate de rembourrage, des textiles. Ne convient pas aux feuilles en polyéthylène (feuilles minces, transparentes); utiliser à cet effet AKL 414 000 07.	
• Colle pour matière plastique (colle à base de cyanocrylate)	D 001 300	Pour collage du caoutchouc, du PUR, de l'EPDM.	
• Colle à deux composants	D 001 500	Pour collage: • des prises de cric: Audi 100 83 ► Audi 200 84 ► Audi 90 85 ► Audi Coupé 85 ►	
• Colle pour profils caoutchouc	D 002 100	Pour collage des joints de portes et de capots ainsi que des joints supplémentaires sur la tôle.	

CLUB GENERATION
CORRADO
ASSOCIATION LOI 1901
WWW.CGCFRANCE.COM

Produits de collage	N° de pièce	Utilisation Domaine d'application	Désignation Fabricant
• Ensemble de collage verre-métal	D 000 703	Pour collage des supports de rétroviseur et des ferrures de déflecteurs. L'activeur doit être utilisé avec la colle. L'appliquer sur le VERRE.	
• Ensemble de collage à 2 composants (PUR) - à durcissement rapide -	D 004 300 04	Pour collage à adhérence parfaite des pare-brise et des glaces latérales et arrière.	
• Ensemble de collage à 1 composant (PUR)	D 004 300 03	Pour collage à adhérence parfaite des pare-brise et des glaces latérales et arrière.	
• Activeur	AMV 181 800 01	Pour activation des glaces préenduites.	
• Enduit hermétique collant (PUR)	D 009 100 03 petite cartouche de 110 ml	Pour collage à adhérence parfaite des pare-brise, des glaces latérales et arrière (en supplément, si la cartouche de 300 ml comprise dans l'ensemble de réparation D 004 300 03 ne suffit pas ou pour étanchement ultérieur).	
• Applicateur pour primer	D 009 500 25	Pour l'application de différents primers.	

Simpo PDF Merge and Split Unregistered Version - http://www.simpopdf.com

Produits de collage	N° de pièce	Utilisation Domaine d'application	Désignation Fabricant
• Primer pour surfaces vitrées/pour surfaces peintes	D 009 200 01	Pour l'application d'une couche de fond en vue du collage des glaces. Doit être appliqué sur les glaces. Pour l'application d'une couche de fond aux propriétés adhésives sur des surfaces peintes avent l'utilisation de l'enduit hermétique collant (PUR). Compris également dans les ensembles de réparation D 004 300 03 et D 004 300 04.	
• Primer pour matières plastiques	D 009 600	Pour toutes les matières plastiques collées avec le produit de collage étanche à base de PUR.	
• Solvant de nettoyage	D 009 400 01	Pour nettoyage de toutes les surfaces en contact avec du primer ou de la colle. (compris également dans l'ensemble de réparation D 004 300 03).	
• Caoutchouc aux silicones	AMV 176 000 05 (noir) AMV 176 100 05 (blanc)	Pour collage et étanchement des renforts, des renforcements et des arceaux sur les carrosseries. Pour collage des pièces rapportées. SURPEINTURE IMPOSSIBLE!	

CLUB GENERATION
CORRADO
ASSOCIATION LOI 1901
WWW.CGCFRANCE.COM

Produits de collage	N° de pièce	Utilisation Domaine d'application	Désignation Fabricant
• Colle à dispersion	AKL 407 000 05	Colle à dispersion pour collage de ciels préformés ou de préformés épais sur les faces intérieures de carrosserie.	
• Colle universelle en pulvérisateur	D 006 000 04	Pour collage des isolants, revêtements en simili-cuir ou vinyle, de carton, mousse, tissu, des rembourrages de sièges.	
• Colle à 2 composants Durcisseur	D 000 801 D 000 802	Pour collage des matières plastiques contrecollées - pour capotes également - ainsi que des matières PVC. Proportion de mélange: (en poids) 10 x colle D 000 801 1 x durcisseur D 000 802	
• Ruban adhésif double face	AKL 434 019 25 (19 mm) ou AKL 440 025 (25 mm)	Collage de feuilles protectrices (PVC et polyéthylène) sur doublures des portes.	

Simpo PDF Merge and Split Unregistered Version - http://www.simpopdf.com

Produits de collage	N° de pièce	Utilisation Domaine d'application	Désignation Fabricant
• Ruban adhésif	AKL 448 030	Entre jupe avant et spoiler.	
• Ruban adhésif double face	D 004 400	Collage des spoilers.	
• Enduit étanche adhésif à base de polyuréthane	AKD 476 KD5 05	Pour collage: des cuvelages de roue de secours Audi 100 83 ► Audi 200 84 ► des toits rehaussés type 2, (fabrication Westfalia UNIQUEMENT) Pour étanchement des toits rehaussés et des gouttières. Pour enduction de toutes les jointures soumises à de fortes torsions. Collage ou étanchement de métal, matière plastique et verre. Enduction des jointures importantes sur les parties soumises à des torsions. SURPEINTURE POSSIBLE!	

CLUB GENERATION
CORRADO
ASSOCIATION LOI 1901
WWW.CGCFRANCE.COM

Produits d'étanchéité	N° de pièce	Utilisation Domaine d'application	Désignation Fabricant
• Enduit hermétique collant aux silicones noir	AMV 176 000 05	Pour étanchement des toits rehaussés et des gouttières. Pour enduction de toutes les jointures soumises à de fortes torsions. Collage ou étanchement de métal, matière plastique et verre. Raccords des joints de portes et de capots, écrans déflecteurs, capotes, mains courantes de toit. SURPEINTURE IMPOSSIBLE!	
• Enduit hermétique collant aux silicones blanc	AMV 176 100 05	Pour collage et étanchement des toits rehaussés et des gouttières des véhicules fabriqués à Hanovre. Pour enduction de toutes les jointures soumises à de fortes torsions. Collage ou étanchement de métal, matière plastique et verre. Etanchement adhésif de profilés et écrans déflecteurs, gaines et joints en caoutchouc. SURPEINTURE IMPOSSIBLE!	
• Cordon d'étanchéité 10 mm ⌀	AKD 497 010 04 R 10	Pour étanchement de toutes les parties de la carrosserie vissées, feux AR combinés également.	

Simpo PDF Merge and Split Unregistered Version - http://www.simpopdf.com

Produits d'étanchéité	N° de pièce	Utilisation Domaine d'application	Désignation Fabricant
• Cordon d'étanchéité butyle 5 mm ·Ø	AKL 450 005 05	Pour le collage et l'étanchement des pièces en matière plastique entre elles et sur les tôles peintes, feux AR et passages de carrosserie.	
• Enduit d'étanchéité pour glaces de fenêtres	D 001 007	Etanchement de toutes les glaces de fenêtres non étanches - ou également étanchement ultérieur des glaces collées avec adhérence parfaite.	
• Ruban d'étanchéité plastique	D 001 900 05	Etanchement des passages de vis, des câbles et des conduites et des pièces de carrosserie vissées.	
• Enduit d'étanchéité pour glaces de fenêtres CLAIR	-	Pour étanchement des glaces de fenêtres non étanches dans les cabriolets à capote claire.	Terodicht clair, référence 129.44 V Sté Teroscn GmbH, D-6900 Heidelberg 1
• Enduit d'étanchéité ACRYLIQUE NOIR	-	Pour étanchement des capotes de cabriolet noires au niveau de la frise de capotage.	Terostat 20 référence 128.06 V Sté Teroscn GmbH, D-6900 Heidelberg 1

CLUB GENERATION
CORRADO
ASSOCIATION LOI 1901
WWW.CGCFRANCE.COM

Produits d'étanchéité	N° de pièce	Utilisation Domaine d'application	Désignation Fabricant
o Enduit d'étanchéité ACRYLIQUE BLANC	-	Pour étanchement des capotes de cabriolet claires au niveau de la frise de capotage.	Terostat 20 référence 128.01 P Sté Teroson GmbH, D-6900 Heidelberg 1

Simpo PDF Merge and Split Unregistered Version - http://www.simpopdf.com

Produits de scellement	N° de pièce	Utilisation Domaine d'application	Désignation Fabricant
• Produit de scellement liquide	D 000 600	Pour freinage des assemblages par boulons à partir de M8: p. ex. freinage de l'assemblage par boulons de la fixation de la ceinture de sécurité Audi 80 1987 ► Audi 90 1987 ►	
• Produit de scellement liquide	AMV 197 000 01	Pour freinage des assemblages par boulons jusqu'à M 6, p. ex. manivelle de lève-glace, toit coulissant/pivotant, etc. Démontage sans difficulté.	

CLUB GENERATION
CORRADO
ASSOCIATION LOI 1901
WWW.CGCFRANCE.COM

Produits de protection des surfaces	N° de pièce	Utilisation Domaine d'application	Désignation Fabricant
• Bourrelet (zinc) (rouleau)	AKL 381 035 50	Bourrelet pour les ailes ou les charnières du capot avant ou arrière en vue de la PROTECTION CONTRE LA CORROSION en cas de réparation.	

Simpo PDF Merge and Split Unregistered Version - http://www.simpopdf.com

Produits chimiques	N° de pièce	Utilisation Domaine d'application	Désignation Fabricant
• Bombe aérosol	L 016 504	Plastifiant temporaire de peinture destiné à des travaux de remise en état sur la carrosserie, les pièces rapportées et les zones des charnières.	
• Lubrifiant	G 000 400	Pour lubrification des barillets, des serrures à pêne pivotant, des charnières de portes et de capots - produit hydrofuge.	
• Graisse en aérosol pour barillets	G 000 400 01	Pour graissage des barillets accessibles de l'extérieur, à titre d'entretien préventif.	
• Solvant de nettoyage pour restes de colle	D 002 000.10	Pour élimination des restes de colle frais sur les garnitures de capotes, revêtements de pavillon et intérieurs et garnitures de sièges, peut également être utilisé sur les surfaces peintes, à condition de ne pas le laisser agir longtemps.	
• Lubrifiant spécial	G 000 450 02	Toit coulissant/pivotant • Passat 1988 ► • Corrado 1989 ►	

CLUB GENERATION
CORRADO
ASSOCIATION LOI 1901
WWW.CGCFRANCE.COM

Produits chimiques	N° de pièce	Utilisation Domaine d'application	Désignation Fabricant
• Lubrifiant aux silicones	D 007 000 04	A utiliser pour la lubrification des toits coulissants, glissières de siège, lève-glace, tiges de guidage d'appuie-tête p. ex. ou comme auxiliaire de montage pour les raccords de flexibles. Protège les joints des portes et des capots contre le gel. Est également parfaitement adapté comme agent antigrincement pour toutes les matières plastiques. ATTENTION Ne pas l'utiliser à proximité d'ateliers de peinture!	

Simpo PDF Merge and Split Unregistered Version - http://www.simpopdf.com

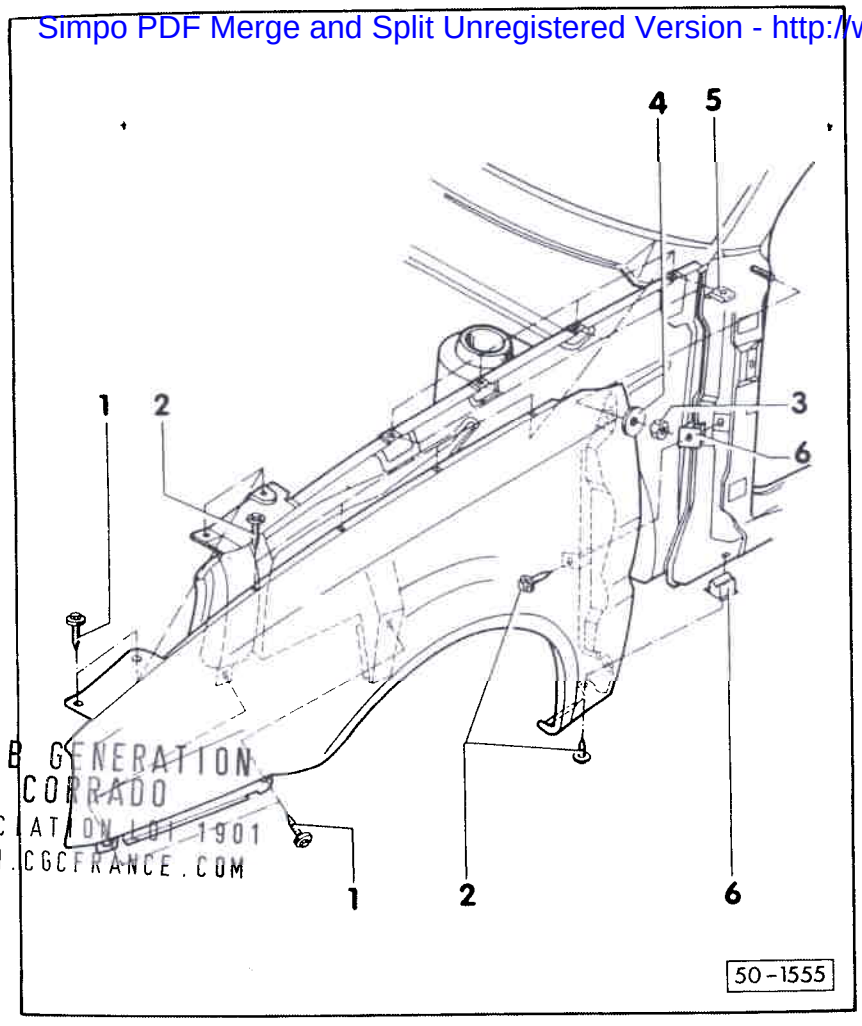

CLUB GENERATION CORRADO
ASSOCIATION LOI 1901
WWW.CGCFRANCE.COM

- Déposer le pare-chocs avant - cf. Groupe de Réparation 63.

- Déposer la coquille de passage de roue - cf. Groupe de Réparation 66.

- Dévisser les boulons de fixation -1- et -2-.

  Couple de serrage -1- = 10 Nm
  Couple de serrage -2- = 6 Nm

- Dévisser l'écrou 6 pans -3- et déposer la rondelle élastique -4-.

  Couple de serrage = 6 Nm

- Chauffer l'aile au niveau du montant A à l'aide d'une soufflante d'air chaud et la déposer (deuxième mécanicien nécessaire; le cas échéant, sectionner le PVC à l'aide d'un couteau de sellier).

Nota:
Ne chauffer que légèrement et brièvement le PVC. Le PVC ne doit ni changer de couleur ni former de cloques.

Repose

Avant de visser l'aile, contrôler la position correcte des fixe-rapid -5- et -6- (fig. 50-1555).

Appliquer une couche intermédiaire de zinc AKL 381 035 50 sur les points de vissage dans la zone de transition passage de roue, montant A et jupe.

Nota:

Tenir compte des mesures de protection contre la corrosion - Classeur "Traitement des surfaces/matières chimiques", Information Technique N° 27, édition 04.87.

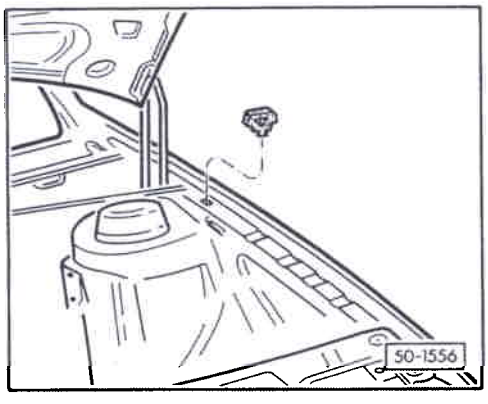

◄ Mettre en place la pièce de guidage en caoutchouc avant de régler la cote du joint.

Simpo PDF Merge and Split Unregistered Version - http://www.simpopdf.com

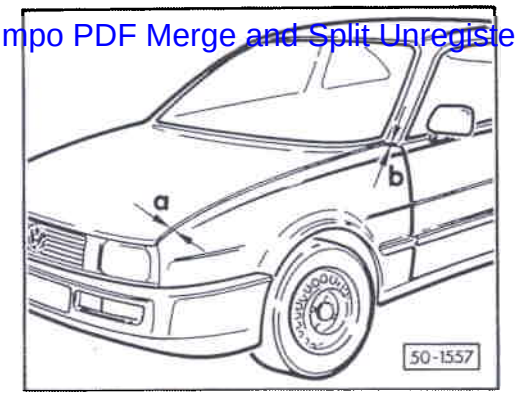

Cote du joint réglable

Les boulons d'aile étant desserrés, régler la cote du joint en déplaçant l'aile.

a = 5,0 mm

b = 3,5 mm

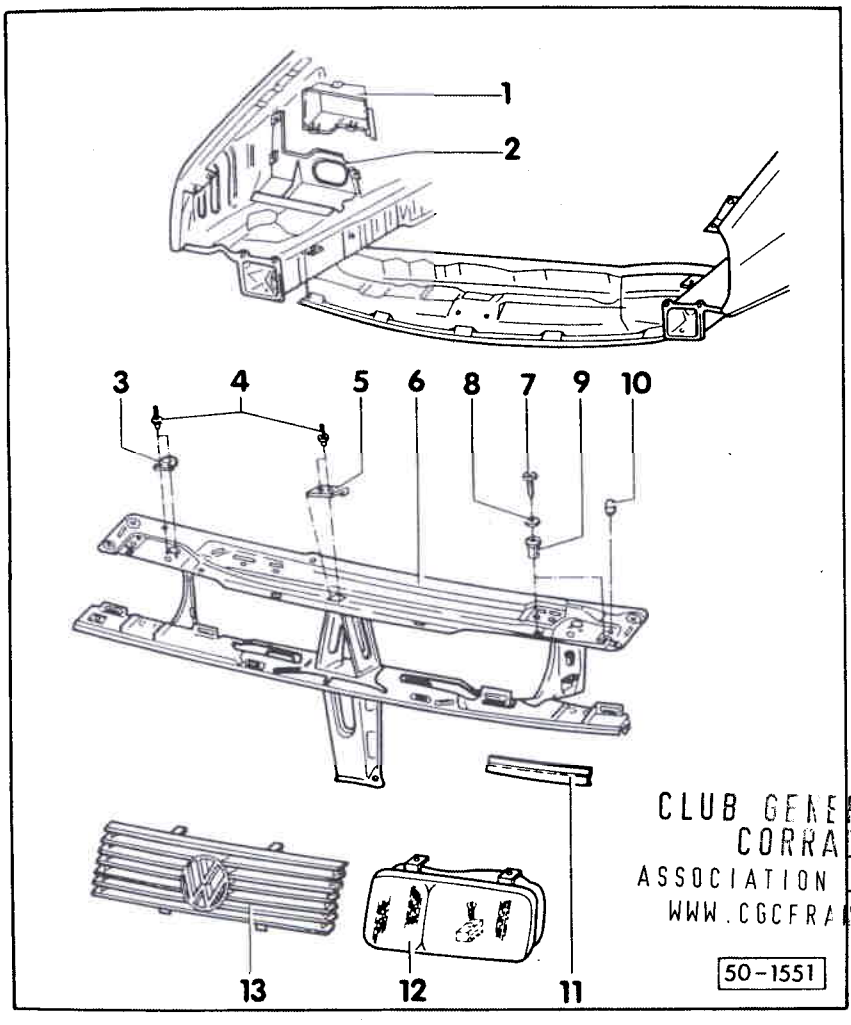

CLUB GENERATION CORRADO
ASSOCIATION LOI 1901
WWW.CGCFRANCE.COM

PORTE-SERRURE ET PIECES RAPPORTEES : DEPOSE ET REPOSE

Nota :

Le porte-serrure peut être déposé complet avec la calandre, les phares, l'avertisseur sonore ainsi que toutes les pièces rapportées.
Avant la dépose, il faut déposer

- le câble Bowden
  cf. Groupe de Réparation 55
- le pare-chocs
  cf. Groupe de Réparation 63

1- Pièce de cloisonnement
   - Déposer - cf. fig. 1

2- Volet de la pièce de cloisonnement
   - Déposer - cf. fig. 1

3- Pièce de guidage pour pênes gauche et droit

4- Rivet creux

5- Patin pour crochet d'arrêt

6- Porte-serrure

Simpo PDF Merge and Split Unregistered Version - http://www.simpopdf.com

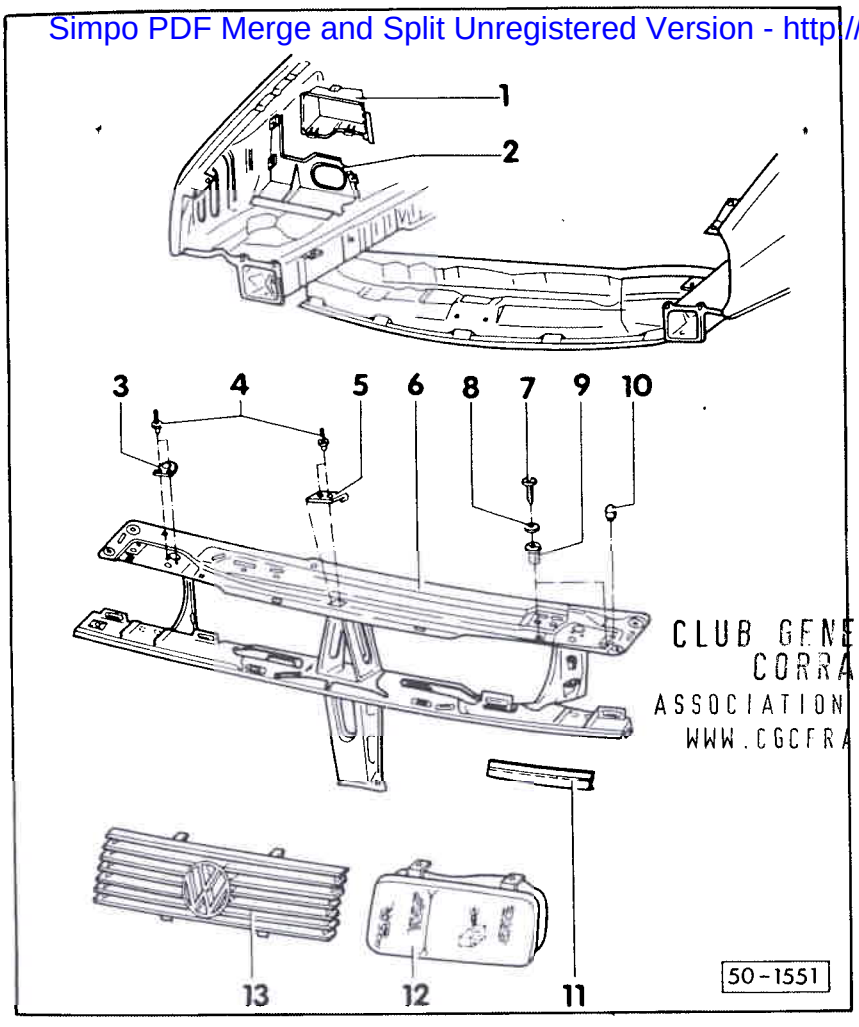

7- Vis à tête cruciforme
● 1 Nm

8- Rondelle

9- Ecrou d'écartement

10- Butées caoutchouc gauche et droite

11- Joints CX gauche et droit

12- Phare
● Déposer - cf. fig. 2

13- Calandre

CLUB GENERATION
CORRADO
ASSOCIATION LOI 1901
WWW.CGCFRANCE.COM

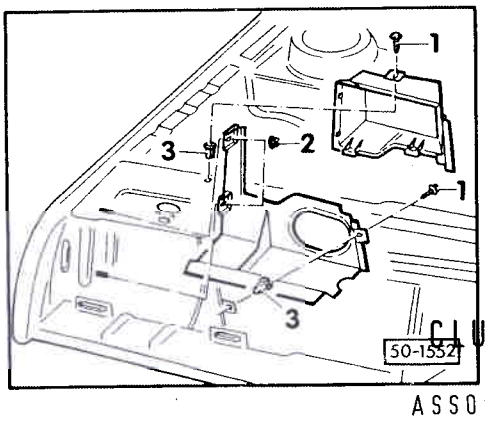

Fig. 1 Pièce de cloisonnement : dépose

- Dévisser les vis à tôle 6 pans -1-.
  Couple de serrage = 1,5 Nm

- Dévisser les écrous 6 pans -2-.
  Couple de serrage = 6 Nm

- Les écrous d'écartement -3- sont enclipsés.

CLUB GENERATION
CORRADO
ASSOCIATION LOI 1901
WWW.CGCFRANCE.COM

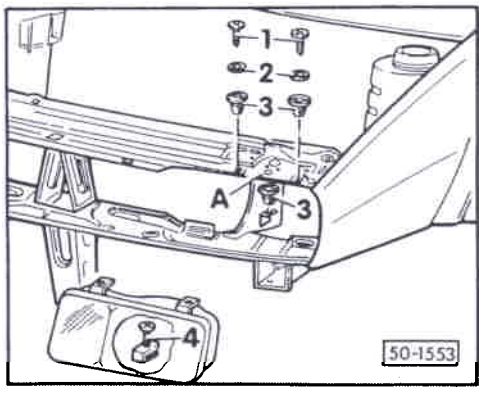

Fig. 2 Phare : dépose

- Dévisser les vis à tête cruciforme -1-.
  Couple de serrage = 1 Nm.

- Dévisser la vis à tête cruciforme -4- par l'orifice de montage -A- jusqu'à ce qu'il soit possible de sortir le phare (ne pas dévisser plus loin).
  Couple de serrage = 1 Nm.

  2 - Rondelle

  3 - Ecrou d'écartement

Simpo PDF Merge and Split Unregistered Version - http://www.simpopdf.com

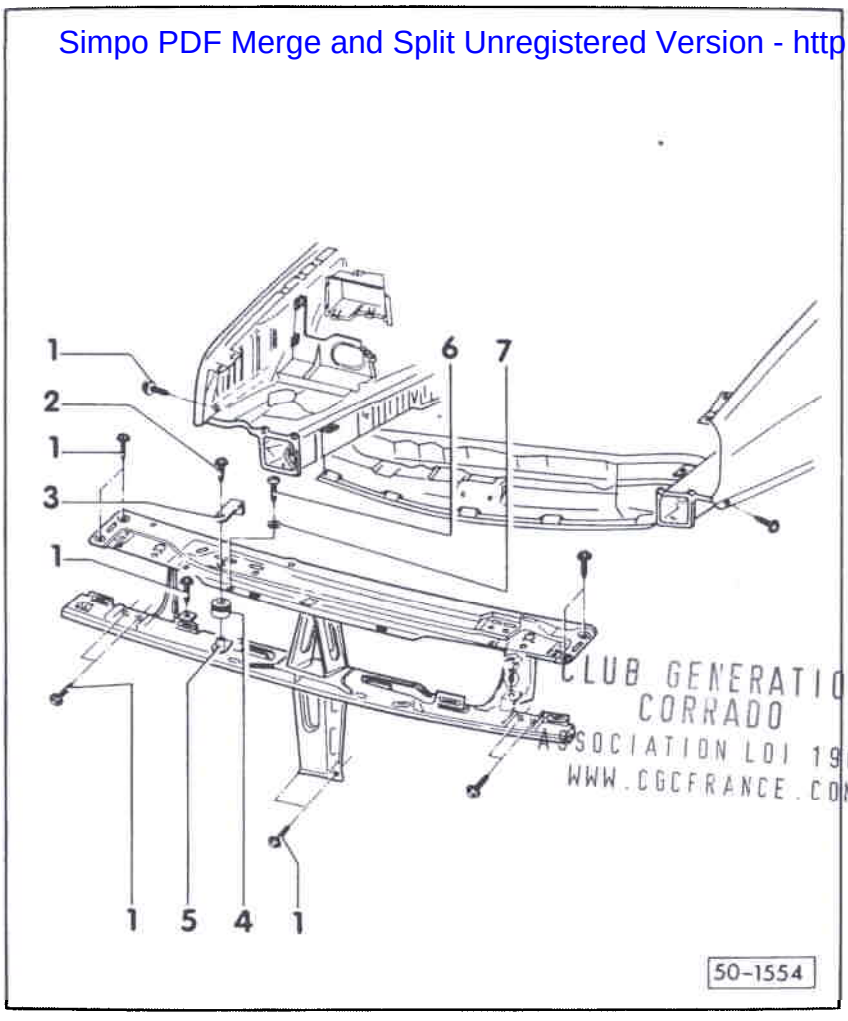

CLUB GENERATION CORRADO
ASSOCIATION LOI 1901
WWW.CGCFRANCE.COM

1- Vis à tôle 6 pans
   - Couple de serrage = 8 Nm

2- Boulon 6 pans

3- Supports supérieurs, gauche et droit du radiateur

4- Protecteurs caoutchouc gauche et droit

5- Supports inférieurs, gauche et droit du radiateur

6- Vis à tête cruciforme

7- Rondelle en matière plastique

Simpo PDF Merge and Split Unregistered Version - http://www.simpopdf.com

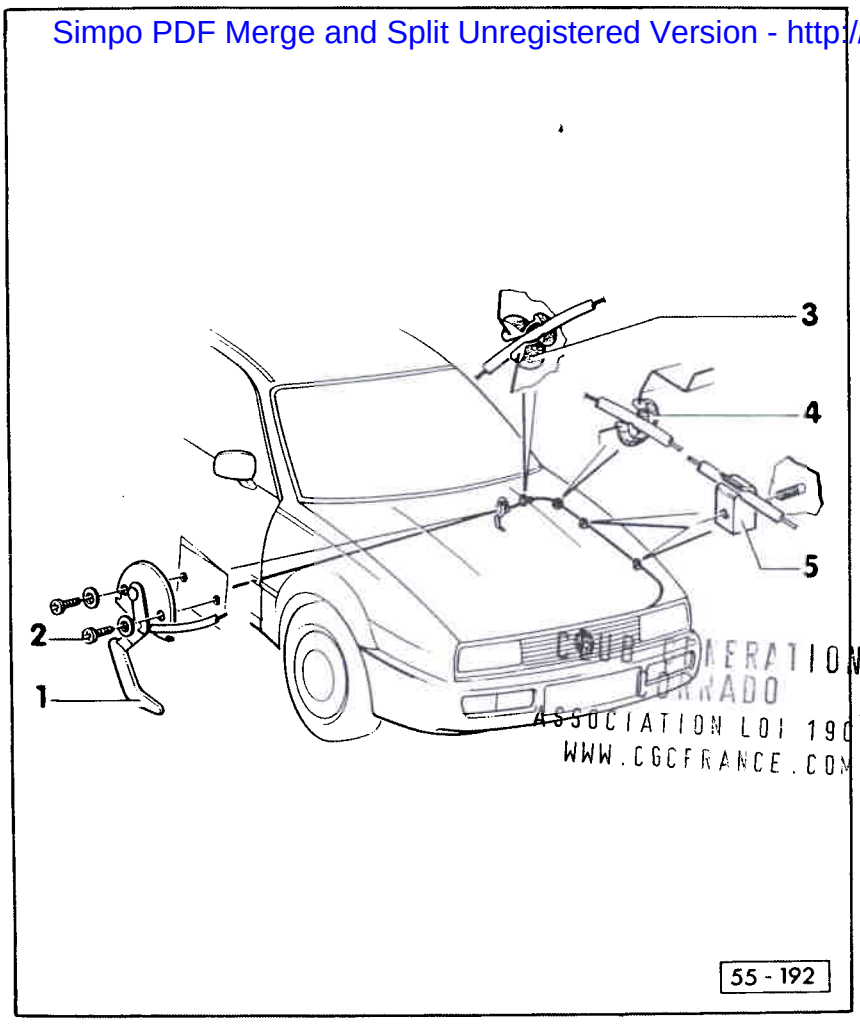

CLUB GENERATION CORRADO
ASSOCIATION LOI 1901
WWW.CGCFRANCE.COM

CABLE BOWDEN DU CAPOT AVANT :
- DEPOSE ET REPOSE

1- Levier de commande

2- Vis à tôle et rondelles
- 11 Nm

3- Protecteur
- Cloison transversale

4- Protecteur
- Allonge caisson d'eau

5- Clip de fixation
- Sur cuvette de jambe de force et partie supérieure de passage de roue

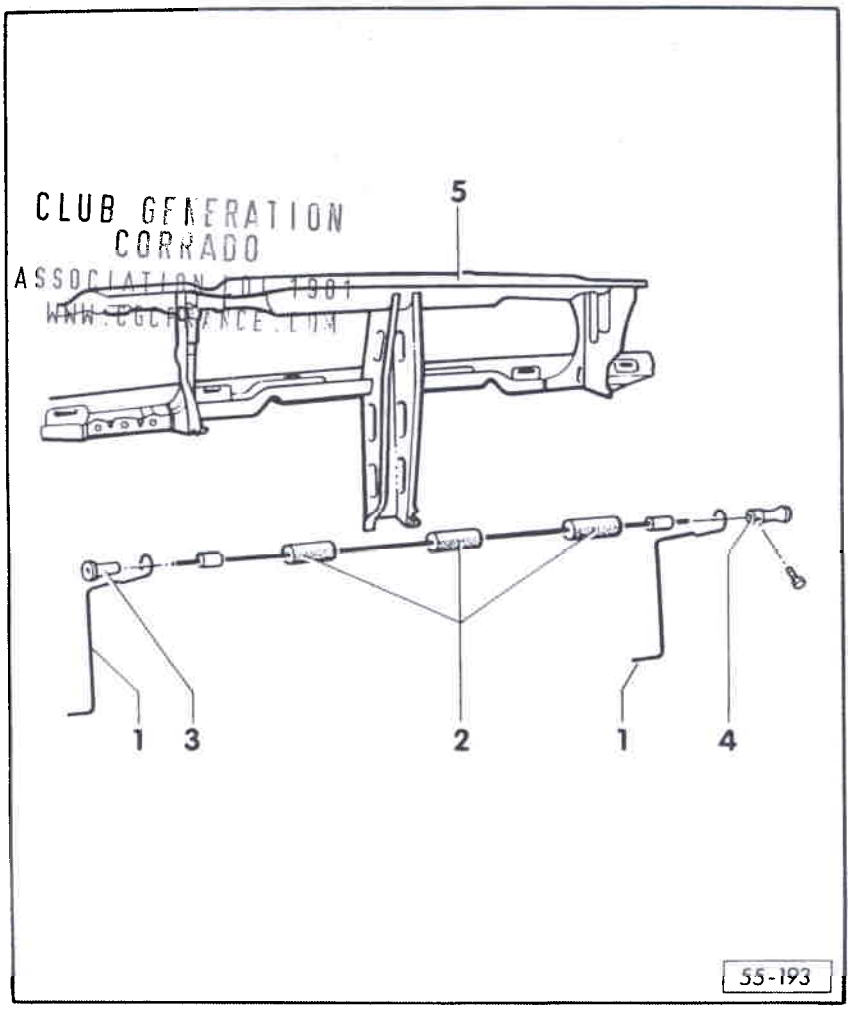

CLUB GENERATION CORRADO
ASSOCIATION LOI 1901
WWW.CGCFRANCE.COM

CABLE BOWDEN DU CAPOT AVANT
- PORTE-SERRURE

1- Ressort de torsion

2- Protecteur du câble Bowden

3- Manchon de guidage

4- Manchon de calage avec vis

5- Porte-serrure

Simpo PDF Merge and Split Unregistered Version - http://www.simpopdf.com

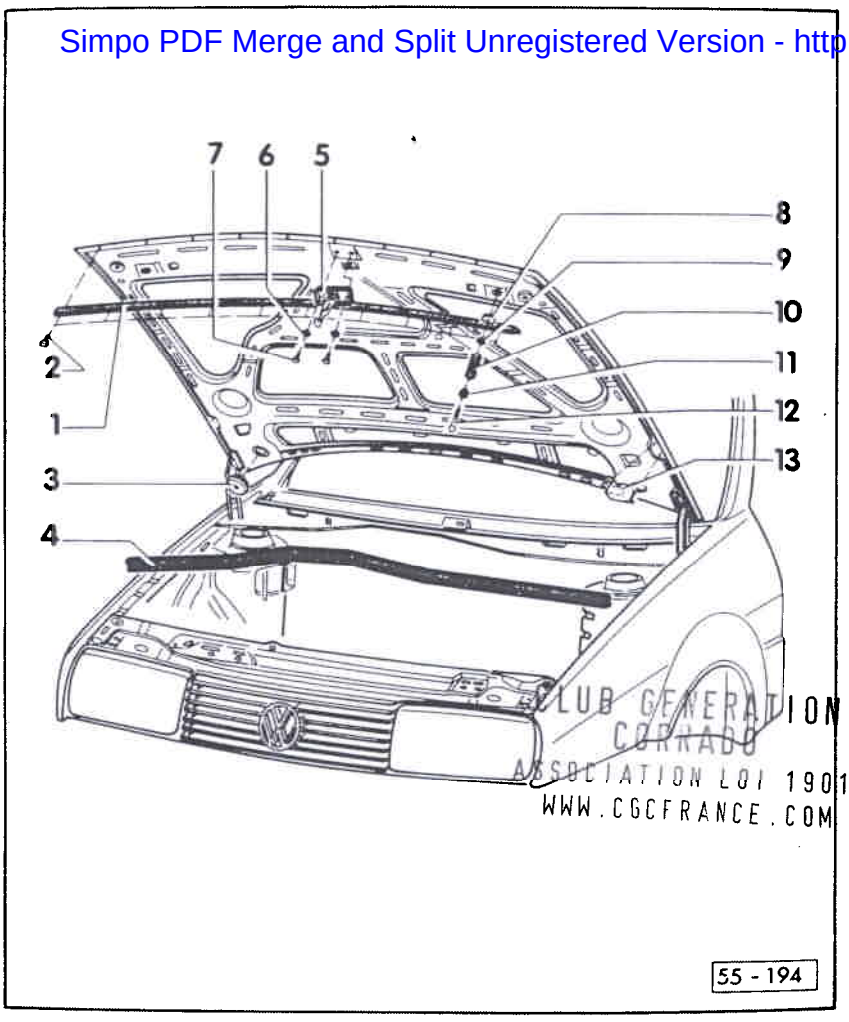

CLUB GENERATION CORRADO
ASSOCIATION LOI 1901
WWW.CGCFRANCE.COM

CAPOT AVANT - REMISE EN ETAT

1- Joint du capot avant

2- Clip

3- Capuchons gauche et droit

4- Joint du caisson d'eau

5- Crochet d'arrêt

6- Rondelles élastiques

7- Boulons 6 pans
• 10 Nm

8- Rondelles gauche et droite

9- Ecrous crénelés gauche et droit
• 10 Nm

10- Ressorts de pression gauche et droit

11- Douilles gauche et droite

12- Pênes gauche et droit
• Régler - cf. fig. 1, 2

13- Epaisseurs gauche et droite

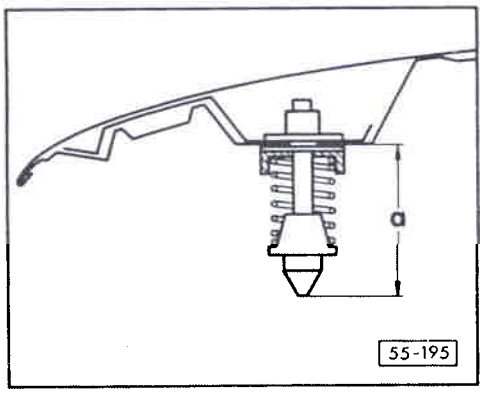

Fig. 1 Pênes : réglage

- Régler les pênes gauche et droit à la cote a - 57 mm.
- Les butées caoutchouc gauche et droite doivent être entièrement engagées dans le porte-serrure.

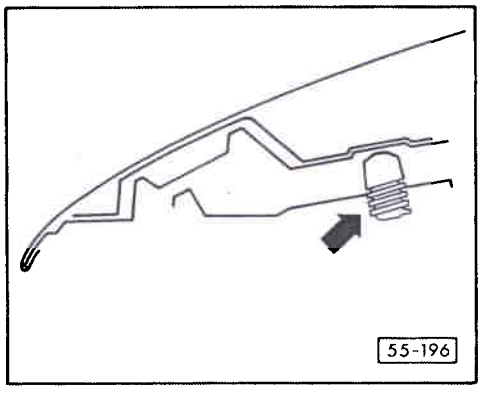

Fig. 2 Butées caoutchouc : réglage

- Après avoir procédé au réglage des pênes gauche et droit, ajuster le capot en dévissant les butées caoutchouc - flèche - gauche et droite de façon qu'il se trouve au même niveau que l'aile.

Simpo PDF Merge and Split Unregistered Version - http://www.simpopdf.com

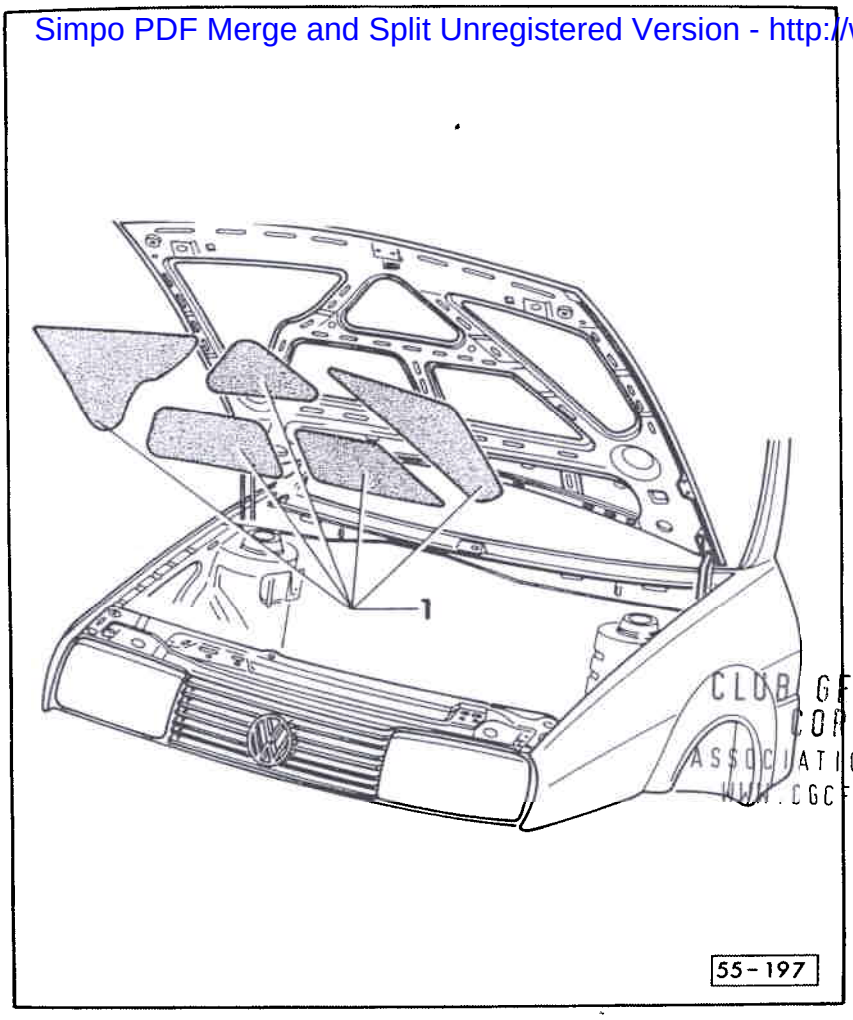

CLUB GENERATION
CORRADO
ASSOCIATION LOI 1901
WWW.CGCFRANCE.COM

CAPOT AVANT - INSONORISATION :
REMISE EN ETAT

- Avant de coller les insonorisants -1-, nettoyer la face intérieure de la tôle - produit de nettoyage D 009 400 01 (les insonorisants sont autocollants).

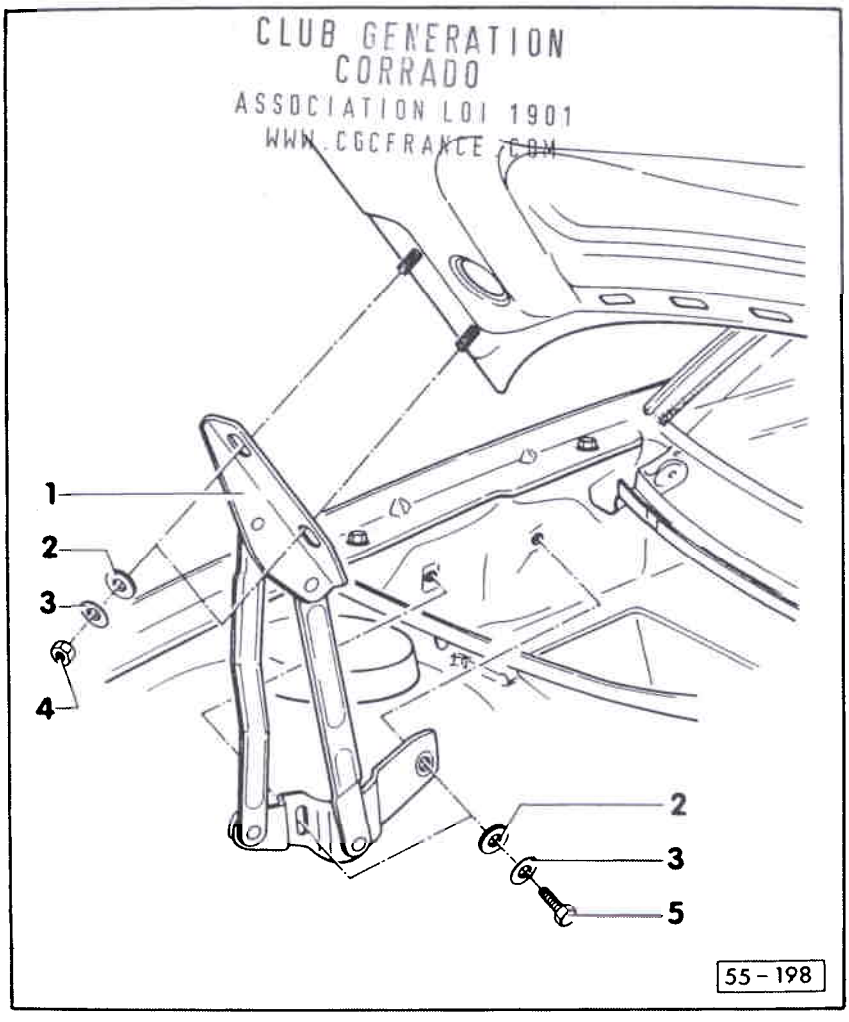

CLUB GENERATION
CORRADO
ASSOCIATION LOI 1901
WWW.CGCFRANCE.COM

CHARNIERE DU CAPOT AVANT :
REMISE EN ETAT

1- Charnière
- Les trous oblongs dans l'élément de charnière servent à l'ajustage longitudinal du capot avant

2- Rondelle

3- Rondelle élastique

4- Ecrou 6 pans
- Couple de serrage = 10 Nm

5- Boulon 6 pans
- Couple de serrage = 8 Nm

Simpo PDF Merge and Split Unregistered Version - http://www.simpopdf.com

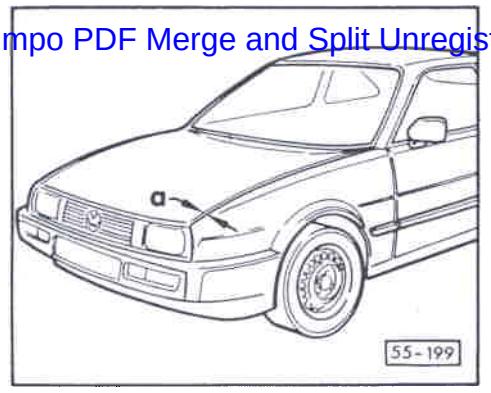

Capot avant : réglage de la cote de l'interstice

- Les boulons de l'aile étant desserrés, régler la cote de l'interstice en déplaçant l'aile.

a = 5 mm

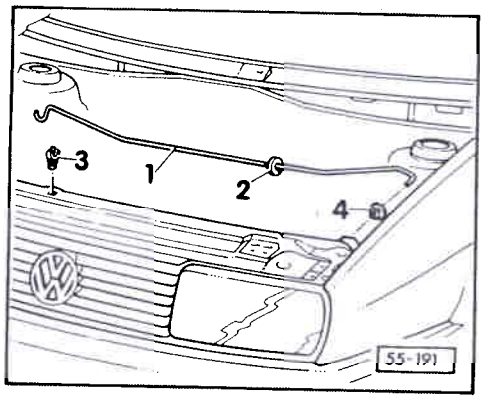

Béquille de capot avant : remplacement

- Maintenir le capot.
- Déplier la béquille de capot avant -1- et la sortir de la douille -4-.

-2- Butée caoutchouc

-3- Clip de la béquille

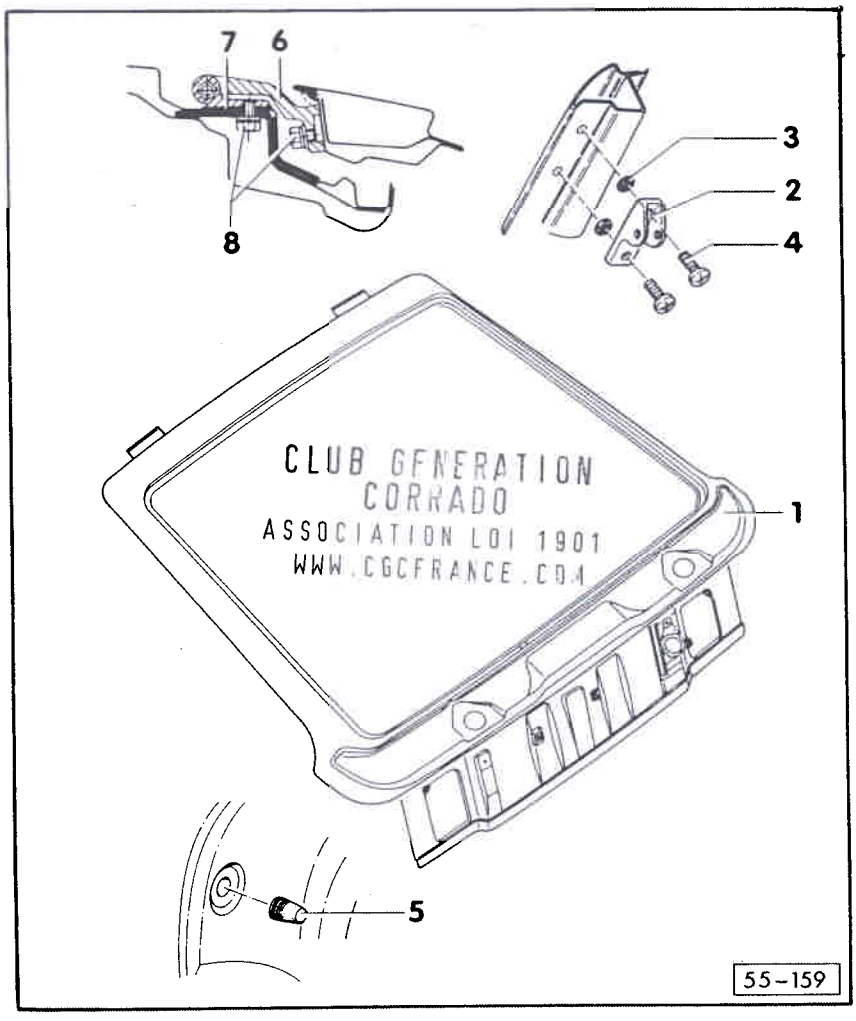

CLUB GENERATION CORRADO
ASSOCIATION LOI 1901
WWW.CGCFRANCE.COM

HAYON - REMISE EN ETAT

1- Hayon
- Hayon : régler - fig. 1

2- Palier de fixation du ressort à air comprimé

3- Bague-joint

4- 11 Nm

5- Butée caoutchouc
- Régler - fig. 2

6- Charnière

7- Joint

8- 10,5 Nm

Simpo PDF Merge and Split Unregistered Version - http://www.simpopdf.com

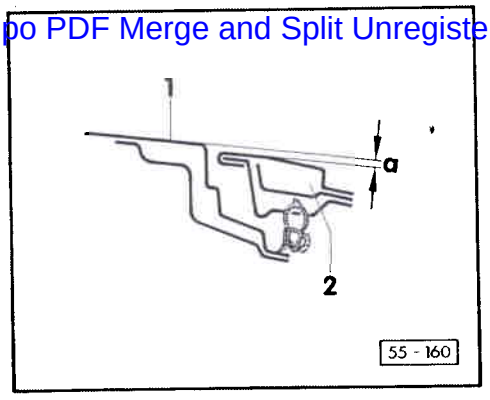

Fig. 1 Hayon : réglage

Le réglage du hayon s'effectue au niveau de la charnière (trous surdimensionnés), dans les éléments de charnière.

Procéder au réglage suivant le schéma.

a = 1,7 mm (mesurés au centre du toit)

1 = contour du toit

2 = hayon

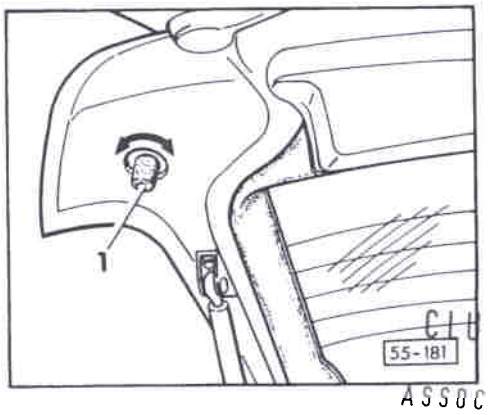

Fig. 2 Butée caoutchouc : réglage

Après avoir réglé le pêne, régler le hayon à l'aide de la butée caoutchouc -1- de sorte qu'il se trouve au même niveau que la carrosserie.

CLUB GENERATION CORRADO
ASSOCIATION LOI 1901
WWW.CGCFRANCE.COM

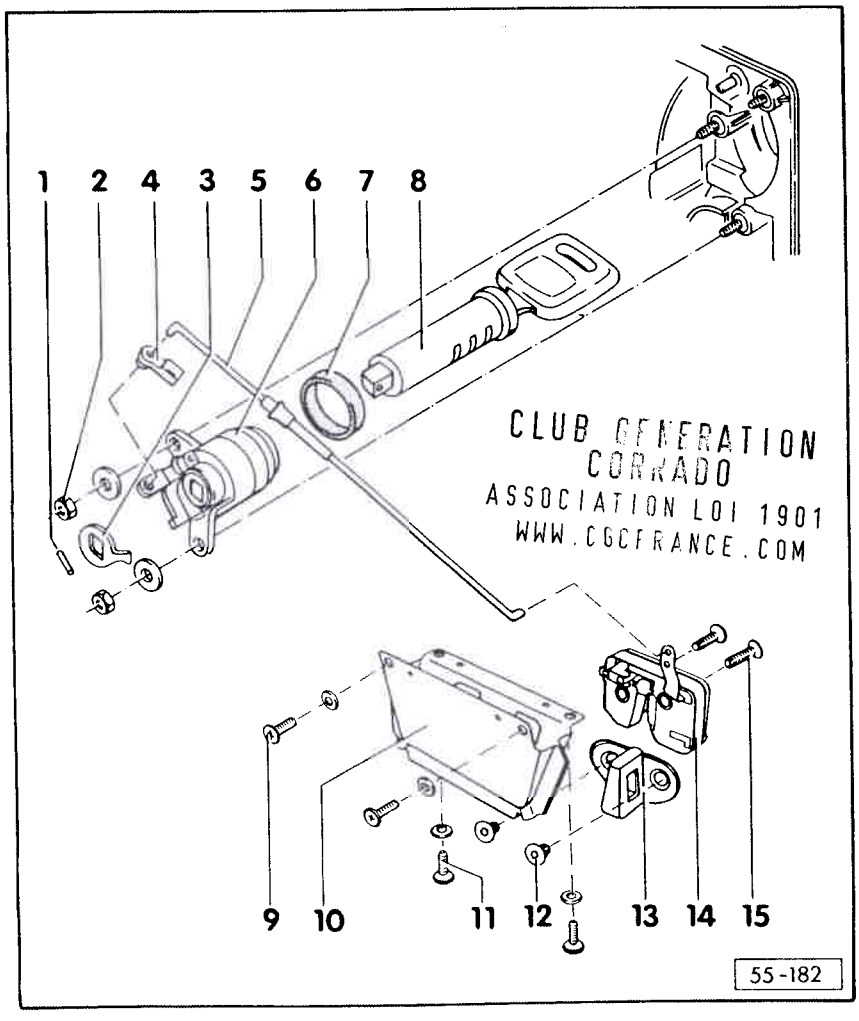

CLUB GENERATION CORRADO
ASSOCIATION LOI 1901
WWW.CGCFRANCE.COM

SERRURE DE HAYON - REMISE EN ETAT

1- Goupille de serrage
- Déposer - fig. 1

2- Ecrou 6 pans
- 10 Nm

3- Excentrique

4- Clip de tringlerie

5- Tringle de commande
- Régler le barillet par rapport à la serrure avec le raccord fileté (réduction de la course à vide au niveau du barillet)
- Enclipser l'extrémité de la tringle, enfoncer la tringle de commande dans le raccord fileté sans jeu mais sans précontrainte et l'arrêter avec l'anneau curseur

6- Logement du barillet

7- Bague-joint

8- Barillet
- Remplacer le barillet - fig. 2

9- Boulon 6 pans
- 23 Nm

Simpo PDF Merge and Split Unregistered Version - http://www.simpopdf.com

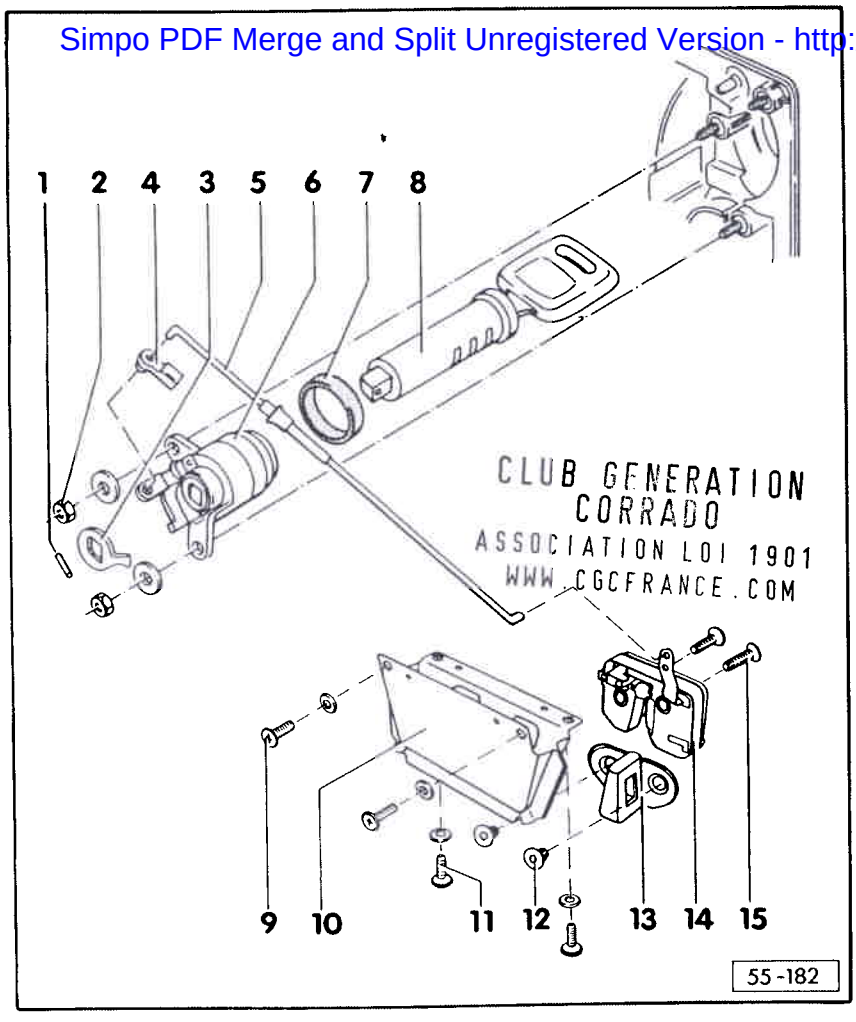

CLUB GENERATION CORRADO
ASSOCIATION LOI 1901
WWW.CGCFRANCE.COM

10- Logement de la serrure

11- Boulon 6 pans
- 23 Nm

12- Boulon 6 pans creux
- 23 Nm

13- Coin de verrouillage
- Lors du réglage, veiller à ce que l'interstice du hayon soit régulier

14- Serrure de hayon
- Déposer - fig. 3

15- Boulon 6 pans creux
- 23 Nm

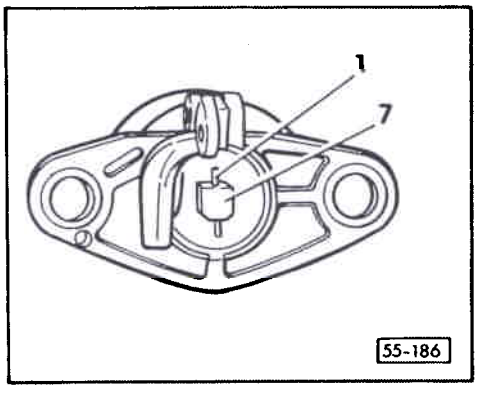

Fig. 1 Goupille de serrage : dépose

Pour pouvoir déposer le barillet, il faut au préalable chasser la goupille de serrage -1- du barillet -7- à l'aide d'un mandrin.

Fig. 2 Barillet : remplacement

Afin de conserver une fermeture identique à celle existant sur le véhicule, il faut modifier le barillet de rechange en changeant la position des gâches pour obtenir la même fermeture qu'avant.

Des gâches et les ressorts allant avec sont proposés dans le catalogue de pièces de rechange correspondant (Ensembles réparation - Groupe principal 8).

Simpo PDF Merge and Split Unregistered Version - http://www.simpopdf.com

Graisser les gâches avec ressorts avec le lubrifiant G 000 400 avant de les mettre en place dans les canaux de guidage du barillet.

Les gâches suivantes sont disponibles :

- Numéro de pièce de rechange 443 898 041 A (hauteur de la gâche 13,5 mm)
- Numéro de pièce de rechange 443 898 041 (hauteur de la gâche 12 mm)

Nota :

Obtention de la fermeture identique, voir également l'Information Spéciale N° 18, édition 07.88

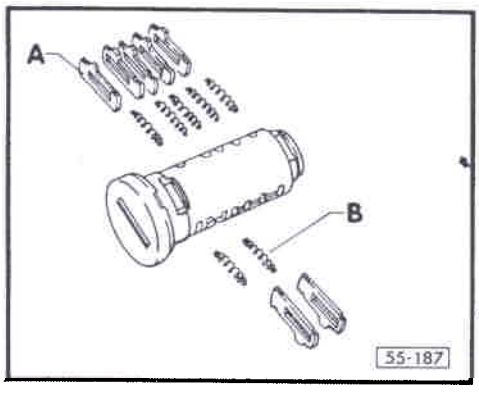

◄ A - Gâches

B - Ressorts de gâche

CLUB GENERATION CORRADO
ASSOCIATION LOI 1901
WWW.CGCFRANCE.COM

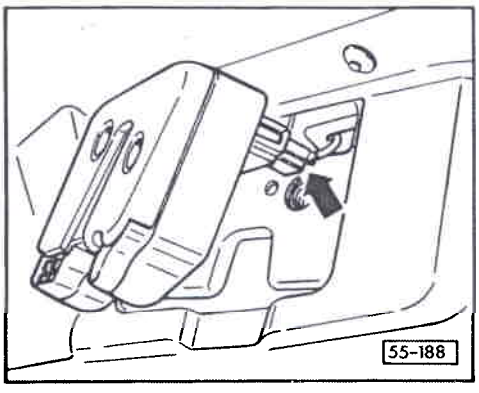

◄ Fig. 3 Serrure de hayon : dépose

- Déposer le revêtement du hayon et déclipser la tringle de commande.
- Dévisser les boulons 6 pans creux.
  Couple de serrage = 23 Nm.
- Sortir légèrement la serrure du hayon et débrancher la connexion -flèche- de l'éclairage du compartiment à bagages.

Simpo PDF Merge and Split Unregistered Version - http://www.simpopdf.com

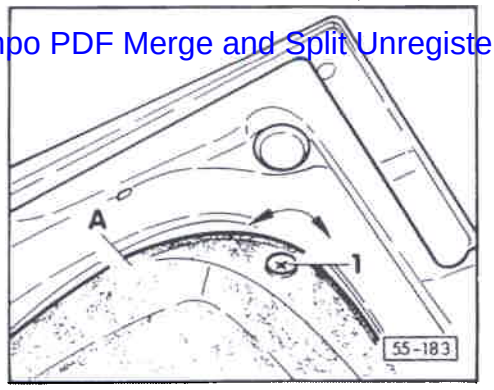

- Tourner les clips -1- de 90° (déverrouiller) et déposer le revêtement -A- du hayon.

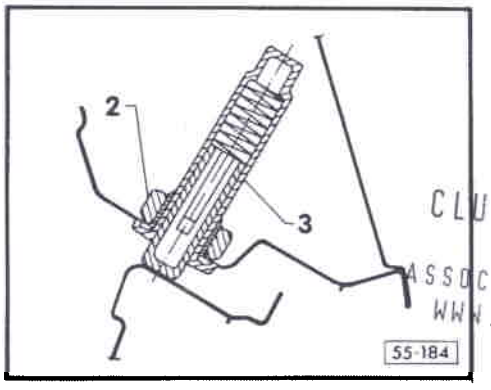

- Dévisser la plaque taraudée -2- et extraire le dispositif de levage -3- du hayon, par le bas.

CLUB GENERATION CORRADO
ASSOCIATION LOI 1901
WWW.CGCFRANCE.COM

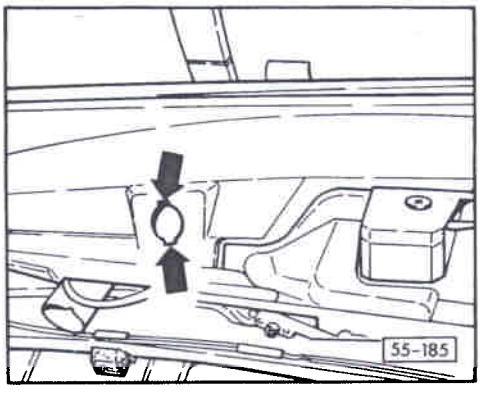

Nota :

Lors de la repose, veiller à ce que les cames de la plaque taraudée s'enclenchent après serrage dans les encoches -flèches- du hayon.

Simpo PDF Merge and Split Unregistered Version - http://www.simpopdf.com

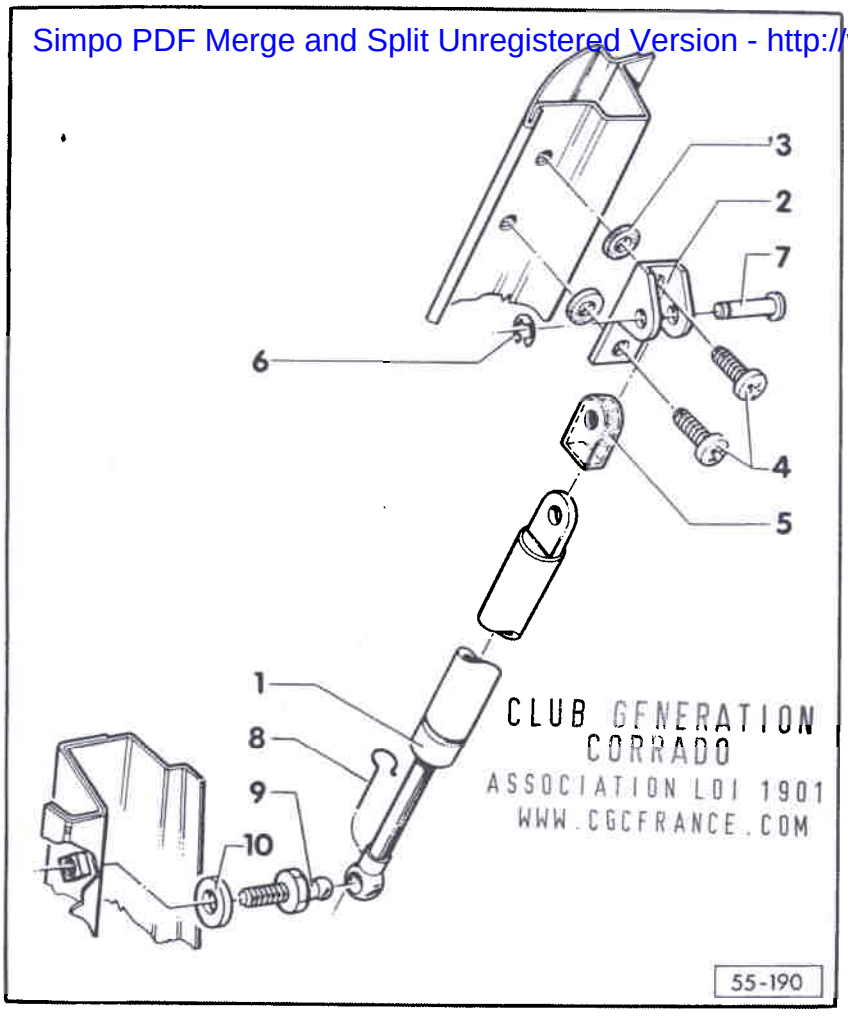

RESSORT A AIR COMPRIME - REMISE EN ETAT

1- Ressort à air comprimé

2- Palier de fixation du ressort à air comprimé

3- Bague-joint

4- Boulon
- 11 Nm

5- Capuchon de protection

6- Segment d'arrêt
- L'extraire

7- Pivot
- Le sortir

8- Agrafe de sûreté
- La déclipser

9- Pivot à rotule
- 11 Nm
- Extraire le ressort à air comprimé

10- Rondelle

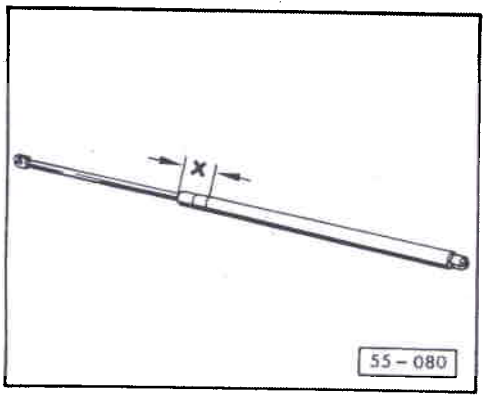

Ressort à air comprimé : dégazage

- Serrer le ressort à air comprimé dans l'étau au niveau de la cote x = 50 mm.

- Scier le cylindre du ressort à air comprimé au premier tiers de la longueur totale du cylindre - en partant de l'arête repère côté tige de piston.

Attention!

Le serrage dans l'étau ne doit être effectué que dans ce secteur - sinon danger d'accident!

Nota :

Lors du sciage, porter des lunettes de protection. Il est en outre utile de couvrir le secteur de découpe avec un chiffon pour arrêter les projections d'huile.

Simpo PDF Merge and Split Unregistered Version - http://www.simpopdf.com

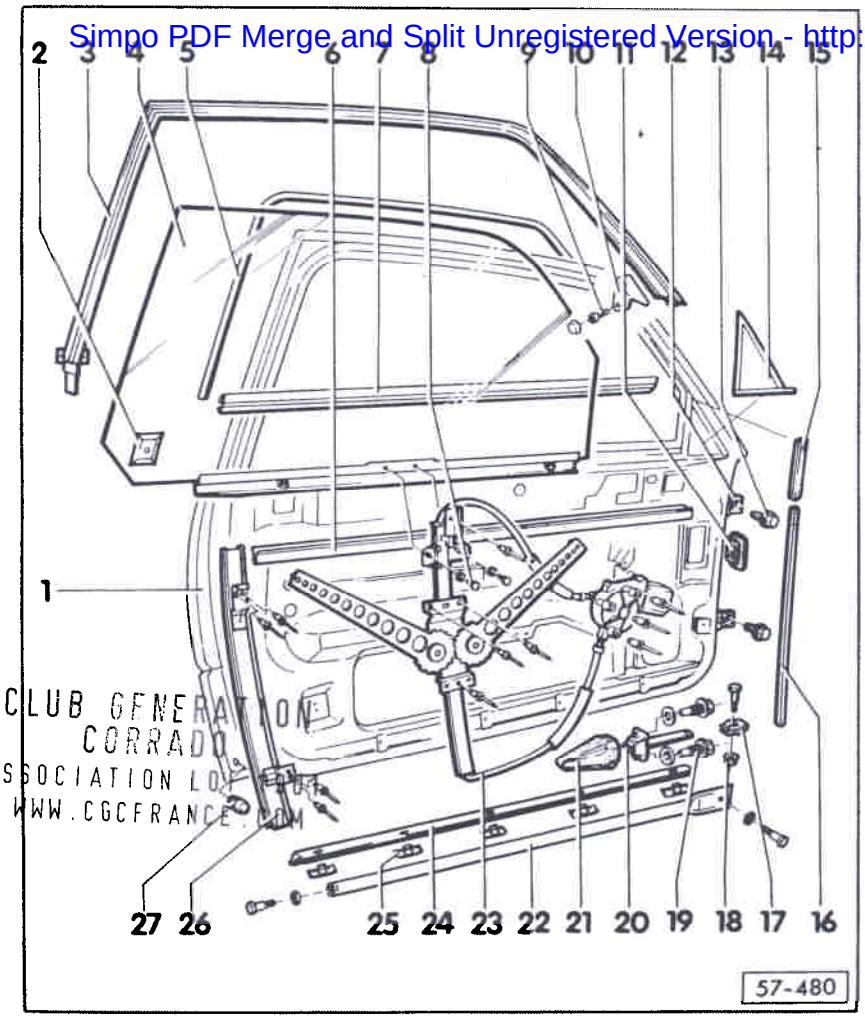

CLUB GENERATION CORRADO
ASSOCIATION LOI 1901
WWW.CGCFRANCE.COM

PORTE AVANT, REMISE EN ETAT

1- Porte
- Déposer et reposer - fig. 1
- Réglage de la porte uniquement possible au niveau des charnières de porte avec l'outil spécial 3114

2- Coulisseau de glace de porte
- Partie intégrante de la glace de rechange
- Produits de collage - cf. fig. 6

3- Cadre-moulure
- Fixé par pressions dans le cadre de glace (autocollant)

4- Glace de porte
- Déposer - fig. 5
- Monter la chaussure de glace - fig. 6

5- Profil de protection d'arête de porte

6- Etanchement intérieur de pertuis de glace

7- Etanchement extérieur de pertuis de glace

8- Boulons 6 pans
- 7 Nm

9- Vis à tête cruciforme
- Vis à tête cruciforme avec cache - est vissée dans le cache -14-

10- Equerre de fixation

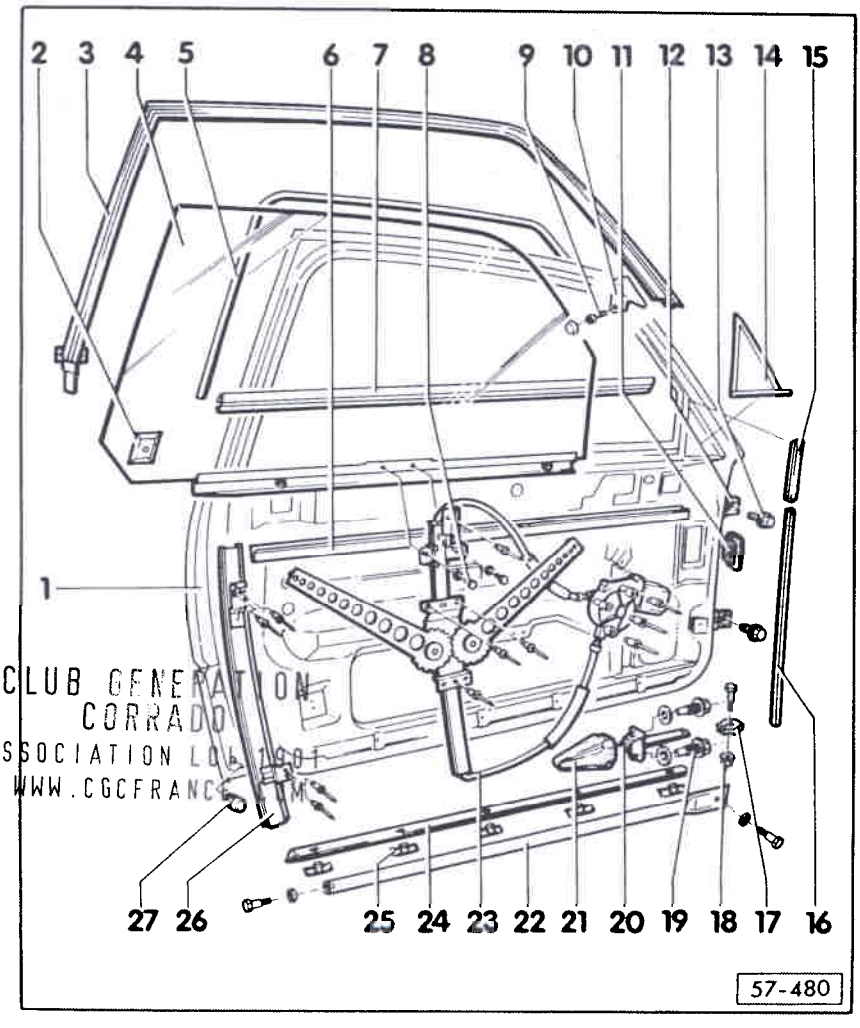

CLUB GENERATION CORRADO
ASSOCIATION LOI 1901
WWW.CGCFRANCE.COM

11- Cache de l'arrêt de porte
- Autocollant - collé sur montant A

12- Charnière de porte

13- Boulon 6 pans
- 55 Nm

14- Cache
- Enclipsé et vissé dans la partie avant (vis -21-)

15- Guide-glace supérieur
- Fixé par pressions dans le canal de guidage

16- Guide-glace inférieur
- Fixé par pressions dans le canal de guidage

17- Agrafe

18- Ecrou de sûreté
- 3 Nm

19- Boulon 6 pans
- 4 Nm

20- Arrêt de porte

Simpo PDF Merge and Split Unregistered Version - http://www.simpopdf.com

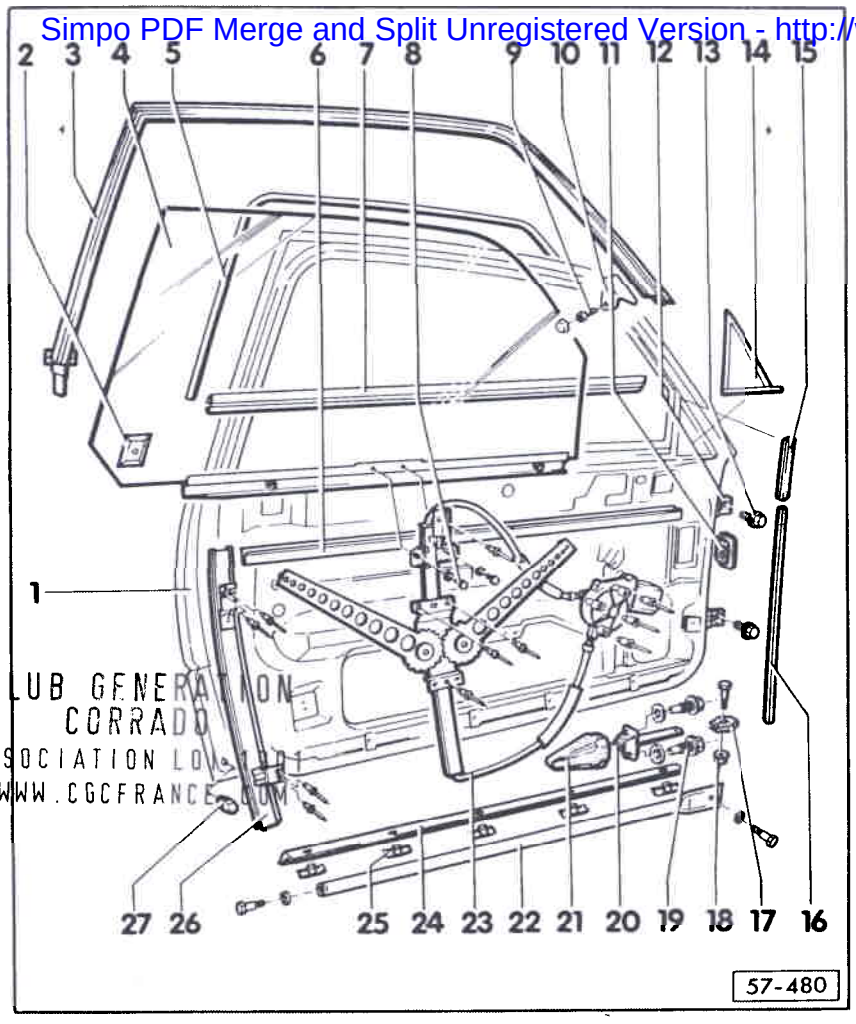

CLUB GENERATION CORRADO
ASSOCIATION LOI 1901
WWW.CGCFRANCE.COM

21- Patine

22- Support élément antichocs (USA uniquement)

23- Lève-glace
- Déposer - fig. 2
- Percer les rivets - fig. 3
- Reposer - fig. 4

24- Joint supplémentaire de porte
- Autocollant

25- Clips de fixation
- Sont enclipsés sur le pivot en T de la porte

26- Rail de guidage
- Riveté - rivets N 101 283 01

27- Butée de porte
- Régler avec une légère précontrainte

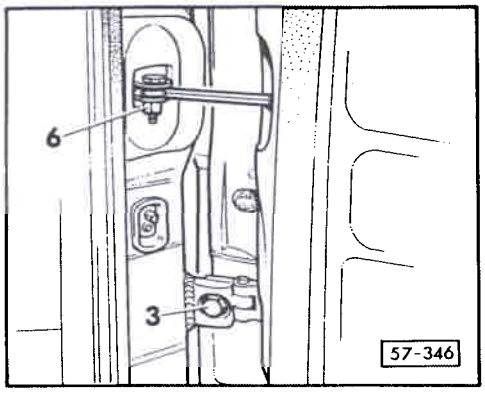

◄ Fig. 1 Porte : dépose et repose

- Dévisser l'écrou -6- et extraire le boulon.
- Dévisser le boulon 6 pans -3- des charnières supérieure et inférieure.
- Déposer la porte (avec un second mécanicien).

Couples de serrage : écrou -6- = 3 Nm
boulon 6 pans -3- = 55 Nm

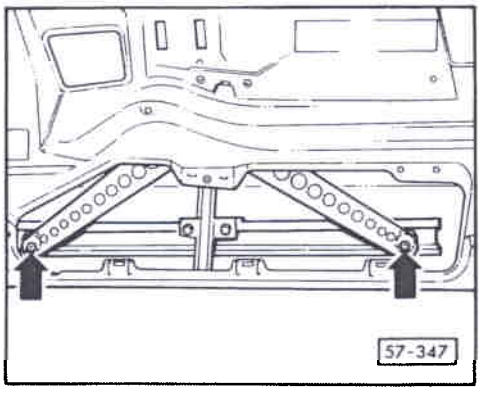

◄ Fig. 2 Lève-glace : dépose

- Descendre la glace de porte à l'aide de la manivelle.
- Dévisser la glace de porte et extraire les bras de guidage -flèches-.
- Repousser la glace de porte vers le haut et la fixer (p. ex. avec du ruban adhésif).

Simpo PDF Merge and Split Unregistered Version - http://www.simpopdf.com

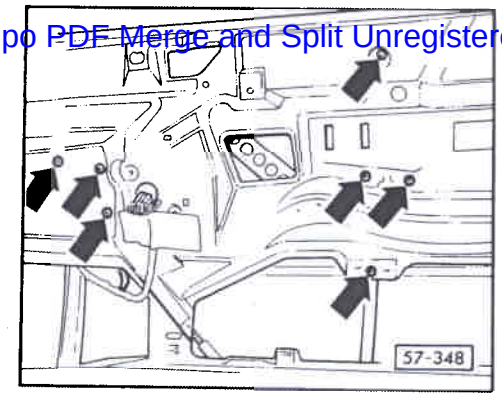

Fig. 3 Rivets : perçage

- Percer les têtes de rivet -flèches- avec un foret hélicoïdal ø 5 mm et chasser les tiges de rivet vers l'intérieur avec un mandrin.
- Extraire le lève-glace de l'ouverture inférieure de montage.

Nota :

Contrôler si les emplacements des rivets ne présentent pas d'endommagement à la peinture et prendre le cas échéant des mesures de protection anti-corrosion.

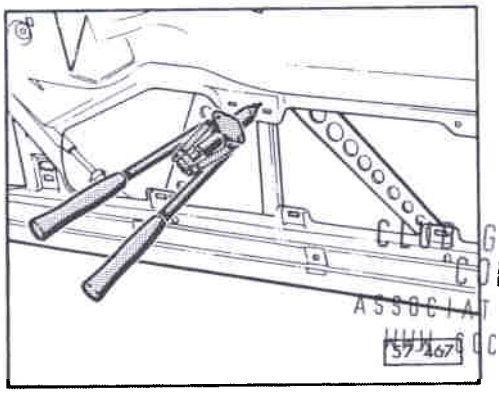

Fig. 4 Lève-glace : repose

- Engager le lève-glace dans la porte et l'ajuster en fonction des trous de fixation.
- Riveter le lève-glace sur la tôle intérieure de porte (rivets - N 101 283 01).

CLUB GENERATION CORRADO ASSOCIATION LOI 1901 WWW.GCCFRANCE.COM

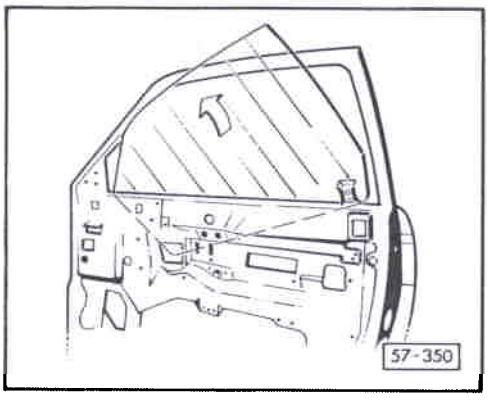

Fig. 5 Glace de porte : dépose

- Descendre la glace de porte à l'aide de la manivelle.
- Dévisser la glace de porte et extraire les bras de guidage (voir également fig. 2), basculer la glace de porte vers l'avant et la sortir par le haut (étanchement intérieur du pertuis de glace déposé).

Couple de serrage = 7 Nm

Repose :

Le coulisseau -2- (voir fig. 57-345) doit, lors de la mise en place de la glace de porte, s'engager dans le rail de guidage -26-.

Réglage

- Visser légèrement la glace de porte avec le lève-glace. Remonter la glace jusqu'en haut avec la manivelle (la glace est centrée) et visser la glace de porte.

Couple de serrage = 7 Nm

Simpo PDF Merge and Split Unregistered Version - http://www.simpopdf.com

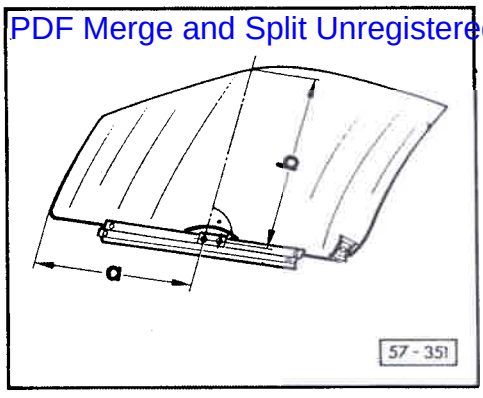

Fig. 6 Chaussure de glace : collage sur la glace de porte

En cas de réparation, nettoyer la zone de collage de la glace de porte et y appliquer du primer.

Coller la chaussure de glace avec de la colle PLR D 009 100 03 (petite cartouche) sur la glace de porte. Avant la repose, laisser durcir la zone de collage chaussure de glace/glace de porte au moins 24 heures.

Cotes de la chaussure de glace:

a = 425 mm

b = 475 mm (sans compter le côté bombé de la glace)

CLUB GENERATION
CORRADO
ASSOCIATION LOI 1901
WWW.CGCFRANCE.COM

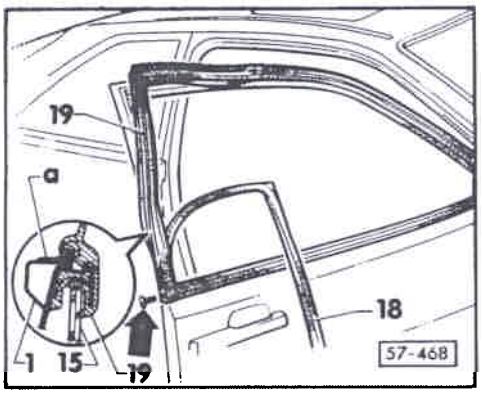

Fig. 7 Cadre-moulure : dépose

- Déposer le cache (écrans triangulaires intérieur et extérieur).
  Dévisser l'equerre de fixation (cf. fig. 57-430, rep. 10).
- Enlever le profil de protection des arêtes -18- du flasque.
- Détacher le cadre-moulure -19- du flasque.
  (Attention au clip; percer le trou du clip en cas de nouveau joint).

Le cadre-moulure est collé au niveau de la lèvre intérieure sur le cadre de porte.

a - surface de collage
1 - cadre de porte
15 - glace de porte

Cadre-moulure : repose

- Enduire la zone de collage de primer spécial sika et laisser sécher pendant 10 minutes.
- Engager d'abord le cadre-moulure -19- par l'arrière dans le pertuis de porte.
- Repousser le cadre-moulure -19- vers le bas et l'enfoncer sur le flasque en partant du coin supérieur.

N'enlever le papier protecteur de la bande adhésive qu'une fois que le cadre-moulure est positionné correctement.

Simpo PDF Merge and Split Unregistered Version - http://www.simpopdf.com

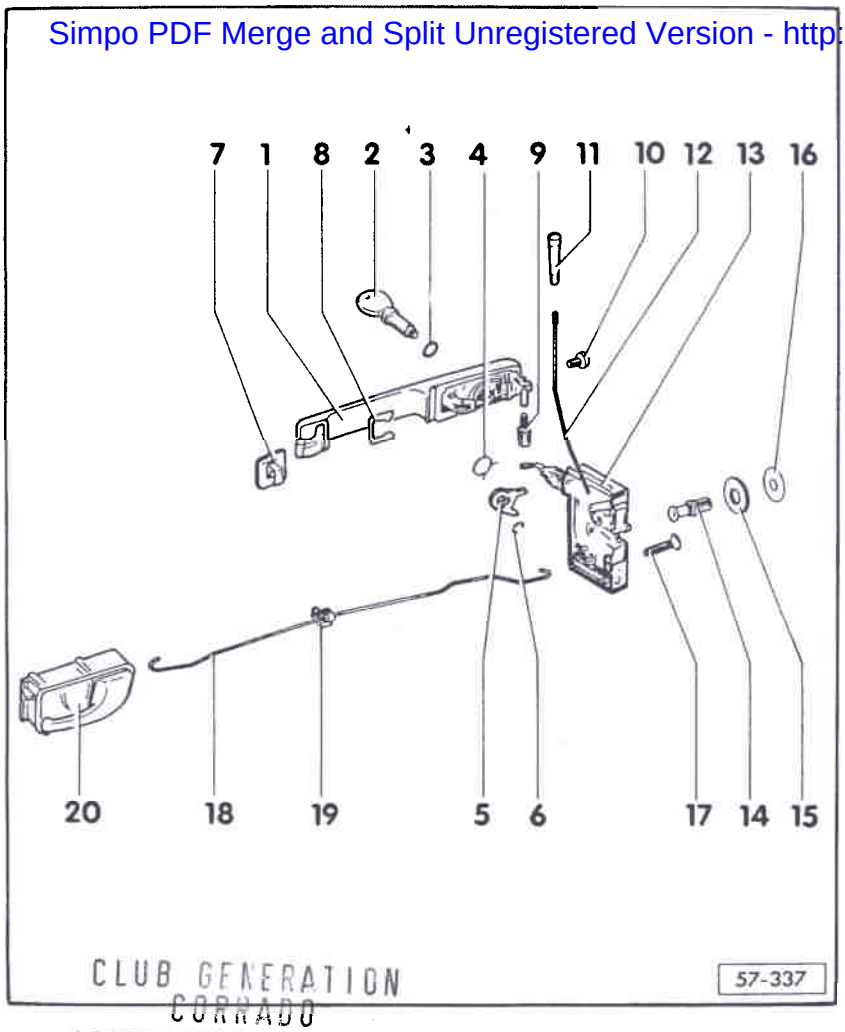

1- Poignée de porte
- Déposer et reposer - fig. 8
- Sur les véhicules équipés d'une "commande confort", il convient de déposer au préalable le revêtement de la porte et de débrancher la connexion.
- Réduire la course à vide de la poignée de porte en tournant l'épaisseur (rep. 9)

2- Barillet
- Déposer uniquement avec la clé en place
- Conserver une fermeture identique - fig. 9

3- Bague-joint

4- Ressort

5- Pêne pivotant

6- Segment d'arrêt

7- Embase
- Pour la dépose, la tourner de 90°

8- Agrafe

CLUB GENERATION CORRADO
ASSOCIATION LOI 1901
WWW.CGCFRANCE.COM

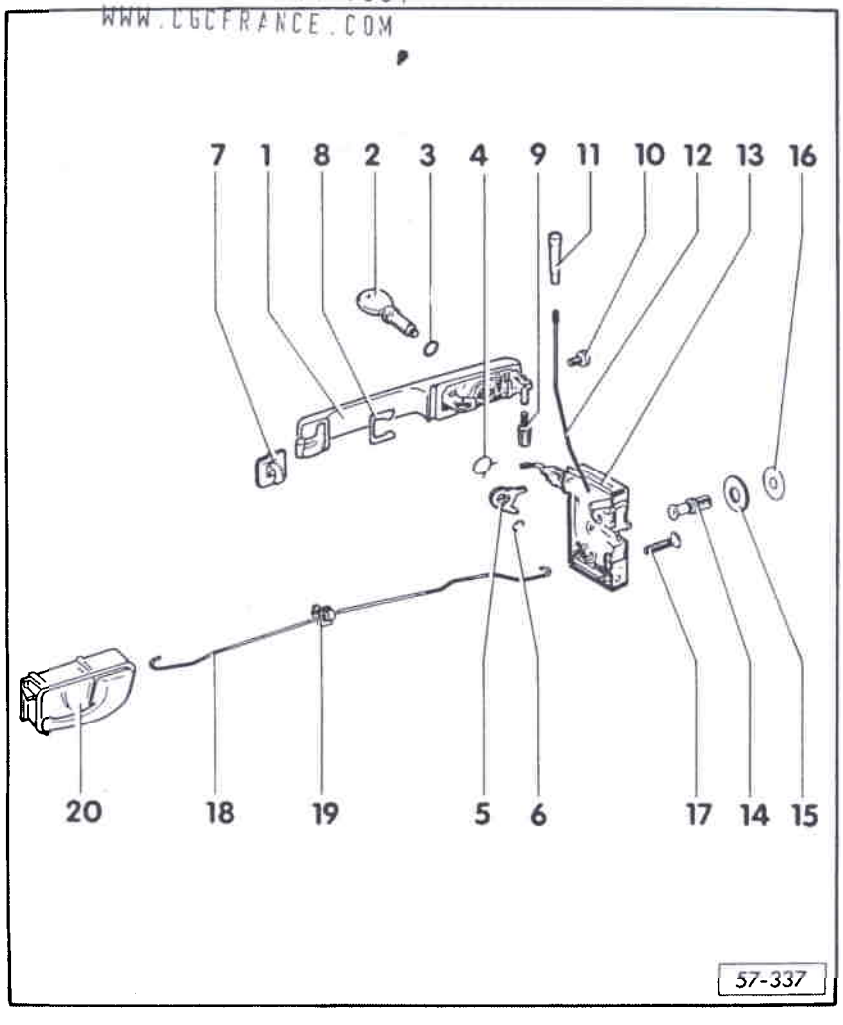

9- Epaisseur
- Réglable en vue de la réduction de la course à vide au niveau de la poignée de porte
- Jeu entre l'épaisseur et le levier de commande de la serrure de porte : 0,1 + 1 mm
- Pour effectuer le réglage, déposer la poignée de porte ou, si le revêtement de porte est déposé, régler depuis l'intérieur de la porte

10- Vis à tête bombée
- 3,5 Nm

11- Bouton de sûreté
- Vissé

12- Tringle de sûreté

13- Serrure de porte
- Déposer (la glace de porte doit être fermée). Dévisser les vis, sortir légèrement la serrure de porte et arrêter le levier de commande depuis le bas à l'aide d'un tournevis (cf. fig. 10)

  Extraire la douille de sûreté de la serrure

- Reposer - fig. 10
- Régler le cas échéant la course à vide entre la serrure de porte et la poignée de porte - cf. rep. 9 "poignée de porte"

Simpo PDF Merge and Split Unregistered Version - http://www.simpopdf.com

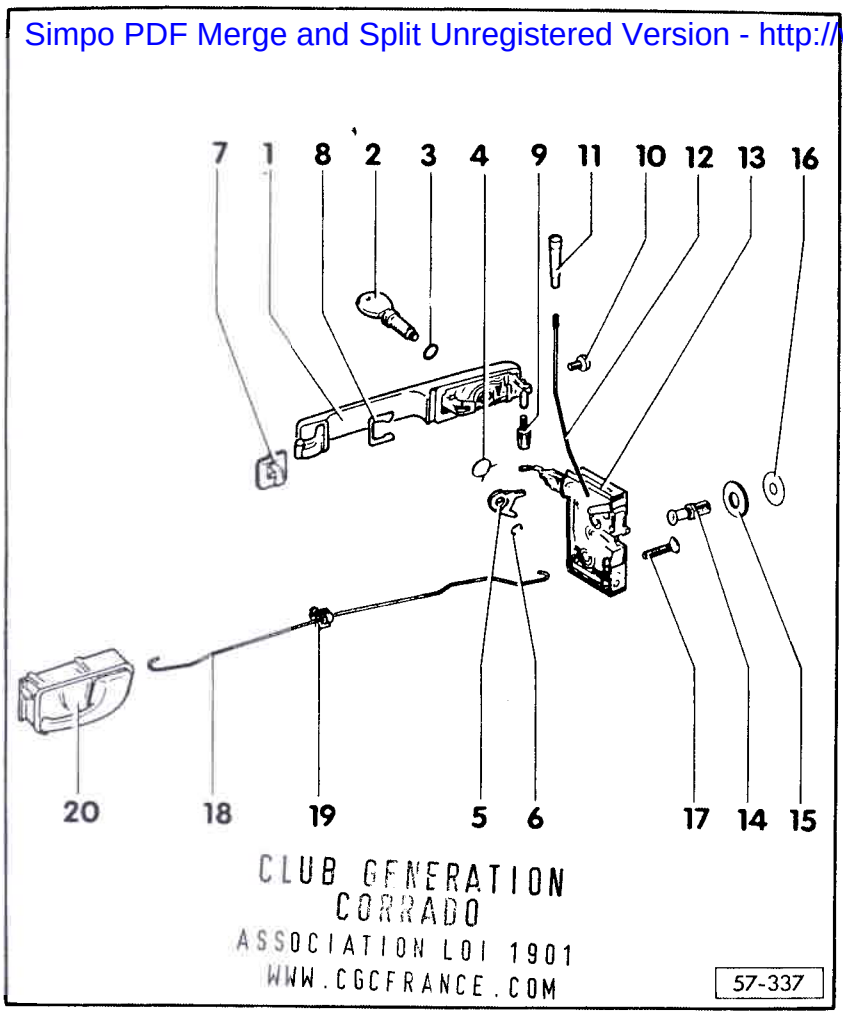

14- Pivot de fermeture
- 35 Nm

15- Rondelle-ressort
- Bord relevé en vue d'éviter des endommagements à la peinture côté extérieur

16- Rondelle plastique

17- Vis à tête bombée fraisée
- 11 Nm

18- Biellette
- L'accrocher du bas vers le haut dans la commande intérieure

19- Clip

20- Commande intérieure
- Déposer - fig. 11

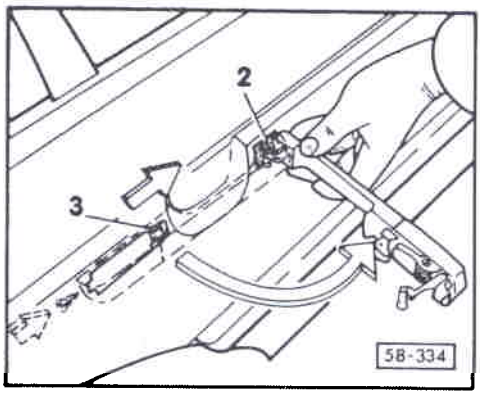

Fig. 8 Poignée de porte : dépose et repose

- Dévisser la vis avec rondelle.
- Pousser la poignée de porte dans le sens de la flèche et la sortir en pivotant de la porte.

Indication pour la repose :

- Vérifier que l'embase -2- et l'agrafe -3- ne sont pas endommagées.
- Contrôler le jeu (course à vide de la poignée de porte) entre l'épaisseur et le levier de commande de la serrure de porte, le régler le cas échéant en tournant l'épaisseur - valeur assignée : 0,1 + 1 mm
- Vis de fixation 7 Nm.

Fig. 9 Obtention d'une fermeture identique

En modifiant la position des gâches -C- ou en en ajoutant de nouvelles, il est possible de conserver la fermeture initiale du véhicule.

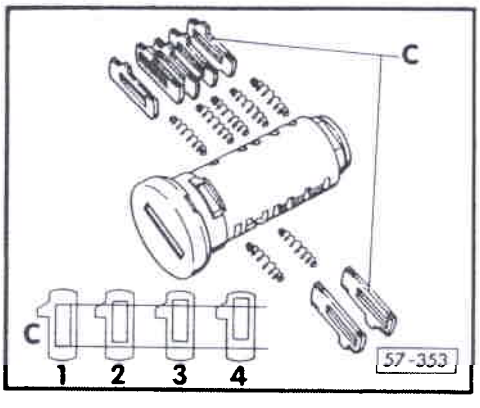

1 2 3 4 - tailles de gâche possibles

Pour plus d'informations, prière de se reporter à l'Information Spéciale n° 18, édition 07.88.

Simpo PDF Merge and Split Unregistered Version - http://www.simpopdf.com

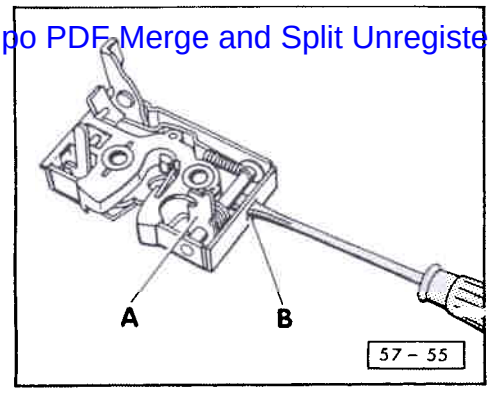

Notice

Enduire les gâches et ressorts de graisse G 000 401 et les mettre en place dans les canaux de guidage des barillets.

Fig. 10 Serrure de porte : repose

- Soulever le levier de commande -A- de 90° et le bloquer avec un tournevis par l'ouverture de montage -B-.
- Contrôler le jeu (course à vide de la poignée de porte) entre l'épaisseur et le levier de commande de la serrure de porte, le régler le cas échéant en tournant l'épaisseur - valeur assignée : 0,1 + 1 mm, page 57-10.

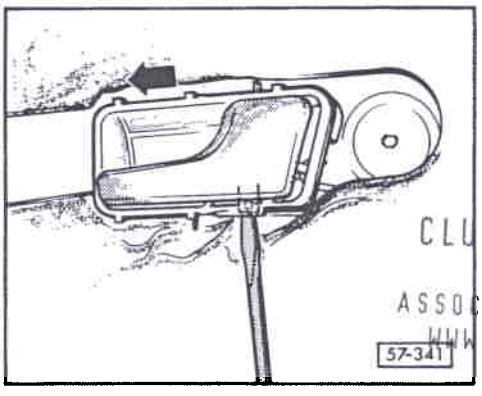

Fig. 11 Commande intérieure : dépose

- Extraire la languette de sécurité du trou dans la doublure de porte.
- Chasser la commande intérieure dans le sens de la flèche hors des ouvertures de fixation.

CLUB GENERATION CORRADO
ASSOCIATION LOI 1901
WWW.CGCFRANCE.COM

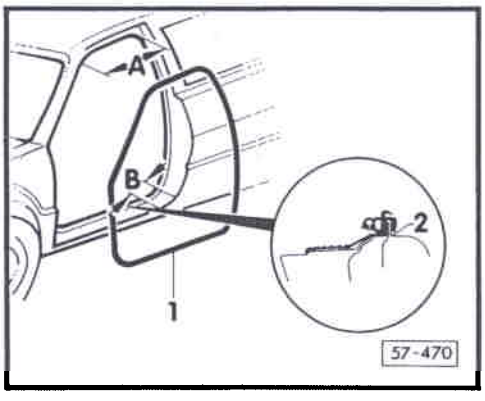

Joint intérieur de porte : dépose

- Déposer ou détacher le revêtement intérieur - Groupe de Réparation 70.

  Revêtement intérieur de porte -1-, emboîté sur le flasque de porte -2-.
  Point de raccord - centre de la porte -.

A - feuille de protection PVC transparente (autocollante)

B - feuille de protection PVC transparente (autocollante)

Collage de feuilles de protection, voir classeur "Traitement des surfaces/matières chimiques", Information Technique n° 31, édition novembre 1987.

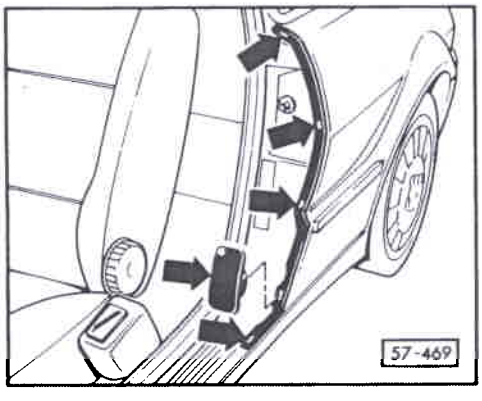

Joint supplémentaire de porte : remplacement (USA uniquement)

- Enduire la zone de collage de primer spécial Sika 210 T e laisser sécher pendant 10 minutes minimum.

- Enlever le papier protecteur et coller le joint.

- Enfoncer les clips - flèches - sur le pivot en 1.

Simpo PDF Merge and Split Unregistered Version - http://www.simpopdf.com

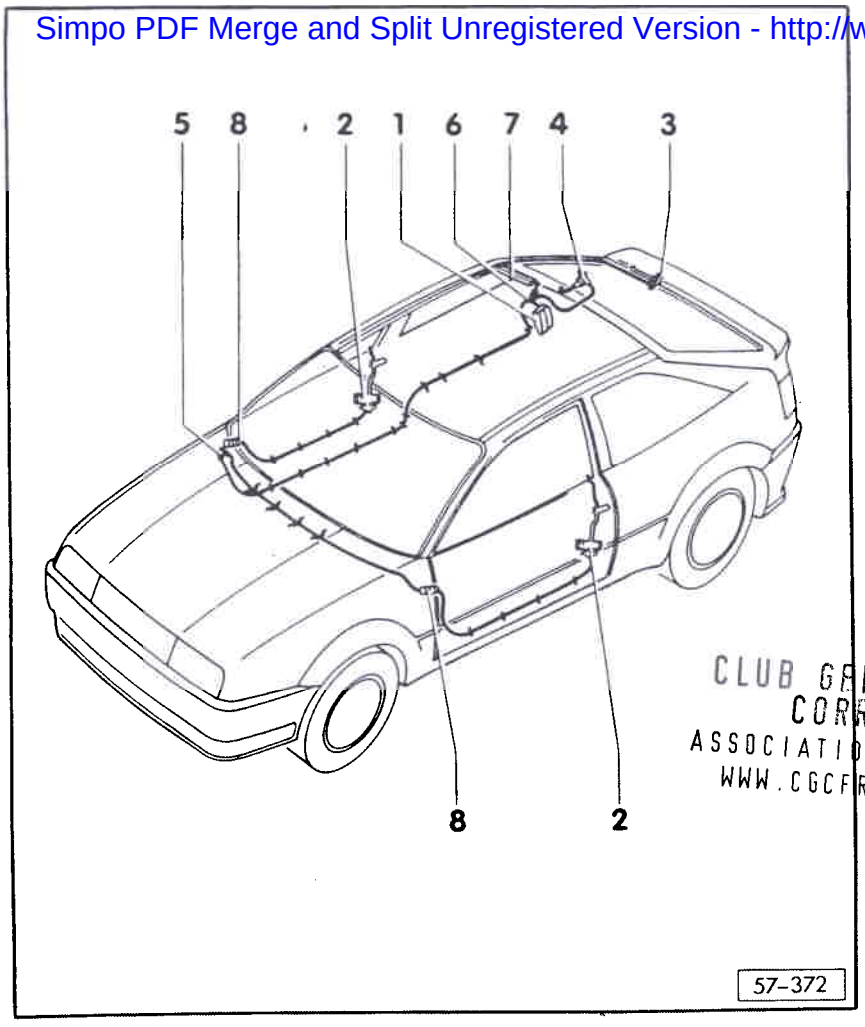

1- Pompe de pression à double effet
- Déposer - page 57-16

2- Elément de commande porte avant
- Déposer - page 57-16
- Reposer - page 57-17

3- Elément de commande hayon
- Déposer - page 57-19

4- Elément de commande volet du réservoir
- Déposer - page 57-18

La tige de verrouillage du volet du réservoir ne peut pas être déposée avec l'élément de commande - page 57-18

5- Raccord en T

6- Raccord en X

7- Soufflet du hayon

8- Soufflet de la porte

CLUB GENERATION
CORRADO
ASSOCIATION LOI 1901
WWW.CGCFRANCE.COM

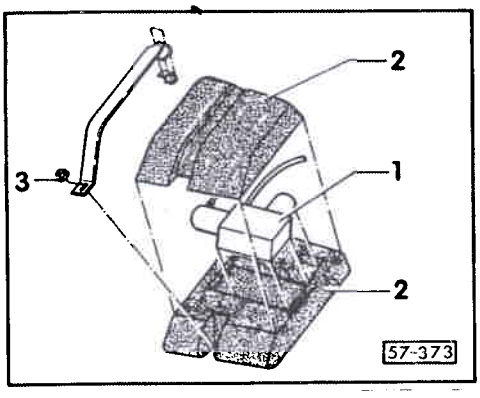

Pompe de pression à double effet : dépose

- Détacher le revêtement droit du coffre à bagages dans la partie arrière.
- Dévisser l'écrou 6 pans -3- (6 Nm).
- Sortir la pompe de pression à double effet -1- de l'élément d'amortissement -2-.

Elément de commande de porte avant : dépose et repose

Dépose:

- Fermer la glace de porte.
- Déposer le revêtement de porte - Groupe de réparation 70.
- Détacher avec précaution la feuille protectrice de la porte.
- Débrancher la conduite de pression et le connecteur multiple de l'élément de commutation.
- Ouvrir la charnière au niveau de l'élément de commande -4- et décrocher la tige de verrouillage -6-.
- Dévisser les vis à tête cruciforme -7-.

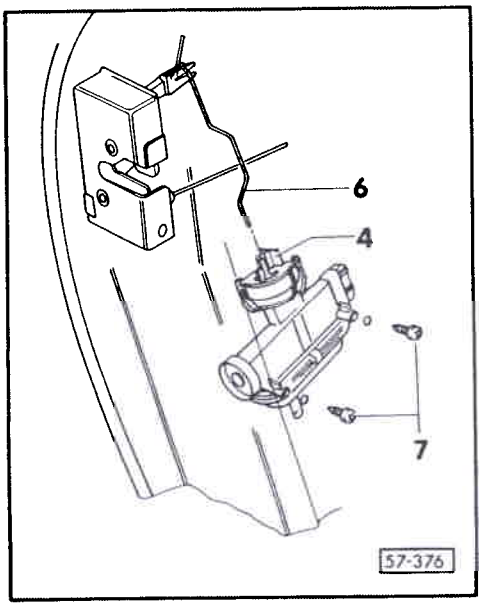

Simpo PDF Merge and Split Unregistered Version - http://www.simpopdf.com

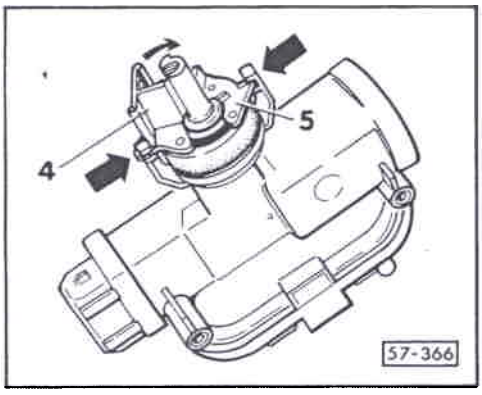

Indication pour la repose :

- Pour le montage de la tige de verrouillage, l'élément de commande et la serrure de porte doivent être en position verrouillée.
- Sur la porte du conducteur, le pêne pivotant de la serrure de porte doit être en position "fermé".
- La rondelle d'arrêt -5- doit être enclenchée.
- Enfoncer la tige de verrouillage et fermer la charnière -4-.

Attention

Lors de l'enfoncement de la tige de verrouillage, ne pas la tirer vers le bas.

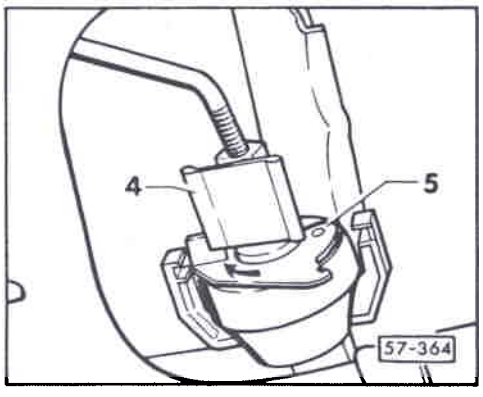

- Lors de la fermeture, la charnière -4- doit tourner et déclencher la rondelle d'arrêt -5-.
- Procéder au contrôle du fontionnement - page 57-20.

CLUB GENERATION
CORRADO
ASSOCIATION LOI 1901
WWW.CGCFRANCE.COM

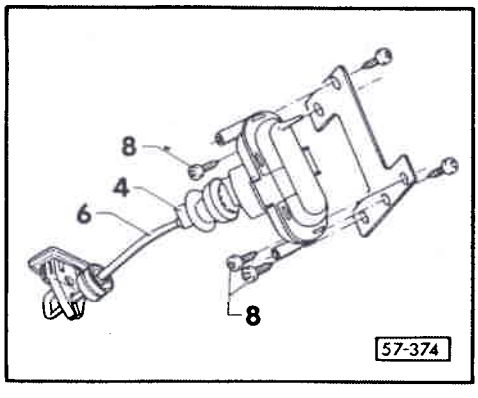

Elément de commande du volet du réservoir : dépose

- Débrancher la conduite de pression de l'élément de commande.
- Dévisser les vis à tête cruciforme -8-.
- Ouvrir la charnière au niveau de l'élément de commande -4- et décrocher la tige de verrouillage -6-

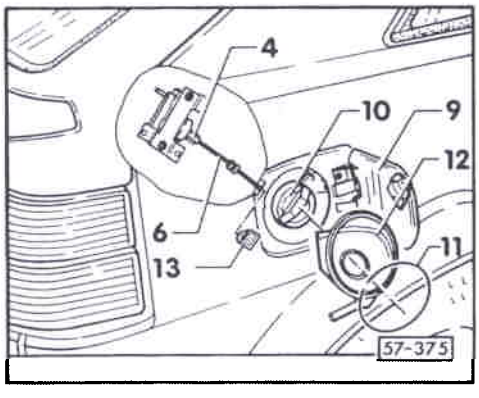

Tige de verrouillage du volet du réservoir : dépose

- Ouvrir la charnière au niveau de l'élément de commande -4- et décrocher la tige de verrouillage -6-.
- Ouvrir le volet du réservoir -9-, dévisser le bouchon du réservoir -10-.
- Décrocher le segment d'arrêt -11- et la garniture de la coupelle en caoutchouc -12-.
- Dévisser le bouchon du réservoir -10-.
- Déclipser le bouchon de verrouillage -13-.
- Extraire la tige de verrouillage -6- de l'ouverture du réservoir par le bas.

Simpo PDF Merge and Split Unregistered Version - http://www.simpopdf.com

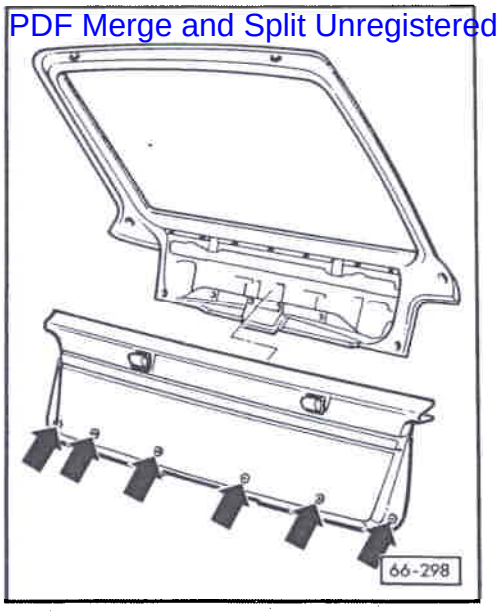

Elément de commande du hayon : dépose

- Tourner les clips - flèches - de 90° (les déverrouiller) et déclipser le revêtement intérieur du hayon.

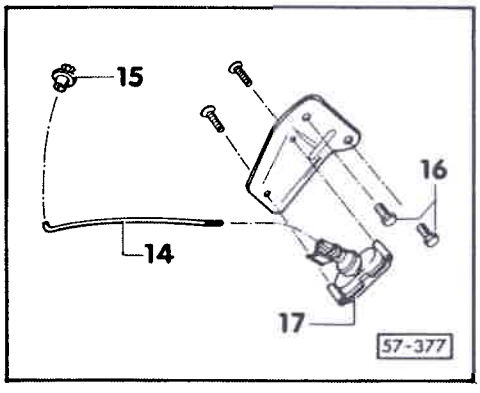

- Débrancher le flexible de pression de l'élément de commande -17-.
- Déclipser la biellette -14- du clip de la tringlerie -15-.
- Dévisser les boulons 6 pans (10 Nm) -16-.

CLUB GENERATION
CORRADO
ASSOCIATION LOI 1901
WWW.CGCFRANCE.COM

Contrôle du fonctionnement du verrouillage central

Nota :
Lorsque le système est intact, le verrouillage de toutes les serures doit d'effectuer dans l'intervalle de 2 secondes. Si la pompe de pression à double effet fonctionne pendant plus de 5 secondes, soit la tringlerie de l'élément de commande est mal réglée, soit le système présente un défaut d'étanchéité.

Lorsque la tringlerie n'est pas correctement réglée, le point de mise hors circuit de l'élément de commande n'est pas atteint - "impulsions" de la pompe de pression à double effet. L'unité de commande de la pompe de pression à double effet doit être mise hors circuit après 35 secondes maxi.

Conditions du contrôle
- Portes, hayon et volet du réservoir fermés
- Glaces de portes entièrement ouvertes.

Verrouillage : contrôle
- Enfoncer le bouton de verrouillage de la porte du conducteur.
  - Les deux boutons de verrouillage doivent descendre, les deux portes, le hayon et le volet du réservoir sont verrouillés.
- Contrôler le verrouillage des deux portes.

Nota :
Le verrouillage central n'est pas déclenché lorsque l'on actionne le bouton de verrouillage de la porte du passager.

- Verrouillage central de tous les éléments de commande possible uniquement par le bouton de la porte du conducteur.
- Aucune fonction anti-effraction.

Simpo PDF Merge and Split Unregistered Version - http://www.simpopdf.com

Protection anti-effraction : contrôle
(N° de châssis 50 KK 004 603 ◄)

- Fermer la porte du conducteur ou du passager avec la clé.
  - Les boutons de protection doivent descendre.
  - Les portes sont verrouillées et protégées, le hayon et le volet du réservoir sont verrouillés.

- Remonter les deux boutons de protection à la main.
  - Les boutons de protection ne doivent pas pouvoir être tirés jusqu'à la position désenclenchée, ils peuvent cependant être tirés de 8 mm max.
  - Un bruit d'enclenchement doit être audible (la bobine du système bloque la tige de protection).

Protection anti-effraction : contrôle
(N° de châssis 50 KK 004 604 ►)

Condition du contrôle :

- Portes, hayon et volet du réservoir fermés.
- Glaces de porte entièrement ouvertes.

CLUB GENERATION
CORRADO
ASSOCIATION LOI 1901
WWW.CGCFRANCE.COM

Contrôle :

- Fermer la porte du conducteur avec la clé et remonter tous les boutons de protection dans l'espace de 12 secondes.
- 12 secondes après la fermeture, la pompe doit démarrer, toutes les portes sont à nouveau verrouillées.
- 15 secondes plus tard, remonter tous les boutons de protection l'un après l'autre (au plus tôt 24 secondes après avoir fermé la porte avec la clé).
- Les boutons de protection ne doivent pas pouvoir être tirés jusqu'à la position désenclenchée, ils peuvent cependant être tirés de 8 mm max.
- Un bruit d'enclenchement doit être audible (la bobine du système bloque la tige de protection).
- Les portes sont protégées, le hayon et le volet du réservoir sont verrouillés.

Répéter le contrôle depuis la porte du passager.

Simpo PDF Merge and Split Unregistered Version - http://www.simpopdf.com

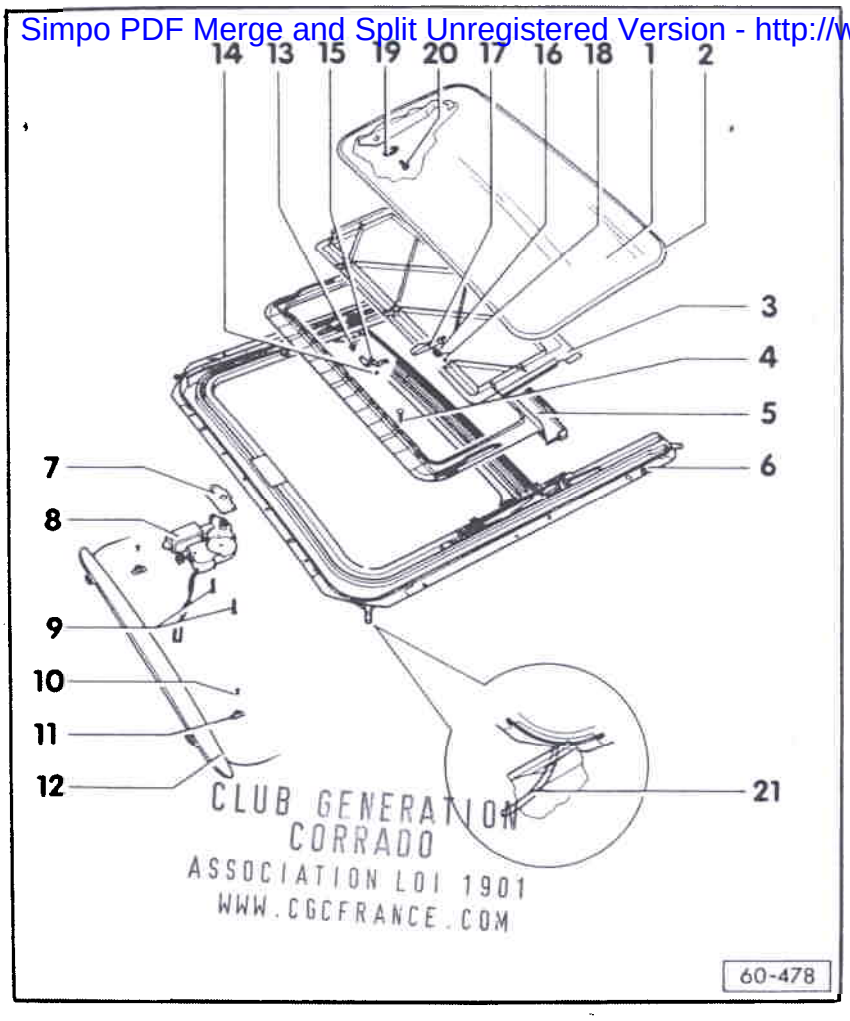

TOIT COULISSANT/PIVOTANT : REMISE EN ETAT

1- Couvercle du toit coulissant/pivotant
- Déposer - page 60-4
- Reposer - page 60-5
- Régler - page 60-10

2- Joint du couvercle
- Le raccord du joint se trouve au centre de la partie latérale droite

3- Volet du ciel de toit ouvrant

4- Vis de fixation

5- Ciel de toit ouvrant (comprend (le volet -3-)
- Déposer - page 60-8

6- Unité de montage
- Déposer - page 60-12

Comprend les éléments suivants:
- Cadre en U (avec canaux de guidage)
  Si nécessaire, graisser les canaux de guidage uniquement avec de la graisse spéciale G 000 450 02, car sinon, le fonctionnement n'est pas assuré.

  N'utiliser en aucun cas une graisse à usages multiples!
- Guides arrière avec câbles
- Guide avant

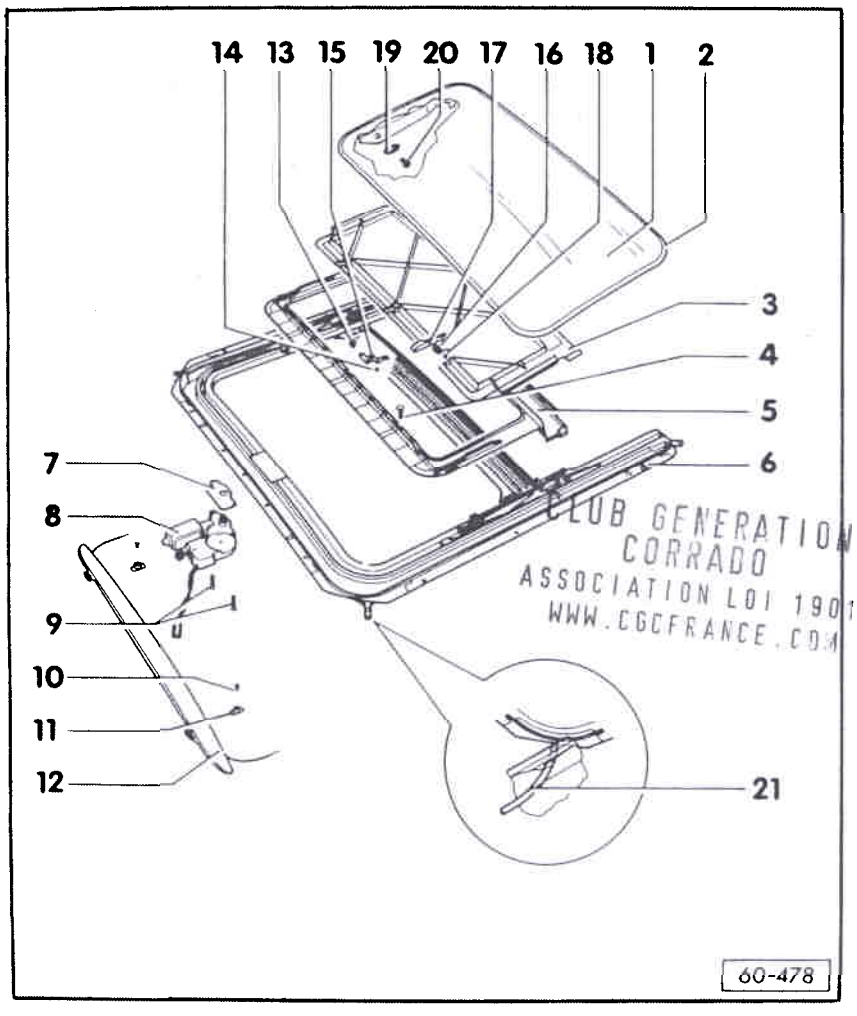

7- Plaque entretoise

8- Entraîne-câble (électrique)
- Contrôler l'entraîne-câble (position 0) - page 60-11

9- Vis à tête fraisée (microcapsulées)
- Avant la repose, nettoyer le filetage avec une brosse métallique et l'enduire de produit de scellement AMV 197 000 01
- 3 Nm

10- Fixation du dérivateur vent

11- Pièce filetée
- Le filetage doit être orienté de biais vers l'arrière

12- Dérivateur vent
- Ouvrir le couvercle vers l'arrière et dévisser le dérivateur vent

13- Ressort du levier basculant

14- Segment d'arrêt

15- Levier basculant
- Le levier basculant doit appuyer sur le rail de guidage sous la pression du ressort

Simpo PDF Merge and Split Unregistered Version - http://www.simpopdf.com

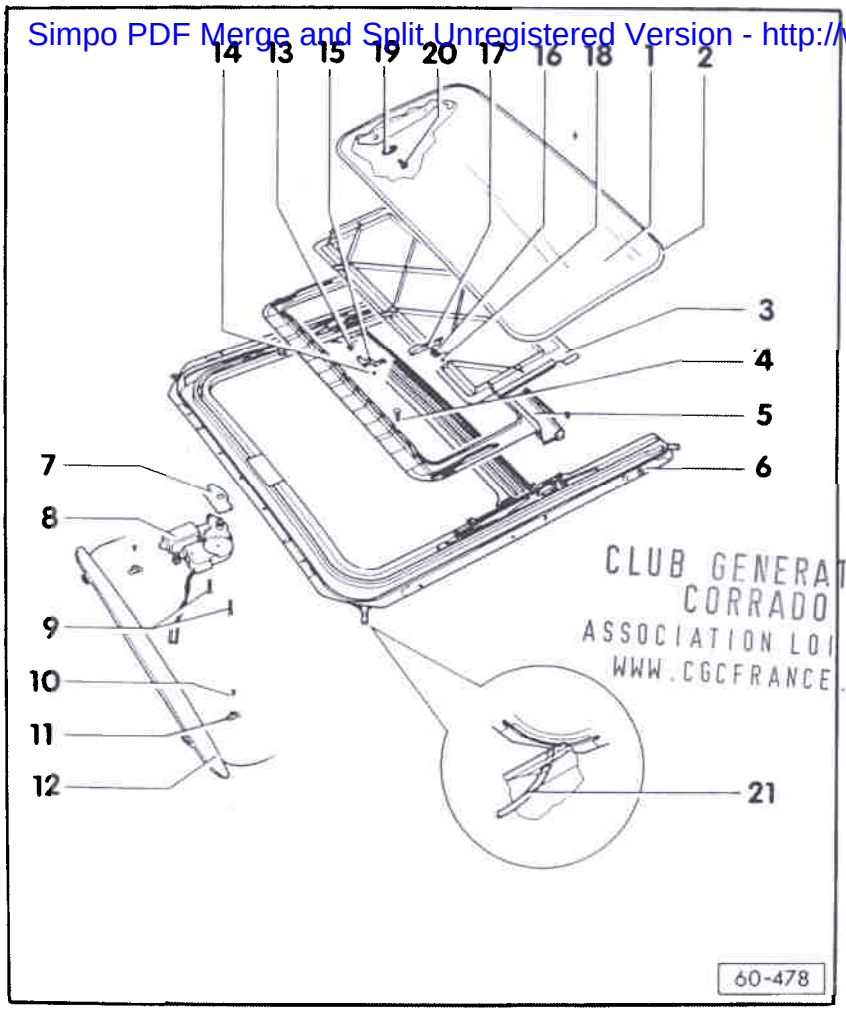

CLUB GENERATION CORRADO
ASSOCIATION LOI 1901
WWW.CGCFRANCE.COM

16- Ressort du crochet de fixation

17- Crochet de fixation

18- Segment d'arrêt

19- Rondelle de réglage
- Tenir compte des indications pour la repose - page 60-6

20- Vis Torx
- Tenir compte des indications pour la repose - page 60-6
Embout de tournevis Torx T 25
- 6 Nm

21- Flexibles d'écoulement d'eau
- Nettoyer - pages 60-17, 60-18

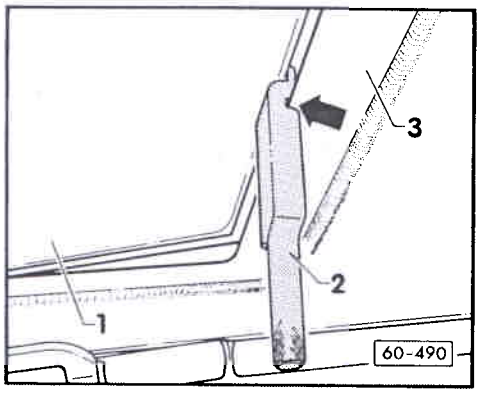

◄ Couvercle du toit coulissant/pivotant: dépose

- Relever le toit coulissant/pivotant.

- A l'aide de l'outil spécial 3195, abaisser le ciel -1- jusqu'à ce qu'il soit possible d'enclencher l'outil spécial -2- sur le ciel de toit ouvrant -3-.

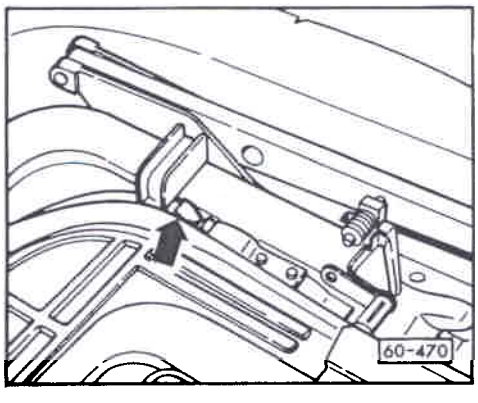

◄ - A l'aide de l'outil spécial 3195, sortir le ciel de toit ouvrant des guides -flèche- (frapper avec la paume de la main sur l'outil spécial pour que le ciel de toit ouvrant se dégage) et le repousser jusqu'a ce que l'outil spécial vienne en butée sur la découpe du toit.

- Décrocher l'outil spécial et repousser à fond à la main le ciel de toit ouvrant.

Simpo PDF Merge and Split Unregistered Version - http://www.simpopdf.com

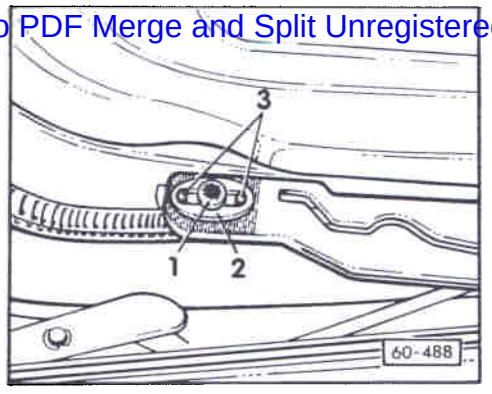

- Dévisser la vis de fixation -1- (embout de tournevis Torx T 25) et enlever les rondelles de réglage -2-.

- Déposer le toit coulissant/pivotant par le haut.

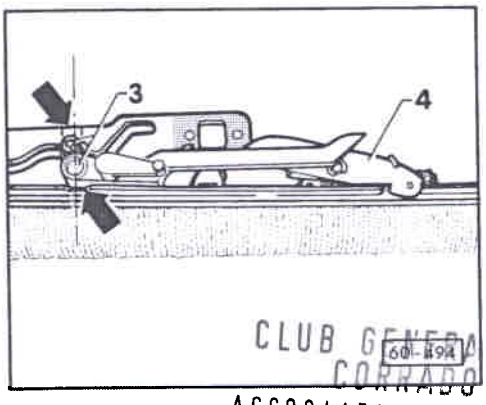

CLUB GENERATION CORRADO
ASSOCIATION LOI 1901
WWW.CGCFRANCE.COM

Couvercle du toit coulissant/pivotant : repose

La repose du couvercle doit s'effectuer en "position 0" (couvercle fermé).

Position 0 :
Les tenons -3- doivent se trouver entre les repères et l'encoche -flèches-.

Les crochets de fixation -4- doivent être enclenchés dans les rails de guidage.

Si ce n'est pas le cas, voir "Travaux de réglage - ordre des opérations" page 60-7.

- Mettre en place le couvercle du toit coulissant/pivotant par le haut et visser les vis de fixation - coulisse/couvercle.

- Serrer légèrement les vis de fixation (Torx).

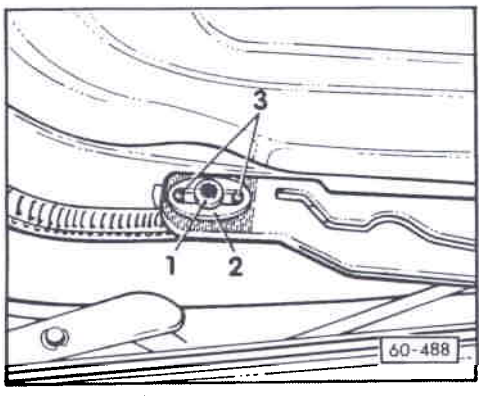

Nota:

Lors du serrage de la vis Torx -1-, veiller à la position correcte de la rondelle de réglage -2-.

Les pivots de guidage -3- se trouvent dans les trous oblongs de la rondelle de réglage.

Après avoir pocédé au réglage en hauteur du couvercle, serrer les vis de fixation au couple prescit (réglage en hauteur du couvercle, cf. page 60-10).
Couple de serrage 6 Nm.

Simpo PDF Merge and Split Unregistered Version - http://www.simpopdf.com

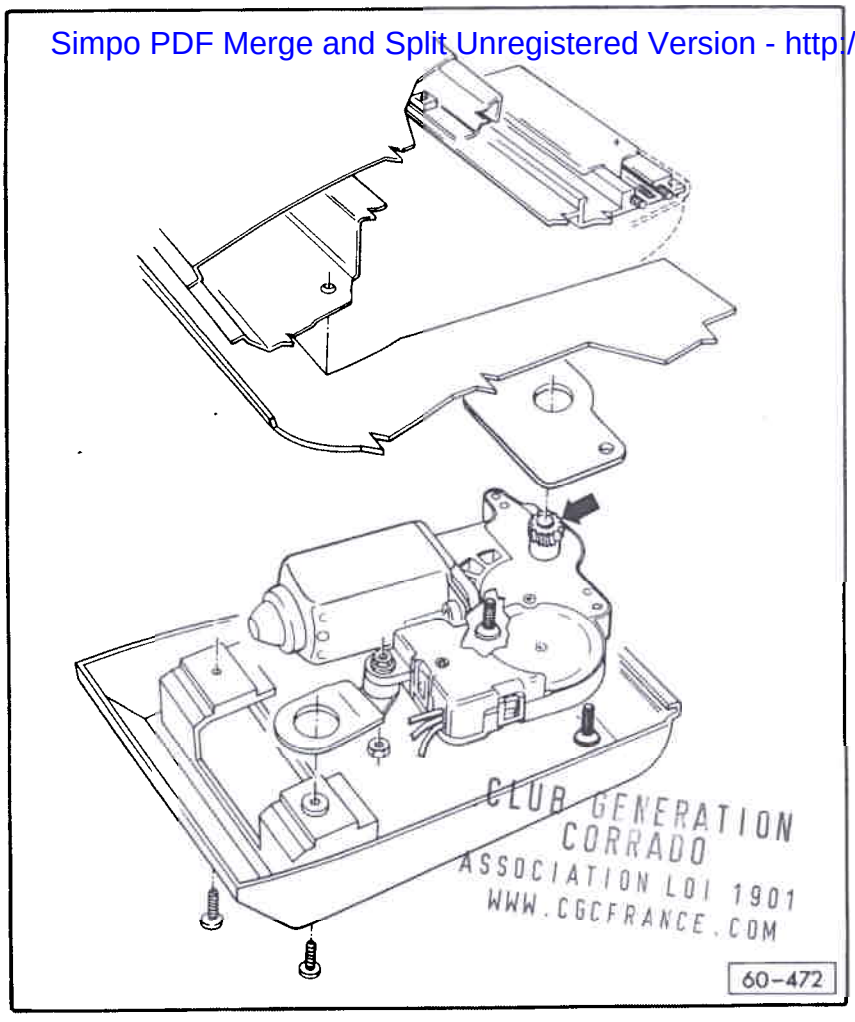

CLUB GENERATION CORRADO
ASSOCIATION LOI 1901
WWW.CGCFRANCE.COM

Travaux de réglage - Ordre des opérations

Contrôler et régler le parallélisme.

Nota:

Le contrôle et le réglage peuvent également être effectués le couvercle étant reposé et le ciel de toit ouvrant repoussé.

- Débrancher la tresse de masse de la batterie.
- Déclipser le plafonnier et déposer le cache de l'entraîne-câble (voir page 60-11).
- Dévisser l'entraîne-câble (les vis de fixation sont microcapsulées - avant repose, nettoyer le filetage avec une brosse métallique et l'enduire de produit de scellement AMV 197 000 01).
  Couple de serrage = 3 Nm

Le pignon d'entraînement ne doit plus venir en prise avec les câbles.

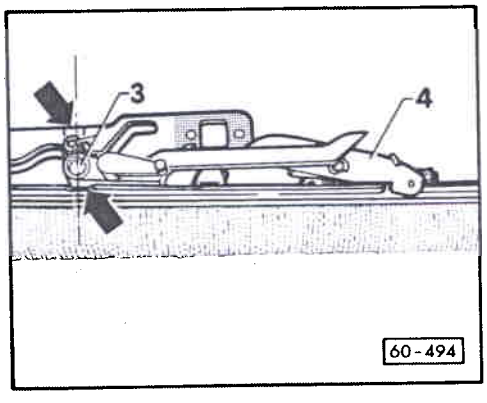

- Ne pousser les guides arrière que de l'avant vers l'arrière sur les repères.
- Les tenons -3- doivent se situer entre les repères - flèches - et les crochets d'arrêt -4- doivent ce faisant être enclenchés dans les rails de guidage.

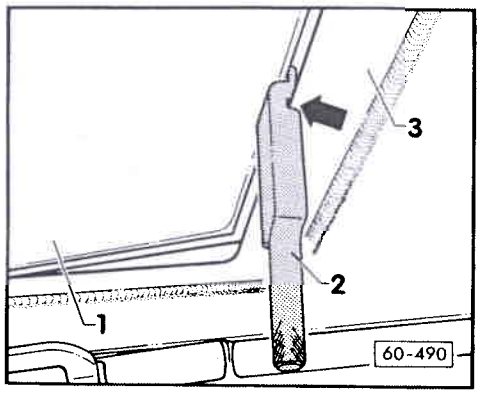

Ciel du toit coulissant/pivotant: dépose

- Relever le toit coulissant/pivotant.
- A l'aide de l'outil spécial 3195, abaisser le volet -1- jusqu'à ce qu'il soit possible d'enclencher l'outil spécial -2- sur le ciel de toit ouvrant -3-.

Simpo PDF Merge and Split Unregistered Version - http://www.simpopdf.com

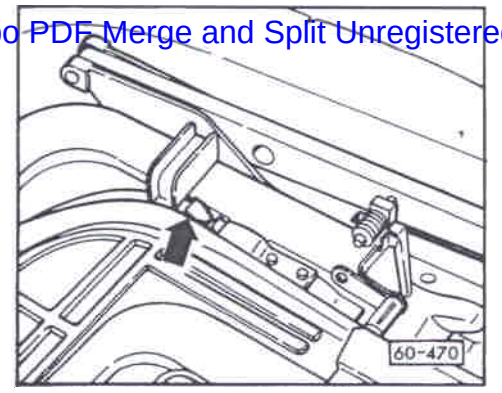

- A l'aide de l'outil spécial 3185 sortir le ciel de toit ouvrant des guides -flèche- (frapper avec la paume de la main sur l'outil spécial pour que le ciel de toit ouvrant se dégage) et le repousser jusqu'à ce que l'outil spécial vienne en butée sur la découpe du toit.

- Décrocher l'outil spécial et repousser à fond à la main le ciel de toit ouvrant.

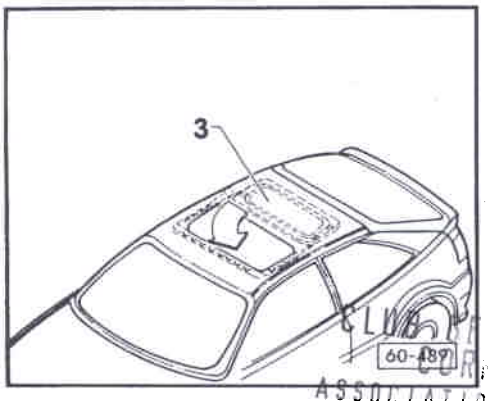

- Déposer le couvercle du toit coulissant/ pivotant.

- Soulever légèrement le ciel de toit ouvrant, le tourner de 90° et le sortir vers l'avant de la découpe du toit coulissant/pivotant.

La repose s'effectue dans l'ordre inverse.

CLUB CONFEDERATION
CORRADO
ASSOCIATION LOI 1901
WWW.CGCFRANCE.COM

Couvercle : réglage

- Contrôler et régler le cas échéant le parallélisme des guides arrière (cf. page 60-7).

- Procéder au réglage en hauteur à l'avant et à l'arrière conformément aux figures pour éviter les bruits de vent.

- Contrôler le réglage en hauteur au niveau des quatre arrondis de la découpe du toit, en direction du centre du véhicule.
Le couvercle ne doit ce faisant être en aucun point plus haut à l'avant et plus bas à l'arrière que le toit.

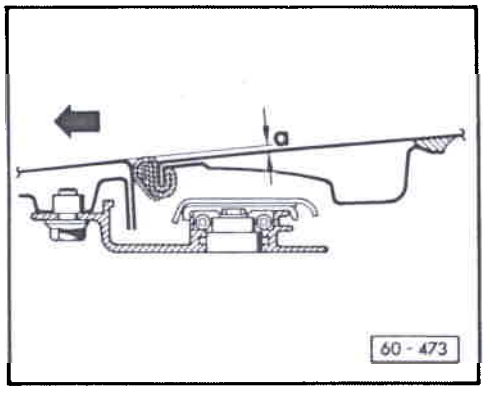

Réglage du couvercle à l'avant

a = 1 mm plus bas que le contour du toit

flèche = sens de la marche

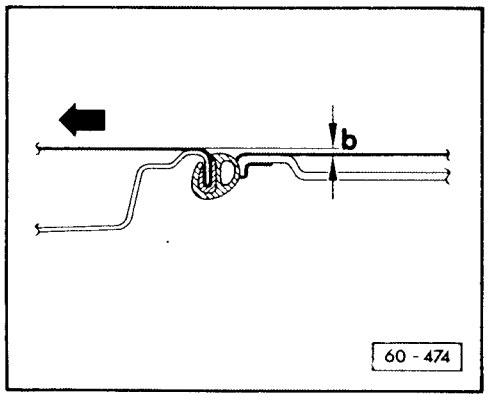

Réglage du couvercle à l'arrière

b = 1 mm plus haut que le contour du toit

flèche = sens de la marche

Simpo PDF Merge and Split Unregistered Version - http://www.simpopdf.com

CLUB GENERATION CORRADO
ASSOCIATION LOI 1901
WWW.CGCFRANCE.COM

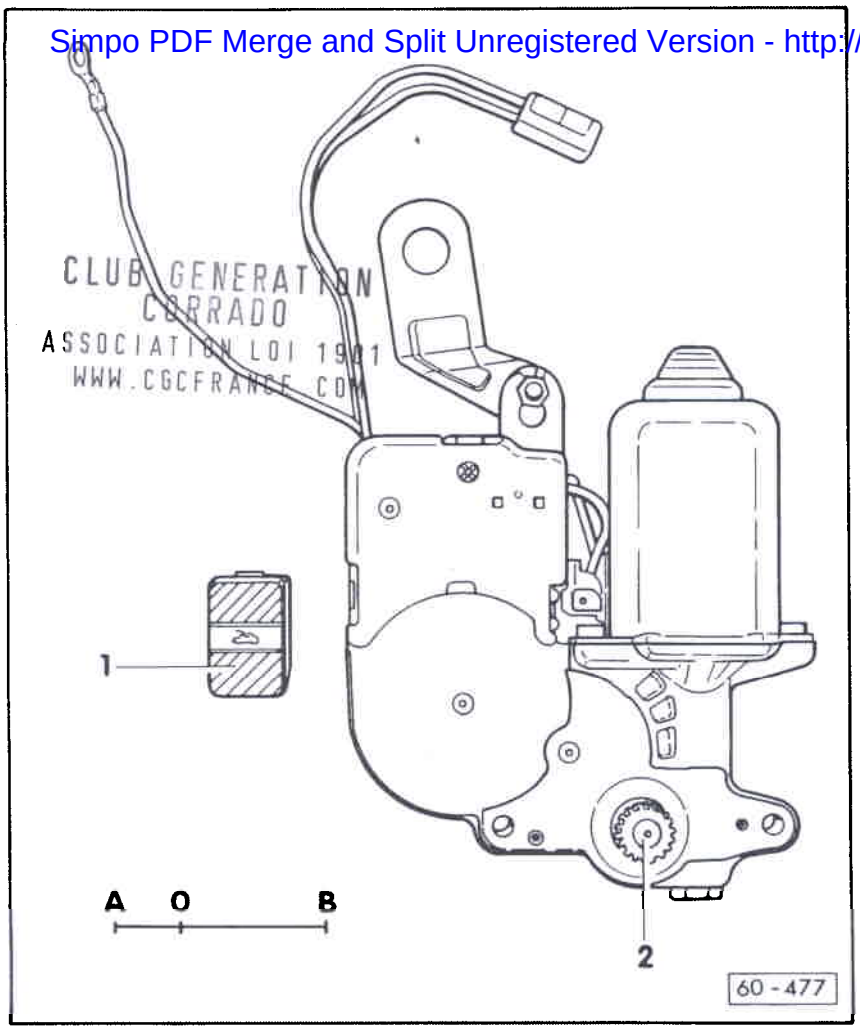

Entraîne-câble (position 0) : contrôle

En cas de remplacement de l'entraîne-câble, ce dernier doit être reposé en "position 0" ("position 0" de l'entraîne-câble et "position "0" du couvercle du toit coulissant/pivotant). "Position 0" du couvercle du toit coulissant/pivotant, voir page 60-5.

- Actionner le contacteur -1- et compter les tours du pignon d'entraînement -2-:
  La position 0 de la commande électrique se trouve entre ces deux fonctions.

  Le point d'arrêt en butée -B- est obtenu par rotation vers la droite et le point d'arrêt en butée -A- par rotation vers la gauche du pignon d'entraînement.

  -A- Butée, fonction pivotement du toit
  = 2 tours jusqu'à la "position 0"

  -B- Butée, fonction coulissement du toit
  = 9 tours jusqu'à la "position 0".

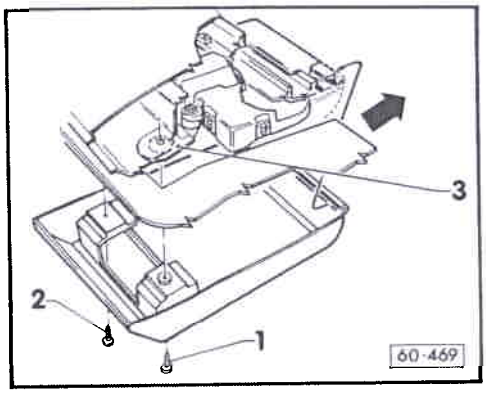

◄ Toit coulissant/pivotant - Unité de montage : dépose

- Débrancher la tresse de masse de la batterie.

- Déclipser le plafonnier.

- Dévisser les vis à tête cruciforme -1- et -2- et décrocher dans le sens de la flèche le cache de la commande électrique.

Nota :

L'équerre de fixation -3- est fixée simultanément par la vis à tête cruciforme -1-.

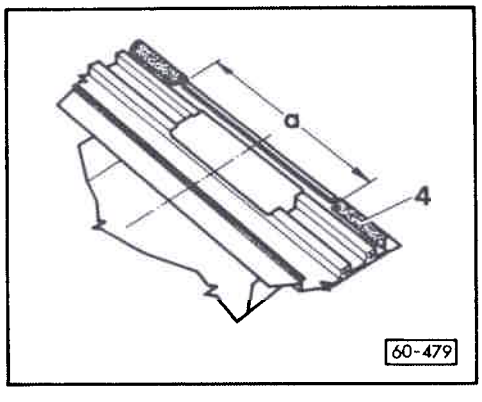

◄ Ciel préformé : dépose

- Enlever le jonc d'encadrement -4- (découpe du ciel préformé).

  Nota :

  Dans la zone de la commande électrique, il reste une découpe de a = 180 mm.

  La découpe est repérée par des encoches dans le cadre.

  - Déposer les revêtements des montants A, supérieur B, supérieur C et D - Groupe de Réparation 70.

Simpo PDF Merge and Split Unregistered Version - http://www.simpopdf.com

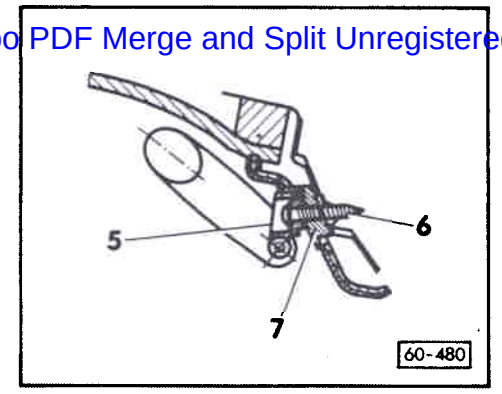

- Enlever le capuchon -5- en faisant levier, dévisser la vis cruciforme -6- et déposer la poignée avec la pièce moulée -7-.

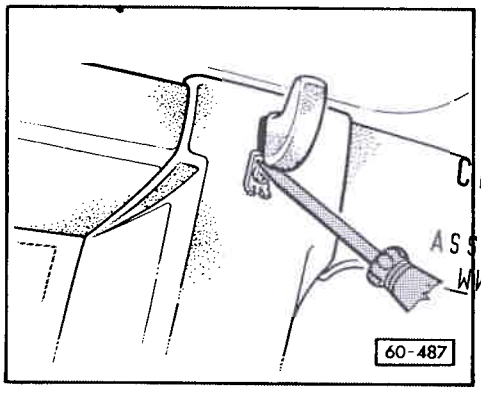

- Enlever en faisant levier le cache du crochet porte-manteau à l'aide d'un tournevis.
- Dévisser la vis cruciforme - flèche - et déposer le crochet porte-manteau.

CLUB GENERATION CORRADO
ASSOCIATION LOI 1901
WWW.CGCFRANCE.COM

Revêtement du montant A : dépose

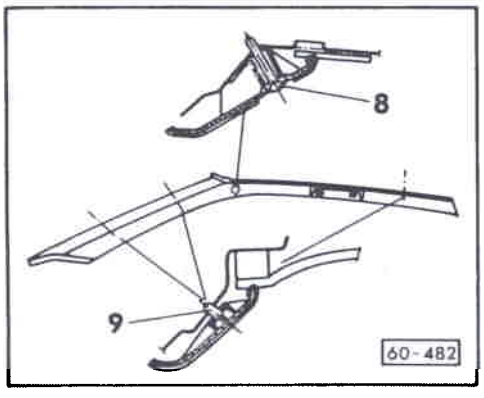

- Dévisser la vis cruciforme -8- et extraire le revêtement (-9- clip).
- Dévisser la ferrure d'inversion de la ceinture de sécurité.
- Déposer le bouton de la ferrure réglable.
- Détacher le revêtement du montant B.
- Détacher le revêtement du montant C au niveau de la transition avec le ciel préformé.

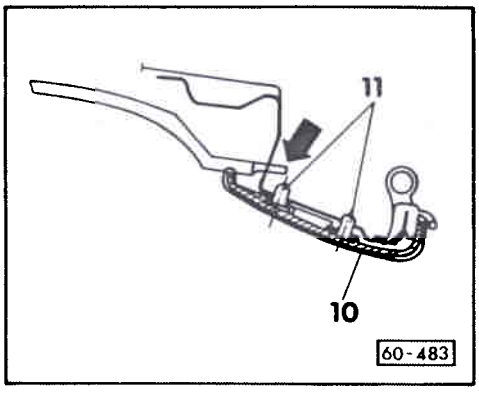

- Enlever en faisant levier le cache -10- de la traverse arrière de pavillon (-11- clips).

Simpo PDF Merge and Split Unregistered Version - http://www.simpopdf.com

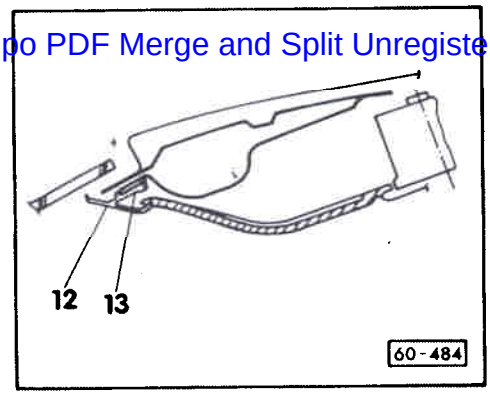

- Déposer en faisant levier le cache -12- de la traverse avant de pavillon (-13- double agrafe en U).

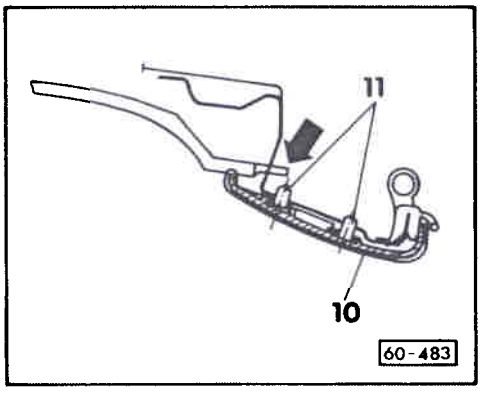

- Abaisser le ciel préformé et le tirer quelque peu vers l'avant afin que les ergots arrière - flèches - sortent du renfort du pavillon.

- Sortir le ciel préformé par la porte du conducteur ou du passager.

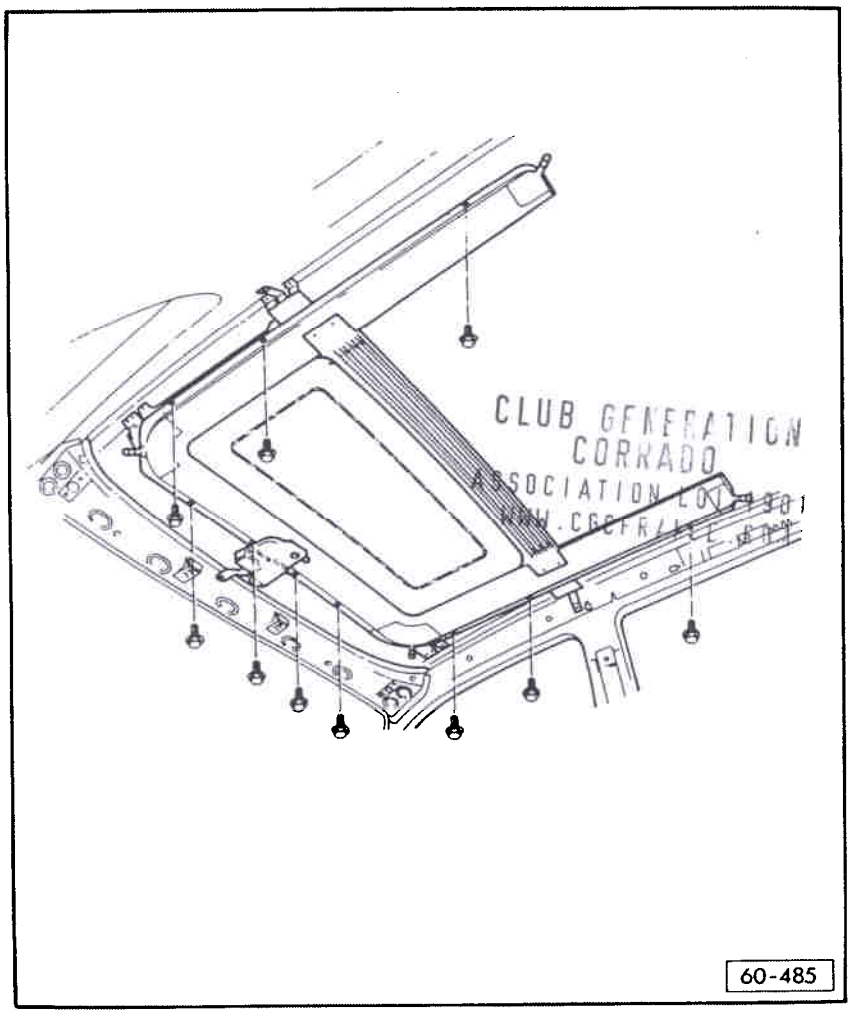

Unité de montage - Assemblages vissés

- Débrancher les flexibles d'écoulement d'eau de l'unité de montage.

- Dévisser la commande électrique.

- Dévisser le couvercle du toit coulissant/pivotant (en vue de faciliter le montage) et le déposer vers le haut.

- Dévisser les boulons 6 pans et enlever, avec l'aide d'un second mécanicien, l'unité de montage.

  Couple de serrage des boulons 6 pans 7,5 Nm.

Nota:

Si un contrôle du fonctionnement est effectué sans ciel préformé, il faut au préalable monter le jonc d'encadrement, voir page 60-12.

Simpo PDF Merge and Split Unregistered Version - http://www.simpopdf.com

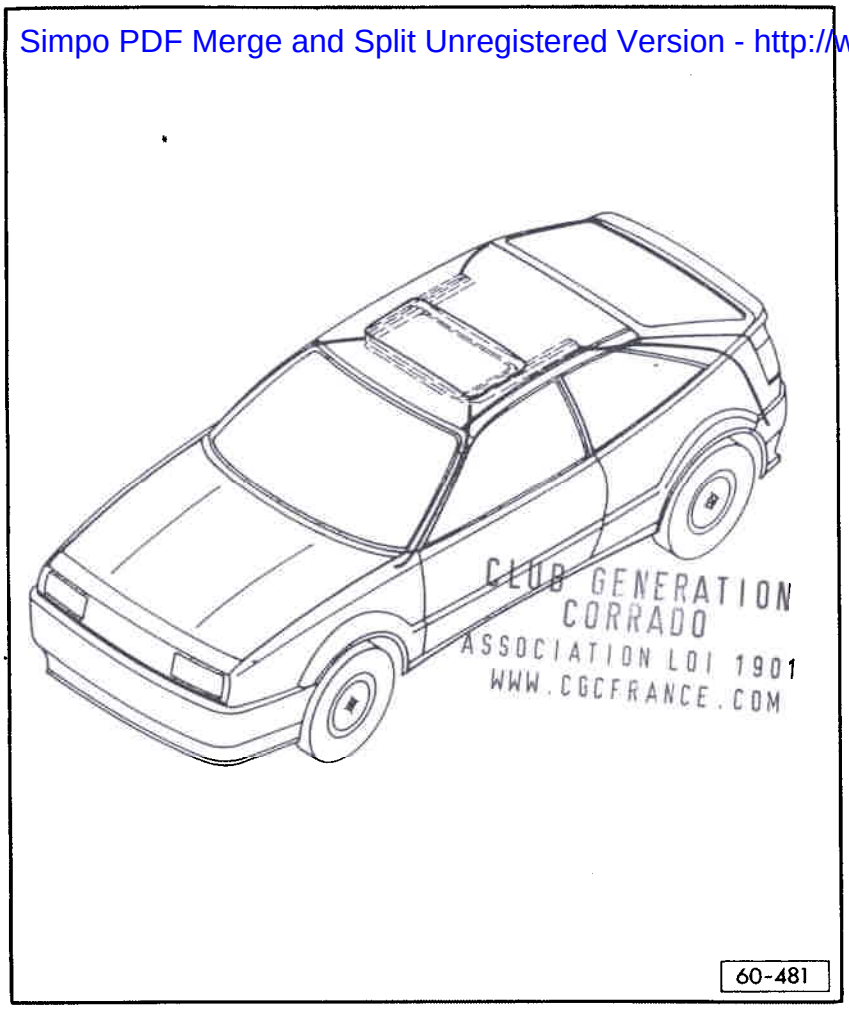

Flexibles d'écoulement d'eau : nettoyage

Flexibles d'écoulement d'eau avant :

Les flexibles d'écoulemert d'eau avant passent dans les montants A et leur sortie se trouve entre le passage de roue et la coquille de passage de roue. Le nettoyage s'effectue par la découpe du toit coulissant/ pivotant.

Flexibles d'écoulement d eau arrière:

Les flexibles d'écoulement d'eau arrière passent dans les montants D et leur sortie est située latéralement derrière les arêtes du pare-chocs.

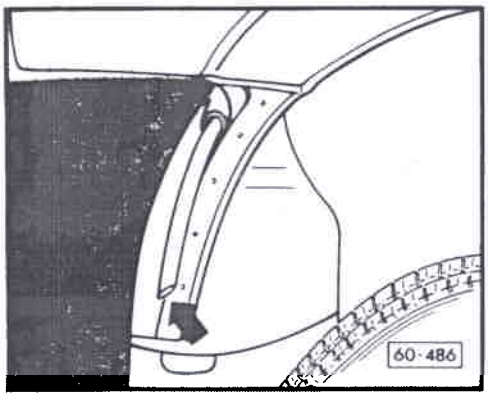

- Le nettoyage s'effectue depuis l'extrémité inférieure du flexible. Il convient à cet effet de déposer le pare-chocs.

Nota :

Il est conseillé, pour nettoyer les flexibles d'écoulement d'eau, de s'aider d'un outil - par exemple une sonde d'env. 2300 mm de long, à confectionner soi-même avec une âme de flexible de tachymètre, N° de pièce 321 957 803 AF.

Simpo PDF Merge and Split Unregistered Version - http://www.simpopdf.com

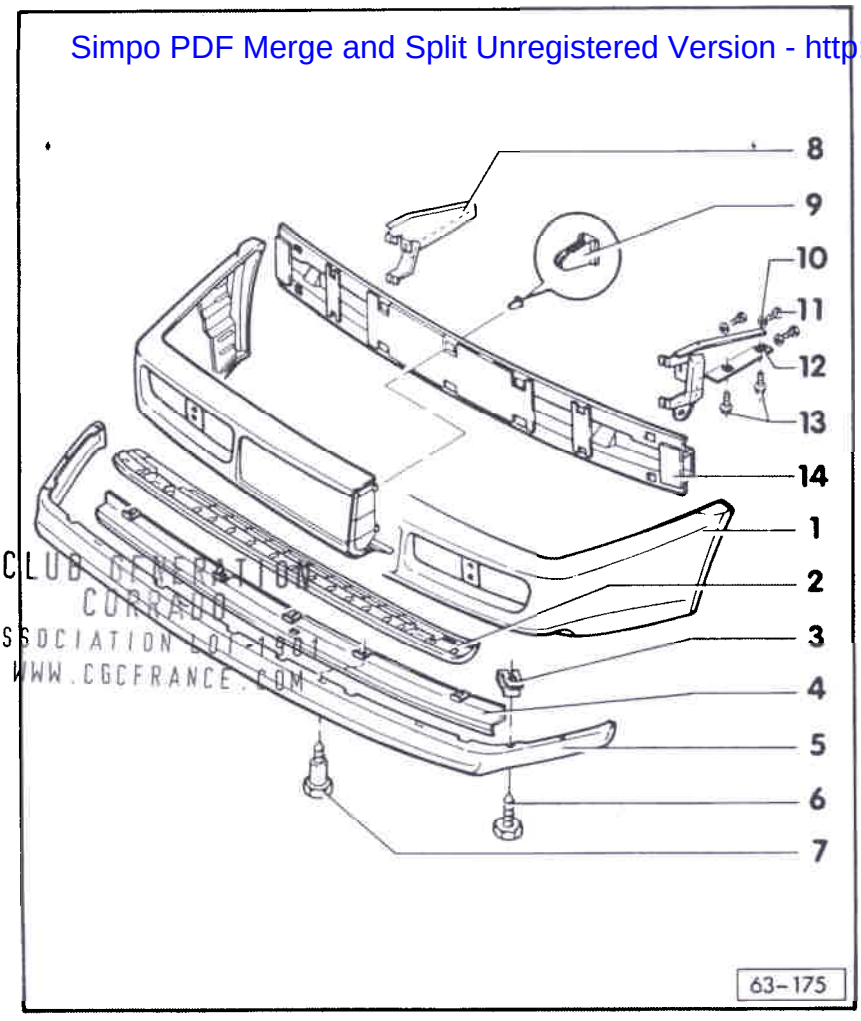

CLUB GENERATION CORRADO
ASSOCIATION LOI 1901
WWW.CGCFRANCE.COM

1- Cache

2- Grille d'aération
- Le cache gauche (cache de l'oeillet d'arrimage) ne doit pas être monté du fait du refroidissement des freins

3- Ecrou à tôle

4- Tôle de renfort

5- Spoiler

6- Boulon 6 pans

7- Vis et rondelle

8- Support gauche

9- Cales d'arrêt

10- Rondelles

11- Boulons 6 pans
- 25 Nm

12- Support droit

13- Boulons 6 pans
- 85 Nm

14- Tôle-support

Pare-chocs avant : dépose et repose

Attention

Il est interdit de rouler sans pare-chocs avant ou sans fixation de pare-chocs. La fixation du berceau n'est alors plus assurée.

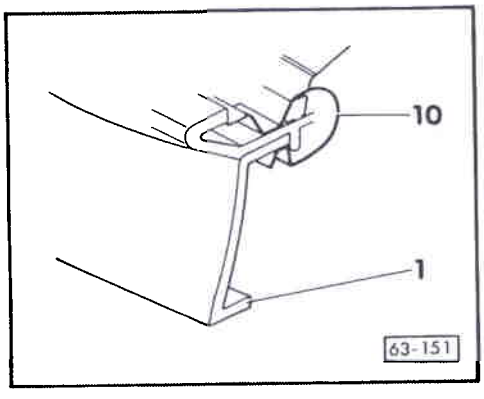

◄ - Déclipser les agrafes en tôle -10- entre le cache -1- et le support avant du moteur.

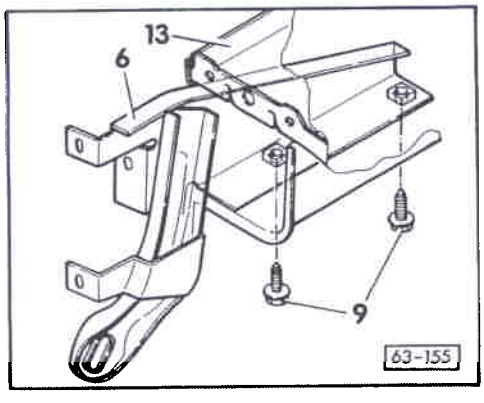

◄ - Dévisser les boulons 6 pans -9- du support du moteur -13- et du support -6-.

Couple de serrage = 85 Nm.

Simpo PDF Merge and Split Unregistered Version - http://www.simpopdf.com

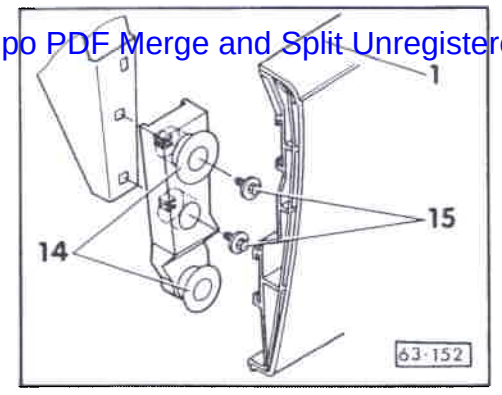

- Sortir le pare-chocs -1- régulièrement vers l'avant des supports en matière plastique latéraux -14- (un deuxième mécanicien est nécessaire).

  Boulons à tôle 6 pans -15-

  Couple de serrage = 2 Nm

- En faisant levier avec un tournevis, extraire les cales d'arrêt -9-, cf. fig. 63-175, des agrafes en plastique. Enlever la tôle-support du cache.

Nota :

La repose du cache sur la tôle-support s'effectue en les comprimant à la main jusqu'à ce que les ergots en matière plastique s'enclenchent de façon audible.

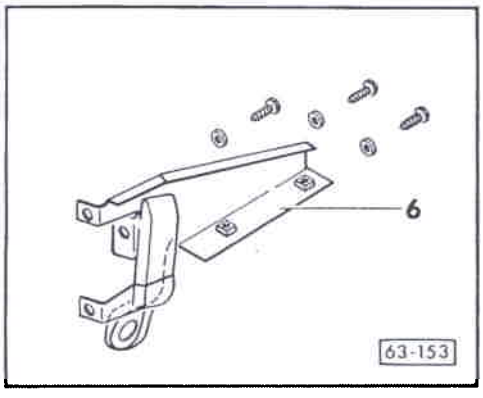

- En cas de remplacement du support -6-, visser ce dernier en le centrant sur la tôle-support -4-, cf. fig. 63-175, afin de respecter la cote de l'interstice a = 8 mm, cf. fig. 63-154, entre le cache et l'aile.

CLUB GENERATION
CORRADO
ASSOCIATION LOI 1901
WWW.CGCFRANCE.COM

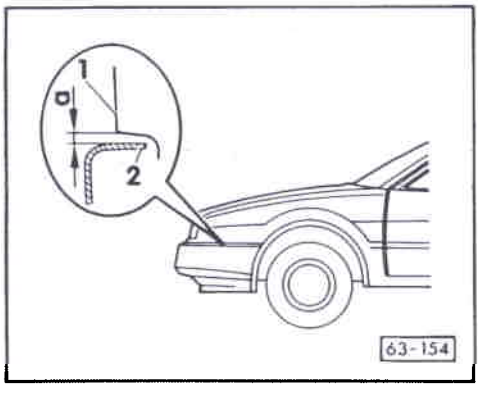

Cote de l'interstice

1- Aile

2- Cache du pare-chocs

Cote de l'interstice -a- = 8 mm

Simpo PDF Merge and Split Unregistered Version - http://www.simpopdf.com

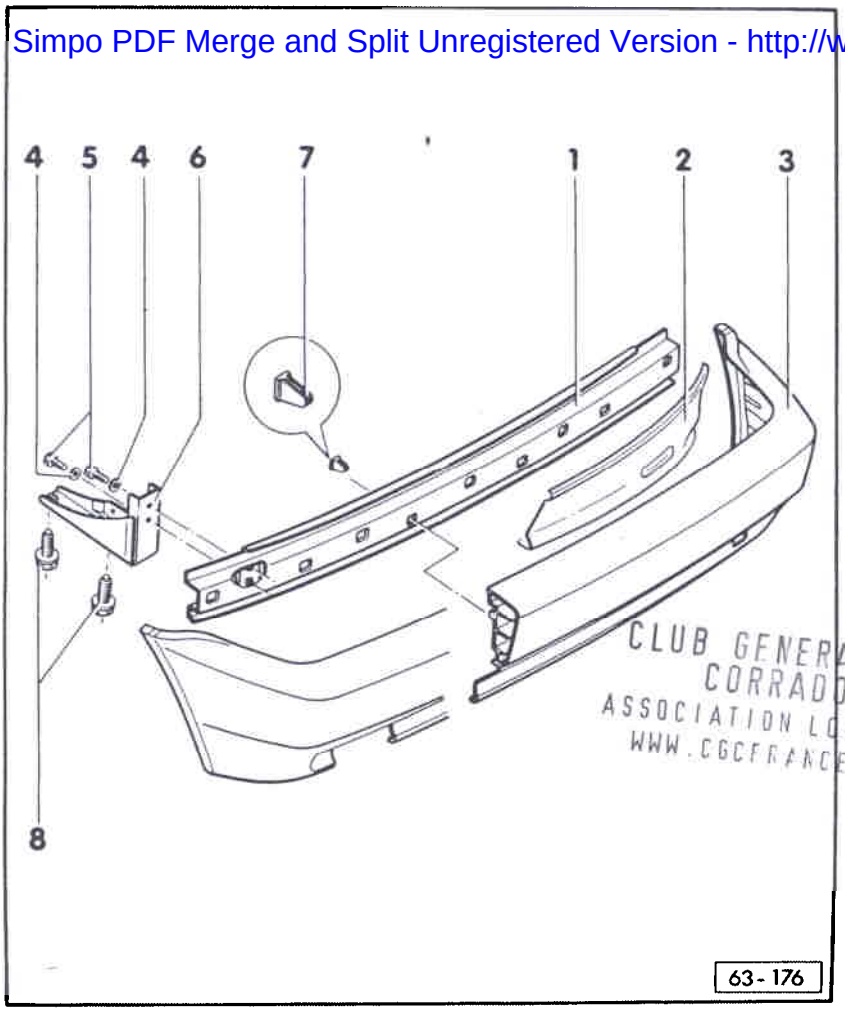

CLUB GENERATION CORRADO
ASSOCIATION LOI 1901
WWW.CGCFRANCE.COM

PARE-CHOCS ARRIERE : REMISE EN ETAT

1- Tôle-support

2- Tôle de protection
- Fixée par rivets au cache -3-

3- Cache

4- Rondelles entretoises

5- Boulons 6 pans
- 25 Nm

6- Support

7- Cales d'arrêt

8- Boulons 6 pans
- 75 Nm

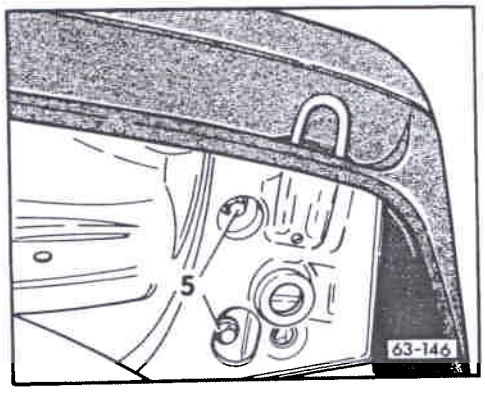

Pare-chocs arrière : dépose et reopose

- Dévisser les boulons 6 pans -5- dans la zone du plancher de coffre.

  Couple de serrage = 75 Nm

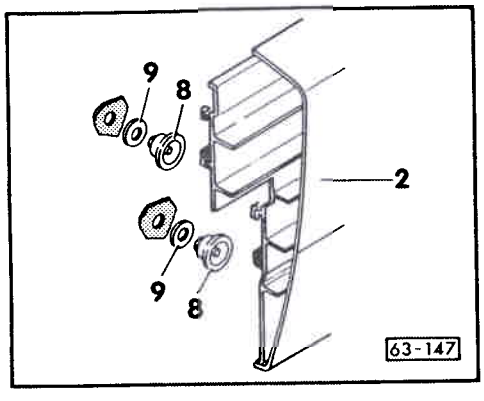

- Sortir le pare-chocs -2- régulièrement vers l'arrière des supports en matière plastique -8- (un deuxième mécanicien est nécessaire).

- -8-, support plastique enclipsé

- -9-, rondelles d'étanchéité

Simpo PDF Merge and Split Unregistered Version - http://www.simpopdf.com

- En faisant levier avec un tournevis, extraire la cale d'arrêt -1-, cf. fig. 63-176, en matière plastique. Déposer la tôle-support du cache.

Nota :

La repose du cache sur la tôle-support s'effectue en les comprimant à la main jusqu'à ce que les ergots en matière plastique s'enclenchent de façon audible.

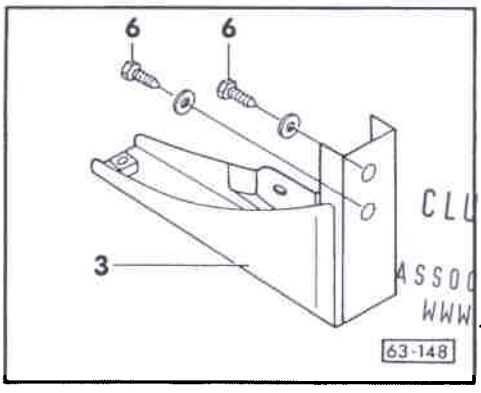

CLUB GENERATION CORRADO
ASSOCIATION LOI 1901
WWW.CGCFRANCE.COM

- En cas de remplacement du support -3-, visser ce dernier en le centrant sur la tôle-support -1-, cf. fig. 63-176, afin de respecter la cote de l'interstice a = 8 ± 1 mm, cf. fig. 63-149, entre le cache et le panneau latéral.

Couple de serrage = 25 Nm

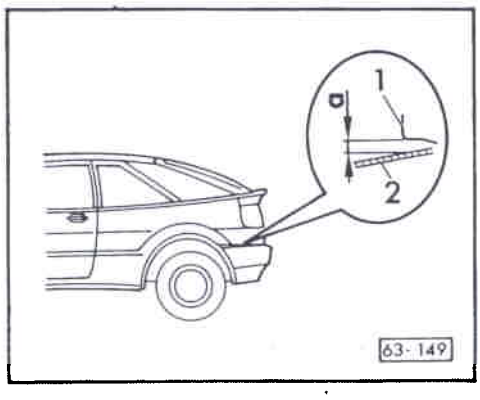

Cote de l'interstice

1- Panneau latéral

2- Cache du pare-chocs

Cote de l'interstice -a- = 8 mm

Simpo PDF Merge and Split Unregistered Version - http://www.simpopdf.com

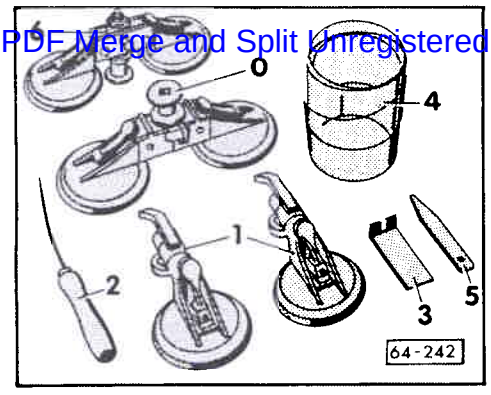

◄ Outils:

- Faisant partie du "dispositif V.A.G 1474"

0- Dispositif d'enroulement (galet supérieur)
1- Galets d'inversion
2- Alène
3- Tringle de guidage (pour alène)
4- Feuille protectrice pour tableau de bord
5- Cale
6- Dispositif d'enroulement (galer inférieur)
● Livré séparément
- V.A.G 1654

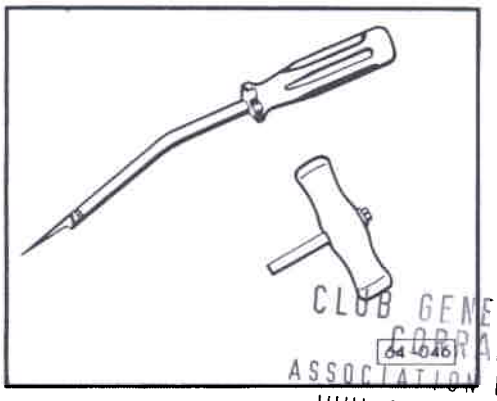

◄ - Outil tranchant pour glaces V.A.G 1351 pour les pare-brise, glaces arrière et glaces latérales.

CLUB GENERATION
CORRADO
ASSOCIATION LOI 1901
WWW.CGCFRANCE.COM

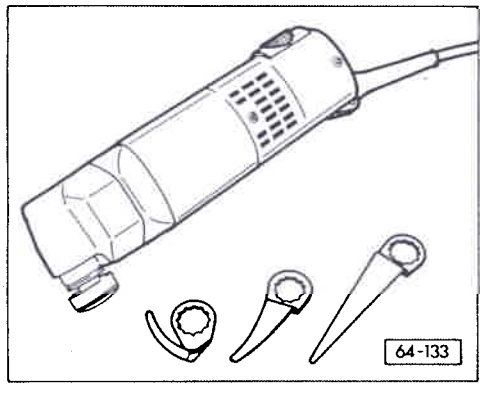

◄ - Couteau électrique V.A.G 1561

Pour glaces latérales et arrière endommagées, sert à éliminer les restes de verre et l'enduit hermétique collant du flasque.

- Couteau pour glace latérale: 1561/1

- Couteau pour glace arrière: 1561/1

Attention

Lors de la dépose au couteau électrique, protéger la baie de glace avec du ruban adhésif renforcé textile.

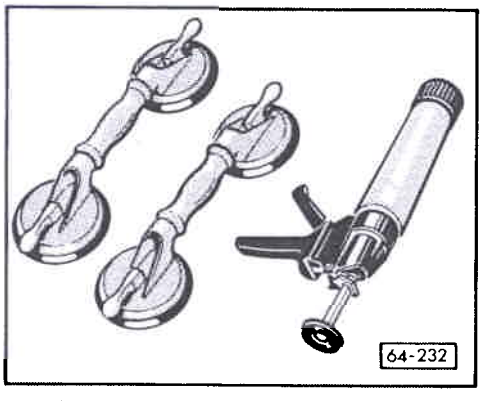

◄ - Pistolet à cartouche V.A.G 1628

- Poignées à double ventouse V.A.G 1344

Simpo PDF Merge and Split Unregistered Version - http://www.simpopdf.com

Matériaux:

- Fil tranchant (rouleau de 50 m): N° de pièce 443 845 955

- Applicateur D 009 500 25 (boule de feutre avec fil métallique)

- Ensemble de collage, N° de pièce D 004 300 04, se composant de:

  Enduit hermétique collant
  - composant A ..... 150 ml
  - composant B ..... 150 ml

  Primer pour sufaces vitrées/peintes .... 15 ml
  Solution de nettoyage ..... 20 ml
  Tête d'application du primer
  Buse d'application
  Buses de cartouche
  Glace de protection
  Feutre de nettoyage
  Mode d'emploi

Nota:

Une petite cartouche (110 ml) est proposée en supplément sous le N° de pièce D 009 100 03, pour les travaux d'étanchement par exemple, et/ou lorsque la cartouche de 300 ml ne suffit pas.

CLUB GENERATION
CORRADO
ASSOCIATION LOI 1901
WWW.CGCFRANCE.COM

Temps de durcissement de l'enduit hermétique collant

Le véhicule, reposant sur ses roues et se trouvant sur une surface plane, doit être exposé pendant 1 heure à température ambiante avant de pouvoir être remis en service.

Nettoyage des taches d'enduit hermétique collant

- Pour le nettoyage, il est recommandé d'utiliser du white-spirit. Lors de l'utilisation, respecter les prescriptions de sécurité.

- Les produits contenant de l'alcool ne conviennent pas au nettoyage.

> Attention
>
> Lors du nettoyage depuis l'intérieur du véhicule, ne pas repousser vers l'extérieur la glace venant d'être posée.

- Nettoyer d'abord grossièrement les surfaces peintes avec un chiffon sec. Eliminer les taches restantes avec du white-spirit.

- Nettoyage des revêtements en plastique:

  Laisser durcir l'enduit hermétique collant (1 heure environ) puis l'enlever.

Simpo PDF Merge and Split Unregistered Version - http://www.simpopdf.com

Glaces: réétanchement

- Effectuer un essai d'étanchéité à l'eau.
- Contrôle visuel depuis l'intérieur.
- Sécher la zone non étanche à l'air comprimé puis la nettoyer.
- De l'intérieur, le réétanchement du pare-brise n'est possible que dans la zone des montants A et du pavillon.
- Le réétanchement de la glace arrière de l'intérieur est possible sur tout le pourtour.
- Le réétanchement des glaces latérales de l'intérieur est possible sur tout le pourtour.
- Laisser sécher à l'air l'enduit hermétique collant.

Nota:

Pour effectuer des travaux de réétanchement, il est recommandé d'utiliser la petite cartouche de 100 ml - D 009 100 03 -.

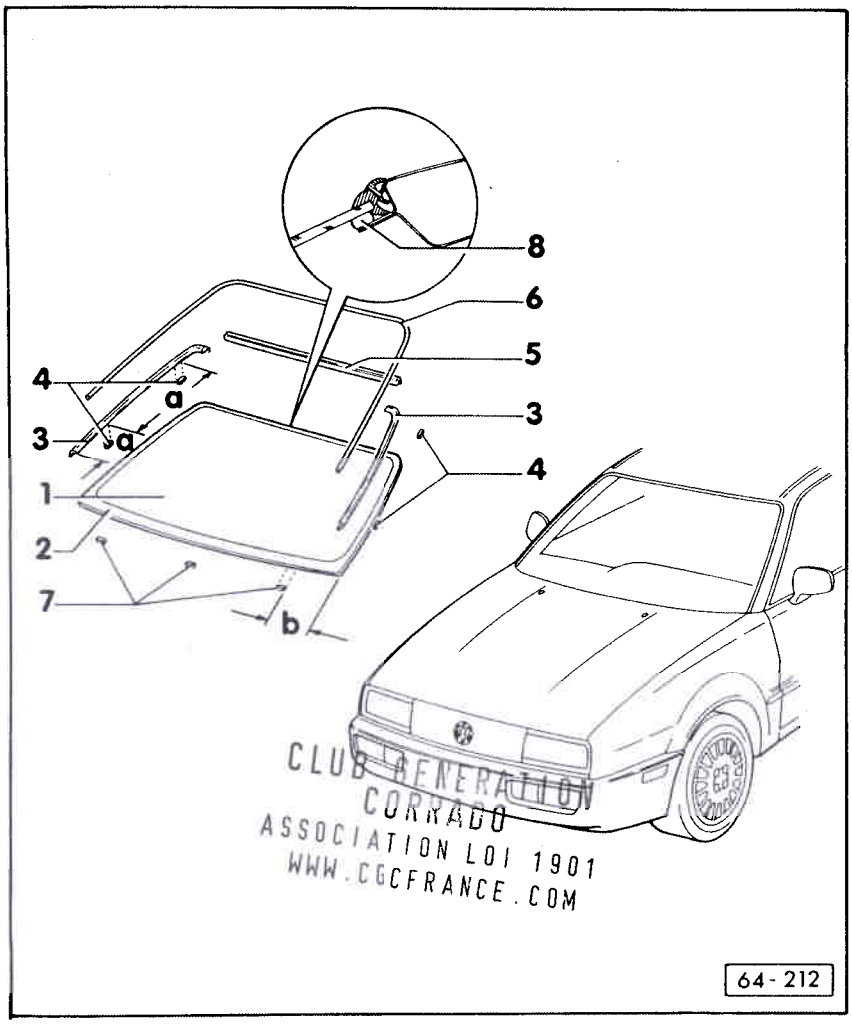

CLUB GENERATION CORRADO
ASSOCIATION LOI 1901
WWW.CGCFRANCE.COM

PARE-BRISE: DEPOSE ET REPOSE

Le pare-brise est collé avec adhérence parfaite dans la baie de glace avec une colle PUR. La pièce de rechange est livrée avec un cadre déflecteur d'eau.

1- Pare-brise
- Déposer - page 64-7
- Reposer - page 64-12

2- Couche cérame

3- Cadre déflecteur d'eau

4- Entretoises
- Epaisseur 3 mm, doivent être découpées avec des moyens d'atelier

5- Cadre-moulure

6- Cache de l'interstice

7- Entretoises
- Epaisseur 5 mm, doivent être découpées avec des moyens d'atelier

8- Enduit hermétique collant PUR
- Section du cordon
  Largeur = 8 mm
  Hauteur = 13 mm

Cotes d'espacement des entretoises

a = 100 mm

b = 150 mm

Simpo PDF Merge and Split Unregistered Version - http://www.simpopdf.com

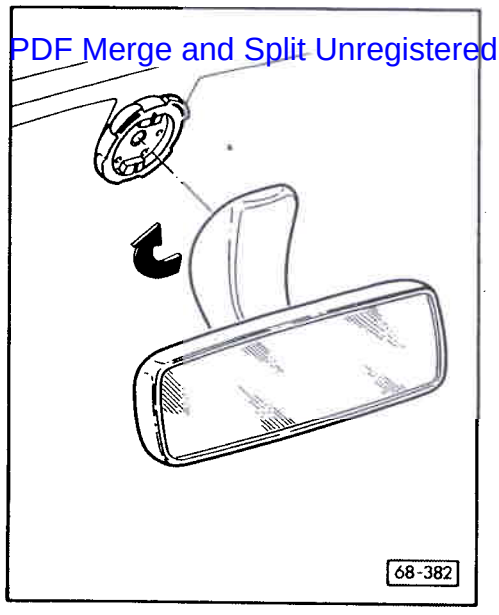

Dépose

- Déposer les revêtements des montants A, cf. Groupe de Réparation 70.

- Tourner le rétroviseur intérieur avec son pied de 15° à 20° dans le sens inverse de pose - flèche -.

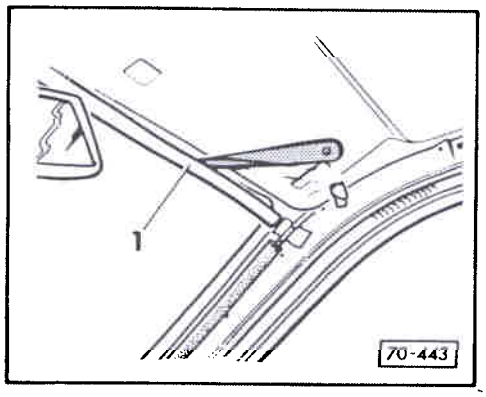

- Déposer le couvre-joint -1- du cadre de pavillon avant du flasque de carrosserie en faisant levier avec une cale en plastique.

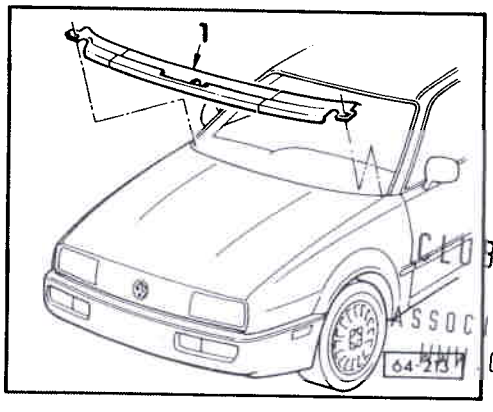

- Dévisser l'essuie-glace.

- Déposer le cache -1- (en 3 parties).

CLUB GENERATION CORRADO
ASSOCIATION LOI 1901
WWW.CGCFRANCE.COM

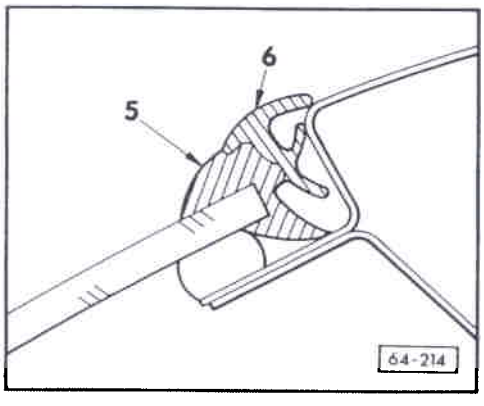

- Extraire le cache de l'interstice -6- et le cadre-moulure -5-.

Simpo PDF Merge and Split Unregistered Version - http://www.simpopdf.com

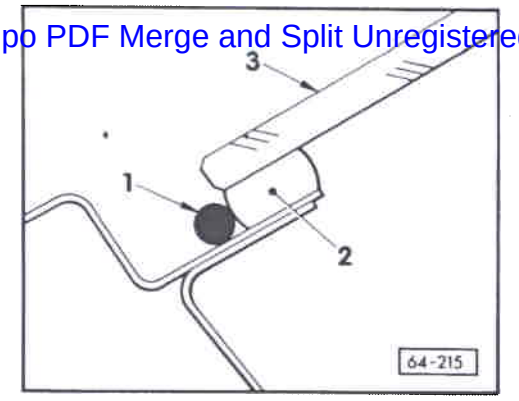

- Couper à longueur le fil tranchant - 7 m - et le placer - en commençant par le centre en haut - dans le canal de la glace.

1 - Fil tranchant .

2 - Enduit hermétique collant

3 - Pare-brise

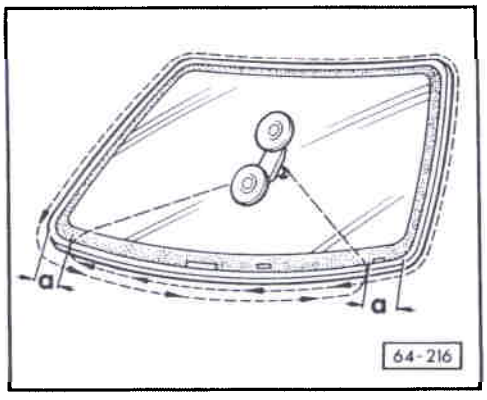

- Poser chaque extrémité du fil tranchant dans la partie inférieure de la glace et le faire passer à la cote - a = env. 150 mm avant les arrondis - à l'intérieur avec l'alène de V.A.G 1474 - sinon le fil risque de s'emmêler. Le fil tranchant est double dans la partie inférieure de la glace.

- Enfiler le fil tranchant dans le dispositif d'enroulement V.A.G 1654.

- Placer la feuille de recouvrement V.A.G 1474/7 entre le fil tranchant et le tableau de bord.

CLUB GENERATION
CORRADO
ASSOCIATION LOI 1901
WWW.CGCFRANCE.COM

Attention

Pour découper la glace, il est obligatoire de porter des lunettes de protection et des gants de cuir.

- Tendre légèrement le fil tranchant avec le dispositif d'enroulement. Contrôler si le fil tranchant se trouve sous le pare-brise.

- Procéder régulièrement à la découpe.

- Découper d'abord l'enduit hermétique collant dans la partie inférieure, en partant de l'extérieur et en direction du centre.

- Si le fil casse dans la partie inférieure, déplacer le dispositif d'enroulement de façon à obtenir un angle de coupe aigu et continuer la découpe jusqu'aux montants A avec un seul fil.

- Lorsqu'il ne reste plus, au milieu, qu'environ 30 mm d'enduit hermétique collant à découper, tourner lentement le dispositif d'enroulement jusqu'à ce que l'enduit hermétique collant soit entièrement sectionné.

Nota:

Si le fil tranchant casse à plusieurs reprises (le fil accroche sur le flasque de glace ou sur le rebord de tôle) et qu'il n'est plus possible de déplacer le dispositif d'enroulement V.A.G 1654 (le fil étant trop court), il est possible d'effectuer la découpe dans cette zone à l'aide de l'outil V.A.G 1351 (poignée et support).

Simpo PDF Merge and Split Unregistered Version - http://www.simpopdf.com

Si le flasque de glace est endommagé lors de la découpe, il faut retoucher la peinture en suivant les indications du Manuel de Réparation "Peinture du véhicule" et prendre si nécessaire des mesures anti-corrosion selon les indications du classeur "Traitement des surfaces/matières chimiques".

CLUB GENERATION CORRADO
ASSOCIATION LOI 1901
WWW.CGCFRANCE.COM

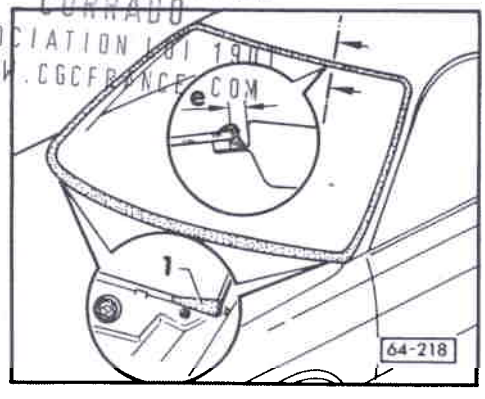

Repose

Préparatifs en vue de la pose de la glace, page 64-21.
Avant de mettre la glace en place, il faut coller de nouvelles entretoises sur le flasque de glace/carrosserie. Position de montage, cf. page 64-6, rep. 7.

- Mettre en place la glace dans la baie de glace à l'aide de deux ventouses doubles.

- Centrer la glace latéralement.

- Positionner la glace à l'aide des cales de réglage -1- (N° de pièce 893 845 631) de façon à obtenir la cote e = 4,2 mm entre le cadre-moulure et le rebord du toit.

Attention

Tenir compte du temps de durcissement (1 heure), cf. page 64-4.

Une fois le temps de durcissement écoulé, enlever les cales de réglage.

Simpo PDF Merge and Split Unregistered Version - http://www.simpopdf.com

GLACE ARRIERE: DEPOSE ET REPOSE

La glace arrière est collée avec adhérence parfaite avec de la colle PUR dans la baie de glace.

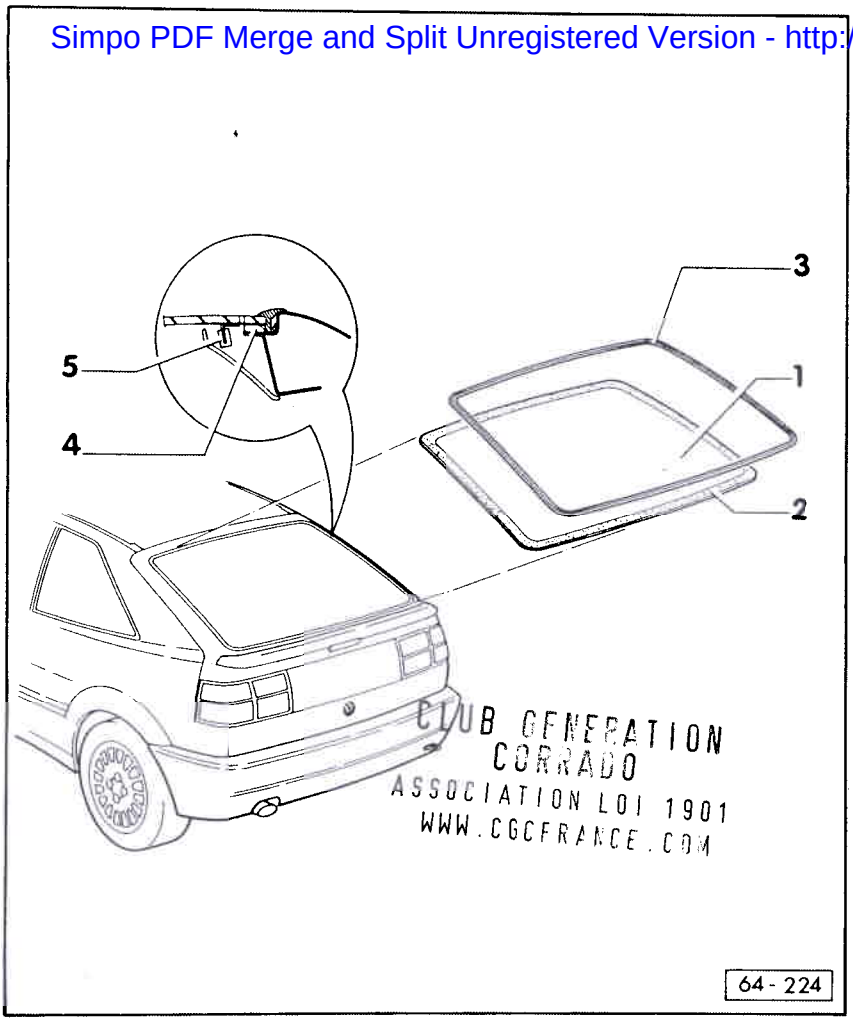

CLUB GENERATION CORRADO
ASSOCIATION LOI 1901
WWW.CGCFRANCE.COM

1- Glace
- Déposer - page 64-14
- Reposer - page 64-16

2- Couche cérame

3- Cadre-moulure

4- Enduit hermétique collant PUR
- Section du cordon
  Largeur = 8 mm
  Hauteur = 13 mm

5- Connexion du dégivrage de glace arrière

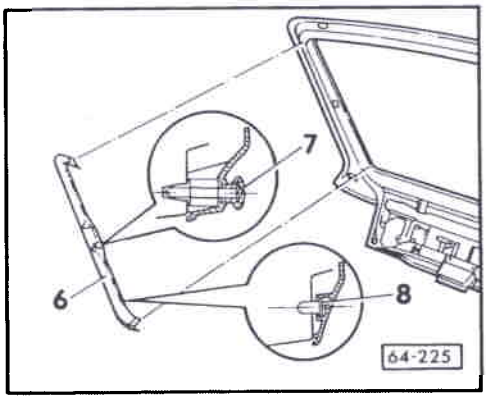

Dépose (glace non endommagée)

◄ - Déposer les écrans latéraux -6- du hayon.

6 - Ecran

7 - Vis à tête cruciforme

8 - Clip

- Débrancher les connexions du dégivrage de glace arrière et repousser les languettes contre la glace.

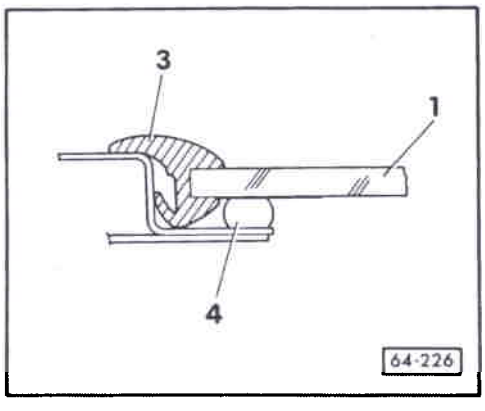

◄ - Sortir le cadre-moulure -3- sur tout le pourtour.

1 - Glace arrière

3 - Cadre-moulure

4 - Enduit hermétique collant PUR

- Couper à longueur le fil tranchant - 5 m - et le placer - en commençant par le centre en haut - dans le canal de la glace.

Simpo PDF Merge and Split Unregistered Version - http://www.simpopdf.com

- Poser les extrémités du fil tranchant dans la partie intérieure de la glace et les faire passer à l'intérieur avec l'alène - de V.A.G 1474.

- Enfiler une extrémité du fil tranchant dans le dispositif d'enroulement V.A.G 1654 et fixer l'autre extrémité à la poignée - de V.A.G 1351.
La poignée sert à éviter que le fil ne sorte.

Attention

Pour découper la glace, il est obligatoire de porter des lunettes de protection et des gants de cuir.

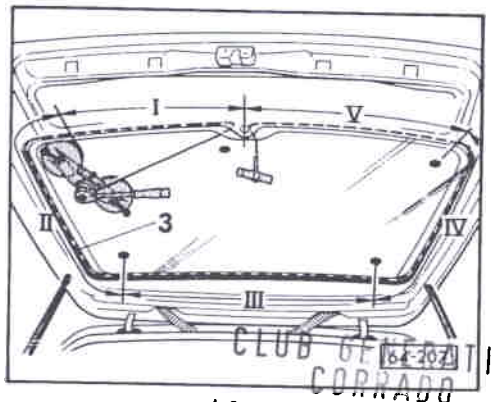

CLUB OPERATION CORRADO
ASSOCIATION LOI 1901
WWW.CGCFRANCE.COM

- Procéder régulièrement à la découpe de la "position I" à la "position V". Déplacer le dispositif d'enroulement en fonction des différentes positions.

Nota:

Il est possible, pour la découpe, d'utiliser deux poignées au lieu du dispositif d'enroulement V.A.G 1654.

Repose

- Préparatifs en vue de la pose de la glace - page 64-21.

- Monter le cadre-moulure sur la glace arrière.

Attention

Tenir compte du temps de durcissement (1 heure), cf. page 64-4.

Dépose (glace endommagée)

- Déposer les écrans latéraux du hayon, cf. fig. 64-225.

- Débrancher les connexions du dégivrage de glace arrière et repousser les languettes contre la glace.

- Sortir le cadre-moulure sur tout le pourtour, cf. fig. 64-226.

- Protéger la carrosserie et l'habitacle des éclats de verre.

- Enlever les morceaux de verre jusqu'au niveau de l'enduit hermétique collant.

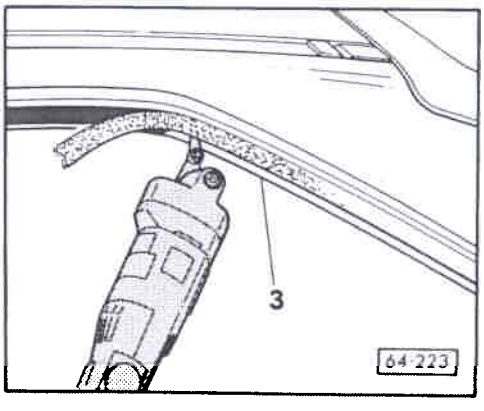

- Sectionner l'enduit hermétique collant -3- avec les débris de verre avec le couteau électrique V.A.G 1561 et le couteau 1561/1.

Simpo PDF Merge and Split Unregistered Version - http://www.simpopdf.com

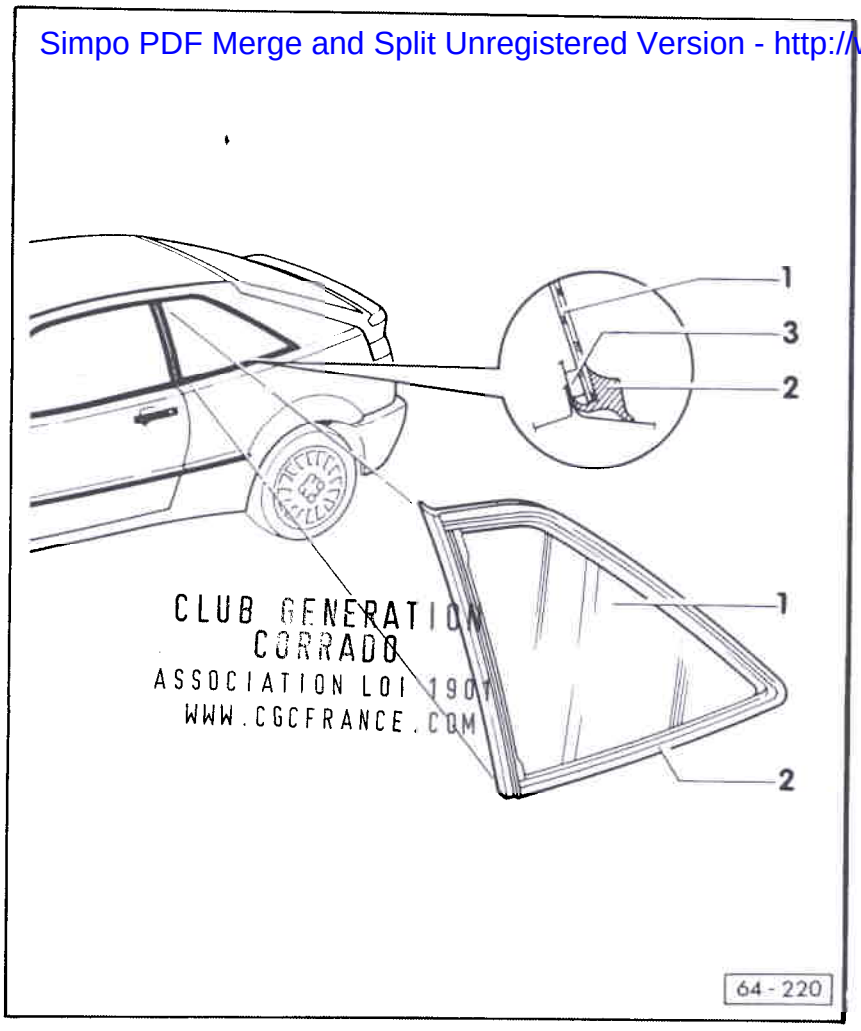

CLUB GENERATION CORRADO
ASSOCIATION LOI 1901
WWW.CGCFRANCE.COM

GLACE LATERALE: DEPOSE ET REPOSE

Les glaces sont collées avec adhérence parfaite dans la baie de glace avec de l'enduit hermétique collant PUR.

1- Glace latérale
- Déposer une glace non endommagée - page 64-18
- Déposer une glace endommagée - page 64-19
- Reposer - page 64-20
  Pendant le temps de durcissement (1 heure), fixer la glace avec des bandes d'adhésif

2- Joint de glace

Le joint de glace ne peut pas être détaché de la glace latérale sans être détruit!

3- Enduit hermétique collant PUR
- Section du cordon
  Largeur = 8 mm
  Hauteur = 13 mm

Dépose (glace non endommagée)

- Déposer le revêtement du montant B, le revêtement latéral arrière et le revêtement du montant C (cf. Groupe de Réparation 70).

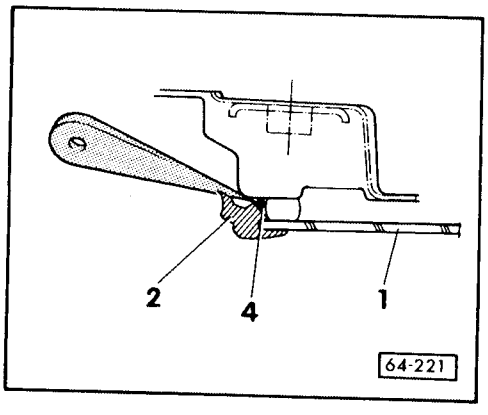

- Couper le fil tranchant -4- à env. 2,3 m, le centrer et le placer sur tout le pourtour dans le canal de la glace de façon à pouvoir faire passer deux extrémités de fil de même longueur à l'intérieur dans la zone des montants B (relever la lèvre d'étanchéité -2- du joint de glace avec une cale de montage).

1 - Glace latérale
2 - Lèvre d'étanchéité
4 - Fil tranchant

- Faire passer le fil tranchant à l'intérieur dans la zone des "montants B" avec l'alène - de V.A.G 1474. Le fil tranchant est double dans la zone des montants B.

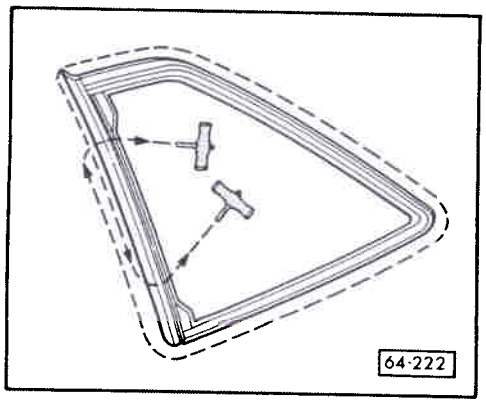

- Fixer les extrémités du fil tranchant aux poignées - de V.A.G 1351.

La deuxième poignée sert à éviter que le fil ne sorte.

Simpo PDF Merge and Split Unregistered Version - http://www.simpopdf.com

- Poser les extr
  ferieure de
  l'alène -

- Enfil
  d'e
  p

e, il est obligatoire de
e protection et des gants

t et selon un angle le plus
coupe.

éant l'enduit hermétique collant
ec un couteau de sellier.

GLACE LATERALE: DEPOSE ET REPOSE

Les glaces sont collées avec adhérence parfaite dans la baie de glace avec de l'enduit hermétique collant PUR.

1- Glace latérale
- Déposer une glace non endommagée - page 64-18
- Déposer une glace endommagée - page 64-19
- Reposer - page 64-20

Pendant le temps de durcissement (1 heure), fixer la glace avec des bandes d'adhésif

2- Joint de glace

Le joint de glace ne peut pas être détaché de la glace latérale sans détruit!

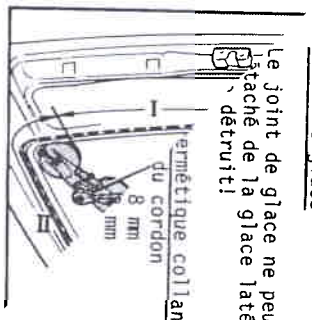

ie)

rie et l'habitacle des éclats

glace.

de verre jusqu'au niveau de
collant.

hermétique collant -3- (avec les
c le couteau électrique V.A.G 1561
.

CLUB GENERATION
CORRADO
ASSOCIATION LOI 1901
WWW.CGCFRANCE.COM

Sectionner le cas échéant l'enduit hermétique collant de l'angle arrière avec un couteau de sellier.

> Attention
>
> Lors de travaux avec le couteau électrique, protéger la baie de glace avec du ruban adhésif.
>
> Il est obligatoire de porter des lunettes de protection et des gants de cuir.

Repose

- Préparatifs en vue de la pose de dans la glace - page 64-21.
- Mettre en place la glace la baie et la centrer (tenir compte de l'interstice de la porte).
- Pendant le temps de durcissement, fixer la glace avec des bandes d'adhésif.

> Attention
>
> Temps de durcissement = 1 heure, cf. page 64-4.

Simpo PDF Merge and Split Unregistered Version - http://www.simpopdf.com

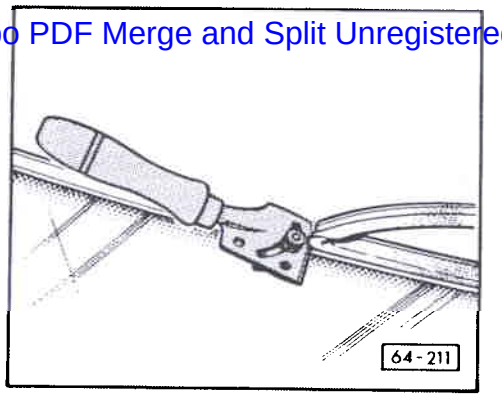

Préparatifs en vue de la repose

Nota:

En cas de réutilisation d'une glace non endommagée, gratter le matériau restant avec une raclette à verre jusqu'à ce qu'il ne reste plus que quelques dixièmes de millimètres, en veillant à ne pas endommager la couche de primer ni la couche cérame.

- Nettoyer le bord de la glace sur tout le pourtour sur une largeur de 30 mm avec le solvant de nettoyage et le sécher avec un chiffon non pelucheux.

- Bien secouer le primer pour verre (D 009 200) pendant au moins 30 s.

CLUB GENERATION
CORRADO
ASSOCIATION LOI 1901
WWW.CGCFRANCE.COM

Attention

La couche cérame de la glace n'est pas une couche de primer. Il est indispensable d'appliquer du primer avant d'appliquer l'enduit de collage étanche. Utiliser uniquement du primer D 009 200 01.

- Appliquer le primer en une passe avec l'applicateur D 009 500 25.

  Temps de séchage : env. 10 minutes.

- Nettoyer le flasque de carrosserie avec le produit de nettoyage D 009 400 01.

- Découper le matériau restant sur le flasque avec le couteau à moquette ou le couteau électrique, ne l'enlever en aucun cas complètement.

- Le matériau restant sert de base à l'application de l'enduit hermétique collant neuf. Les surfaces de collage doivent être propres et exemptes de graisse.

Nota :
Si le flasque de glace est endommagé lors de la découpe, il faut retoucher la peinture en suivant les indications du Manuel de Réparation "Peinture du véhicule" et prendre si nécessaire des mesures anti-corrosion selon les indications du classeur "Traitement des surfaces/matières chimiques".

Simpo PDF Merge and Split Unregistered Version - http://www.simpopdf.com

Nota:

Si le flasque de glace a été traité ou remplacé en partie, il faut après peinture le nettoyer à nouveau et appliquer du primer sur la zone correspondante (primer pour surfaces vitrées/peintes D 009 200 01).

- Appliquer de l'enduit hermétique collant sur tout le pourtour de la glace.

  Section du cordon = largeur 8 mm
  hauteur 13 mm

Nota:

La hauteur du cordon de colle doit être réduite de la cote de la colle restée sur la glace ou sur le flasque de glace.

Attention

- Pour le mélange des composants A et B, il est impératif de respecter les instructions du mode d'emploi joint.
- Poser la glace dans un intervalle de 15 minutes, sinon, l'adhérence de l'enduit hermétique collant n'est plus garantie.

CLUB GENERATION
CORRADO
ASSOCIATION LOI 1901
WWW.CGCFRANCE.COM

Pour les points suivants, prière de se reporter aux pages 64-3 à 64-5:

- Matériaux
- Durcissement de l'enduit hermétique collant
- Nettoyage des taches d'enduit hermétique collant
- Réétanchement des glaces

Simpo PDF Merge and Split Unregistered Version - http://www.simpopdf.com

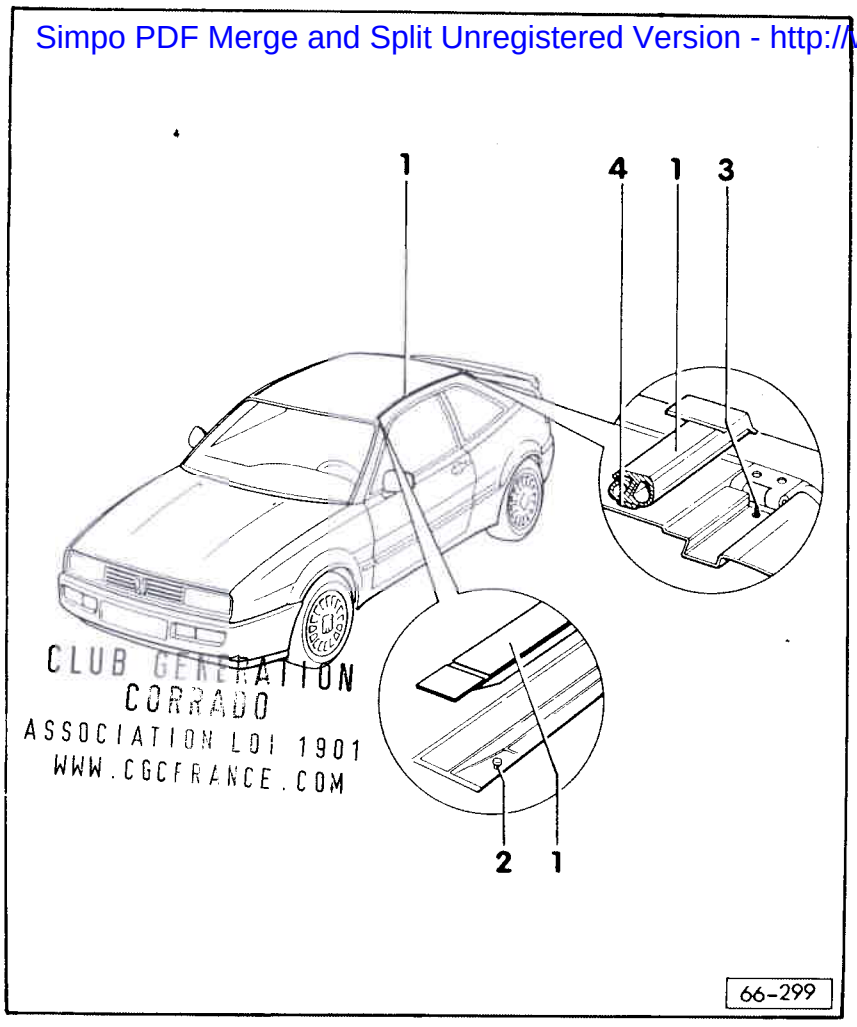

CLUB GENERATION
CORRADO
ASSOCIATION LOI 1901
WWW.CGCFRANCE.COM

COUVRE-JOINT DU TOIT: DEPOSE ET REPOSE

1- Couvre-joint du toit
● Déposer et reposer - page 66-2

2- Pivot en T du couvre-joint du toit

3- Axe fileté

4- Cordon de butyl

Remise en état du pivot en T et de l'axe fileté avec V.A.G 1541 A, cf. Golf 1984 ►, Jetta 1984►, Carrosserie- Remise en état

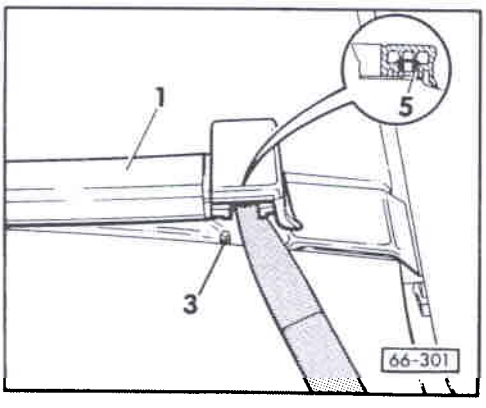

◄ Couvre-joint du toit: dépose et repose

- Déposer le couvre-joint du toit -1- en faisant levier avec une cale de montage de l'axe fileté arrière -3-. Ne pas perdre le clip en matière plastique -5-.

- Sortir le couvre-joint du toit du canal du joint jusqu'à la pièce profilée avant (la pièce profilée est collée avec le couvre-joint du toit).

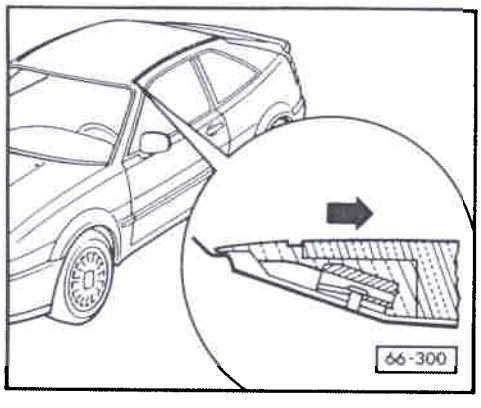

◄ - Extraire le couvre-joint du toit -1- du pivot en T avant -2- dans le sens contraire de marche.

Repose

Lors de la repose d'un couvre-joint de toit non endommagé, contrôler l'état du cordon de butyl -4- (fig. 66-299) et le remplacer le cas échéant - cordon de butyl AKL 450 005 05.

Enfoncer le couvre-joint du toit dans le canal du joint avec la paume de la main.

Simpo PDF Merge and Split Unregistered Version - http://www.simpopdf.com

BECQUET ET COMMANDE DU BECQUET : DEPOSE ET REPOSE

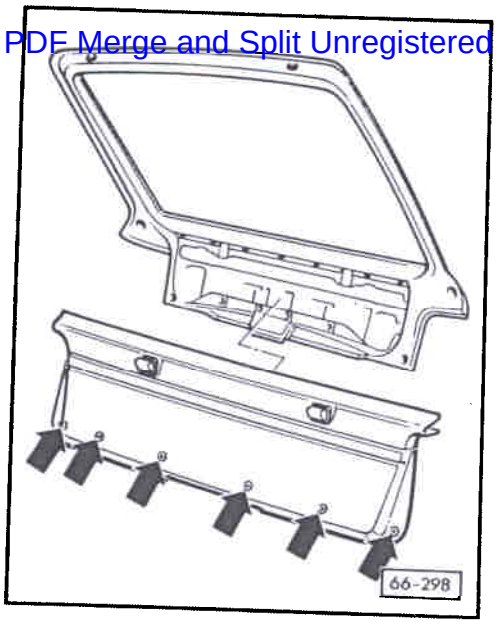

Dépose

- Tourner les clips articulés -flèches- de 90° (les déverrouiller) et déclipser le revêtement intérieur du volet arrière.

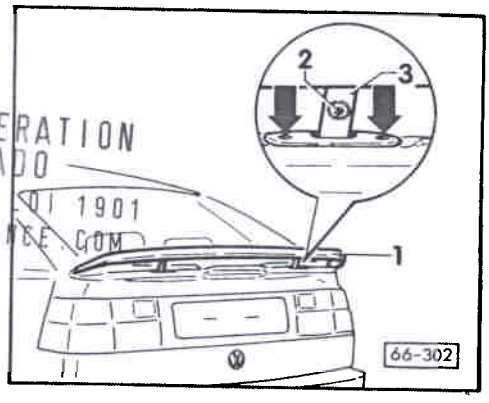

CLUB GENERATION CORRADO
ASSOCIATION LOI 1901
WWW.CGCFRANCE.COM

- Relever le becquet -1-, électriquement ou manuellement - cf. nota fig. 66-303, page 66-4.
- Dévisser les vis à tête cylindrique -2-.
- Sortir le becquet -1- des tenons de fixation -3-.
- Dévisser les vis cruciformes (couple de serrage = 3 Nm).

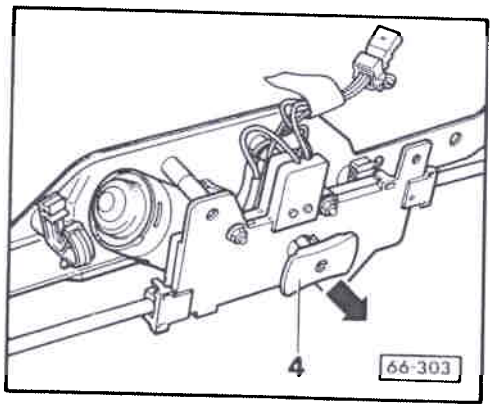

Nota:

S'il n'est pas possible de relever le becquet au moyen de la commande électrique, il peut être actionné manuellement au moyen du volant -4-.

- Tirer le volant -4- vers l'avant pour le sortir de sa position d'arrêt -flèche- et relever le becquet en le tournant vers la droite ou abaisser le becquet en le tournant vers la gauche.
- Repousser le volant -4- en position d'arrêt.

- Déclipser les câbles électriques des oeillets de fixation de la tôle-support de la commande du becquet et débrancher les connexions.

Simpo PDF Merge and Split Unregistered Version - http://www.simpopdf.com

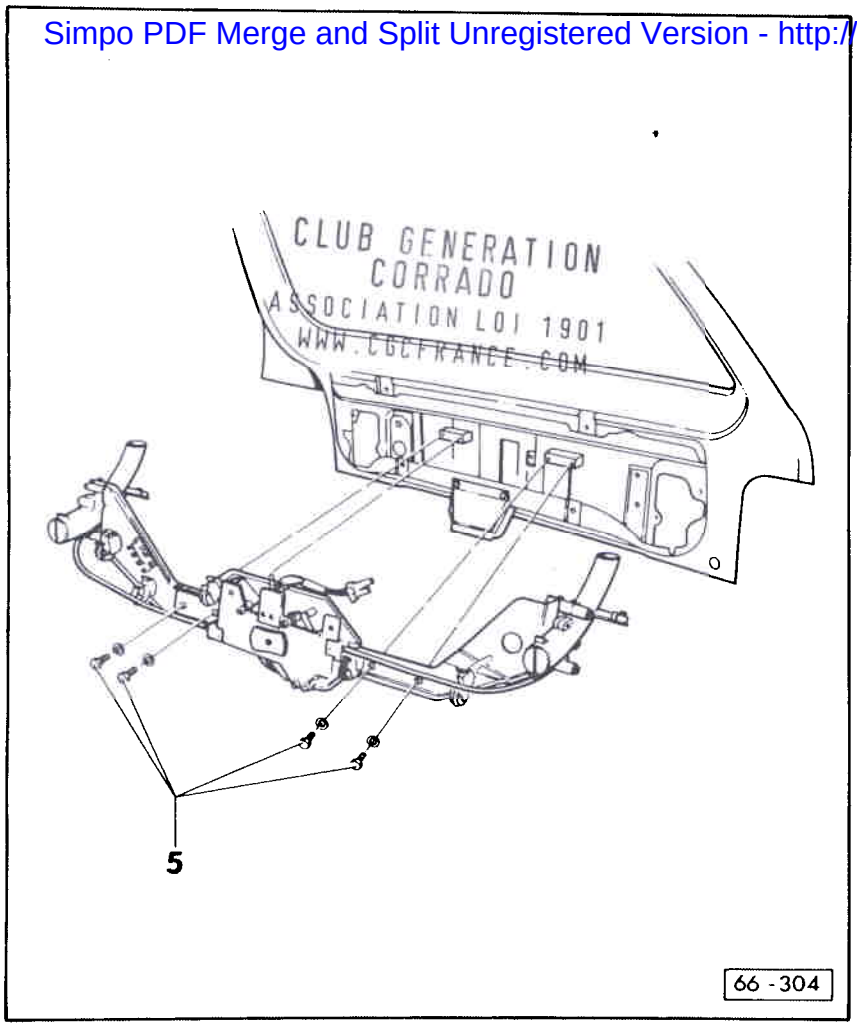

- Dévisser les quatre boulons 6 pans -5- et extraire la commande du bequet.

Indications pour la repose:

- Le couple de serrage des vis à tête cylindrique -fig. 66-302- est de 8 Nm.
- Le couple de serrage des boulons 6 pans - fig. 66-304 - est de 10 Nm.

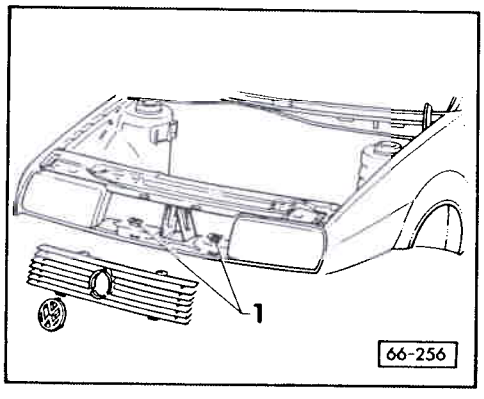

CALANDRE : DEPOSE

- Déclipser la calandre et la sortir vers le haut.
- Déclipser l'emblème VW.
- -1- silentblocs de la calandre.

Simpo PDF Merge and Split Unregistered Version - http://www.simpopdf.com

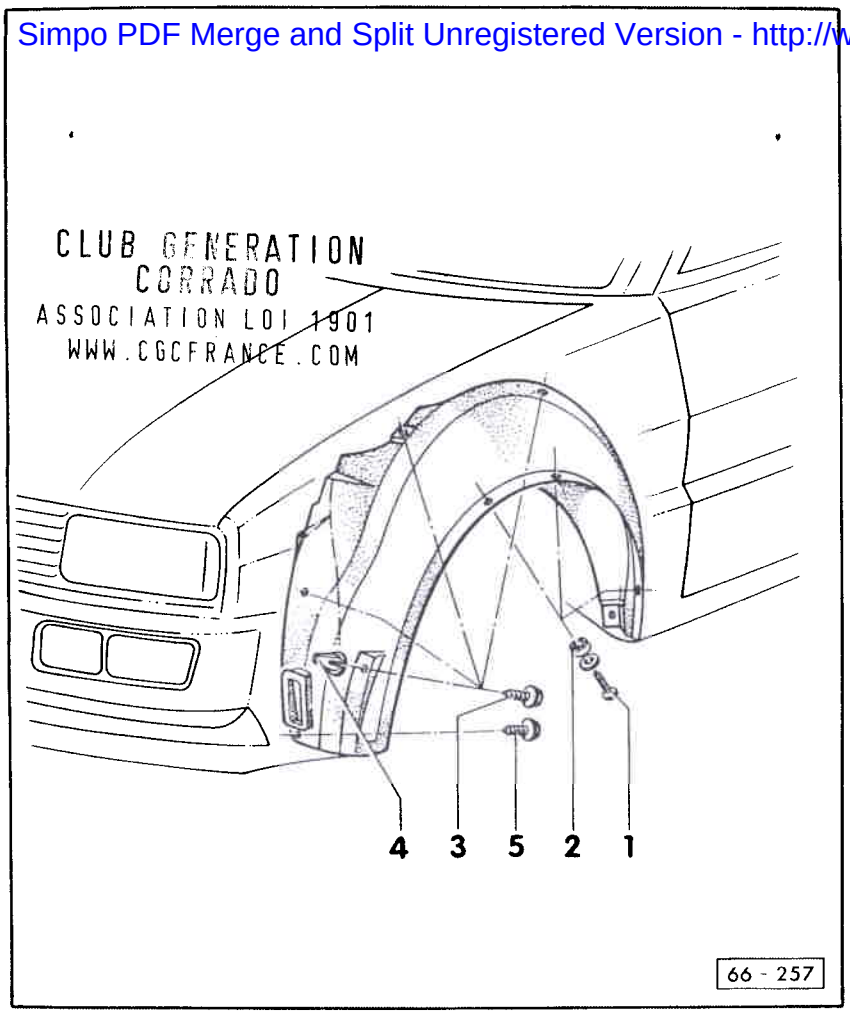

COQUILLE DE PASSAGE DE ROUE : REMPLACEMENT

- Dévisser les vis cruciformes -1- en veillant au clip de protection -2- (uniquement sur le flasque d'aile).
- Dévisser la vis à tôle avec rondelle -3-.
  • 1,5 Nm
- Dévisser la vis à tôle du canal de guidage d'air -5-.
  • 1,5 Nm
- Sortir la coquille de passage de roue du côté du pare-chocs.

Indications pour la repose:

- Avant de reposer la coquille de passage de roue, remplacer l'écrou d'écartement -4-.
- Mettre en place la coquille de passage de roue sur le montant "A" et l'enfoncer sur le flasque d'aile.

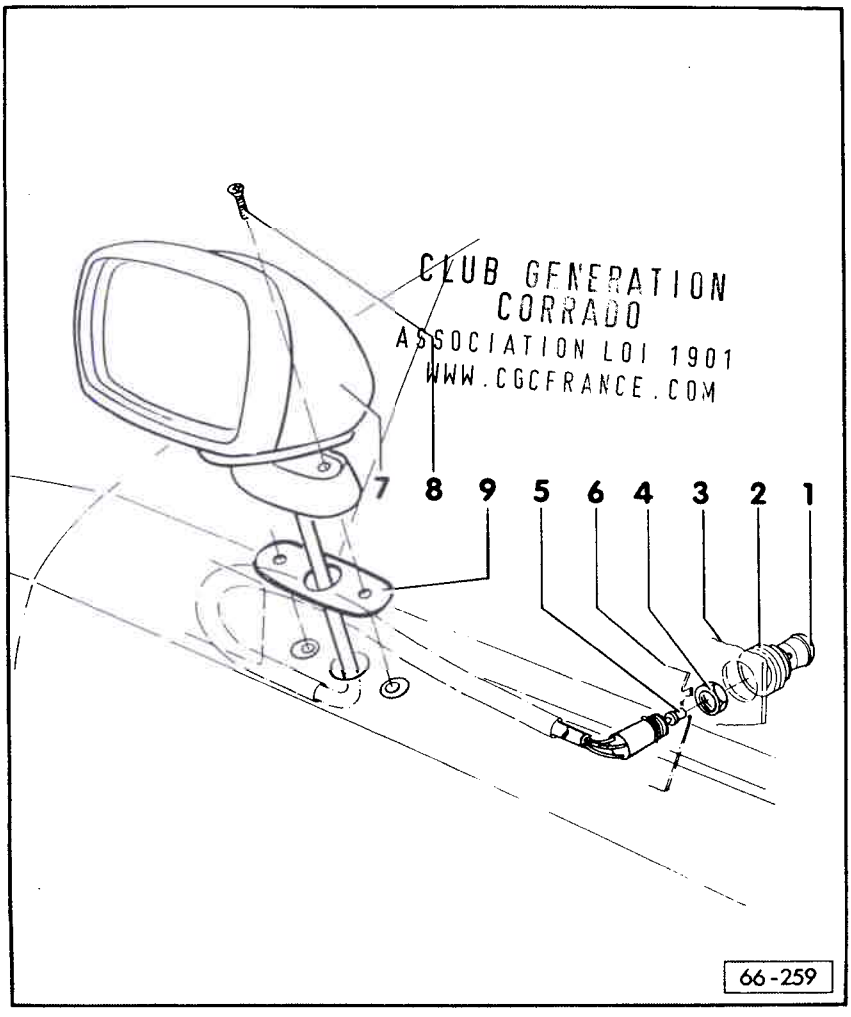

RETROVISEUR: DEPOSE ET REPOSE

1- Bouton de commande
2- Soufflet
3- Revêtement de porte
4- Ecrou de sûreté
   • Couple de serrage = 7,5 Nm
5- Commande du rétroviseur
6- Tôle intérieure de porte
7- Rétroviseur
   • Déposer - page 66-9
8- Vis à tête bombée
   • Couple de serrage = 3,5 Nm
9- Embase du rétroviseur

Simpo PDF Merge and Split Unregistered Version - http://www.simpopdf.com

- Descendre la glace de porte.
- Déposer le bouton de commande -1- (cf. fig. 66-259).
- Extraire le soufflet -2- (cf. fig. 66-259).
- Déposer le revêtement de porte, cf. Groupe de Réparation 70 et détacher la feuille de protection de la porte dans la zone de la commande du rétroviseur.
- Dévisser l'écrou de sûreté -4- (cf. fig. 66-259).

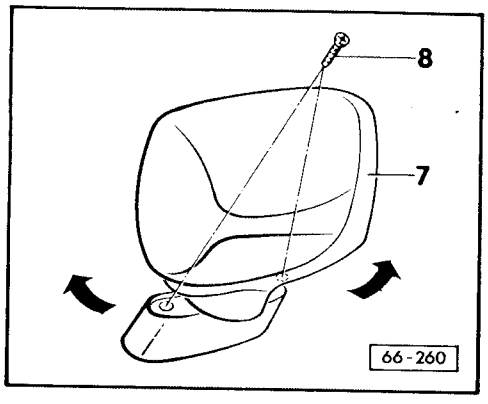

- Faire basculer le rétroviseur -7- vers l'intérieur et déposer la vis à tête bombée -8-.
- Ramener le rétroviseur -7- et dévisser la deuxième vis à tête bombée.
- Déposer le rétroviseur -7- avec la commande -5- et l'embase de rétroviseur -9- (cf. fig. 66-259).

CLUB GENERATION CORRADO
ASSOCIATION LOI 1901
WWW.CGCFRANCE.COM

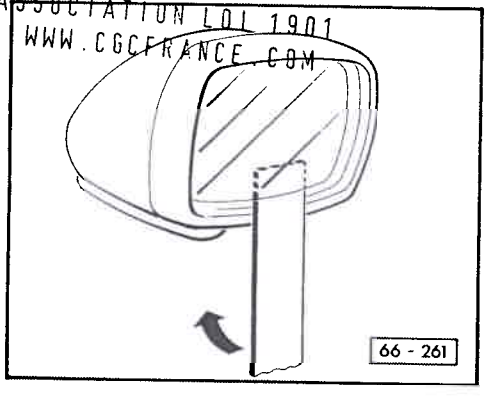

Miroir du rétroviseur : remplacement

Nota:

Pour les deux versions (à commande manuelle et électrique), les miroirs sont enclipsés uniquement.

- Extraire le miroir (outil spécial 80-200) d'abord depuis le bas, puis depuis le haut. Protéger l'arête du boîtier de rétroviseur des endommagements.

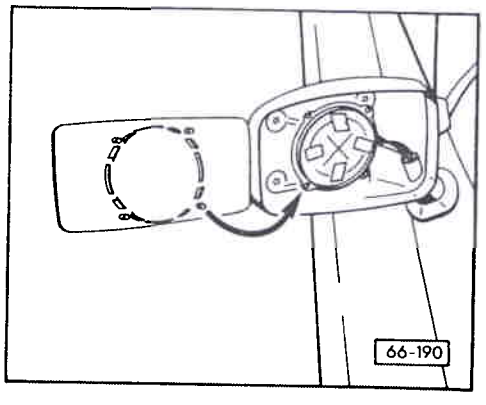

- Engager le miroir dans les tenons de guidage et l'enfoncer.

Nota:

N'exercer la pression que dans la zone centrale du miroir (zone des tenons) - il est impératif de porter des gants de protection.

Simpo PDF Merge and Split Unregistered Version - http://www.simpopdf.com

CLUB GENERATION CORRADO
ASSOCIATION LOI 1901
WWW.CGCFRANCE.COM

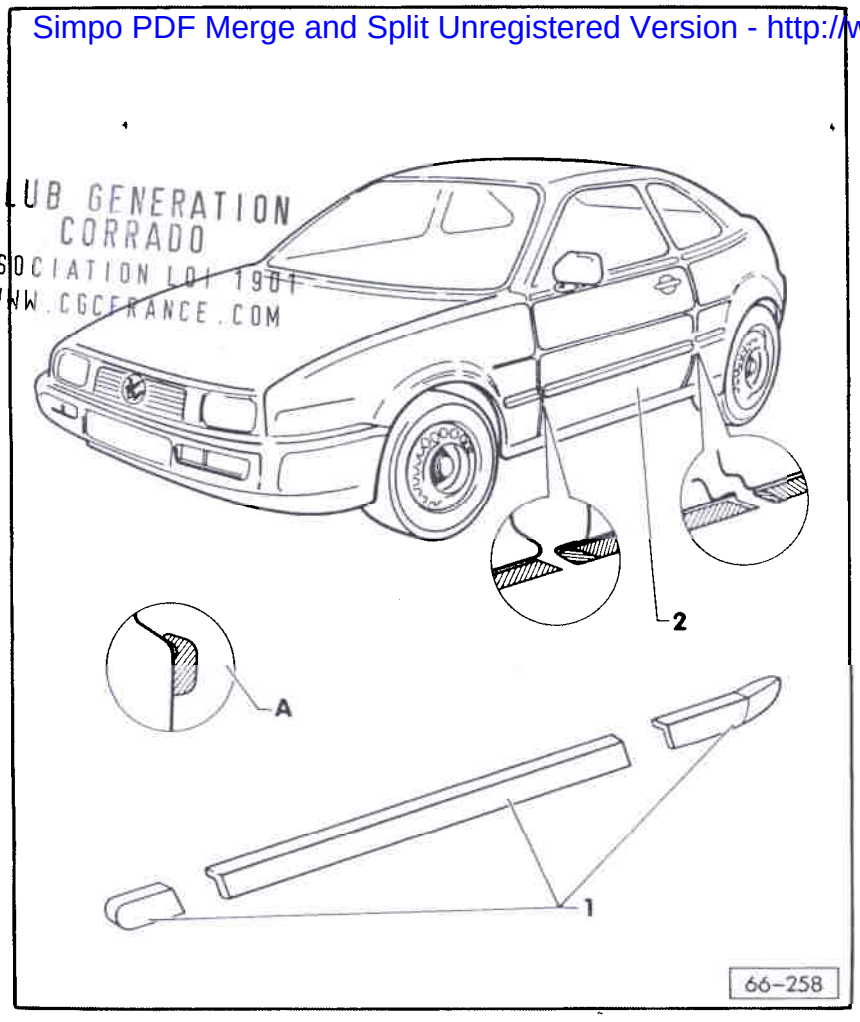

BAGUETTE DE PROTECTION : REMPLACEMENT

1- Baguette de protection
- Chauffer à 20° C environ
- Détacher la feuille de protection
- Appliquer la baguette de protection, en veillant à ce qu'elle soit régulièrement en appui, appuyer fortement, en particulier aux extrémités
- Avant le démontage, la chauffer à la soufflante d'air chaud; il n'est pas possible de déposer la baguette de protection sans la détruire

2- Tôle extérieure
- La nettoyer à l'essence puis avec du produit anti-silicone
- Sécher puis chauffer à env. 20° C

A - Ajuster la baguette de protection selon la moulure du véhicule

Simpo PDF Merge and Split Unregistered Version - http://www.simpopdf.com

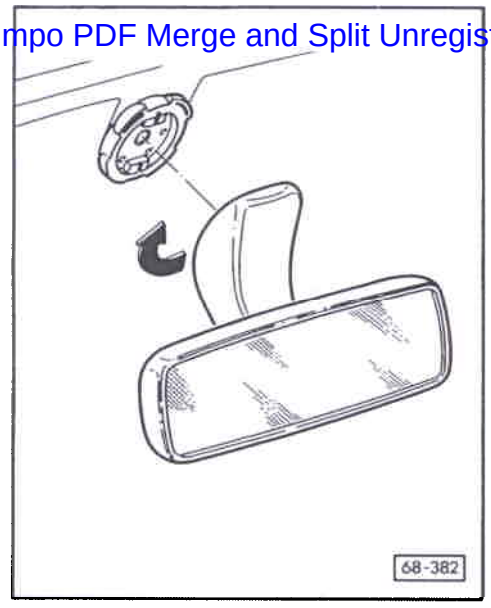

RETROVISEUR INTERIEUR : DEPOSE ET REPOSE

Dépose

- Tourner le rétroviseur avec son pied de 15 à 20° par rapport à la position de montage -flèche-.

Repose

- Mettre le rétroviseur intérieur en place tourné de 15 à 20° par rapport à sa position de montage puis le tourner jusqu'à ce que le ressort d'arrêt s'enclenche.

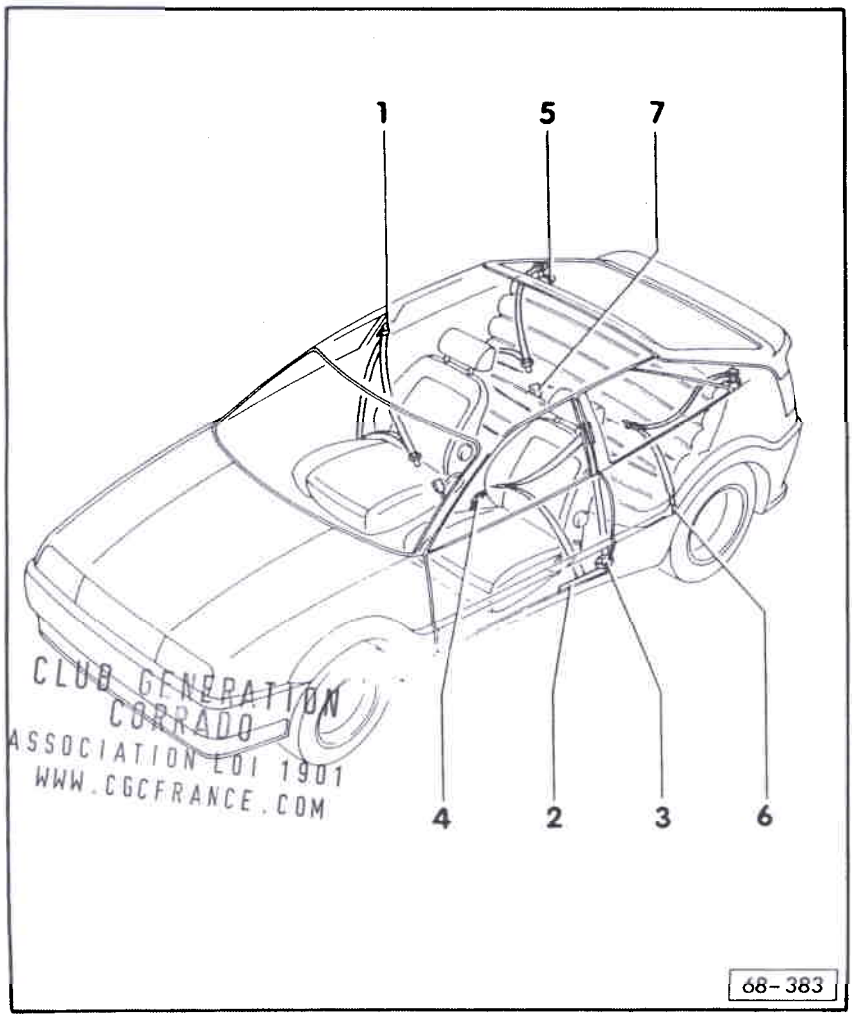

CLUB GENERATION CORRADO
ASSOCIATION LOI 1901
WWW.CGCFRANCE.COM

CEINTURES DE SECURITE : DEPOSE ET REPOSE

1- Réglage en hauteur des ceintures de sécurité
- Déposer et reposer - fig. 1

2- Etrier de guidage
- Déposer et reposer - fig. 2

3- Enrouleur de ceinture avant
- Déposer et reposer - fig. 2

4- Serrure de ceinture avant
- Déposer et reposer - fig. 3

5- Enrouleur de ceinture arrière
- Déposer et reposer - fig. 4

6- Ferrure arrière
- Déposer et reposer - fig. 5

7- Serrure de ceinture arrière
- Déposer et reposer - fig. 6

Simpo PDF Merge and Split Unregistered Version - http://www.simpopdf.com

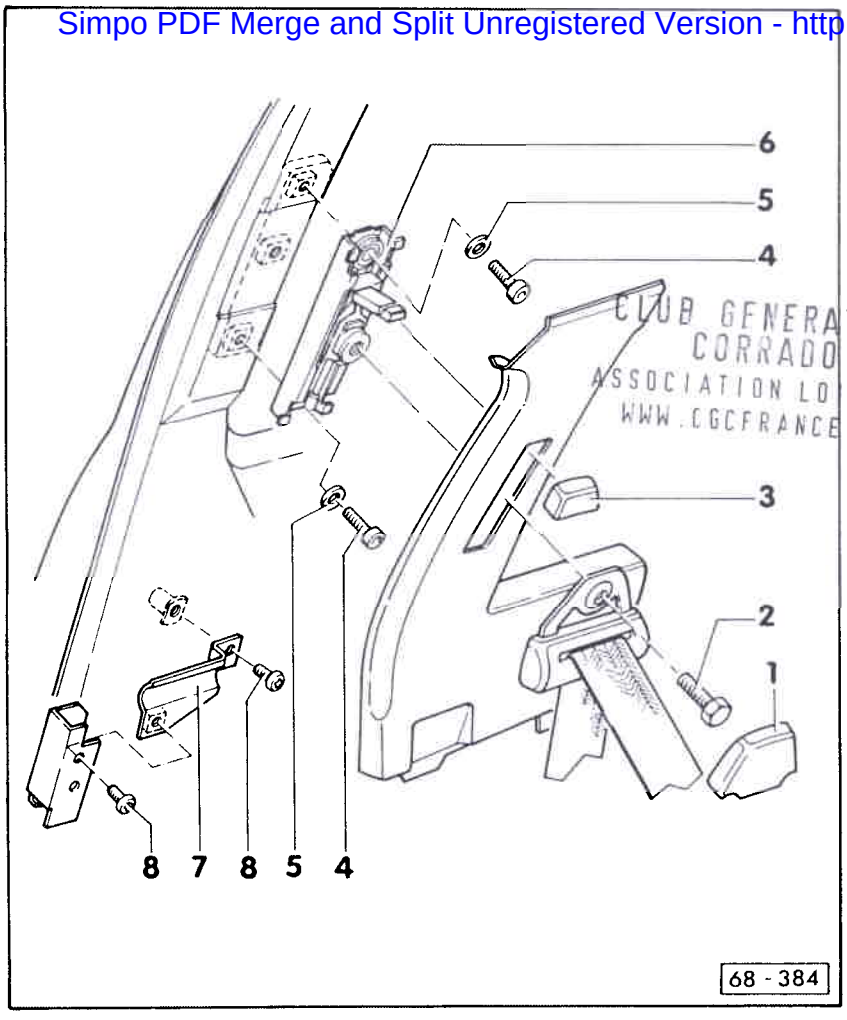

CLUB GENERATION CORRADO ASSOCIATION LOI 1901 WWW.CGCFRANCE.COM

Fig. 1 Réglage en hauteur des ceintures : dépose et repose

1- Capuchon
- Déclipser

2- Boulon 6 pans
- 40 Nm

3- Bouton de commande
- Déposer

4- Vis à tête cylindrique
- 23 Nm

5- Rondelle

6- Réglage en hauteur
- Pour déposer le réglage en hauteur des ceintures, il faut au préalable déposer le revêtement supérieur du montant B - Groupe de Réparation 70

7- Levier d'inversion
- Pour déposer, déposer au préalable le revêtement latéral arrière - Groupe de Réparation 70

8- Vis à tête cruciforme

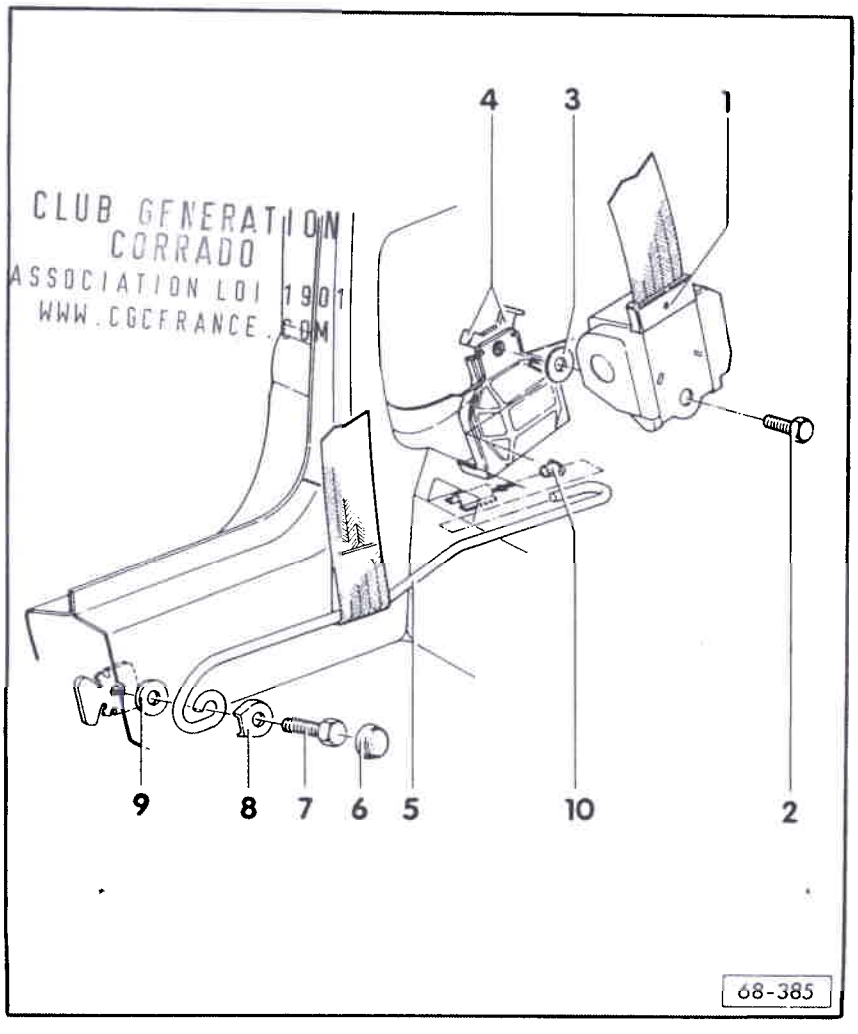

CLUB GENERATION CORRADO ASSOCIATION LOI 1901 WWW.CGCFRANCE.COM

Fig. 2 Enrouleur avant et étrier de guidage : dépose et repose

1- Enrouleur de ceinture avant
- Pour déposer, déposer au préalable le revêtement latéral arrière - Groupe de Réparation 70

2- Boulon 6 pans
- 40 Nm

3- Rondelle

4- Ergots de fixation
- Servent au positionnement de l'enrouleur de ceinture

5- Etrier de guidage

6- Capuchon
- Déclipser

7- Boulon 6 pans

8- Capuchon avec oeillet

9- Rondelle

10- Douille-palier

Simpo PDF Merge and Split Unregistered Version - http://www.simpopdf.com

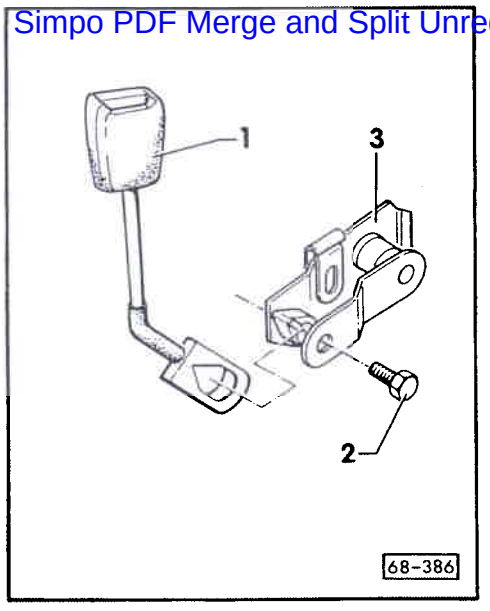

Fig. 3 Serrure de ceinture avant : dépose et repose

1- Ceinture de serrure avant
- Pour la dépose, déposer au préalable le siège avant - Groupe de Réparation 72

2- Boulon 6 pans
- 60 Nm

3- Rail de guidage intérieur

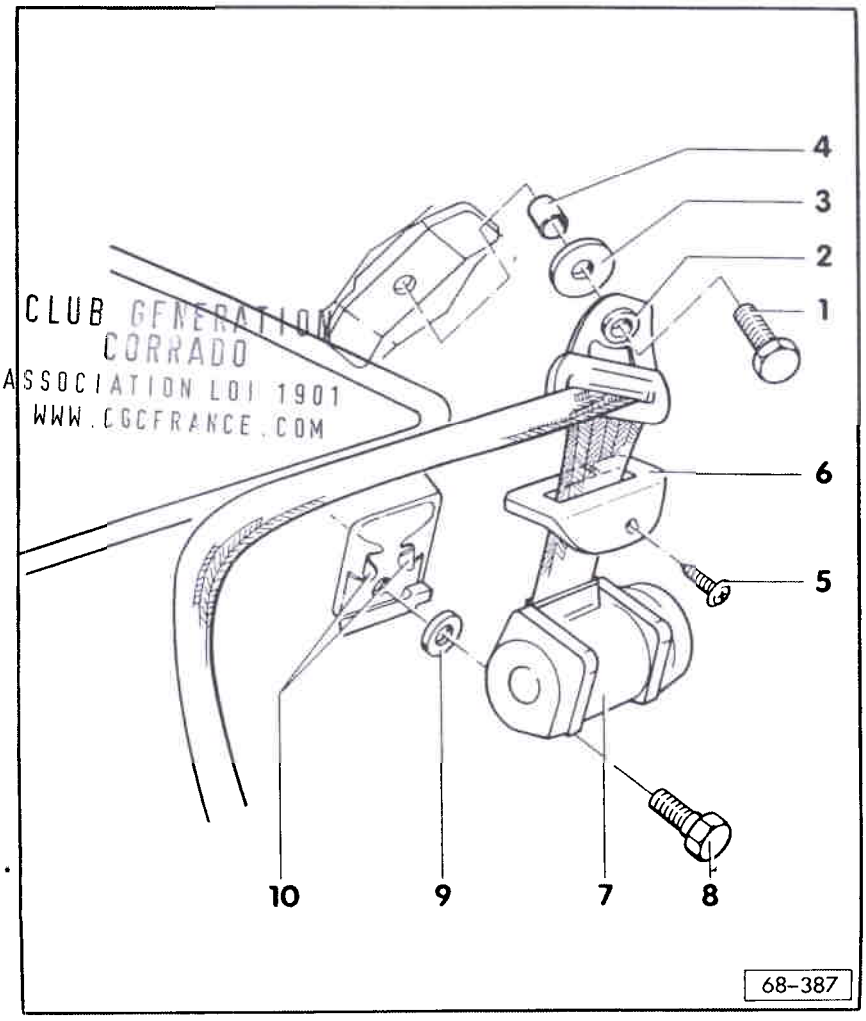

CLUB GENERATION CORRADO
ASSOCIATION LOI 1901
WWW.CGCFRANCE.COM

Fig. 4 Enrouleur de ceinture arrière : dépose et repose

1- Boulon 6 pans
- 40 Nm

2- Ferrure d'inversion

3- Rondelle

4- Galet d'écartement

5- Vis à tête cruciforme
- 1,5 Nm

6- Ecran supérieur

7- Enrouleur de ceinture arrière
- Pour déposer l'enrouleur de ceinture arrière, déposer au préalable le revêtement latéral arrière - Groupe de Réparation 70

8- Boulon 6 pans
- 40 Nm

9- Rondelle

10- Ergots de fixation
- Servent au positionnement de l'enrouleur

Simpo PDF Merge and Split Unregistered Version - http://www.simpopdf.com

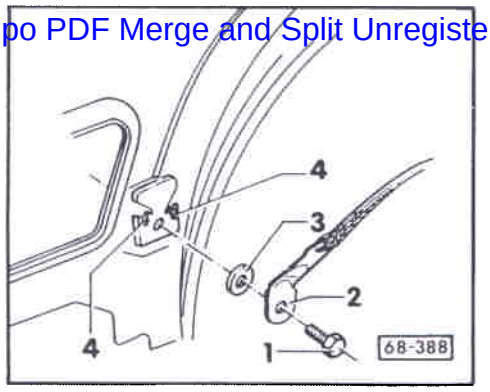

Fig. 5 Ferrure arrière : dépose et repose

1- Boulon 6 pans
- 40 Nm

2- Ferrure arrière
- Pour la déposer, déposer au préalable le siège arrière - Groupe de Réparation 72 - et le revêtement latéral arrière - Groupe de Réparation 70

3- Rondelle

4- Ergots de fixation
- Servent au positionnement de la ferrure

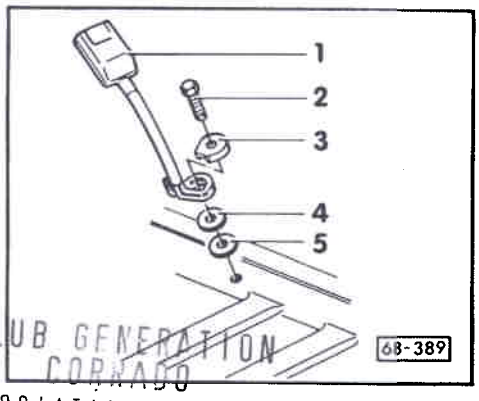

Fig. 6 Serrure de ceinture arrière : dépose et repose

1- Serrure de ceinture arrière
- Pour la dépose, déposer au préalable la banquette arrière - Groupe de Réparation 72

2- Boulon 6 pans
- 40 Nm

3- Capuchon avec oeillet

4- Rondelle

5- Joint

CLUB GENERATION CORRADO
ASSOCIATION LOI 1901
WWW.CGCFRANCE.COM

Simpo PDF Merge and Split Unregistered Version - http://www.simpopdf.com

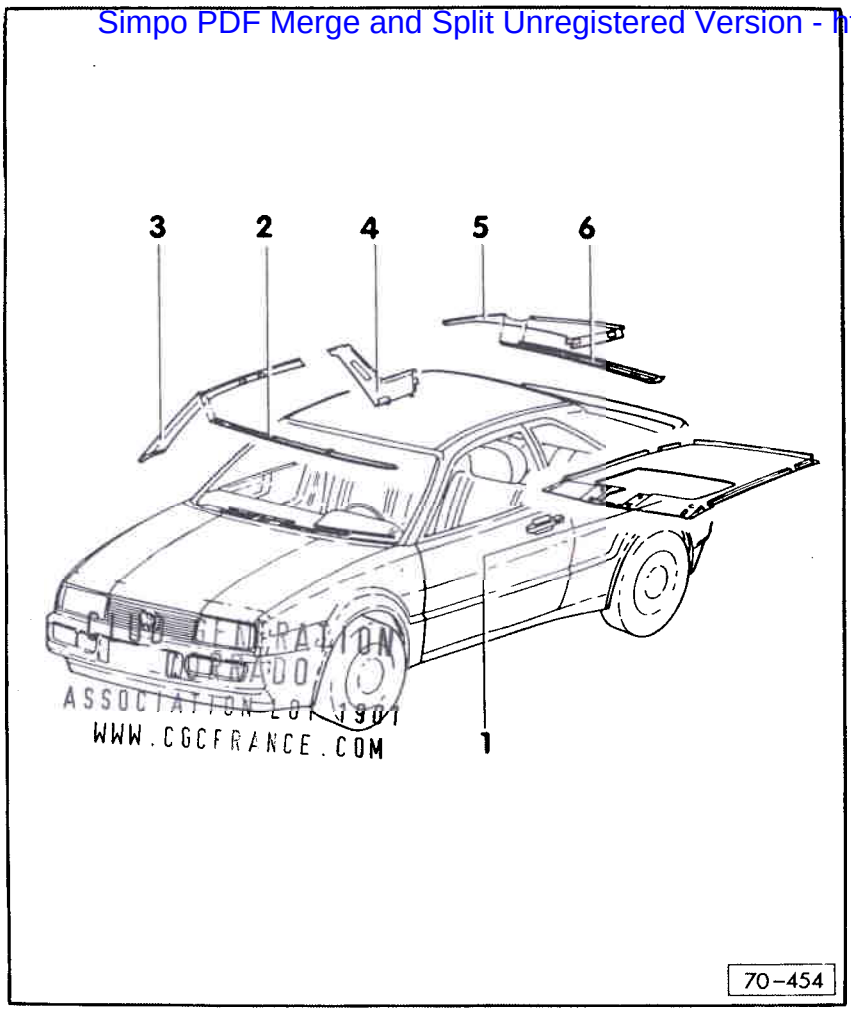

CGC GENERATION CABRIOLET
ASSOCIATION LOI 1901
WWW.CGCFRANCE.COM

1- Ciel préformé

2- Couvre-joint
- Du cadre avant de pavillon, cf. fig. 70-443

3- Revêtement du montant -A-
- Cf. fig. 60-482

4- Revêtement du montant -B-
- Cf. fig. 70-439 et 70-441

5- Revêtement du montant -C-
- Est seulement détaché pour la dépose du ciel préformé

6- Couvre-joint
- Du cadre arrière de pavillon, cf. fig. 70-442

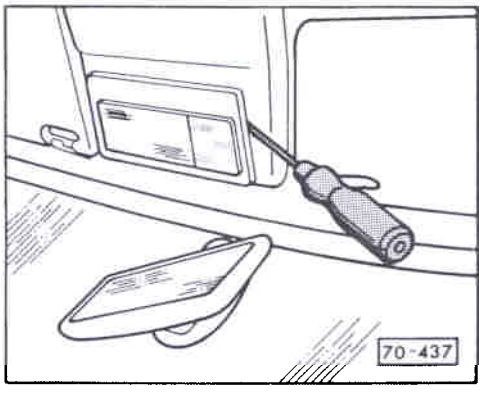

Ciel préformé : dépose

- Débrancher la tresse de masse de la batterie.

◄ - Déposer le plafonnier en faisant levier avec un tournevis.

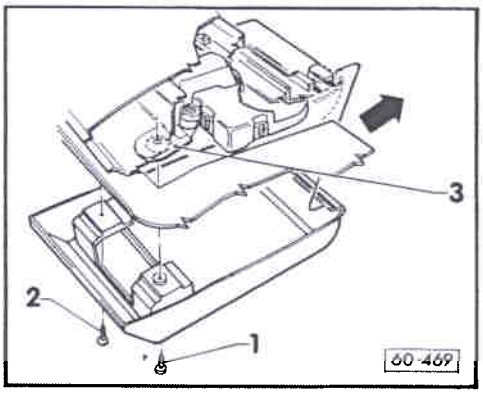

◄ - Dévisser les vis cruciformes -1- et -2- et décrocher le cache de la commande électrique dans le sens de la flèche.

Nota :

La vis à tête cruciforme -1- fixe simultanément l'équerre de retenue -3-.

Simpo PDF Merge and Split Unregistered Version - http://www.simpopdf.com

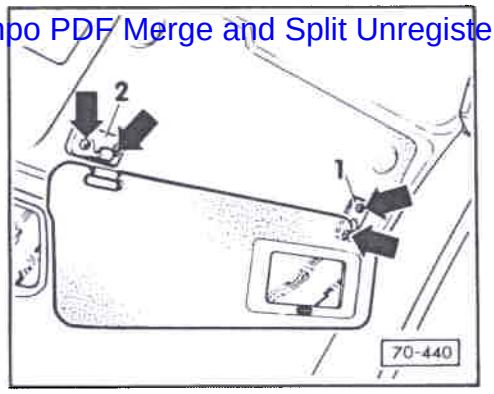

- Dévisser les pare-soleil -1- et les fixations de pare-soleil -2- (sur le pare-soleil côté passager, débrancher la connexion).

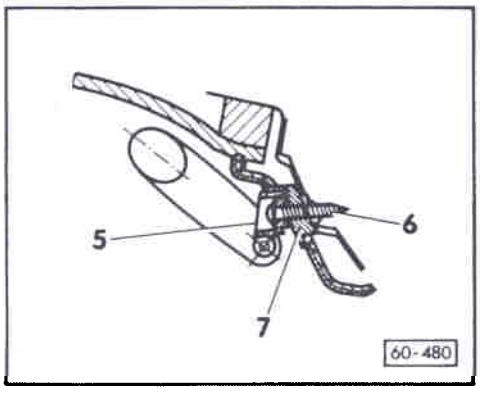

- Déposer le capuchon -5- en faisant levier, dévisser la vis à tête cruciforme -6- et déposer la poignée avec la pièce moulée -7-.

CLUB GENERATION
CORRADO
ASSOCIATION LOI 1901
WWW.CGCFRANCE.COM

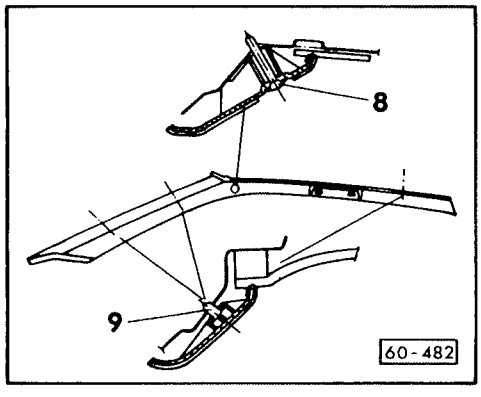

- Dévisser la vis à tête cruciforme -8- et déposer le revêtement du montant -A- (-9- clip).

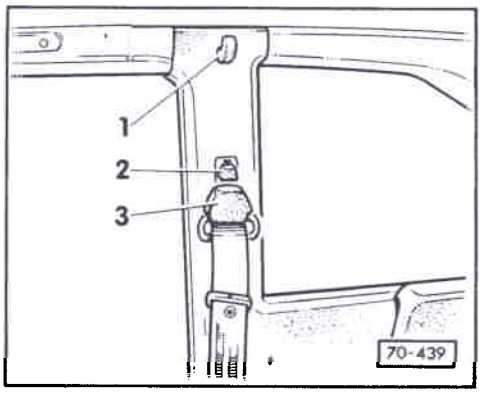

- Dévisser le crochet portemanteau -1- (extraire l'enveloppe vers le haut).
- Déposer le bouton -2- de la ferrure réglable en hauteur.
- Dévisser le capouchon -3- de la ferrure d'inversion et dévisser la ferrure d'inversion.

Simpo PDF Merge and Split Unregistered Version - http://www.simpopdf.com

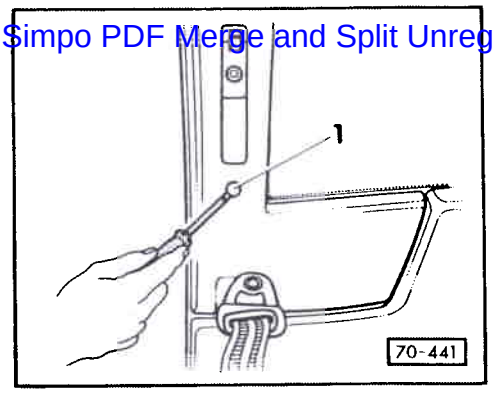

- Déposer le capuchon -1- en tirant, dévisser la vis à tête cruciforme.
  Extraire le revêtement du montant -B-.

Nota :

Ne pas dévisser les vis de fixation inférieures du revêtement du montant -B-.

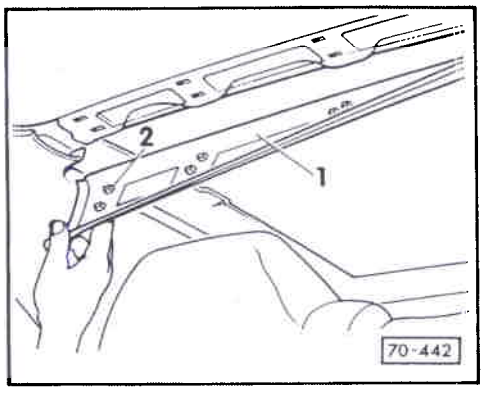

- Déposer le couvre-joint -1- du cadre arrière de pavillon (-2- clips en matière plastique).

- Détacher le revêtement du montant -C- dans la zone de transition avec le ciel préformé (enclipsé).

CLUB GENERATION
CORRADO
ASSOCIATION LOI 1901
WWW.CGCFRANCE.COM

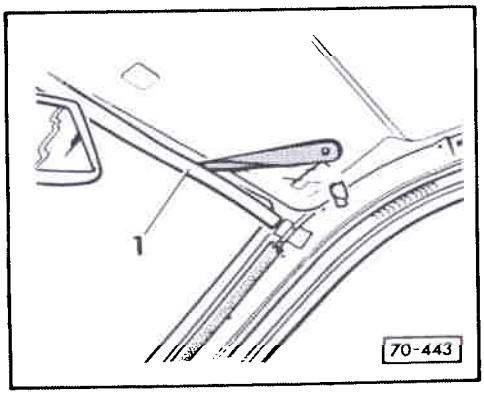

- Déposer en faisant levier avec une cale en plastique le couvre-joint -1- du cadre avant de pavillon du flasque de carrosserie.

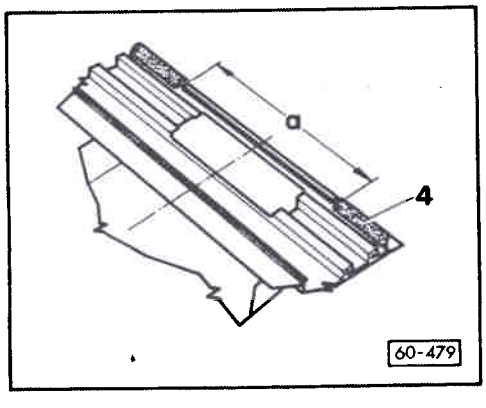

- Sur les véhicules avec toit coulissant/pivotant, déposer le jonc d'encadrement -4- de l'unité de montage.

  Lors de la repose, tenir compte de la découpe -a- dans la zone de la commande du toit coulissant/pivotant.

  a = 170 mm.

  La découpe est repérée par des encoches dans le cadre.

Simpo PDF Merge and Split Unregistered Version - http://www.simpopdf.com

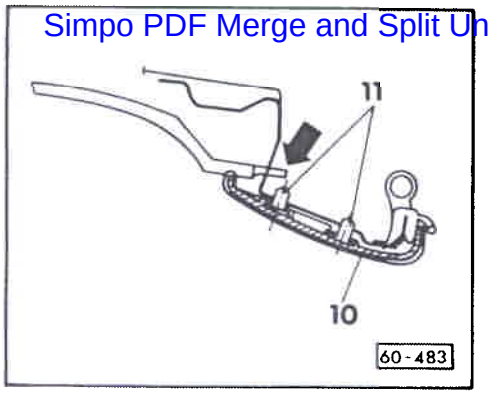

- Abaisser le ciel préformé et le tirer quelque peu vers l'avant, afin d'extraire les ergots -flèche- du renfort de pavillon.

- Sortir le ciel préformé par la porte du conducteur ou du passager.

10 = couvre-joint du cadre de toit
11 = clips

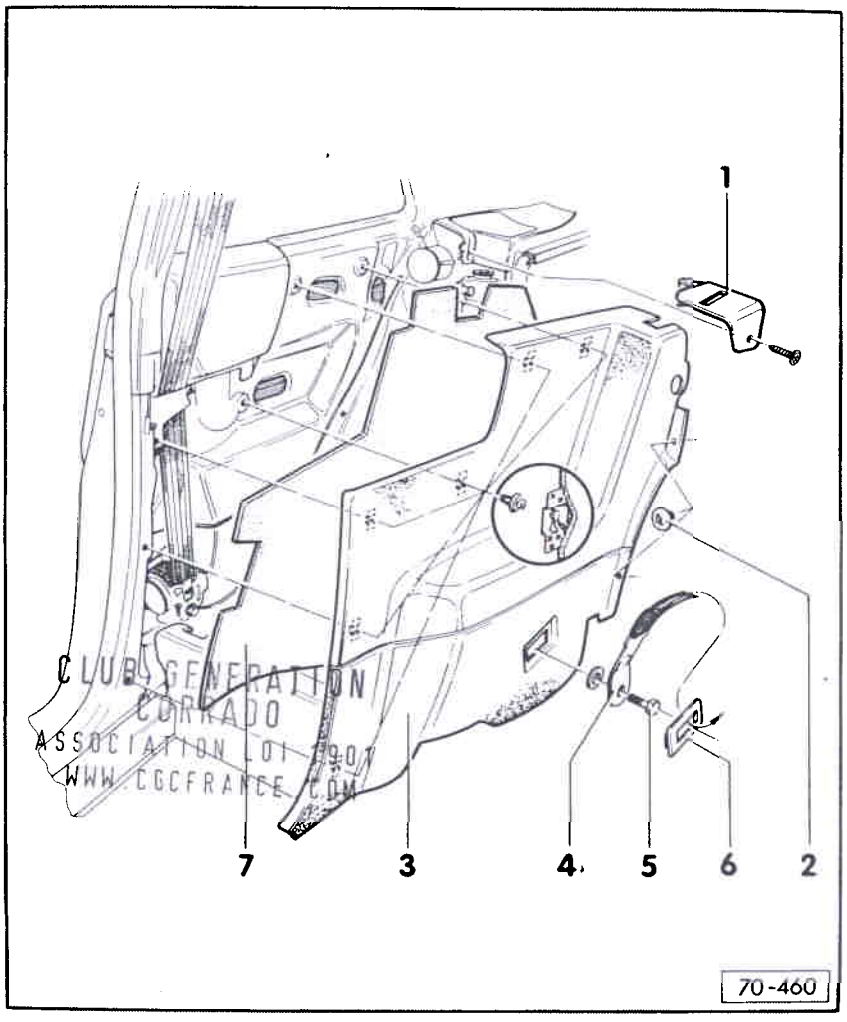

CLUB GENERATION CORRADO
ASSOCIATION LOI 1901
WWW.CGCFRANCE.COM

REVETEMENT LATERAL ARRIERE : DEPOSE

1- Ecran supérieur pour ceinture de sécurité
- Vis à tête cruciforme = 1,5 Nm

2- Bouton-pression
- Déclipser

3- Revêtement latéral
- Déclipser

4- Ceinture de sécurité
- Visible après dépose du revêtement latéral

5- Boulon 6 pans
- Couple de serrage = 40 Nm

6- Ecran inférieur pour ceinture de sécurité
- Extraire l'écran par la face arrière

7- Insonorisation
- Autocollante
- L'insonorisation n'est livrée en tant que pièce de rechange que montée avec le revêtement latéral

Simpo PDF Merge and Split Unregistered Version - http://www.simpopdf.com

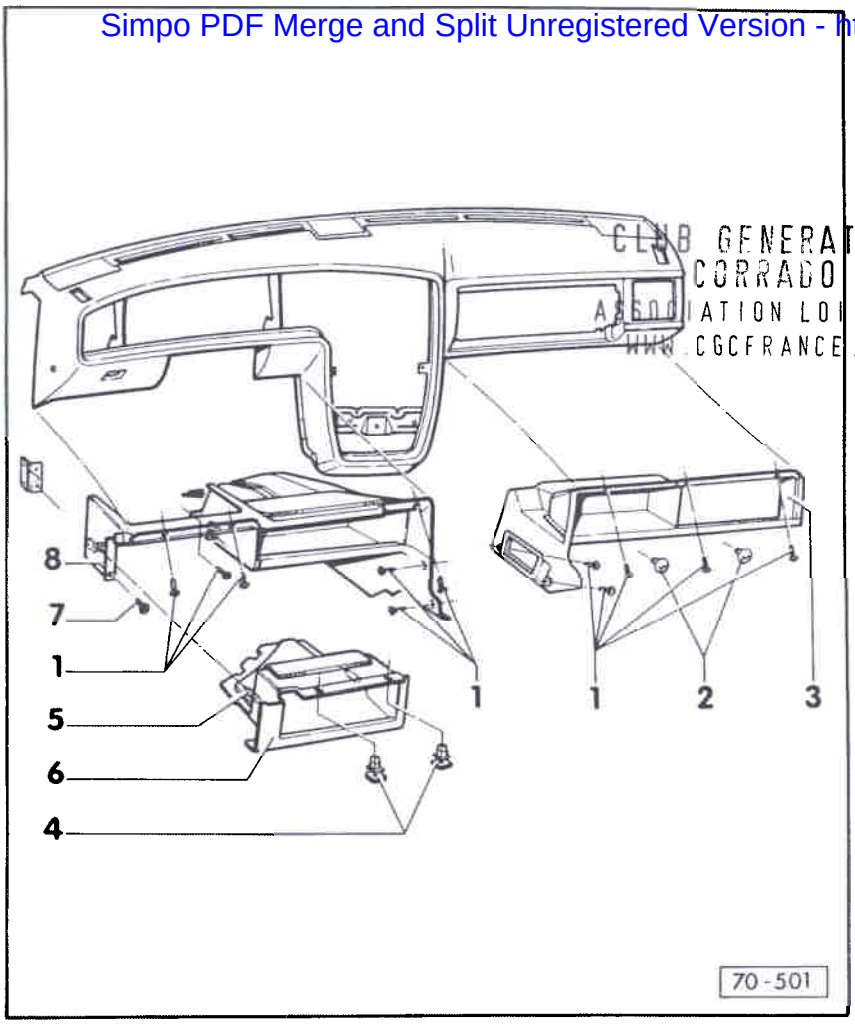

CLUB GENERATION CORRADO
ASSOCIATION LOI 1901
WWW.CGCFRANCE.COM

Vide-poches côté conducteur et passager : dépose

- Débrancher la tresse de masse de la batterie.
- Dévisser les vis avec rondelle -1-.
- Dévisser les écrous plastique -2- et sortir le vide-poches -3-.
- Déverrouiller les clips pivotants -4- et sortir le casier de rangement -6-.

  Lors de la repose, veiller à ce que les tenons de guidage -5- soient engagés dans les supports du cache -8-.

- Dévisser la vis à tête bombée -7-.
- Dévisser les vis et rondelles -1- et déposer le cache -8-.

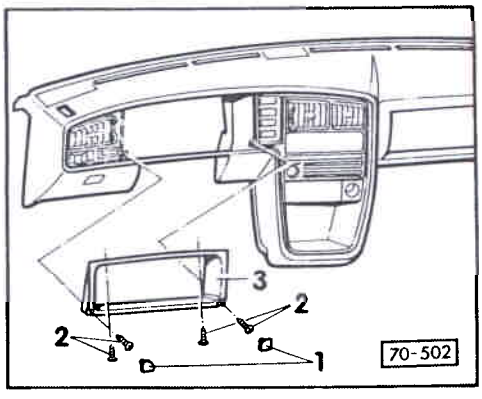

◄ - Déposer le vide-poches, cf. Groupe de Réparation 48.

- Déposer en faisant levier les capuchons -1-.
- Dévisser les vis à tête cruciforme -2- et déposer l'écran -3-.

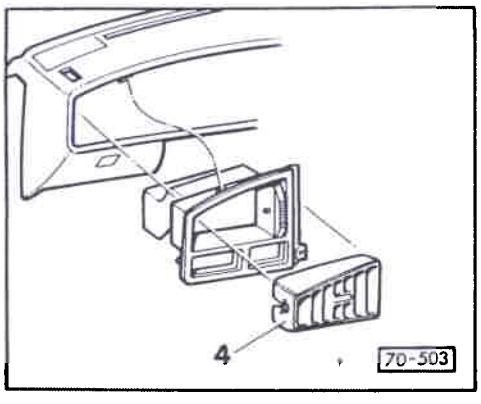

◄ - Déposer en faisant levier avec un tournevis les éléments de diffuseurs -4-.

- Déposer l'autoradio ou le casier de rangement.

Simpo PDF Merge and Split Unregistered Version - http://www.simpopdf.com

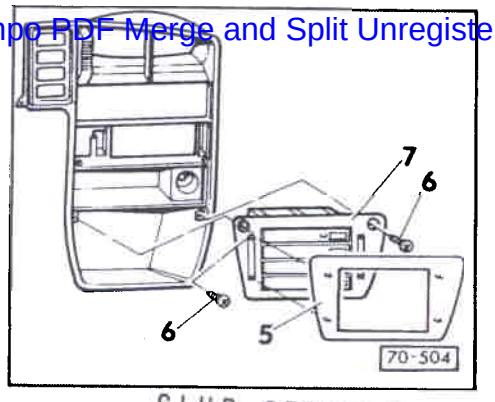

Casier à cassettes : dépose

- Déposer le cache -5- en faisant levier et dévisser les vis à tête cruciforme -6-.

- Sortir le casier à cassettes -7- (en option).

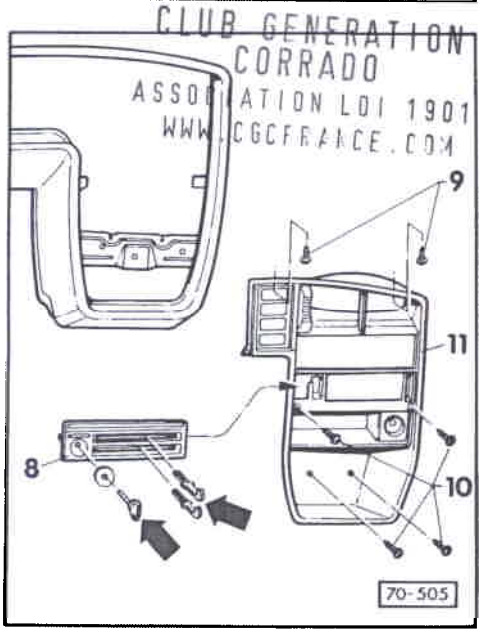

CLUB GENERATION CORRADO ASSOCIATION LOI 1901 WWW.CGCFRANCE.COM

Porte-instruments (partie centrale) : dépose

- Déposer les boutons rotatifs et manettes -flèches- de la régulation du chauffage et d'air frais.

- Extraire le cache -8- en faisant levier et dévisser la régulation du chauffage et d'air frais.

- Dévisser les vis avec rondelles -9- (interrupteur de commande déposé).

- Dévisser les vis avec rondelle -10- et déposer le cache -11-.

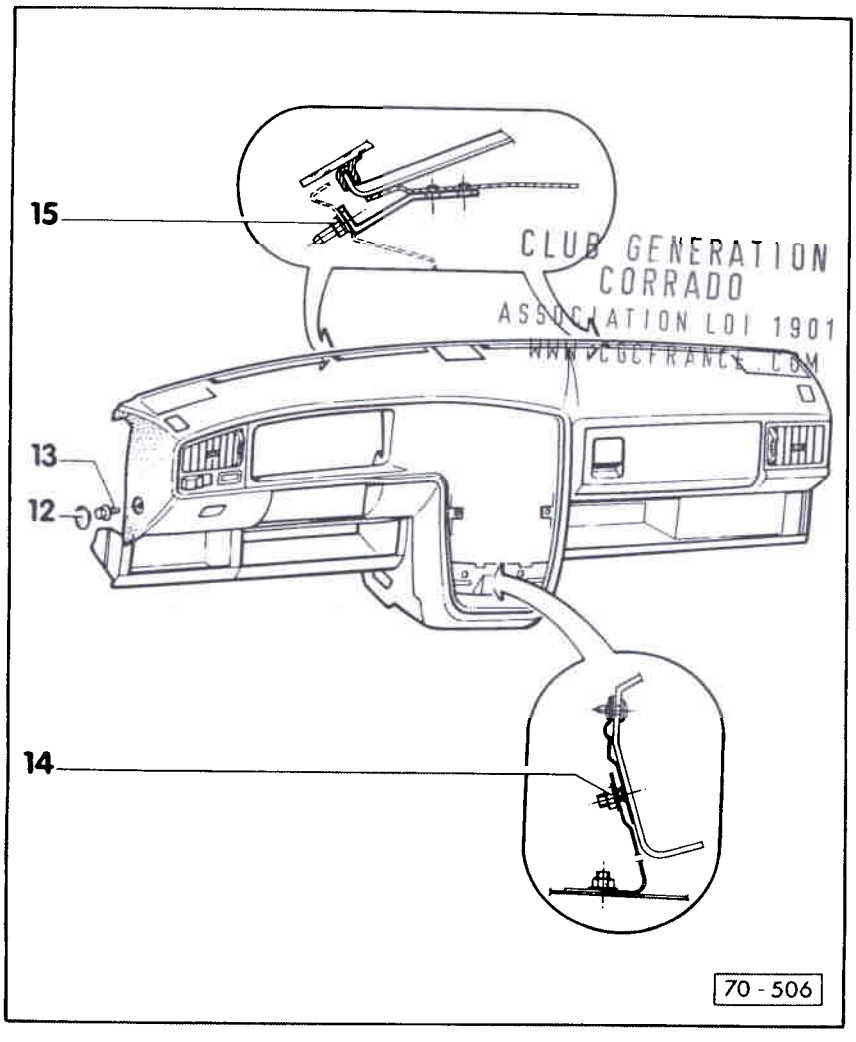

CLUB GENERATION CORRADO ASSOCIATION LOI 1901 WWW.CGCFRANCE.COM

TABLEAU DE BORD - ASSEMBLAGES VISSES

- Déposer le porte-instruments et le commodo de direction, cf. Groupe de Réparation 90.

- Déposer les capuchons -12- gauche/droit en faisant levier et dévisser les boulons 6 pans gauche/droit -13-.

- Dévisser le boulon 6 pans -14- (l'écrou est situé sur la face arrière de la console).

- Dévisser les écrous 6 pans -15- (les écrous se trouvent dans le caisson d'eau - uniquement visibles avec un miroir).

- Détacher quelque peu le tableau de bord, détacher les faisceaux de câbles et déposer le tableau de bord.

Simpo PDF Merge and Split Unregistered Version - http://www.simpopdf.com

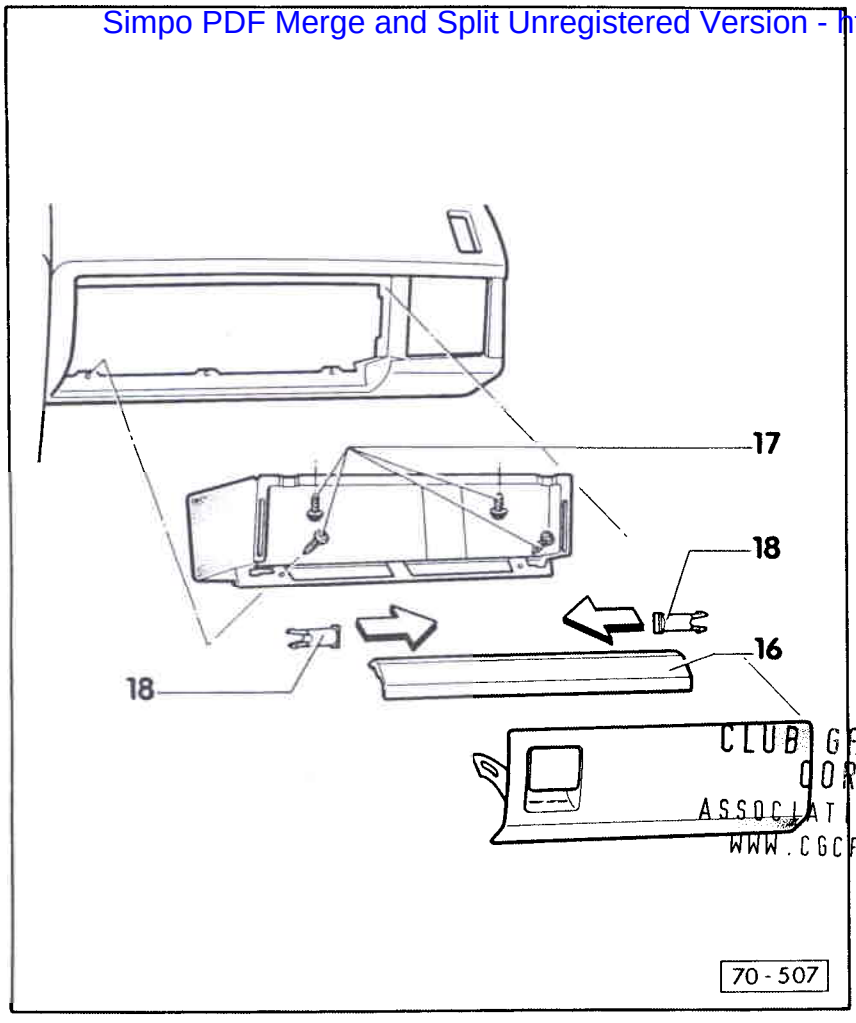

CLUB GENERATION CORRADO
ASSOCIATION LOI 1901
WWW.CGCFRANCE.COM

70 - 507

BOITE A GANTS : DEPOSE

- Déclipser l'éclairage de boîte à gants.
- Déposer le couvre-joint -16-.
- Dévisser les vis et rondelles -17- et sortir la boîte à gants du tableau de bord.

Battant de boîte à gants: dépose

- Extraire les pivots de sûreté -18- dans le sens de la flèche.

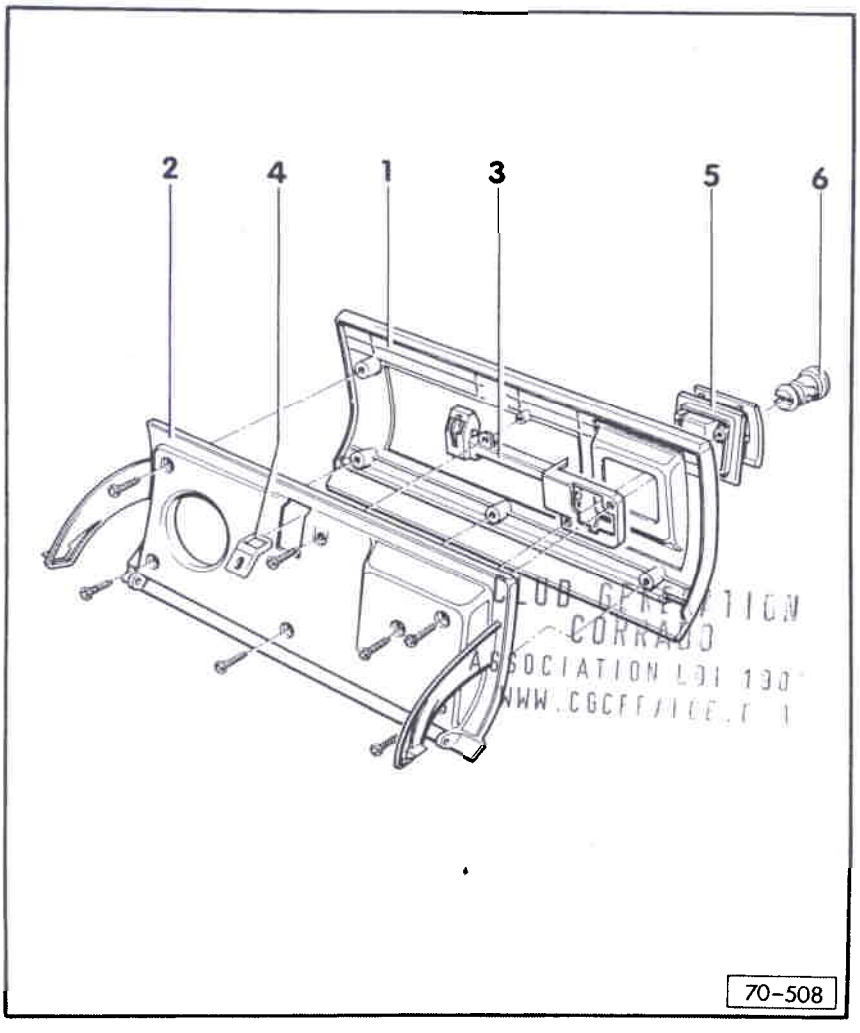

CLUB GENERATION CORRADO
ASSOCIATION LOI 1901
WWW.CGCFRANCE.COM

70-508

Fermeture de boîte à gants: remise en état

1- Elément extérieur du battant
- Déposer - uniquement avec l'élément intérieur
- Déposer - extraire les pivots de charnière, cf. fig. 70-507

2- Elément intérieur du battant
- Déposer - uniquement avec l'élément extérieur

3- Fermeture
- Déposer - déposer le battant, dévisser la commande
- Attention aux ergots de fixation

4- Etrier de fermeture
- Peut être déplacé dans le trou oblong

5- Commande
- Déposer - dévisser les vis de fixation et sortir la commande
- Reposer - enfoncer, en faisant attention aux ergots de fixation, et visser

6- Barillet
- Déposer et rééquiper - fig. 1

Simpo PDF Merge and Split Unregistered Version - http://www.simpopdf.com

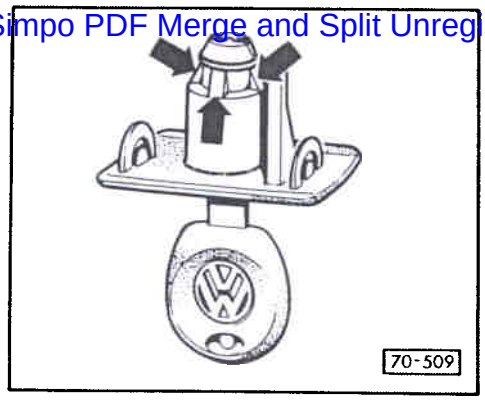

Fig. 1 Barillet : dépose et rééquipement

- Déposer la commande et scier les ergots de fixation -flèches- avec précaution (la commande ne peut pas être réutilisée).

Rééquipement

Sortir en faisant levier le capuchon de la commande et enfoncer le barillet.

En modifiant la position des gâches ou en en ajoutant, il est possible de conserver la fermeture initiale du véhicule.

Pour plus d'informations, prière de se reporter à l'Information Spéciale Carrosserie N° 18, édition 07.88.

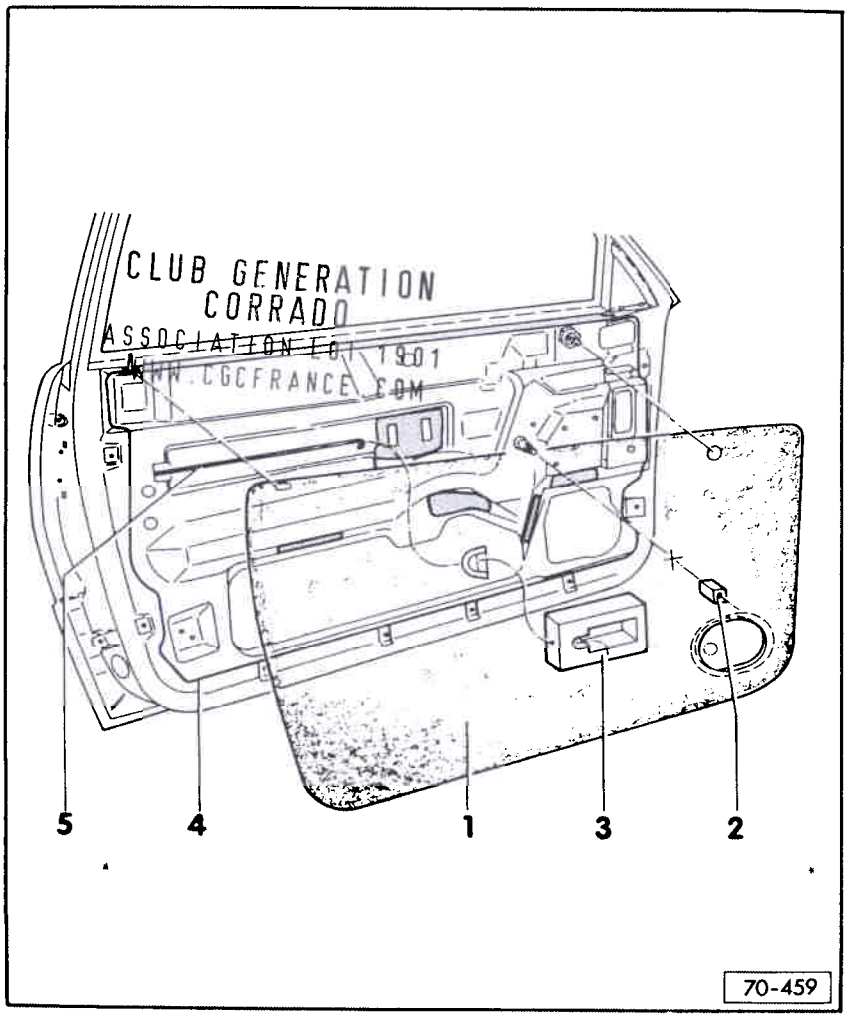

FEUILLE DE PROTECTION DE LA PORTE : REMPLACEMENT

- Garnir les zones de collage -▭- avec du ruban adhésif double face AKL 434 019 25.
- Poser le cordon d'étanchéité -4- AKL 450 005 05 de ⌀ 5 mm dans la moulure préparée.
- Coller la feuille de protection de porte.
- Coller l'étanchement de la manivelle de porte -2- (autocollante).
- Mettre en place l'étanchement de la commande intérieure de porte -3- sur la biellette -5-.

Nota :

- La feuille de protection doit toujours être collée avec soin et sans plis, pose du bas vers le haut. Collage de la feuille d'étanchéité avec du ruban adhésif double face N° de pièce AKL 434 019 25.
- Veiller en outre à ne pas inclure d'impuretés (poussière, fibres etc.) dans la zone de collage, étant donné que ces dernières risquent d'entraîner des fissures capillaires et défauts d'étanchéité.
- Avant de remplacer la feuille de protection, nettoyer avec soin les zones de collage.

Simpo PDF Merge and Split Unregistered Version - http://www.simpopdf.com

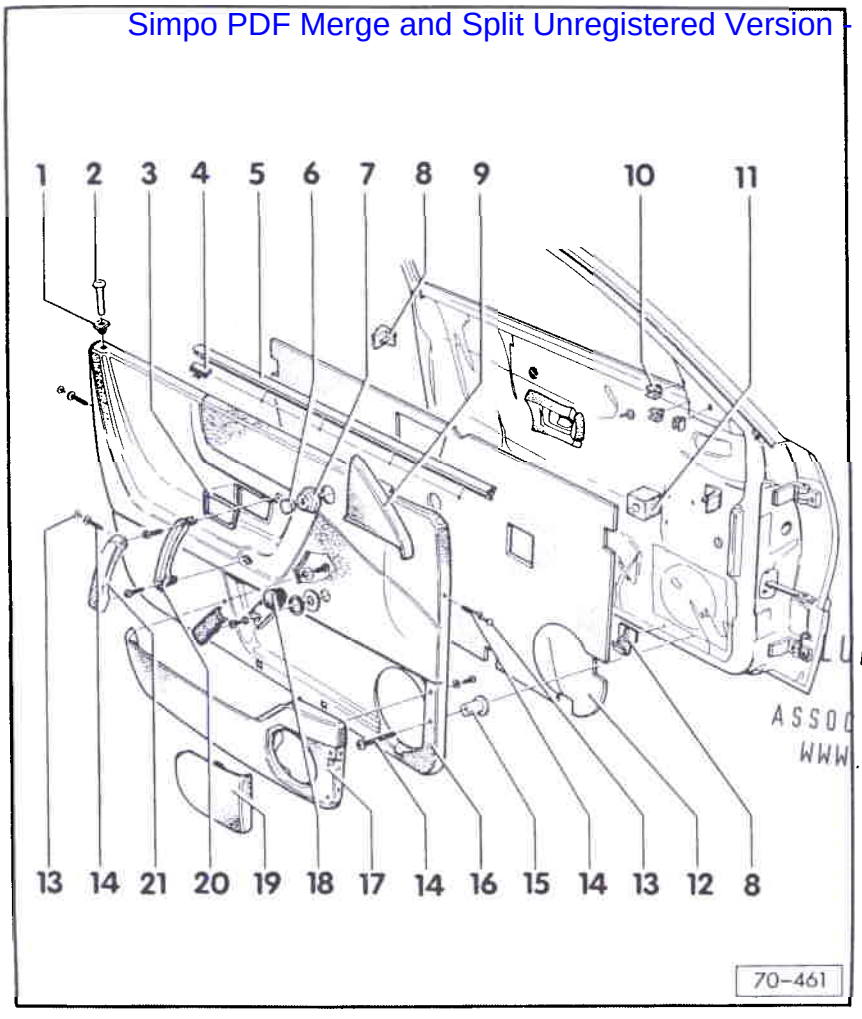

1- Collerette

2- Bouton, verrouillage de porte
- Dévisser

3- Ecran, commande intérieure de porte
- Repousser dans le sens contraire de marche et extraire du revêtement

4- Agrafe

5- Etanchement du pertuis de glace

6- Bouton, réglage du rétroviseur
- Déposer

7- Soufflet

8- Equerre du revêtement

9- Ecran
Dépose

CLUB GENERATION CORRADO
ASSOCIATION LOI 1901
WWW.CGCFRANCE.COM

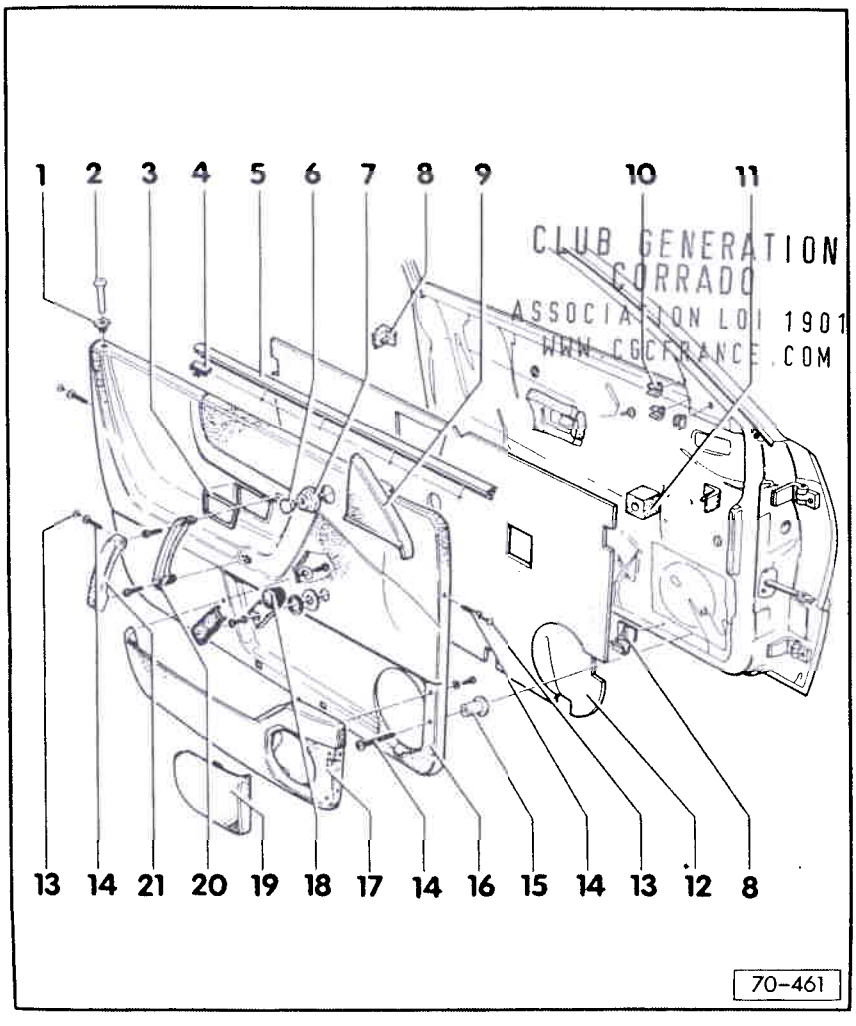

CLUB GENERATION CORRADO
ASSOCIATION LOI 1901
WWW.CGCFRANCE.COM

10- Clip pour l'écran/rétroviseur

11- Pièce en mousse

12- Insonorisant
- Autocollant

13- Capuchon

14- Vis à tête cruciforme
- Vis 1,5 Nm

15- Clip du revêtement

16- Revêtement de porte
- Extraire vers le haut

Attention

Lors de la dépose du revêtement de porte, le recouvrement du pertuis de porte se trouve obligatoirement déposé avec. Avant de reposer le revêtement de porte, il faut monter le recouvrement de pertuis de porte, cf. Groupe de Réparation 57.

17- Vide-poches

Simpo PDF Merge and Split Unregistered Version - http://www.simpopdf.com

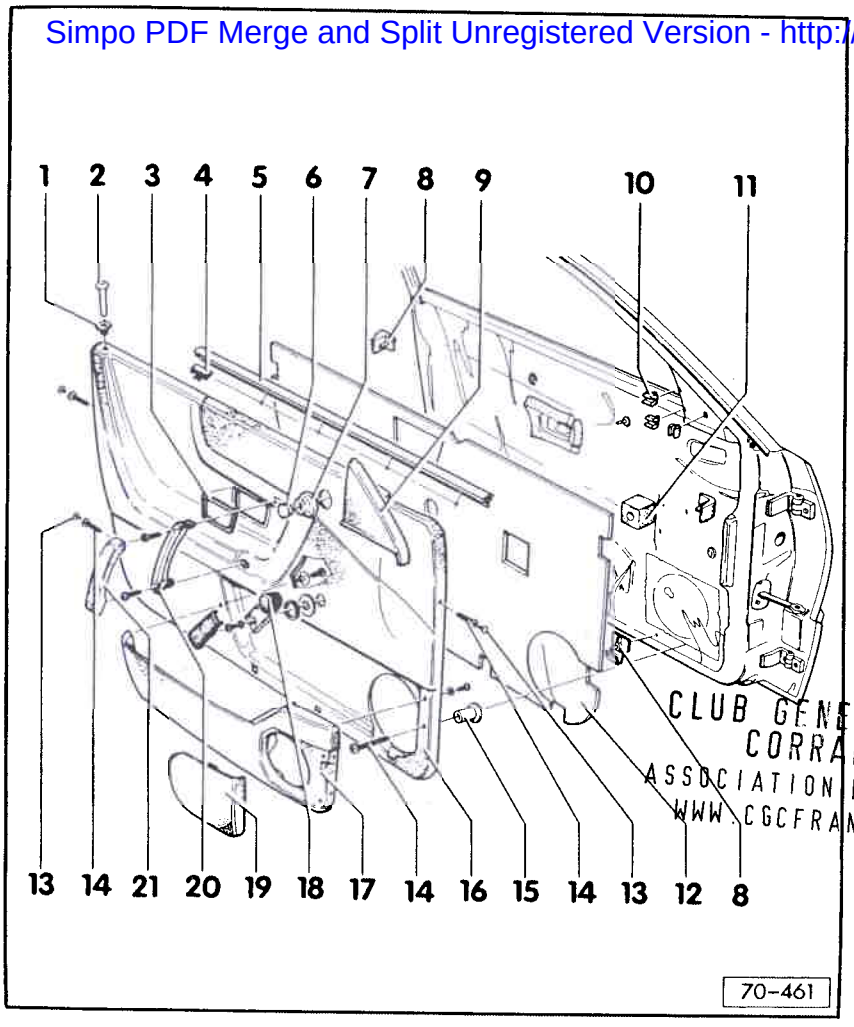

CLUB GENERATION CORRADO
ASSOCIATION LOI 1901
WWW.CGCFRANCE.COM

18- Manivelle de porte
- Déposer - cf. fig. 1
- Position de montage - cf. fig. 2
- Vis 4 Nm

19- Ecran du vide-poches
- Repousser dans le sens de marche

20- Partie inférieure de la poignée
- Vis 4 Nm

21- Partie supérieure de la poignée
- Dépose - cf. fig. 3

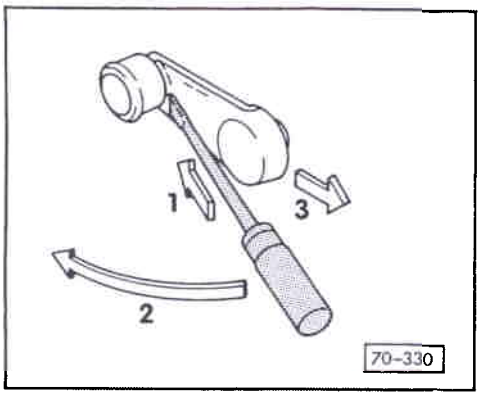

◄ Fig. 1 Manivelle de glace : dépose

- Engager la partie plate du tournevis -1-.
- Tourner le manche dans le sens de la flèche -2-.
- Sortir le recouvrement -3-.

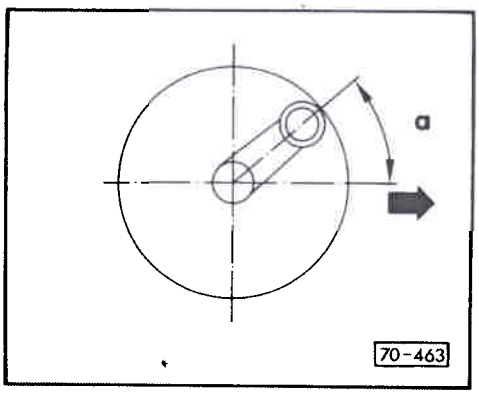

◄ Fig. 2 Manivelle de glace de porte avant : position de montage

- La figure montre la manivelle de glace gauche (pour le côté droit, position symétrique).
- Sens de la marche - flèche -.
- Position de montage avec glace fermée a = 45°, de biais vers l'avant.

Simpo PDF Merge and Split Unregistered Version - http://www.simpopdf.com

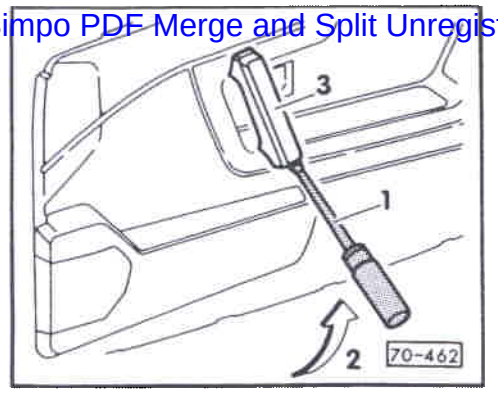

Fig. 3 Partie supérieure de la poignée : dépose

- Engager la partie plate du tournevis -1- dans la fente de montage.
- Tirer le manche -2- vers le haut en faisant levier.
- Extraire la partie supérieure de la poignée -3-.

CLUB GENERATION
CORRADO
ASSOCIATION LOI 1901
WWW.CGCFRANCE.COM

Simpo PDF Merge and Split Unregistered Version - http://www.simpopdf.com

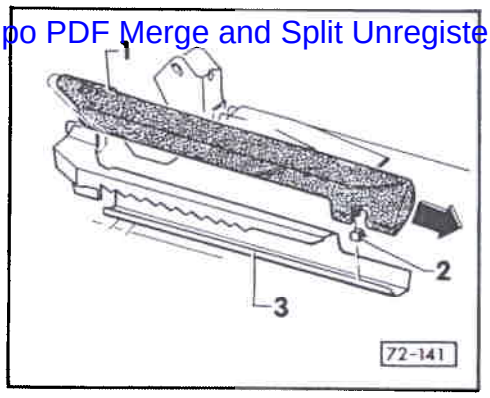

Dépose

- Déposer en faisant levier le couvre-joint intérieur -1- (y compris l'agrafe -2-) du rail de guidage -3-.

- Détacher le couvre-joint intérieur -1- dans le sens de la flèche du rail de guidage -3-.

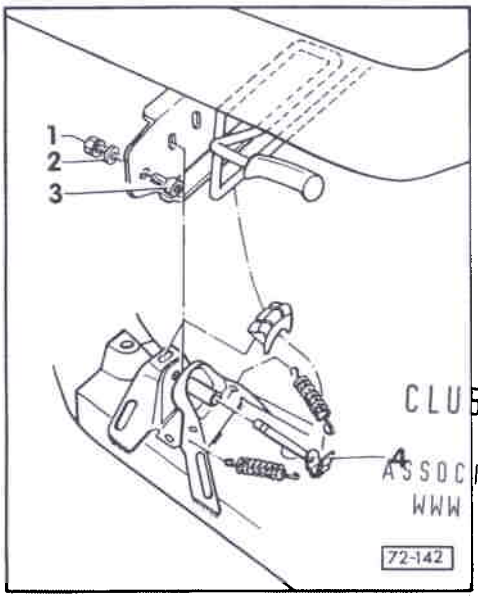

- Repousser le siège vers l'avant.

- Dévisser l'écrou borgne -1-, déposer le segment d'arrêt -2- et la vis à tête cylindrique -3-.

- Déverrouiller la tige d'arrêt -4- et sortir le siège vers l'arrière des rails de guidage.

Indication pour la repose :

Couple de serrage de l'écrou borgne = 8 Nm

CLUB GENERATION CORRADO
ASSOCIATION LOI 1901
WWW.CGCFRANCE.COM

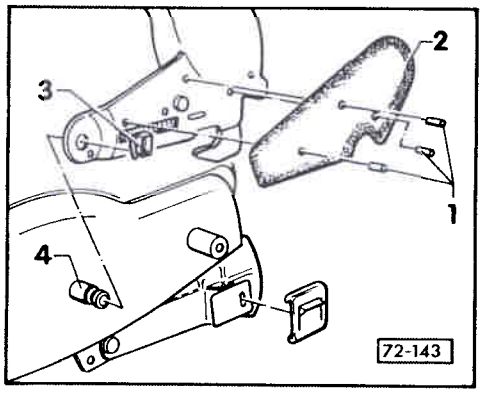

Dossier de siège avant : dépose

- Déposer le siège avant - page 72-1.

- Chasser les tiges de calage -1- gauche/droite avec un mandrin vers l'intérieur et déposer les capuchons -2- en faisant levier.

- Extraire les agrafes de sûreté -3- gauche/droite et enlever le cadre du dossier des paliers de fixation -4-.

Simpo PDF Merge and Split Unregistered Version - http://www.simpopdf.com

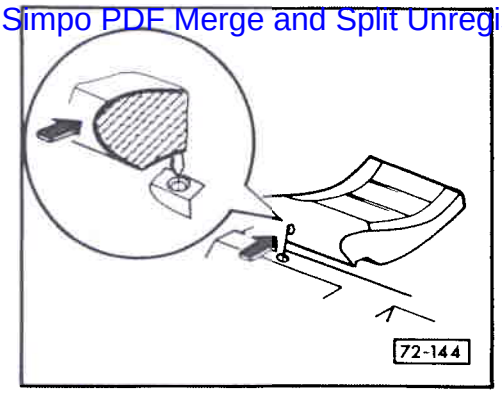

SIEGE ARRIERE GAUCHE/DROIT : DEPOSE

- Repousser le siège arrière vers l'arrière au niveau de l'arrêtoir -flèche- (le déverrouiller), le soulever et le sortir vers l'avant.

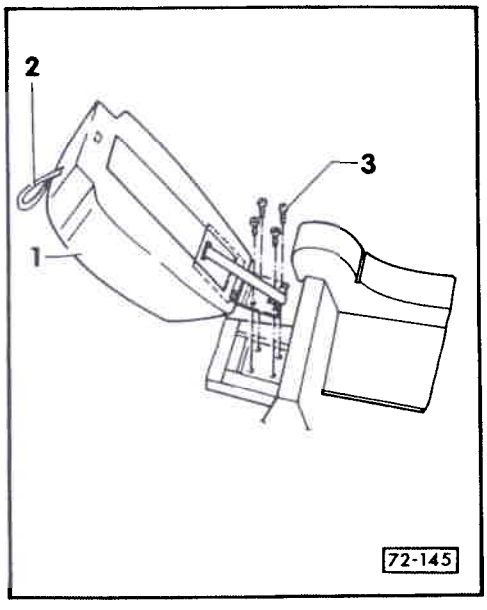

Accoudoir central : dépose et repose

Dépose

- Rabattre l'accoudoir central -1- en tirant la boucle -2-.

- Dévisser les quatre vis à tête cruciforme -3- et déposer l'accoudoir central -1-.

Indication pour la repose :

Couple de serrage des vis à tête cruciforme = 5 Nm.

CLUB GENERATION
CORRADO
ASSOCIATION LOI 1901
WWW.CGCFRANCE.COM

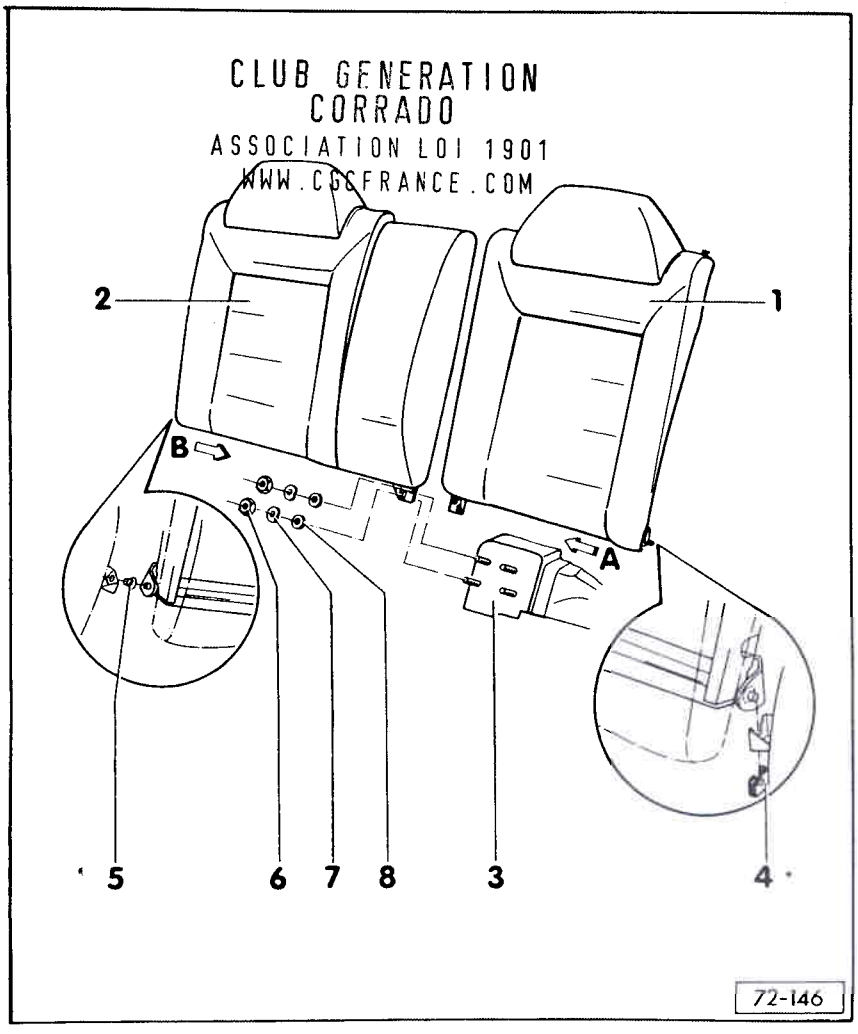

Dossier des sièges arrière gauche/droit : dépose et repose

Dépose

- Rabattre l'accoudoir central vers l'avant.

- Déposer les sièges arrière gauche/droit - page 72-3.

- Dévisser les écrous 6 pans -6-, déposer les rondelles élastiques -7- et les rondelles -8-.

- Déverrouiller le dossier de siège gauche -1-, le détacher de la tôle-support -3- en le faisant basculer vers l'avant et l'extraire en direction du centre -flèche A- du palier -4-.

- Déverrouiller le dossier de siège droit -2-, le détacher de la tôle-support -3- en le faisant basculer vers l'avant et l'extraire en direction du centre -flèche B- de la douille de guidage -5-.

Indication pour la repose :

Couple de serrage des boulons 6 pans -6- = 4 Nm

Simpo PDF Merge and Split Unregistered Version - http://www.simpopdf.com

- Déposer le siège avant, cf. Groupe de réparation 72.
- Déposer le dossier avant, cf. Groupe de réparation 72.

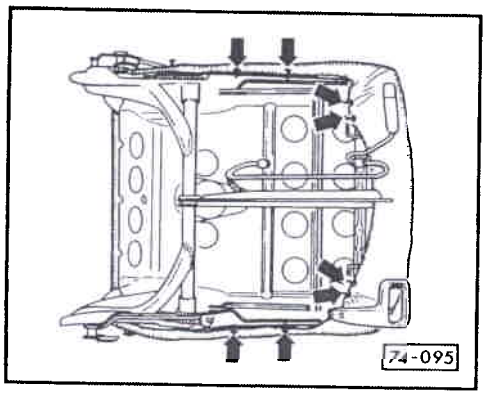

- Sectionner les agrafes du rembourrage - flèches.

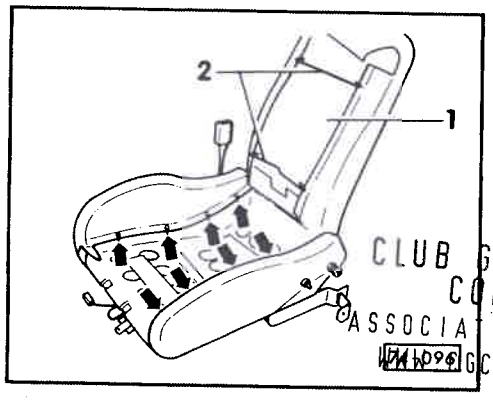

- Rabattre le rembourrage central du siège -1- et décrocher les fils tendeurs -2-.
- Sectionner les agrafes du rembourrage - flèches.
- Enlever les garnitures de rembourrage et déposer le rembourrage.

CLUB GENERATION CORRADO
ASSOCIATION LOI 1901
WWW.GCFRANCE.COM

REMBOURRAGE DU DOSSIER : DEPOSE

- Déposer le siège avant, cf. Groupe de réparation 72.
- Déposer le dossier avant, df. Groupe de réparation 72.

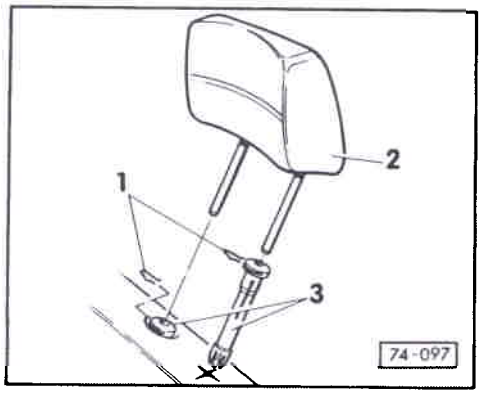

- Extraire les agrafes de fixation -1- et sortir l'appuie-tête -2- des guides -3-.

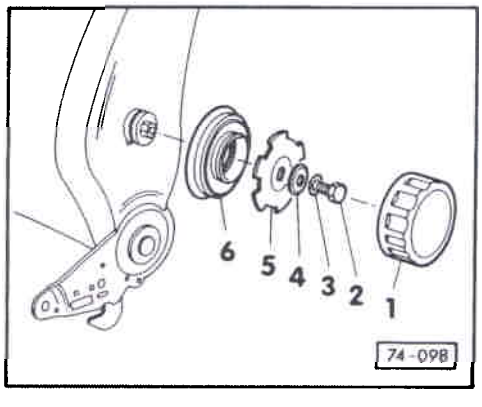

- Déposer le bouton de réglage -1- en faisant levier.
- Dévisser le boulon 6 pans -2- (5 Nm) et le déposer avec la rondelle dentée -3-, l'écrou borgne -4-, la tôle de retenue -5- et la collerette -6-.

Simpo PDF Merge and Split Unregistered Version - http://www.simpopdf.com

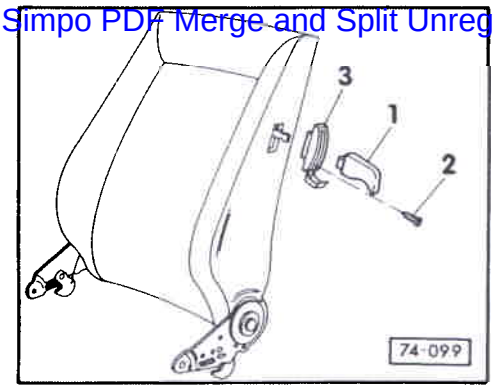

◄ - Déposer le levier de commande -1-.

- Dévisser la vis à tête cruciforme -2- de l'écran -3- et déposer l'écran -3-.

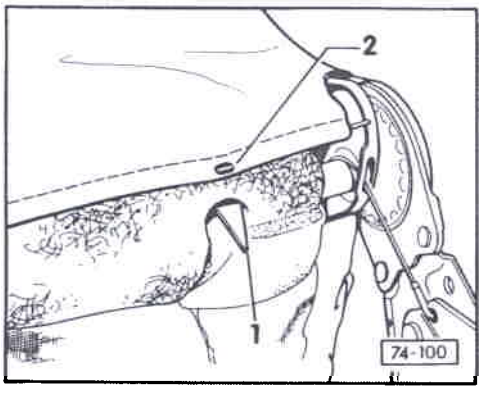

◄ - Ouvrir les agrafes -1-.

- Extraire la garniture du dossier -2- des agrafes -1-.

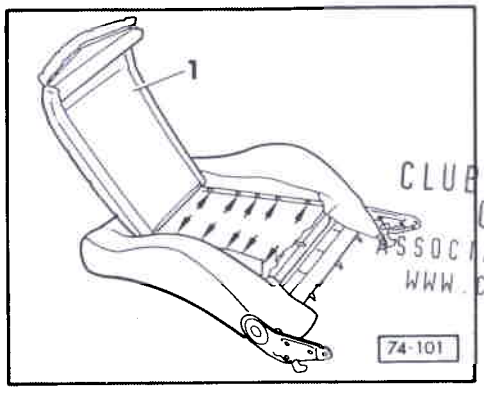

◄ - Soulever la partie centrale du rembourrage du dossier -1-.

- Sectionner les agrafes du rembourrage - flèches.

CLUB GENERATION CORRADO
ASSOCIATION LOI 1901
WWW.CGCFRANCE.COM

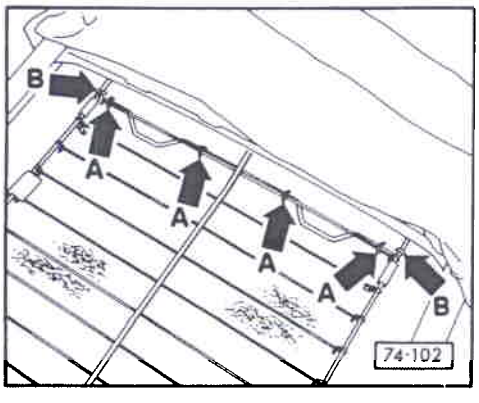

- Tirer la garniture du dossier jusqu'au niveau du cadre supérieur du dossier.

◄ - Sectionner les agrafes du rembourrage - flèches A -.

- Décrocher le fil supérieur du rembourrage à gauche et à droite - flèche B - à l'aide de l'alène (V.A.G 1636).

Simpo PDF Merge and Split Unregistered Version - http://www.simpopdf.com

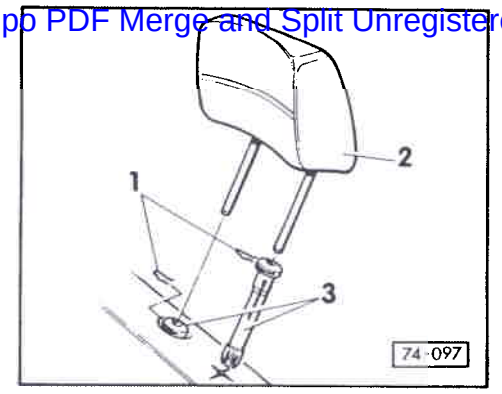

- Extraire les guides -3- de l'appuie-tête du cadre du dossier (les quatre ergots de calage de l'extrémité inférieure du guide peuvent se casser à la dépose).

- Déposer la garniture du dossier et le rembourrage du cadre du dossier.

GARNITURE DE DOSSIER : MISE EN PLACE

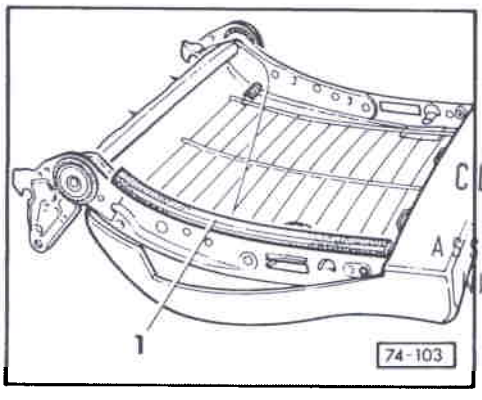

- Vérifier que la protection d'arête -1- ne présente pas d'endommagements, la remplacer si nécessaire.

CLUB GENERATION CORRADO
ASSOCIATION LOI 1901
WWW.CGCFRANCE.COM

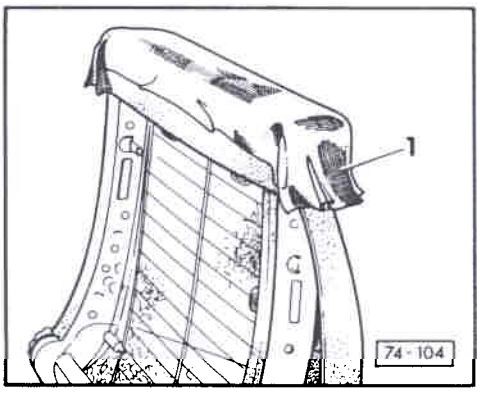

- Placer le rembourrage sur le cadre de dossier.

- Placer le voile de montage -1- sur le bord supérieure du rembourrage (le voile de montage facilite la mise en place de la garniture du dossier).

Simpo PDF Merge and Split Unregistered Version - http://www.simpopdf.com

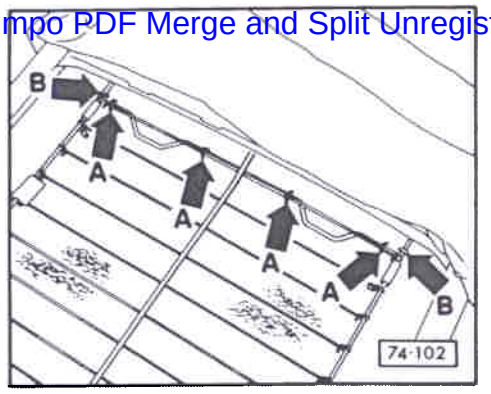

- Faire glisser la garniture du dossier sur le cadre supérieur du dossier.

◄ - Accrocher le fil du rembourrage à gauche et à droite - flèches B -.

- Fixer le fil du rembourrage à l'aide des agrafes du rembourrage - flèches A - sur la grille. (Pour les agrafes de rembourrage, utiliser la pince V.A.G 1634).

- Faire passer la garniture du dossier entièrement sur le cadre du dossier et le rembourrage.

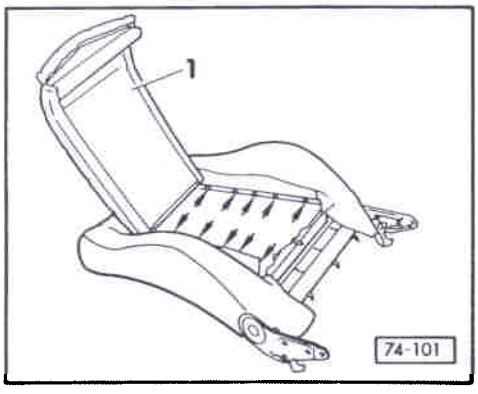

◄ - Mettre en place les fils de rembourrage à gauche et à droite et les fixer avec les agrafes de rembourrage - flèches -.

- Monter la garniture de dossier complète.

CLUB GENERATION
CORRADO
ASSOCIATION LOI 1901
WWW.CGCFRANCE.COM

Simpo PDF Merge and Split Unregistered Version - http://www.simpopdf.com

Manuel de Réparation

Corrado 1989 ▶

Brochure Châssis-suspension

Edition 04.92

CLUB GENERATION
CORRADO
ASSOCIATION LOI 1901
WWW.CGCFRANCE.COM

Simpo PDF Merge and Split Unregistered Version - http://www.simpopdf.com

Tableau des groupes du Manuel de Réparation

Corrado 1989 ▶

Brochure Châssis-suspension Edition 04.92

En rangeant une Information Technique, veuillez inscrire le numéro d'Information en face du groupe de réparation correspondant. Lorsque vous utiliserez le Manuel de Réparation, vous pourrez ainsi voir d'un seul coup d'œil s'il a été publié des Informations Techniques pour le groupe de réparation considéré.

Groupe de réparation	Informations Techniques					
00 Caractéristiques techniques						
01 Autodiagnostic, contrôle électrique						
=> Châssis-suspension : autodiagnostic						
40 Suspension AV	5					
42 Suspension AR						
44 Roues, pneus, contrôle de géométrie						
45 Dispositif antiblocage						
46 Freins, commande mécanique	2					
47 Freins, commande hydraulique	2					
48 Direction	1	4				

CLUB GENERATION
CORRADO
ASSOCIATION LOI 1901
WWW.CGCFRANCE.COM

La documentation technique doit absolument être mise à la disposition des contremaîtres et des mécaniciens, car de son respect scrupuleux et constant dépendent la sécurité routière et la fiabilité des véhicules. Indépendamment de cela, les règles générales de sécurité s'appliquant à la remise en état des véhicules automobiles doivent bien entendu être observées.

Le Manuel de Réparation est destiné aux seuls services de l'Organisation Volkswagen et Audi; sa transmission à des tiers est interdite.

© 1992 Volkswagen AG

Imprimé en Allemagne
002.5093.59.40

Simpo PDF Merge and Split Unregistered Version - http://www.simpopdf.com

Information Technique du Manuel de Réparation

Corrado 1989 ▶

Brochure Châssis-suspension Edition 04.92

Marquer dans le tableau des groupes de réparation

Groupe de réparation 48 **Information N° 1**

Concerne: Véhicules avec mécanisme de servo-direction

Sujet

Lors du remaniement du Manuel de Réparation, le paragraphe "Barres de direction: dépose et repose" n'a pas été repris correctement de l'édition précédente.

Veuillez donc repérer également la page 48-28 du sommaire à côté de la vue d'ensemble des Groupes de Réparation.

Les indications contenues dans le Manuel de Réparation deviennent ainsi caduques.

Pour les Corrado 16 V et G 60, les pneumatiques 205/50 R 15 sont proposés en option. Sur ces véhicules, les barres de direction ont été modifiées par rapport à celles de série. Caractéristique de différenciation et réglage de la barre de direction gauche => page 5.

Sommaire	Information Technique page	Brochure à partir de la page
Direction assistée: remise en état	1	48-11
- Barre de direction: dépose et repose (mécanisme de servo-direction TRW et ZF)	1	48-28
- Longueur de la barre de direction gauche: contrôle, si nécessaire réglage	5	

CLUB GENERATION
CORRADO
ASSOCIATION LOI 190
WWW.CGCFRANCE.COM

Simpo PDF Merge and Split Unregistered Version - http://www.simpopdf.com

Barre de direction: dépose et repose (mécanisme de servo-direction TRW et ZF)

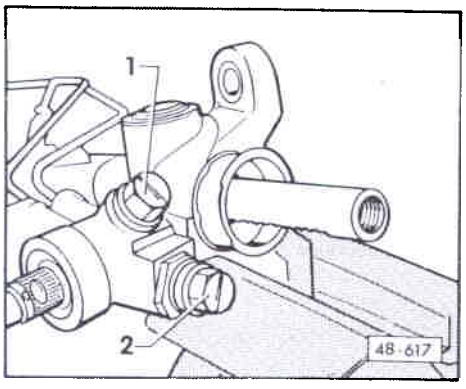

Dépose

Nota:

La dépose et repose des barres de direction ne peuvent être réalisées que lorsque le mécanisme de direction est déposé.

◄ – Obturer les raccords de câbles du mécanisme de servo-direction.

1 - Vis d'obturation en plastique

2 - Vis d'obturation en plastique

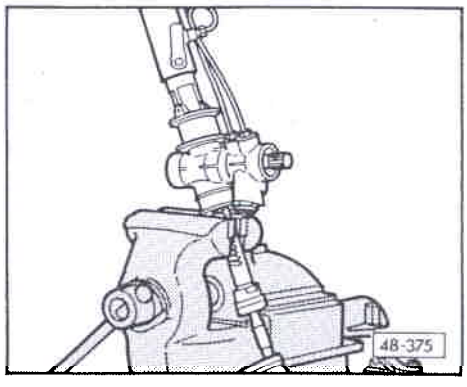

– Nettoyer le mécanisme de servo-direction.

– Ouvrir le collier de serrage et repousser le soufflet.

◄ – Serrer le mécanisme de direction dans l'étau et dévisser la barre de direction.

Nota:

Utiliser les mâchoires de protection; vérifier leur propreté (éliminer soigneusement les copeaux de métal ou toutes les impuretés similaires).

CLUB GENERATION CORRADO
ASSOCIATION LOI 1901
WWW.CGCFRANCE.COM

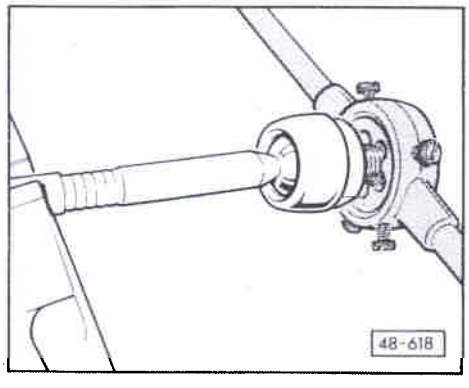

Dans le cas où les pièces sont réutilisées, il est absolument obligatoire d'ôter tous les restes de produit de scellement sur la goupille filetée de l'articulation intérieure ou sur l'alésage fileté de la crémaillère. Sinon, il y a danger que le filetage soit endommagé lors d'un nouveau montage et/ou démontage.

◄ – Nettoyer la goupille filetée de la barre de direction; utiliser à cet effet l'outil à fileter M 14 x 1,5 ou la brosse métallique.

– Vérifier si les filets de la goupille d'articulation présentent des déformations; le cas échéant, remplacer la barre de direction.

Nota:

Ne pas coincer l'outil à fileter lors de sa mise en place. S'il est difficile de le tourner dans le filetage ou s'il se forme des copeaux, cela signifie que le filetage est faussé.

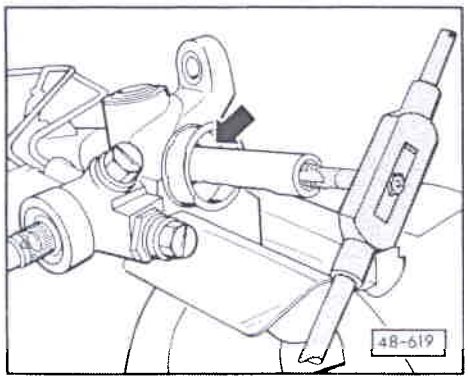

◄ – Recouvrir l'orifice (flèche) du carter du mécanisme de direction avec un chiffon.

– Nettoyer l'alésage fileté de la crémaillère; utiliser à cet effet l'outil à fileter M 14 x 1,5.

– Nettoyer l'alésage à l'aide d'un diluant pour laque cellulosique, par ex. L 160 (il ne doit y avoir ni huile, ni graisse sur l'alésage).

– Nettoyer à l'air comprimé.

Simpo PDF Merge and Split Unregistered Version - http://www.simpopdf.com

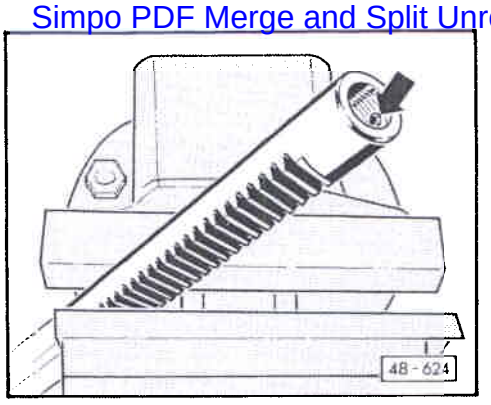

Repose

En cas d'utilisation d'une barre de diection neuve, régler la longueur de la barre si nécessaire ⇒ page 5.

◄ – Appliquer du produit de scellement D6 (flèche) sur le filetage de l'alésage.

Nota:

N'appliquer qu'une goutte dans le second filet de la crémaillère. Si l'on emploie trop de D6, le couple de desserrage sera trop élevé lors d'un démontage ultérieur. Le produit D6 ne doit pas entrer en contact avec la crémaillère.

– Visser la barre de direction et serrer à 70 Nm.

Soufflet: montage

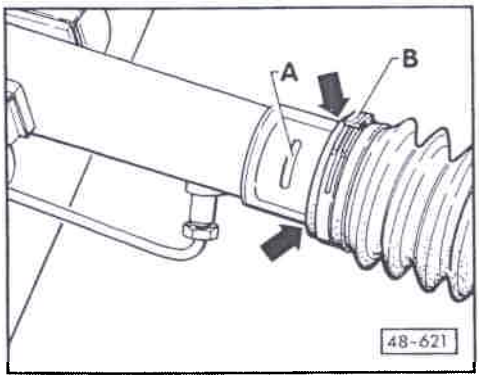

– Vérifier l'usure du soufflet (coupures, déchirures) et la propreté des surfaces d'étanchéité du soufflet.

◄ – Mettre en place le soufflet. (Auparavant, tourner la barre de direction de telle manière que le tenon de la rotule de la barre de direction soit en position de montage).

– Mettre en place le tube d'équilibre de pression.

CLUB GENERATION
CORRADO
ASSOCIATION LOI 1901
WWW.CGCFRANCE.COM

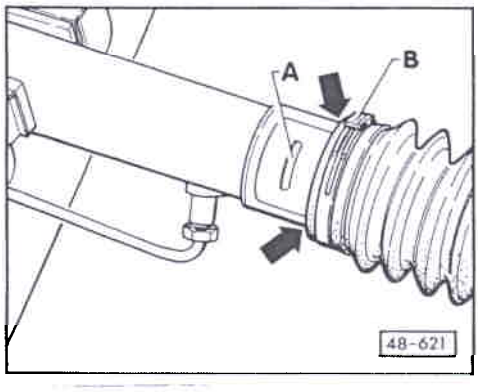

Remarques:

◄
- *Ne pas endommager l'étiquette –A– lors de la mise en place du soufflet (uniquement valable pour les mécanismes de servo-direction TRW).*
- *Veiller à ce que le soufflet et le tube d'équilibre de pression soient correctement montés.*
- *N'utiliser que des colliers de serrage d'origine –B–.*

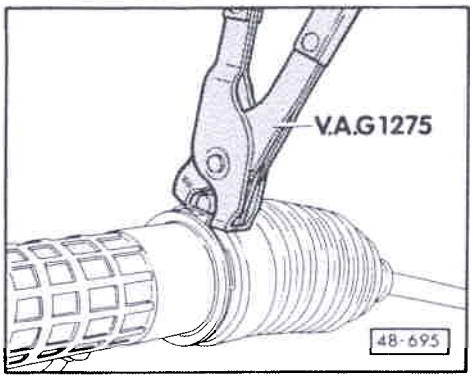

◄ – Serrer le collier de serrage avec la pince V.A.G 1275.

Simpo PDF Merge and Split Unregistered Version - http://www.simpopdf.com

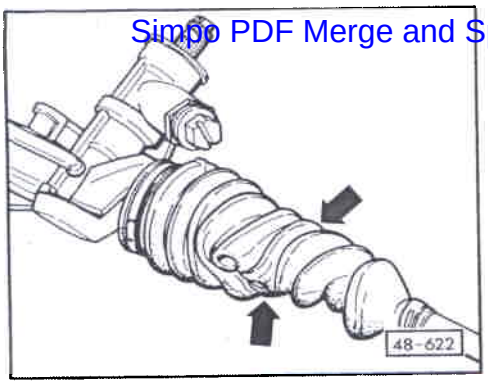

Nota:

Monté, le soufflet ne doit présenter aucune déformation (voir exemple négatif).

Longueur de la barre de direction gauche: contrôle, le cas échéant réglage

Corrado 16 V et G 60 avec pneumatiques 185 et 195.

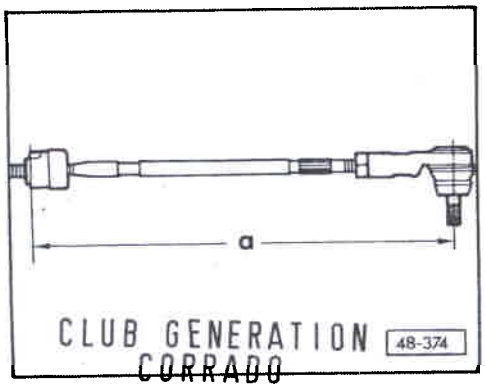

CLUB GENERATION CORRADO
ASSOCIATION LOI 1901
WWW.CGCFRANCE.COM

– Régler la barre de direction gauche à la cote "a".

Cote "a" = 379,5 ± 1 mm

Remarques:

- *Ne régler le pincement que sur la barre de direction droite.*
- *Barres de direction gauches neuves: il faut également contrôler, le cas échéant régler la cote "a" avant le montage.*

Corrado 16 V et G 60 avec pneumatiques 205.

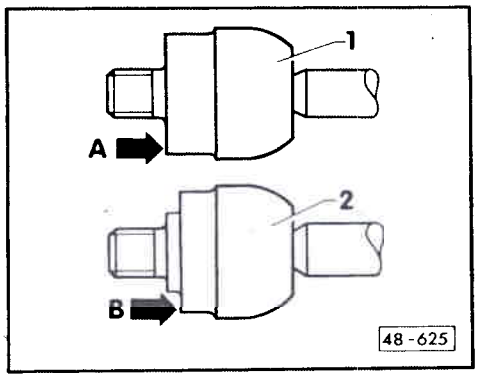

Départ usine, les Corrado 16 V et G 60 sont livrables avec les pneumatiques 205/50 R 15 qui constituent une option.
Les articulations internes dans les barres de direction ont été modifiées pour réduire la course de braquage. D'où un cercle de braquage qui n'est que légèrement plus important sur ces véhicules.

Caractéristiques de différenciation

1 - Articulation interne de la barre de direction pour les Corrado 16 V et G 60 avec pneumatiques 205/50 R 15. Surface de butée (flèche A) sans décrochement.

2 - Articulation interne de la barre de direction pour tous les autres modèles Corrado. Surface de butée (flèche B) avec décrochement.

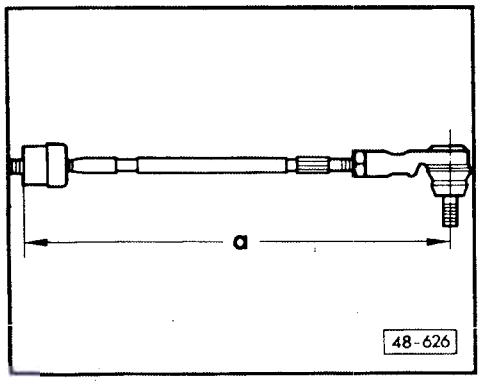

– Régler la barre de direction gauche à la cote "a".

Cote "a" = 383 ± 1 mm

Remarques:

- *Ne régler le pincement que sur la barre de direction droite.*
- *Barres de direction gauches neuves: il faut également contrôler, le cas échéant régler la cote "a" avant le montage.*

Simpo PDF Merge and Split Unregistered Version - http://www.simpopdf.com

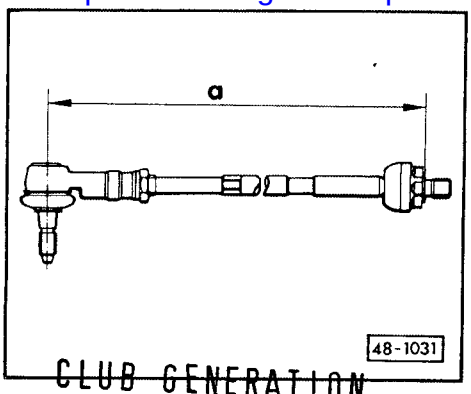

CLUB GENERATION
CORRADO
ASSOCIATION LOI 1901
WWW.CGCFRANCE.COM

◄ – Régler la barre de direction gauche à la cote "a".

Cote "a" = 406,0 ± 1 mm

Remarques:

- *Ne régler le pincement que sur la barre de direciton droite.*
- *Barres de direction gauches neuves: il faut également contrôler, le cas échéant régler la cote "a" avant le montage.*

SimpoPDF Merge and Split Unregistered Version - http://www.simpopdf.com

Service.

Information Technique du Manuel de Réparation

Corrado 1989 ▶

Brochure **Châssis-suspension Edition 04.92**

Marquer dans le tableau des groupes de réparation

Groupe de réparation 46 et 47 **Information N° 2**

Concerne: véhicules avec frein à disque sur l'essieu arrière

Sujet

Depuis le 10.92, les véhicules avec frein à disque sur l'essieu arrière sont équipés d'un étrier de frein modifié.

CLUB GENERATION CORRADO
ASSOCIATION LOI 1901
WWW.CGCFRANCE.COM

Sommaire	Information Technique page	Brochure à partir de la page
Frein de roue arrière: remise en état	1	46-11
- Frein de roue arrière: remise en état, frein à disque de la soc. Girling	1	46-11
Etrier de frein arrière: remise en état	1	47-11

Imprimé en Allemagne 000.5093.32.40 **Edition Information:** 11.92

Simpo PDF Merge and Split Unregistered Version - http://www.simpopdf.com

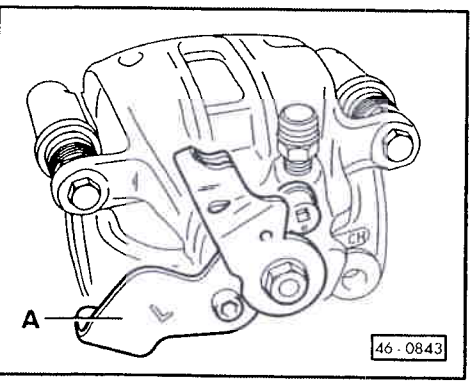

Frein de roue arrière: remise en état

Frein de roue arrière: remise en état frein à disque de la soc. Girling

Etrier de frein modifié

Un étrier de frein modifié est installé depuis le 10/92 sur l'essieu arrière.

Cet étrier de frein se reconnaît au dispositif de retenue –A– du câble de frein à main; modifié, il est maintenant vissé, alors qu'auparavant, il était directement fondu sur le carter de l'étrier de frein.

Remarques:

Le dispositif de blocage du frein à main sur le nouvel étrier de frein a été modifié. Il a pour effet d'améliorer l'efficacité hydraulique/mécanique du frein sur la roue arrière. Il en découle les contraintes suivantes:

- *il n'est pas permis de faire des montages mixtes (ancienne et nouvelle version)*
- *il n'est pas non plus permis de monter la nouvelle version sur des véhicules antérieurs au 10/92.*

Le recul du piston en cas de changement des garnitures de frein, ainsi que la remise en état de l'étrier de frein n'ont pas été modifiés; leur description dans les Groupes de Réparation 46 et 47 restent valables.

CLUB GENERATION CORRADO
ASSOCIATION LOI 1901
WWW.CGCFRANCE.COM

Simpo PDF Merge and Split Unregistered Version - http://www.simpopdf.com

Information Technique du Manuel de Réparation

Corrado 1989 ▶

Brochure Châssis-suspension Edition 04.92

Marquer dans le tableau des groupes de réparation

Groupe de réparation 40 **Information N°** 3

Concerne: véhicules avec châssis-suspension Plus

Sujet

Depuis 06.93, des amortisseurs et ressorts hélicoïdaux modifiés sont montés sur le train avant des véhicules avec châssis-suspension Plus. Il en résulte une amélioration du confort sur ces véhicules.

Le déroulement des réparations reste inchangé. Lors de travaux de remise en état ou de rééquipement de ces composants dans les véhicules construits avant cette date, il faut impérativement tenir compte de l'appariement notifié sur les pages suivantes et sur la microfiche des pièces de rechange.

CLUB GENERATION CORRADO
ASSOCIATION LOI 1901
WWW.CGCFRANCE.COM

Sommaire

	Information Technique page	Brochure à partir de la page
Suspension de roue avant: remise en état (châssis-suspension Plus)	1	40-24
- Jambe de force modifiée à compter de 06.93, véhicules avec châssis-suspension Plus	1	–

Simpo PDF Merge and Split Unregistered Version - http://www.simpopdf.com

Jambe de force modifiée à compter de 06.93, véhicules avec châssis-suspension Plus

A compter de 06.93, les ressorts hélicoïdaux du train avant ont été transformés en ressorts hélicoïdaux de compensation des forces transversales. Leur mise en service s'est faite progressivement.

Les ressorts de compensation des forces transversales réduisent le frottement de la tige de piston à l'intérieur du guide de tige de piston de l'amortisseur. La réponse de l'amortisseur et le confort sont ainsi améliorés.

De ce fait, la coupelle expansible supérieure et l'amortisseur avec coupelle expansible inférieure ont dû être adaptés.

En cas de réparation (p. ex. à la suite d'un accident), un montage mixte, p. ex. ancienne jambe de force à gauche et nouvelle jambe de force à droite, n'est pas permis. Il faut impérativement respecter l'appariement de la coupelle expansible supérieure ⇒ page 2.

Les véhicules construits avant 06.93 peuvent être équipés ultérieurement de la jambe de force mise en service à compter de 06.93. Il faut toutefois utiliser en même temps toutes les pièces appariées à la jambe de force respective.

Les véhicules équipés des jambes de force modifiées à compter de 06.93 ont une garde au sol légèrement supérieure aux anciens véhicules avec châssis-suspension Plus.

CLUB GENERATION
CORRADO
ASSOCIATION LOI 1901
WWW.CGCFRANCE.COM

Appariement de la jambe de force au véhicule

	Véhicules jusqu'à 06.93 Châssis 50 RW 000898	Véhicules 06.93 ➤ Châssis 50 RW 000899
Coupelle expansible[1], n° de pièce	1H0 412 341	357 412 341 A
Ressort hélicoïdal[2], n° de pièce	535 411 105	357 411 105 AF
	535 411 105 A	357 411 105 AE
Soufflet, n° de pièce	1HO 413 175	357 413 175 A
Butée caoutchouc, n° de pièce	357 412 303 F (longueur 83 mm)	1HO 412 303 B (longueur 83 mm)
Amortisseur, n° de pièce (le n° de pièce est visible sur un autocollant apposé sur l'amortisseur)	535 413 031 C	

[1] Caractéristiques d'identification ⇒ page 4.

[2] Si le repère de couleur n'est pas identifiable, un numéro frappé dans la spire supérieure du ressort permet de déterminer le numéro de pièce de rechange du ressort ⇒ exemple.

Simpo PDF Merge and Split Unregistered Version - http://www.simpopdf.com

1er exemple: logo VW/Audi 535 4 A

535 = Type

4 = Groupe central du nº de pièce (411)

A = Index venant après le nº de pièce à neuf caractères

Le nº de pièce complet est: 535 411 105 A

2e exemple: logo VW/Audi 535 45

357 = Type

4 = Groupe central du nº de pièce (411)

5 = Dernier chiffre du groupe chiffré 105

Le nº de pièce complet est: 535 411 105

CLUB GENERATION
CORRADO
ASSOCIATION LOI 1901
WWW.CGCFRANCE.COM

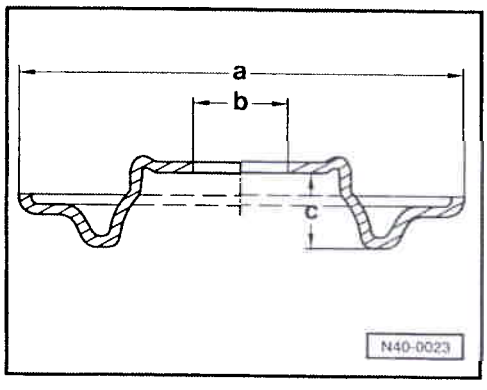

Caractéristiques d'identification de la coupelle expansible:

◄ Coupelle expansible supérieure portant le nº de pièce 357 412 341 A à compter de 06.93 (mise en service progressive)

a - 92 mm

b - 22,1 mm

c - 17,2 mm

Respecter l'appariement indiqué en page 2.

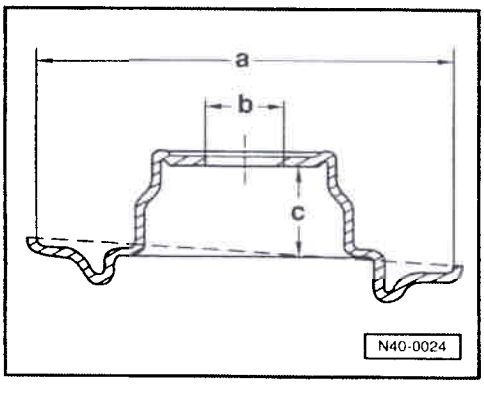

Coupelle expansible supérieure portant le nº de pièce 1H0 412 341 jusqu'à 06.93 (mise en service progressive)

a - 105 mm

b - 22,5 mm

c - 23 mm

Respecter l'appariement indiqué en page 2.

Simpo PDF Merge and Split Unregistered Version - http://www.simpopdf.com

Service.

Information Technique du Manuel de Réparation

Corrado 1989 ▶

Brochure Châssis-suspension Edition 04.92

Marquer dans le tableau des groupes de réparation

Groupe de réparation 48 **Information N° 4**

Concerne: tous

CLUB GENERATION CORRADO
ASSOCIATION LOI 1901
WWW.CGCFRANCE.COM

Sujet

Mécanisme de direction assistée : remise en état

Le pourcentage de véhicules équipés d'une direction assistée a continuellement augmenté au cours des dernières années. Pour la Corrado, ce pourcentage est maintenant de 100 %. Pour que le client -surtout lorsqu'il s'agit d'un modèle ancien- ait la possibilité non seulement de faire installer un mécanisme de direction en échange-standard, mais également de bénéficier d'une réparation d'un prix équitable, il est maintenant possible de faire réparer la direction assistée.

Pour que cette réparation soit correctement exécutée, il est absolument nécessaire de travailler avec un maximum de soin, de propreté et de compétence et d'utiliser des outils en excellent état.

Il est donc instamment conseillé de faire participer le mécanicien, chargé plus tard de cette réparation, au stage "Remise en état du mécanisme de direction assistée».

Sommaire	Information Technique page	Brochure à partir de la page
- Mécanisme de direction TRW : remise en état	1	-
- Mécanisme de direction assistée : désassemblage et assemblage (TRW)	8	-
- Mécanisme de direction assistée posé : réglage	28	-
- Mécanisme de direction assistée : réglage avec une crémaillère neuve	29	-
- Mécanisme de direction ZF : remise en état	31	-
- Mécanisme de direction assistée : désassemblage et assemblage (ZF)	40	-
- Mécanisme de direction assistée : réglage	60	-

Imprimé en Allemagne 000.5093.34.40 **Edition Information:** 04.94

Simpo PDF Merge and Split Unregistered Version - http://www.simpopdf.com

Mécanisme de direction assistée TRW, remise en état

Cette remise en état se limite au remplacement des bagues-joints et éventuellement de la crémaillère. Les mécanismes de direction, qui ont été endommagés lors d'un accident, doivent être systématiquement remplacés!

Pour réussir une réparation irréprochable, il faut travailler avec un maximum de soin, de propreté et de compétence et utiliser des outils en excellent état.

Remarques:

- *Nettoyer à fond les raccords pour flexibles et leur environnement avant de les desserrer.*
- *Nettoyer à fond le poste de travail (établi, étau) avant de commencer à travailler et, si nécessaire, recouvrir la surface de travail de papier essuie-tout par ex.*
- *Déposer les pièces démontées sur une surface propre. Si la réparation n'est pas effectuée immédiatement, recouvrir les pièces.*
- *Ne pas utiliser des chiffons pelucheux.*
- *Ne retirer les pièces de rechange de leur emballage qu'immédiatement avant leur pose.*
- *N'utiliser que des pièces d'origine empaquetées.*
- *Des crémaillères corrodées ne doivent pas être réutilisées.*

CLUB GENERATION CORRADO
ASSOCIATION LOI 1901
WWW.CGCFRANCE.COM

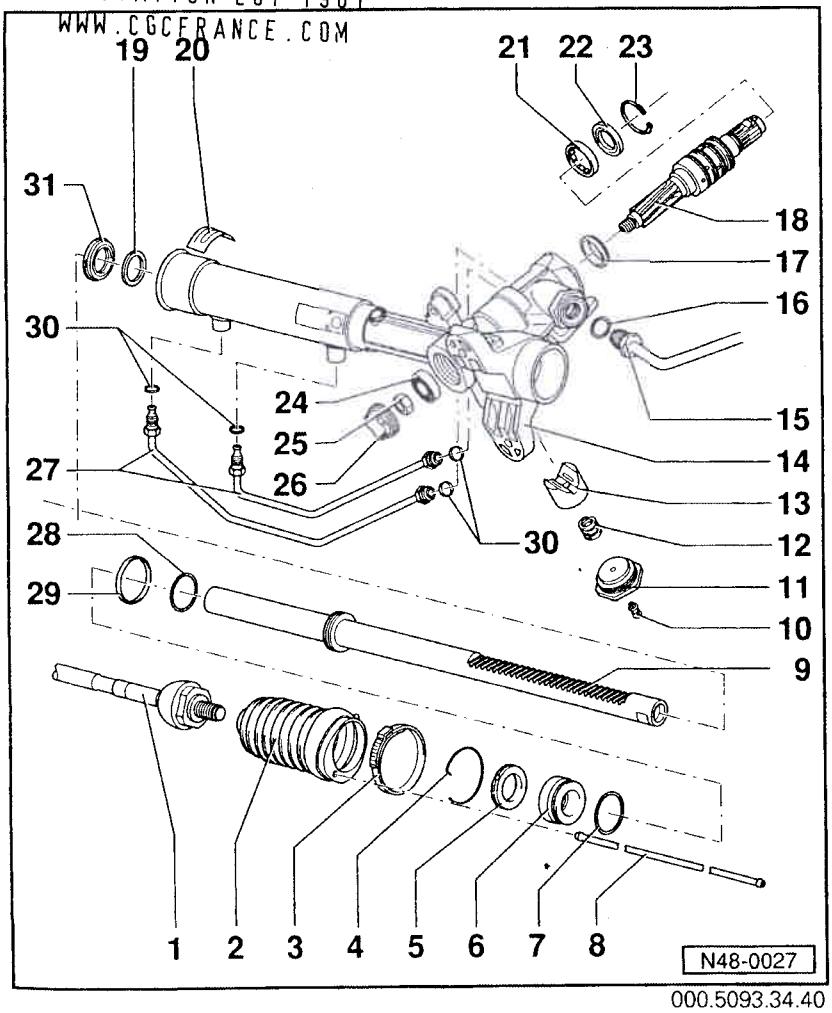

000.5093.34.40

1 - Barre de direction
- Indications de réparation ⇒ Information Technique n° 1, édition 10.92
- Déposer ⇒ page 8
- Reposer ⇒ page 24

2 - Soufflet
- Monter ⇒ page 26
- Position de montage ⇒ page 26

3 - Collier de serrage
- Ouvrir avec des tenailles
- Position de montage ⇒ page 27
- Serrer ⇒ page 28
- Remplacer

4 - Circlip
- Déposer ⇒ page 12
- Reposer ⇒ page 21
- Remplacer

5 - Rondelle d'arrêt
- Déposer ⇒ page 12
- Reposer ⇒ page 21

6 - Guidage de crémaillère
- Est livré en assemblé avec la bague-joint dans le jeu de réparation
- Remplacer

Simpo PDF Merge and Split Unregistered Version - http://www.simpopdf.com

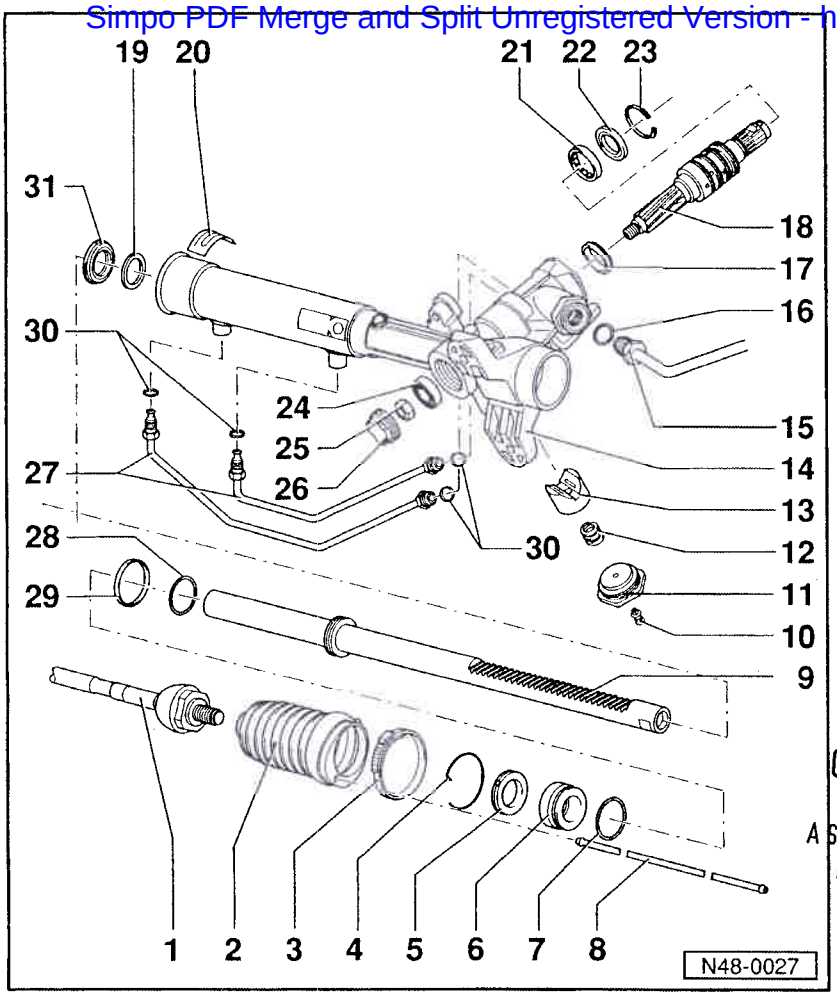

7 - Joint torique

- ♦ Est monté sur le guidage de crémaillère contenu dans le jeu de réparation (pos. 6)

8 - Tube d'égalisation de pression

- ♦ Vérifier s'il est endommagé (bosses, creux, pliures)

9 - Crémaillère

- ♦ Vérifier la présence de stries ⇒ page 17
- ♦ Enduire d'huile hydraulique immédiatement après la dépose (protection anticorrosion)
- ♦ Est disponible en pièce de rechange, appariement

⇒ voir microfiche PR

10 - Bouchon

- ♦ N'est nécessaire que lorsque la crémaillère a été remplacée
- ♦ Pour le montage, percer un trou dans la vis de réglage ⇒ page 30
- ♦ Est inclu dans le jeu de réparation

CLUB GENERATION CORRADO
ASSOCIATION LOI 1901
WWW.CGCFRANCE.COM

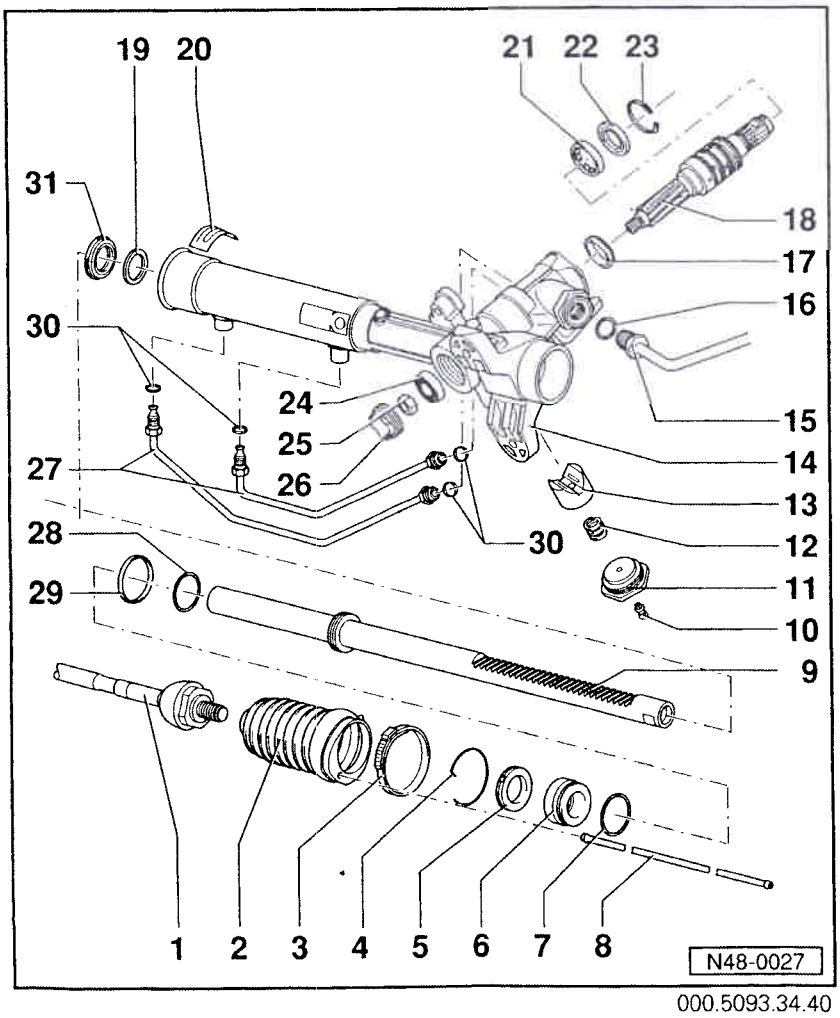

000.5093.34.40

11 - Vis de réglage avec contre-écrou, 60 Nm

- ♦ Avant de la dévisser, marquer la position de la vis de réglage et du contre-écrou par rapport au carter ⇒ page 9
- ♦ Régler le mécanisme de direction ⇒ page 28 ou page 29

12 - Ressort de pression

13 - Pièce de pression

- ♦ Déposer ⇒ page 10
- ♦ Repérer la position de montage

14 - Carter

- ♦ Vérifier si la paroi du cylindre présente des stries, le cas échéant remplacer complètement le mécanisme de direction.

15 - Vis chapeau, 30 Nm

16 - Joint torique

- ♦ Remplacer
- ♦ N'est pas contenu dans le jeu de réparation

⇒ microfiche PR

Simpo PDF Merge and Split Unregistered Version - http://www.simpopdf.com

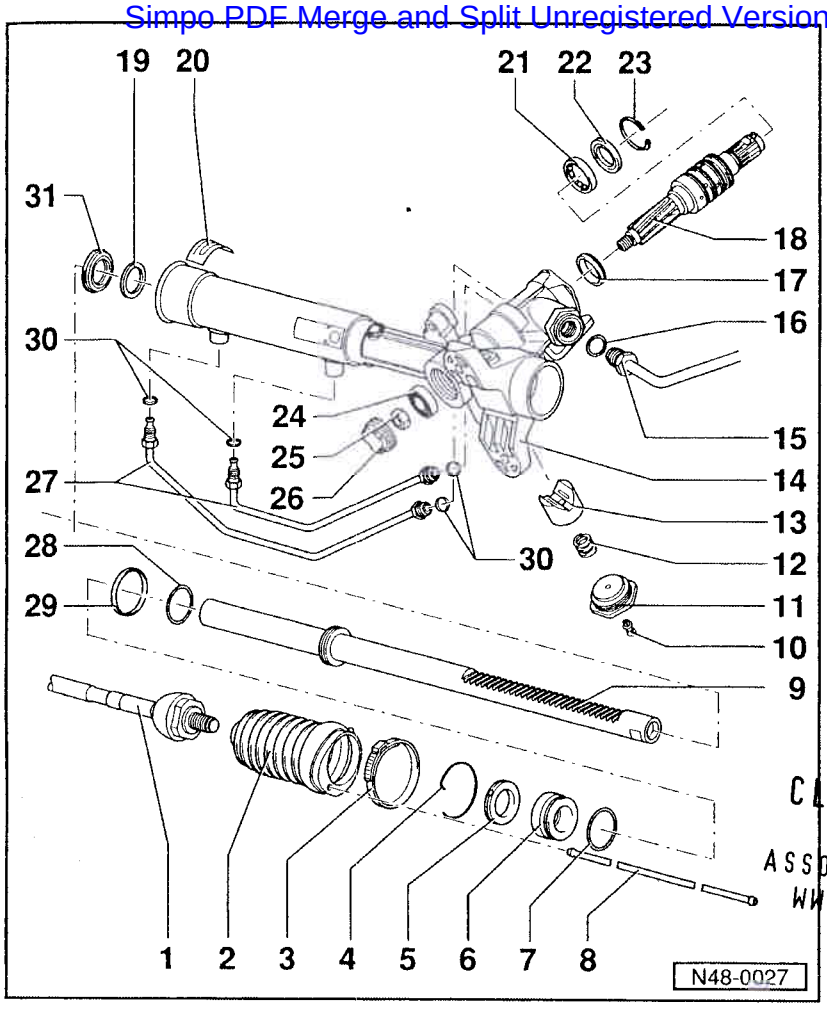

17 - Bague-joint
- ♦ Déposer ⇒ page 12
- ♦ Position de montage ⇒ page 15
- ♦ Reposer ⇒ page 15
- ♦ Remplacer

18 - Corps de soupape
- ♦ Déposer ⇒ page 11
- ♦ Ne peut pas être remis en état
- ♦ N'est pas disponible en pièce de rechange; en cas d'endommagement, remplacer le mécanisme de direction

19 - Bague d'appui
- ♦ Supprimée à partir de 04.92
- ♦ En cas de présence de cette bague d'appui, elle doit être reposée.

20 - Feuille autocollante
- ♦ Avant le collage, nettoyer à fond le carter dans cette zone avec un diluant par ex.; la surface de collage ne doit présenter ni traces d'huile, ni traces de graisse
- ♦ Remplacer

CLUB GENERATION CORRADO
ASSOCIATION LOI 1901
WWW.CGCFRANCE.COM

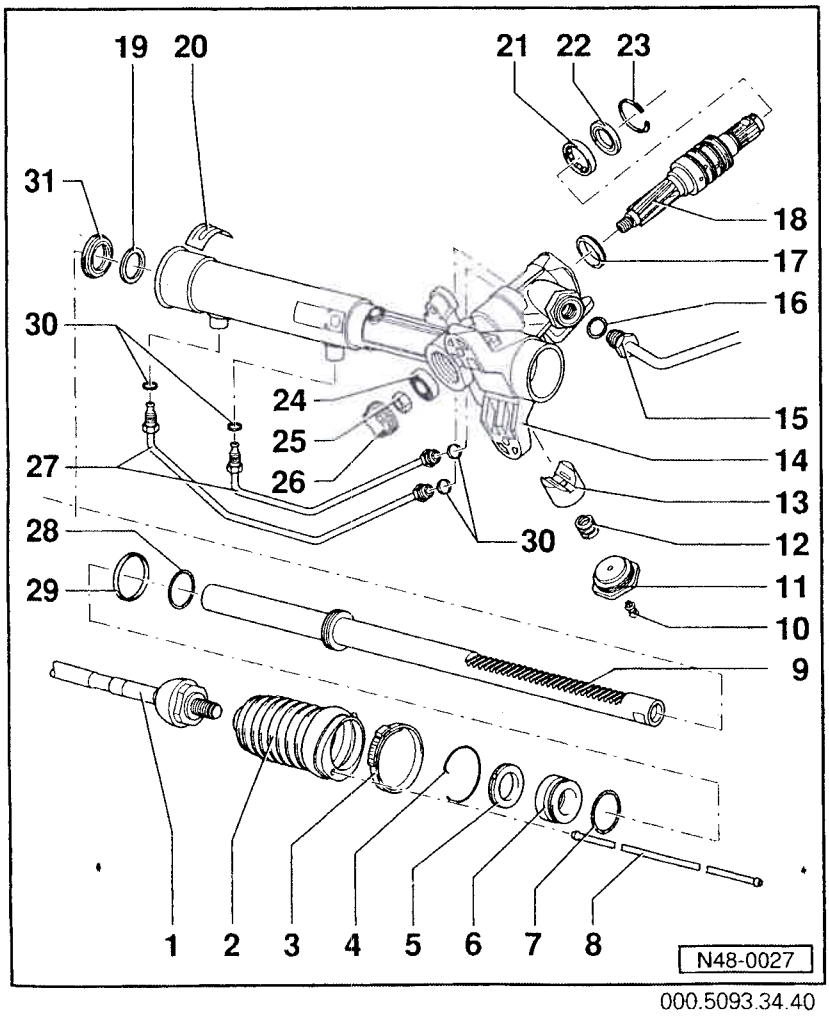

000.5093.34.40

21 - Palier à rouleaux
- ♦ Position de montage: l'inscription se trouve vers le haut.

22 - Bague-joint
- ♦ Remplacer

23 - Circlip

24 - Roulement à billes
- ♦ Chasser du haut vers le bas avec VW 439
- ♦ Graisser avec de la graisse pour mécanisme de direction AOF 063 000 04
- ♦ Reposer ⇒ page 21

25 - Ecrou six pans indesserrable, 30 Nm
- ♦ Remplacer

26 - Bouchon fileté, 40 Nm
- ♦ Déposer et reposer ⇒ page 11
- ♦ Remplacer

Simpo PDF Merge and Split Unregistered Version - http://www.simpopdf.com

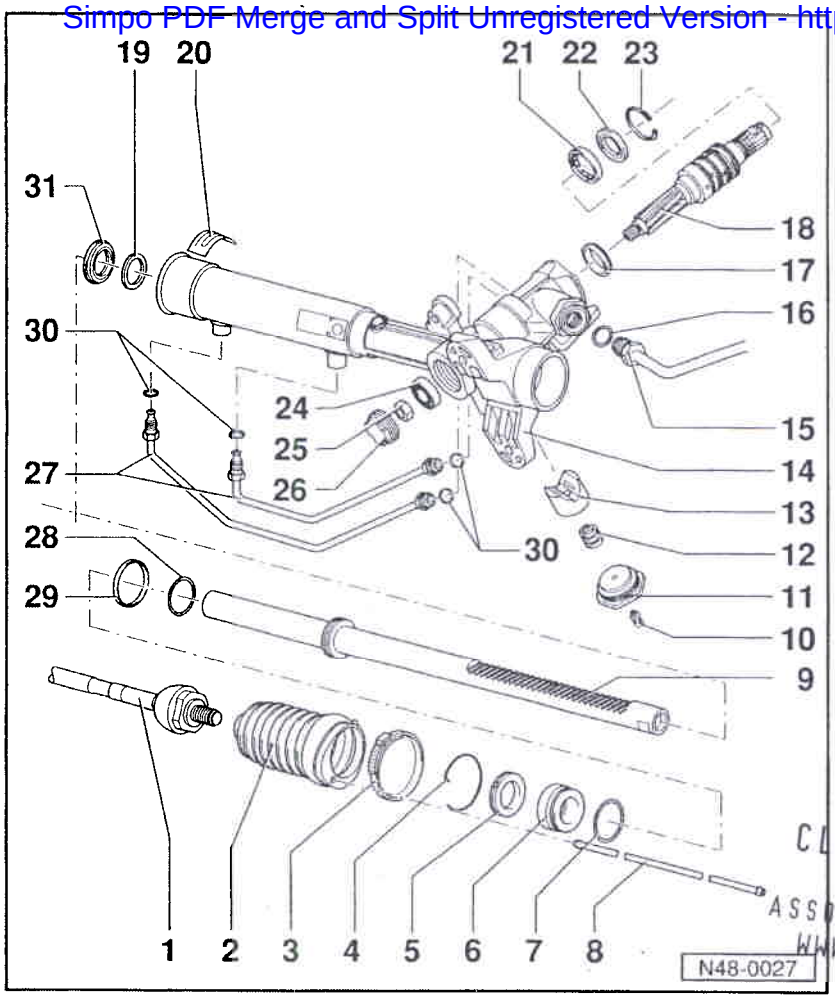

27 - Conduite
- Ne pas dévisser
- N'est pas livrée comme pièce de rechange
- La bague-joint ne peut pas être remplacée.

28 - Joint torique
- Est déjà prémonté sur les crémaillères neuves livrées comme pièces de rechange.

29 - Bague-joint
- Remplacer si des stries sont visibles ou palpables ⇒ page 18
- Est déjà prémontée sur les crémaillères neuves livrées comme pièces de rechange.

30 - Bague-joint
- N'est pas livrée comme pièce de rechange

31 - Bague-joint
- Remplacer
- Déposer ⇒ page 13
- Position de montage ⇒ page 16
- Reposer ⇒ page 16

CLUB GENERATION CORRADO
ASSOCIATION LOI 1901
WWW.CGCFRANCE.COM

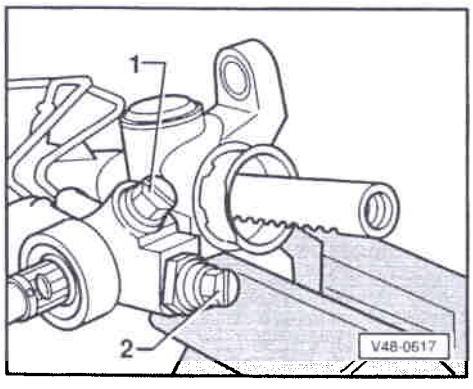

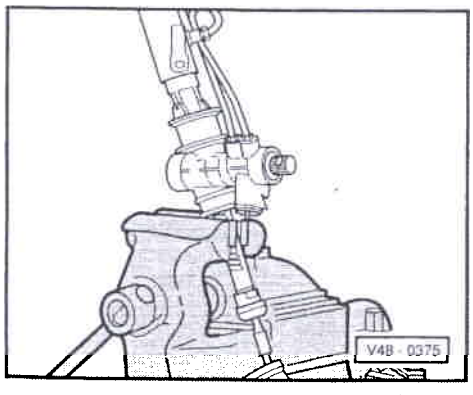

Mécanisme de direction assistée: désassemblage et assemblage (TRW)

Désassemblage

◄ – Obturer les raccords de conduite sur le mécanisme de direction assistée si cela n'a pas encore été fait.

1 - Obturateur en plastique

2 - Obturateur en plastique

– Nettoyer l'extérieur du mécanisme de direction assistée.

– Ouvrir le collier de serrage et repousser le soufflet.

◄ – Serrer le mécanisme de direction avec la crémaillère dans un étau et dévisser la barre de direction.

Nota:

Utiliser des mordaches et s'assurer qu'elles sont bien propres; éliminer soigneusement les copeaux de métal ou autres battitures.

– Dévisser la barre de direction.

Simpo PDF Merge and Split Unregistered Version - http://www.simpopdf.com

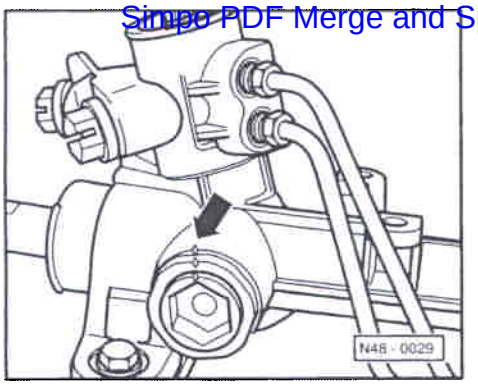

◄ – Repérer la position de la vis de réglage et du contre-écrou par rapport au carter (flèche).

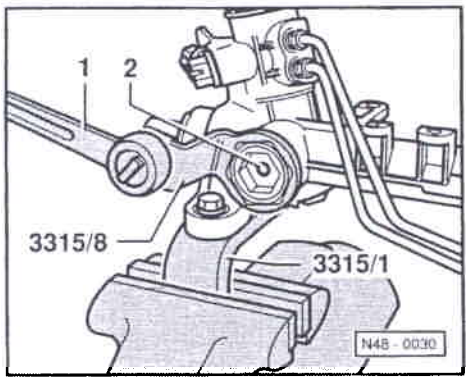

◄ – Dévisser le contre-écrou avec la vis de réglage.

Remarques:

- *Pendant le dévissage, ne pas modifier la position de la vis de réglage par rapport au contre-écrou.*
- *Si nécessaire, dévisser la vis de réglage avec le contre-écrou à l'aide de l'outil 3115/6.*
- *La pression du ressort sur la pièce de pression/vis de réglage est amoindrie.*

1 - Cliquet (modèle courant)

2 - Vis de réglage

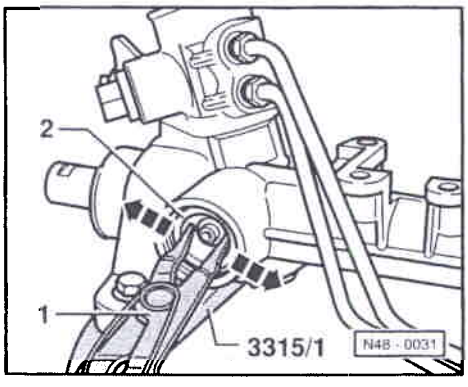

◄ – Repérer la position de montage de la pièce de pression et déposer.

1 - Tenailles (modèle courant)

2 - Pièce de pression

CLUB GENERATION
CORRADO
ASSOCIATION LOI 1901
WWW.CGCFRANCE.COM

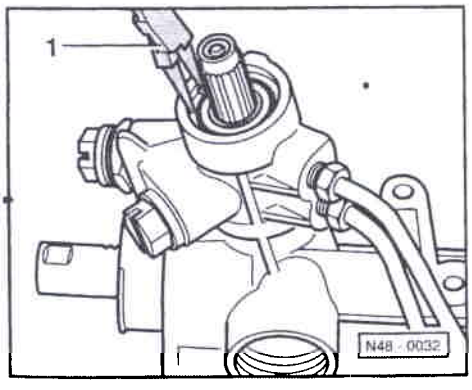

◄ – Déposer le circlip pour corps de soupape.

1 - Pince pointue (modèle courant)

Simpo PDF Merge and Split Unregistered Version - http://www.simpopdf.com

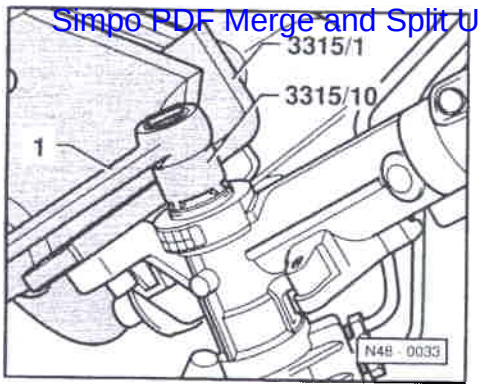

◄ – Dévisser la vis d'obturation inférieure du corps de soupape.

1 - Cliquet (modèle courant)

Si elle est très difficile à dévisser, la desserrer avec un marteau et un chasse-goupilles.

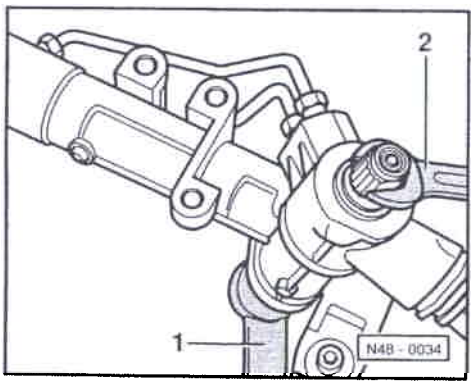

◄ – Dévisser l'écrou 6 pans sous le corps de soupape.

1 - Cliquet (modèle courant)

2 - Clé à fourche (modèle courant)

– Chasser le corps de soupape du bas vers le haut à l'aide d'un chasse-goupilles.

– Retirer la graisse de la dentelure du corps de soupape.

CLUB GENERATION
CORRADO
ASSOCIATION LOI 1901
WWW.CGCFRANCE.COM

– Retirer la feuille autocollante du carter.

– Tirer la crémaillère complètement vers la gauche.

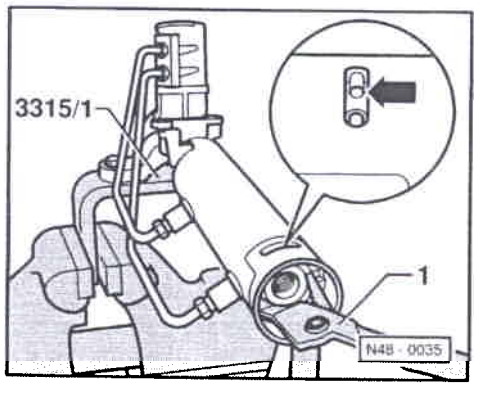

◄ – Tourner la rondelle d'arrêt de telle manière que l'ouverture du circlip (flèche) se trouve dans la gorge du carter.

– Continuer de tourner la rondelle d'arrêt (vers la droite ou la gauche) de telle manière que le circlip sorte du carter par rotation.

– Extraire la crémaillère et le guidage de crémaillère du carter, retirer le guidage de crémaillère et poser la crémaillère de telle manière qu'elle et le joint de piston ne soient pas endommagés.

1 - Pince pointue (modèle courant)

Corps de soupape : dépose de la bague-joint

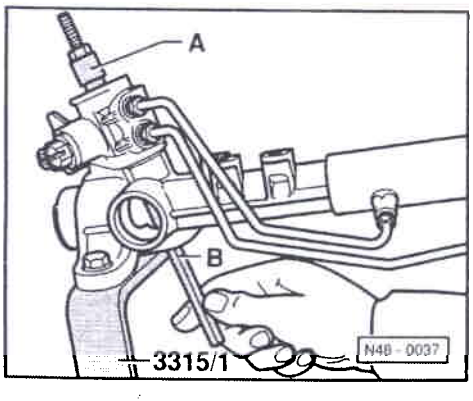

◄ – Chasser la bague-joint par le haut.

A - Extracteur à prise intérieure, par ex. Kukko 21/4

B - Chasse-goupilles

Lors de la mise en place de l'extracteur -A-, veiller à ce que les griffes (flèche sur fig. page 13) se positionnent bien sous la bague-joint. L'extracteur ne doit pas être trop écarté car le siège de la bague-joint dans le carter serait endommagé ou la bague-joint pourrait se coincer dans le carter.

Simpo PDF Merge and Split Unregistered Version - http://www.simpopdf.com

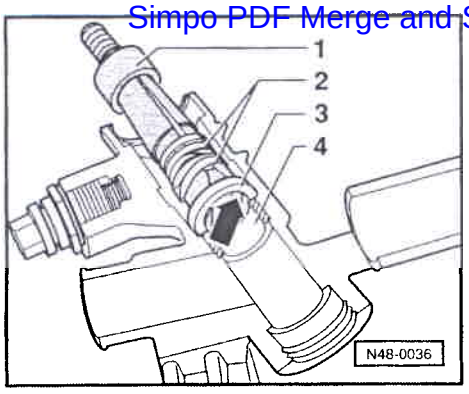

◄ Pour positionner plus facilement l'extracteur, il est conseillé d'entourer les griffes d'une bande de caoutchouc. Pour plus de clarté, la figure représente le carter en coupe.

1 - Extracteur à prise intérieure, par ex. Kukko 21/4

2 - Bande de caoutchouc

3 - Bague-joint

4 - Ne pas déposer le palier-glisseur

Bague-joint intérieure pour crémaillère : extraction

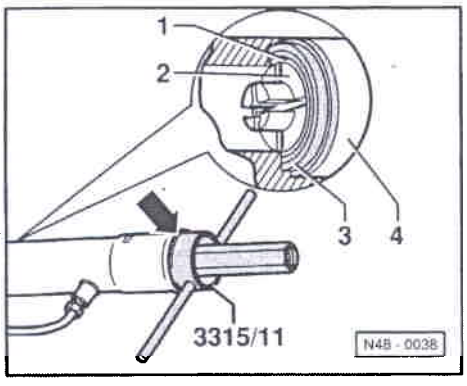

◄ – Positionner l'extracteur de bague-joint de telle manière que le repérage sur l'outil (flèche) coïncide avec le bord du carter. (Ce n'est que dans cette position que les griffes sont bien en prise sous la bague d'appui).

– Ecarter vigoureusement les griffes -2- de l'outil en tournant la broche.

Nota:

Lors de l'introduction de l'outil, veiller à ce que la paroi du cylindre ne soit pas endommagée.

1 - Bague d'appui

2 - Griffes

3 - Bague-joint

4 - Outil 3315/11

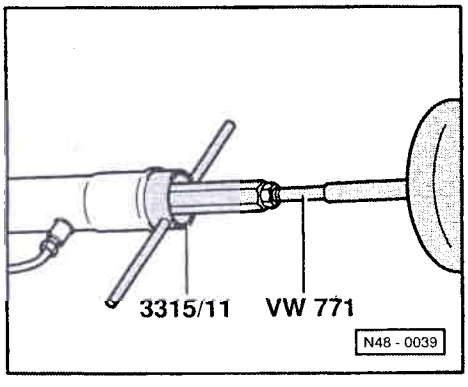

◄ – Visser l'outil VW 771 dans l'extracteur.

– Extraire la bague-joint.

CLUB GENERATION CORRADO
ASSOCIATION LOI 1901
WWW.CGCFRANCE.COM

Assemblage

Avant l'assemblage, il faut vérifier si le carter est propre (présence éventuelle de résidus de peinture, de copeaux, de saletés); si nécessaire, le nettoyer à fond.

Remarques:

- *Il faut travailler avec une extrême propreté pendant l'assemblage!*
- *Vérifier si la paroi du cylindre présente des stries ou autres endommagements. Si des stries sont détectables au toucher, il faut remplacer l'ensemble du mécanisme de direction.*
- *Vérifier la présence de stries sur la crémaillère ⇒ page 50*
- *Avant la repose, enduire les bagues-joints d'huile hydraulique.*

Simpo PDF Merge and Split Unregistered Version - http://www.simpopdf.com

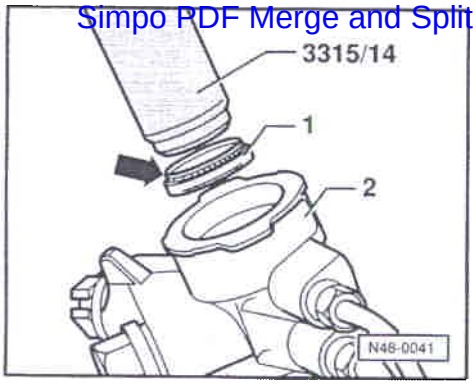

– Vérifier si l'intérieur du carter du corps de soupape -2- est absolument propre.

◄ – Emmancher la bague-joint du corps de soupape jusqu'en butée.

1 - Bague-joint

La lèvre d'étanchéité (flèche) est tournée vers l'outil (vers le haut). Position de montage de la bague-joint dans le carter du corps de soupape ⇒ fig. inférieure.

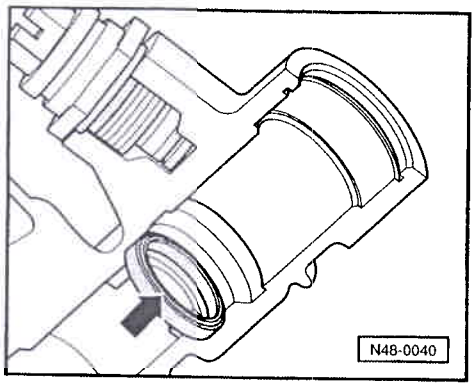

Position de montage de la bague-joint pour le corps de soupape.

◄ La lèvre d'étanchéité de la bague-joint (flèche) est tournée vers le haut.

Pour plus de clarté, la figure représente le fût de la soupape en coupe.

CLUB GENERATION CORRADO
ASSOCIATION LOI 1901
WWW.CGCFRANCE.COM

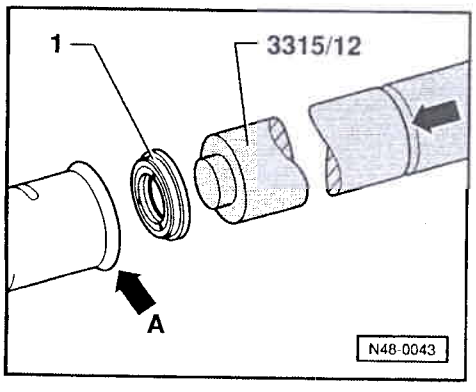

Bague-joint intérieure pour crémaillère: repose

– Mettre en place la bague-joint -1- sur l'outil.

– Graisser la bague-joint -1- avec de l'huile hydraulique.

◄ – Emmancher la bague-joint -1- dans le tube du cylindre jusqu'à ce que la gorge (flèche) de l'outil coïncide avec le bord (flèche A) du carter.

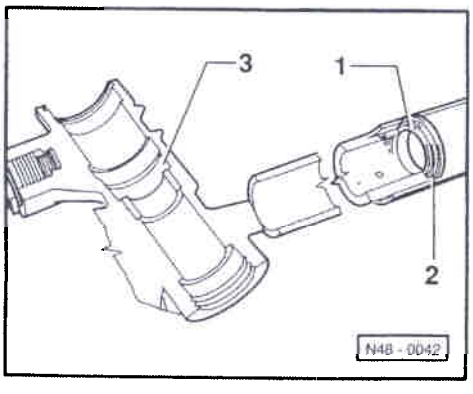

◄ Position de montage de la bague-joint pour la crémaillère

La bague d'appui de la bague-joint est tournée vers le carter du corps de soupape.

1 - Bague d'appui

2 - Bague-joint

3 - Carter de corps de soupape

Pour plus de clarté, la figure représente le carter en coupe.

Simpo PDF Merge and Split Unregistered Version - http://www.simpopdf.com

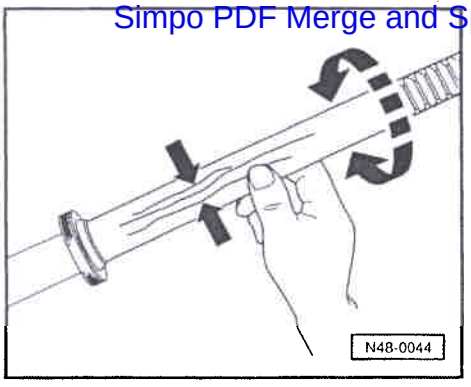

◄ **Vérifier si la crémaillère présente des stries.**

Si des endroits corrodés ou des stries profondes sont visibles sur la crémaillère, il faut absolument la remplacer.

Un contrôle visuel ne permet pas de constater si la crémaillère a été forcée et donc endommagée, par ex. lors d'un accident.

Si les stries (flèches) visibles/palpables que présente la crémaillère peuvent être poncées avec un papier abrasif (grain 350 ... 600), la crémaillère peut être réutilisée.

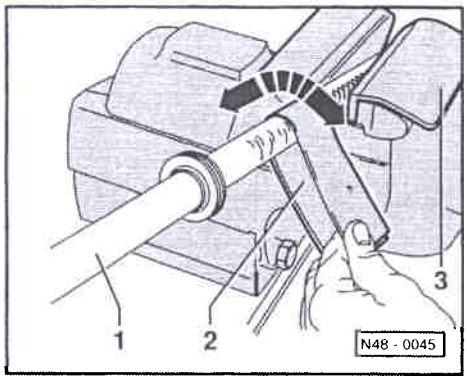

◄ – Retirer la crémaillère radialement avec du papier abrasif (ce n'est possible que lorsque les stries ne sont pas profondes).

– **Vérifier si le chanfrein, sur les côtés avant de la crémaillère, est endommagé; éliminer si nécessaire les traces d'endommagement avec une pierre ponce fine et/ou du papier abrasif.**

1 - Crémaillère

2 - Papier abrasif (grain 350...600)

3 - Mordache

CLUB GENERATION
CORRADO
ASSOCIATION LOI 1901
WWW.CGCFRANCE.COM

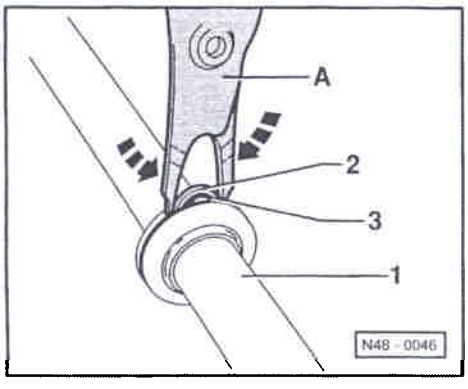

Si l'ancienne crémaillère est réutilisée, il faut vérifier si la bague-joint présente des stries (contrôle visuel). Si les stries sont visibles ou palpables, il faut remplacer la bague-joint et le joint torique qui se trouve en dessous.

◄ – Serrer légèrement la pince sur la bague-joint.

– Sortir la bague-joint et le joint torique en faisant levier.

A - Pince pointue (modèle courant)

1 - Crémaillère avec piston

2 - Bague-joint

3 - Joint torique

Montage de la bague-joint sur le piston de la crémaillère

– Faire glisser la douille de montage sur la crémaillère.

– Faire glisser le joint torique sur l'outil et le placer dans la gorge du piston.

◄ – Enduire la bague-joint d'huile hydraulique, la faire glisser sur l'outil et la placer dans la gorge du piston.

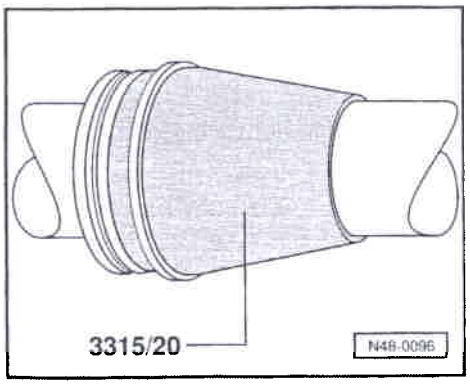

Simpo PDF Merge and Split Unregistered Version - http://www.simpopdf.com

Montage de la crémaillère

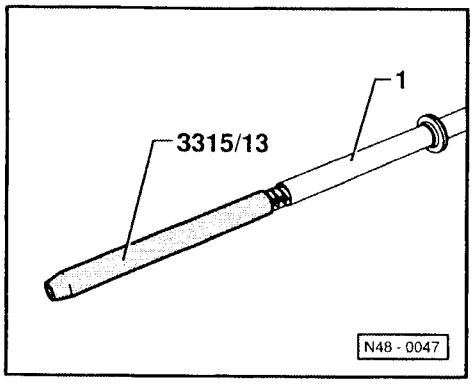

- Nettoyer et graisser la crémaillère (enlever l'ancienne graisse qui se trouve dans les creux de la crémaillère)
- Graisser la dentelure de la crémaillère avec de la graisse AOF 063 000 04.

◄

- Pousser le tube-enveloppe jusqu'en butée sur la crémaillère.
- Ôter complètement le reste de graisse avec un chiffon.

Il ne doit pas y avoir de graisse qui parvienne dans le circuit d'huile!

CLUB GENERATION CORRADO
ASSOCIATION LOI 1901
WWW.CGCFRANCE.COM

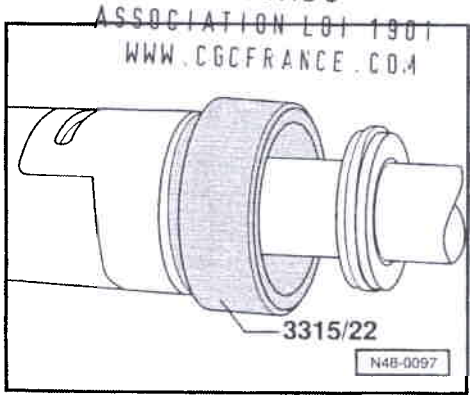

- Enduire le piston de la crémaillère et le tube-enveloppe d'huile hydraulique.
- Mettre la douille d'emmanchement 3315/22 dans le carter.

◄

- Introduire la crémaillère dans le carter.

Pendant l'introduction, veiller à ce que la bague-joint soit enfoncée dans la gorge du piston, sans qu'elle se coince.

- Introduire la crémaillère lentement dans le carter.
- Retirer le tube-enveloppe 3315/13 de la crémaillère.

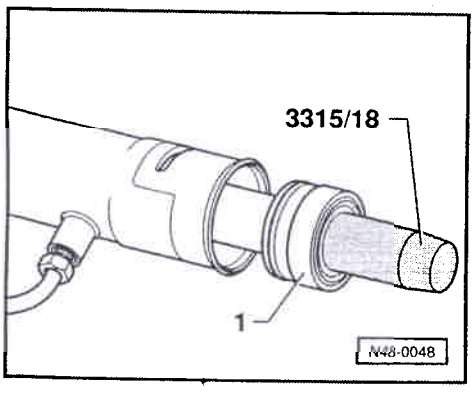

- Ajuster les dentelures de la crémaillère de telle manière qu'elles soient dirigées vers les dentelures du pignon.

◄

- Visser la douille de montage 3315/18 sur la crémaillère et l'enduire d'huile hydraulique.
- Introduire le guidage de crémaillère -1- jusqu'en butée dans le carter en le faisant passer avec précaution le long de la crémaillère.
- Inroduire la crémaillère complètement dans le carter si elle ne s'y trouve pas déjà.

Simpo PDF Merge and Split Unregistered Version - http://www.simpopdf.com

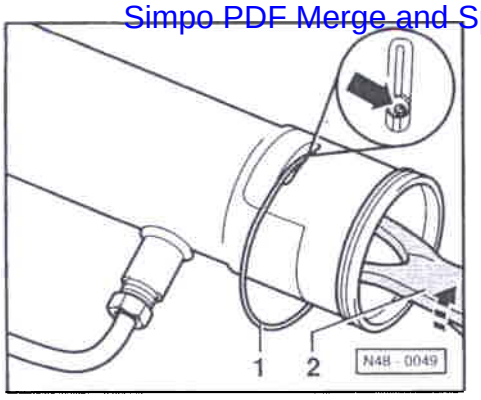

– Poser la rondelle d'arrêt dans le carter et l'enfoncer jusqu'à ce que la gorge de la rondelle d'arrêt soit visible dans le trou oblong du carter.

◄ – Mettre le circlip dans l'alésage de la rondelle d'arrêt (flèche).

– Introduire le fil en tournant la rondelle de sécurité (continuer de tourner la rondelle de sécurité d'1/2 rotation après l'introduction).

1 - Fil de sécurité
N'est pas fourni sous la forme d'une rondelle dans le jeu de réparation, mais d'un fil droit.

2 - Pince (modèle courant)

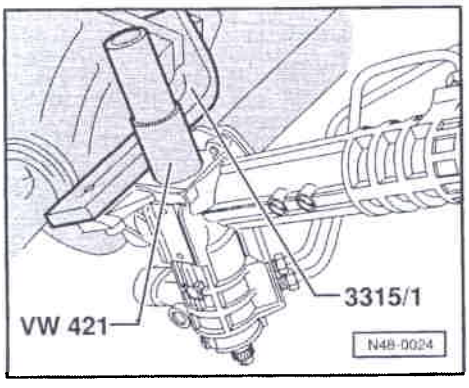

◄ – Emmancher avec précaution le roulement à billes inférieur du corps de soupape jusqu'en butée.

Le roulement à billes ne doit pas se coincer lors de l'emmanchement.

CLUB GENERATION
CORRADO
ASSOCIATION LOI 1901
WWW.CGCFRANCE.COM

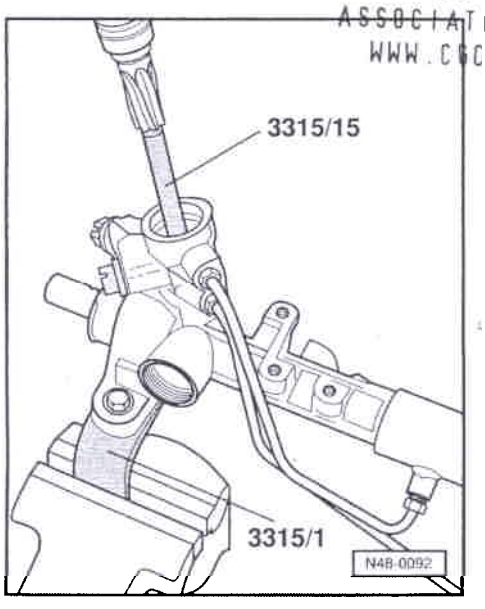

– Visser le mandrin de montage sur le corps de soupape.

◄ – Enduire le corps de soupape d'huile hydraulique et le placer délicatement avec la main dans le carter du corps de soupape (tenir compte de la position de la crémaillère).

Veiller à ce que la bague-joint dans le carter ne soit pas endommagée par les dents du pignon.

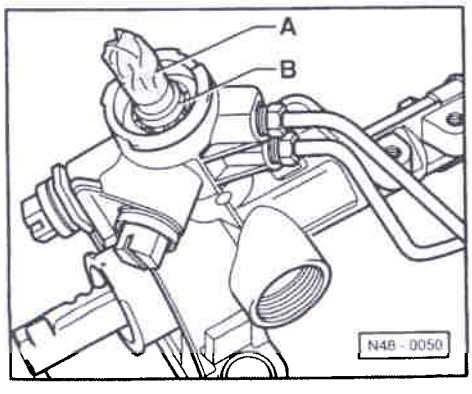

– Pour protéger la bague-joint, recouvrir la dentelure du corps de soupape d'une bande adhésive (par ex. Scotch). Eviter de faire des plis.

– Poser le roulement à rouleaux supérieur pour le corps de soupape. (L'inscription sur le roulement à rouleaux est tournée vers le haut).

◄ A - Bande adhésive

B - Corps de soupape

Simpo PDF Merge and Split Unregistered Version - http://www.simpopdf.com

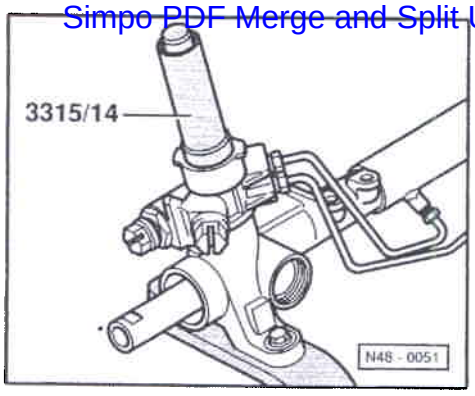

- Emmancher la bague-joint jusqu'à ce que la gorge pour le circlip soit visible dans le carter.
- Mettre en place le circlip.
- Retirer la bande adhésive.
- Dévisser le mandrin de montage 3315/17.
- Visser l'écrou 6 pans du corps de soupape et serrer à fond (30 Nm, faire contre-appui avec une clé à fourche de 14).
- Visser le couvercle (40 Nm).
- Graisser la pièce de pression avec de la graisse AOF 063 000 04.
- Mettre en place la pièce de pression et le ressort dans le carter.

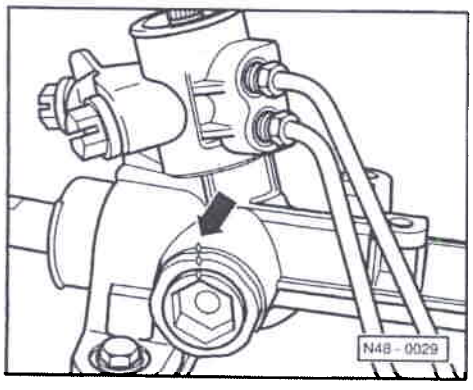

- Visser le contre-écrou en même temps que la vis de réglage.

Remarques:

- *Après le serrage, les marquages (flèche) de l'écrou de réglage et du contre-écrou doivent coïncider. En cas d'utilisation d'une crémaillère neuve ⇒ Mécanisme de direction assistée: réglage avec une crémaillère neuve, page 29.*
- *Réglage d'un mécanisme de direction posé ⇒ page 28*

CLUB GENERATION CORRADO
ASSOCIATION LOI 1901
WWW.CGCFRANCE.COM

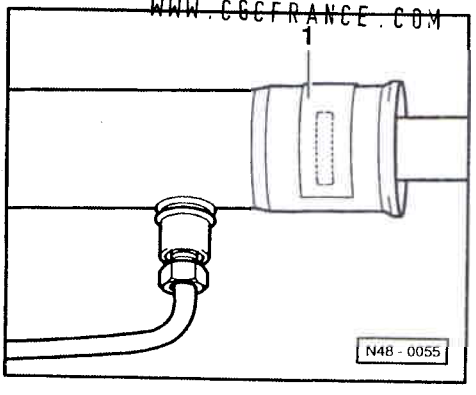

- Nettoyer la surface de collage dans la zone du trou oblong avec un solvant (par ex. diluant pour laque cellulosique L 160 ou alcool).
- Remplir le trou oblong de produit d'étanchéité AKL 450 005 05.
- Recouvrir le trou oblong d'une feuille autocollante -1-.

Si la crémaillère a été remplacée, il faut régler le mécanisme de direction comme indiqué page 29 avant le montage des barres de direction.

Barres de direction: repose

Repose de barres de direction sans produit de scellement D6.

- Visser la barre de direction et serrer à 70 Nm.

Repose de barres de direction avec produit de scellement D6.

Si les pièces sont réutilisées, le téton fileté de l'articulation intérieure et le taraudage de la crémaillère doivent impérativement être débarrassés des résidus de produit de scellement, comme décrit ci-après. Le non-respect de cette mesure de nettoyage risque d'entraîner l'endommagement du filetage au prochain montage et/ou démontage.

Simpo PDF Merge and Split Unregistered Version - http://www.simpopdf.com

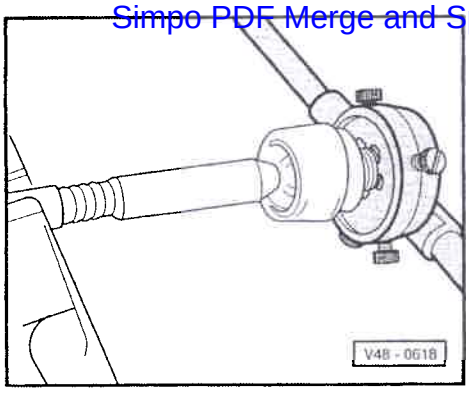

- Nettoyer le téton fileté de la barre de direction en utilisant une filière M 14 x 1,5 ou une brosse métallique.
- Vérifier que le filetage du téton n'est pas déformé, le remplacer si nécessaire.

Nota:

Ne pas tenir la filière de biais en la mettant en place. Si la filière ne tourne que difficilement sur le filetage ou en cas de formation de copeaux de métal, le filetage est déformé.

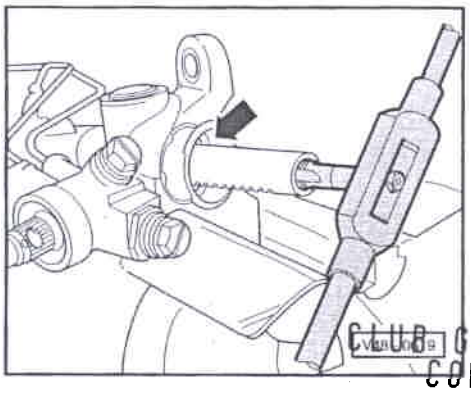

- Recouvrir d'un chiffon l'ouverture (flèche) du boîtier de mécanisme de direction.
- Nettoyer le taraudage et la crémaillère en utilisant un taraud M 14 x 1,5.
- Nettoyer le filetage avec un diluant nitrocellulosique, p. ex. L 160 (le filetage doit être exempt d'huile et de graisse).
- Nettoyer à l'air comprimé.

CLUB GENERATION CORRADO
ASSOCIATION LOI 1901
WWW.CGCFRANCE.COM

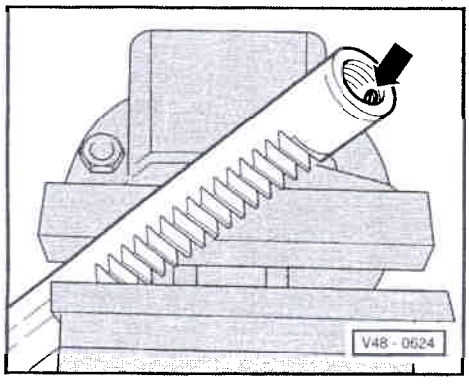

- Enduire le taraudage de produit de scellement D6 (flèche).

Nota:

Appliquer une seule goutte dans le 2e pas du taraudage de la crémaillère. Si l'on utilise trop de D6, le couple de desserrage sera trop élevé lors d'un démontage ultérieur. Le D6 ne doit pas entrer en contact avec la crémaillère.

- Serrer la barre de direction au couple prescrit: 70 Nm. Utiliser impérativement une clé dynamométrique.

Soufflet: montage

- Vérifier si le soufflet présente des traces d'usure, des entailles ou des déchirures; contrôler la propreté des surfaces d'étanchéité pour le soufflet.
- Monter le soufflet. Tourner auparavant la barre de direction de telle manière que le tenon de la rotule de la barre de direction se trouve en position de montage.

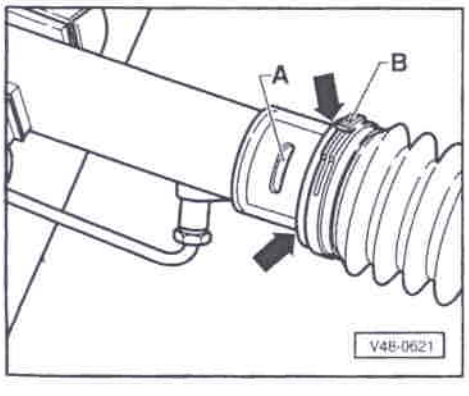

- Mettre en place le tube d'égalisation de pression.

Remarques:

- *Ne pas endommager la feuille autocollante -A- lors de la mise en place du soufflet.*
- *Veiller à ce que le soufflet et le tube d'égalisation de pression soient correctement montés ⇒ voir Position de montage du soufflet.*

Simpo PDF Merge and Split Unregistered Version - http://www.simpopdf.com

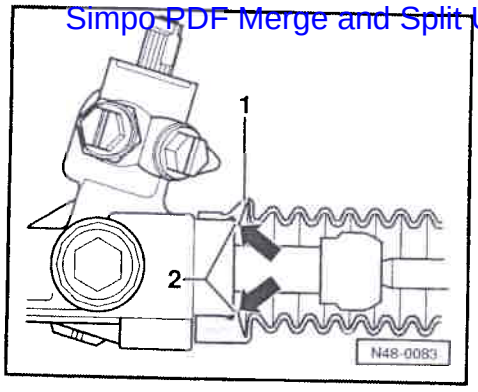

◄ **Position de montage du soufflet**

1 - Soufflet

2 - Carter

Lors du montage du soufflet, veiller à ce que le bourrelet (flèches) se trouve contre le carter.

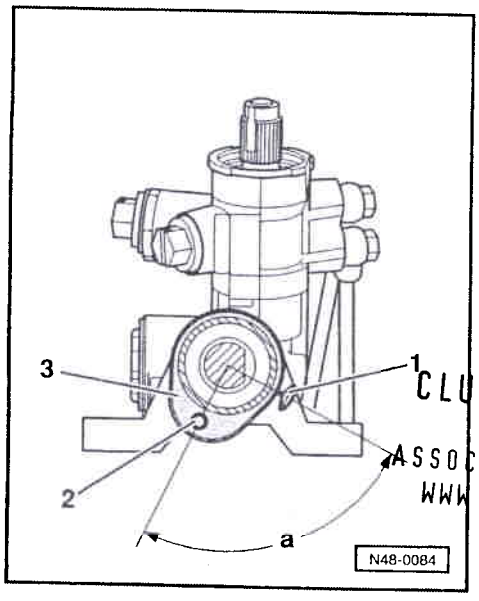

◄ **Position de montage du collier de serrage**

1 - Collier de serrage

2 - Tube d'égalisation de pression

3 - Soufflet

a - Env. 90°

CLUB GENERATION CORRADO
ASSOCIATION LOI 1901
WWW.CGCFRANCE.COM

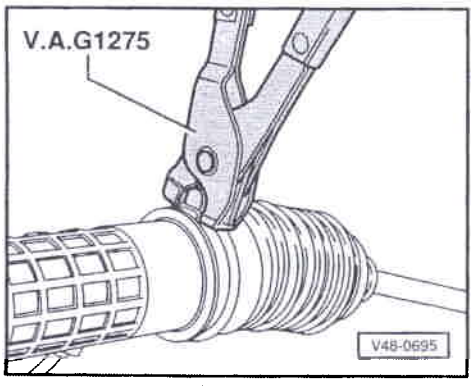

◄ – Serrer le collier de serrage avec la pince V.A.G 1275.

Mécanisme de direction assistée posé: réglage

Nota:

- *Le réglage n'est nécessaire que lorsque le jeu de direction n'est pas correct.*
- *La présence de deux mécaniciens est nécessaire pour le réglage qui ne doit être effectué que lorsque le moteur est à l'arrêt.*
- *Le déroulement des opérations est identique pour les véhicules à direction à gauche et à direction à droite.*

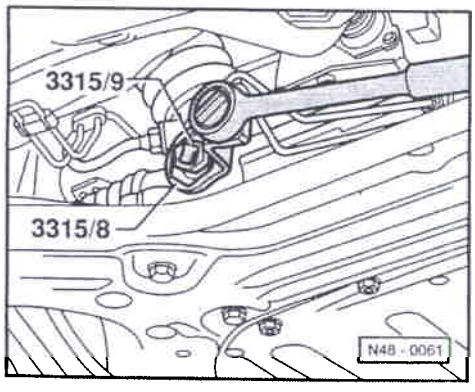

◄ Réglage du mécanisme de direction pour les véhicules DG

Simpo PDF Merge and Split Unregistered Version - http://www.simpopdf.com

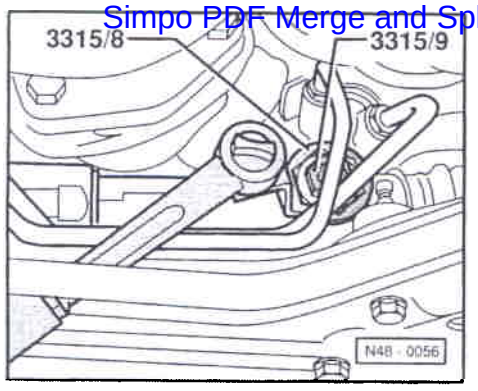

◄ Réglage du mécanisme de direction pour les véhicules DD

- Placer le véhicule sur un pont élévateur.
- Roues en ligne droite.

Si le jeu de la direction est trop important, des bruits de battement sont audibles lorsque le volant est tourné alternativement vers la droite et la gauche (env. 30° autour de l'axe médian).

- Desserrer le contre-écrou en faisant contre-appui avec 3315/9.
- Tourner avec précaution la vis de réglage (flèche) jusqu'à ce que les bruits de battement ne soient plus audibles dans l'habitacle.
- Serrer le contre-écrou.
- Effectuer un parcours d'essai en contrôlant si le volant de direction, après une manœuvre de stationnement ou un virage, revient de lui-même en position ligne droite, sans accrocher. Corriger le réglage si nécessaire.

Mécanisme de direction assistée: réglage avec crémaillère neuve

En cas d'utilisation d'une crémaillère neuve, régler le jeu de direction comme indiqué ci-après.

CLUB GENERATION
CORRADO
ASSOCIATION LOI 1901
WWW.CGCFRANCE.COM

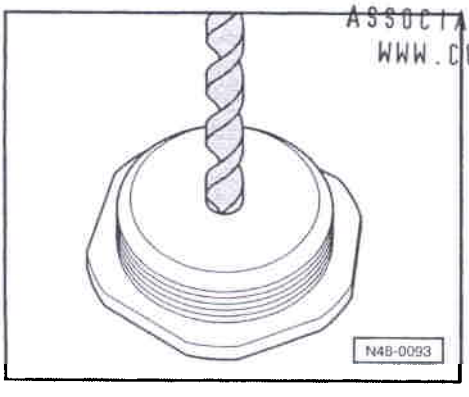

◄ - Percer un trou de 5,1 Ø mm au milieu de la vis de réglage (au dos du centrage).
- Nettoyer la vis de réglage à fond.
- Mettre la crémaillère en position médiane (mesurer le porte-à-faux à gauche et à droite).
- Placer la pièce de pression et le ressort dans le carter s'ils ne s'y trouvaient pas déjà.
- Visser la vis de réglage et le contre-écrou dans le carter jusqu'à ce que les marquages se couvrent.

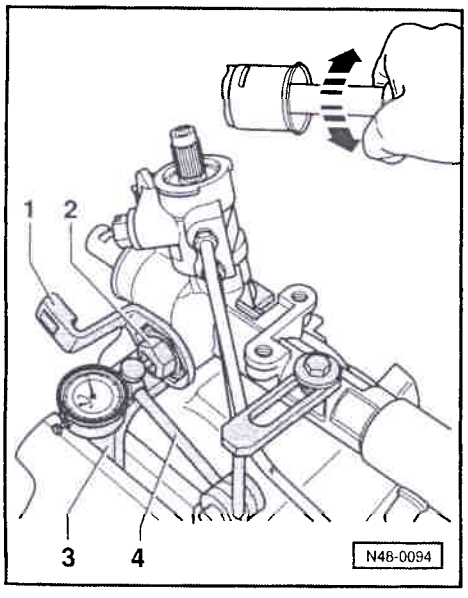

◄ - Monter le comparateur à cadran et le régler sur «0» avec une prétension d'env. 1 mm. (Veiller à ce que le palpeur ne se coince pas, la partie extérieure du palpeur ne doit pas être bombée).

1 - 3315/8
2 - 3315/9
3 - 3315/1
4 - VW 387

- Visser la barre de direction droite sur la crémaillère et la serrer à fond à la main.
- Tourner la crémaillère radialement de butée en butée tout en observant les débattements de l'indicateur du comparateur à cadran.

Simpo PDF Merge and Split Unregistered Version - http://www.simpopdf.com

Débattement de l'indicateur: 0,10 mm maxi.

Si le débattement de l'indicateur dépasse 0,10 mm, visser un peu la pièce de pression dans le carter.

Si le débattement de l'indicateur est inférieur à 0,10 mm, dévisser un peu la pièce de pression du carter.

- Serrer à fond le contre-écrou.
- Vérifier de nouveau le débattement de l'indicateur, réitérer le réglage si nécessaire.

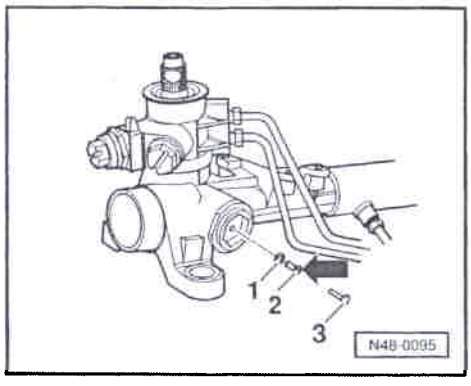

- Déposer le comparateur à cadran.

◄ Obturer l'alésage dans la vis de réglage avec un obturateur du jeu de réparation.

- Mettre d'abord en place le clip -2- avec le joint -1- dans l'alésage.
- Mettre une goutte de produit d'étanchéité n° PR AMV 188 001 02 dans l'alésage du clip (flèche) et enfoncer l'obturateur -3- dans le clip.
- Visser les barres de direction ⇒ page 24.

Mécanisme de direction assistée ZF: remise en état

Cette remise en état se limite au remplacement des bagues-joints et si nécessaire de la crémaillère. Des mécanismes de direction,

CLUB GENERATION CORRADO
ASSOCIATION LOI 1901
WWW.CGCFRANCE.COM

qui ont été endommagés lors d'un accident, doivent être systématiquement remplacés.

Pour réussir une réparation irréprochable, il faut travailler avec un maximum de soin, de propreté et de compétence et utiliser des outils en excellent état.

Remarques:

- *Nettoyer à fond les raccords de flexibles et leur environnement avant leur desserrage.*
- *Nettoyer à fond le poste de travail (établi, étau) avant de commencer à travailler et si nécesaire, recouvrir la surface de travail de papier essuie-tout par ex.*
- *Déposer les pièces démontées sur une surface propre. Si la réparation n'est pas effectuée immédiatement, recouvrir les pièces.*
- *Ne pas utiliser de chiffons pelucheux.*
- *Ne retirer les pièces de rechange de leur emballage qu'immédiatement avant leur pose.*
- *N'utiliser que des pièces d'origine empaquetées.*
- *Des crémaillères corrodées ne doivent pas être réutilisées.*
- *Pour les mécanismes de direction ZF sont proposés deux jeux de réparation différents. Pour l'appariement, consulter la microfiche de pièces de rechange avec le numéro de pièce de rechange du mécanisme de direction concerné.*

Simpo PDF Merge and Split Unregistered Version - http://www.simpopdf.com

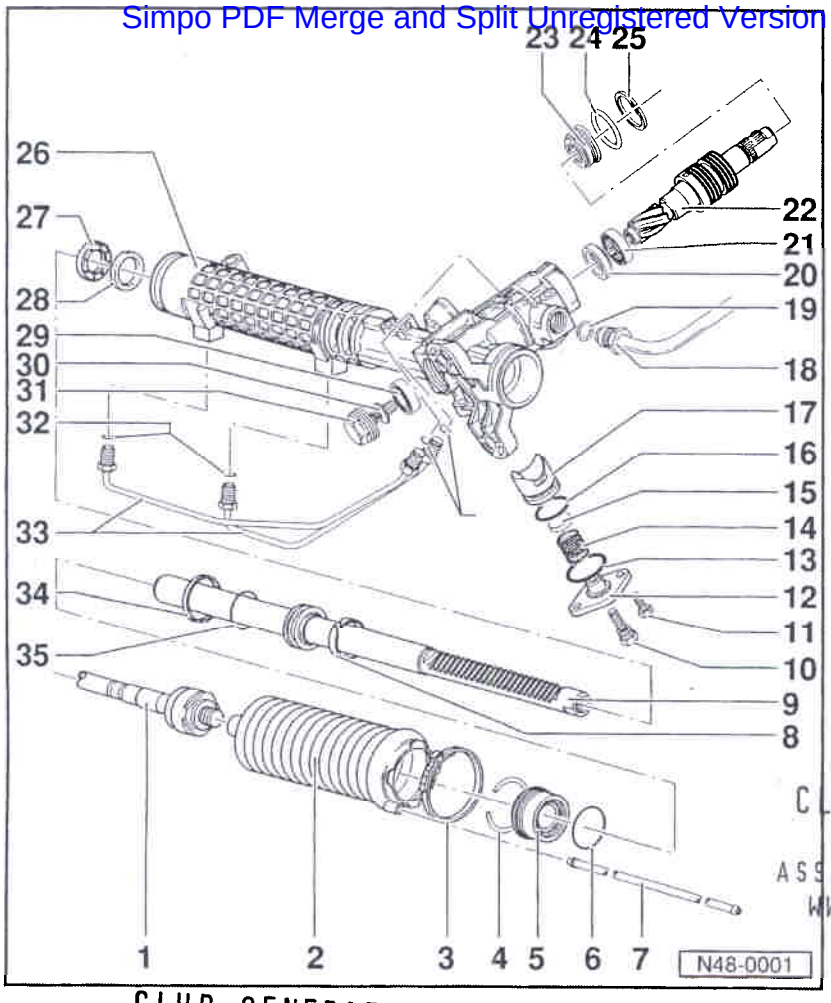

CLUB GENERATION CORRADO
ASSOCIATION LOI 1901
WWW.CGCFRANCE.COM

1 - Barre de direction
- Indications de réparation ⇒ Information Technique n° 1, édition 10.92
- Déposer ⇒ page 40
- Reposer ⇒ page 56

2 - Soufflet
- Indications de réparation ⇒ Manuel de Réparation
- Monter ⇒ page 58
- Position de montage ⇒ page 59

3 - Collier de serrage
- Ouvrir avec des tenailles
- Serrer ⇒ page 59
- Position de montage ⇒ page 59
- Remplacer

4 - Circlip
- Déposer ⇒ page 43
- Remplacer

CLUB GENERATION CORRADO
ASSOCIATION LOI 1901
WWW.CGCFRANCE.COM

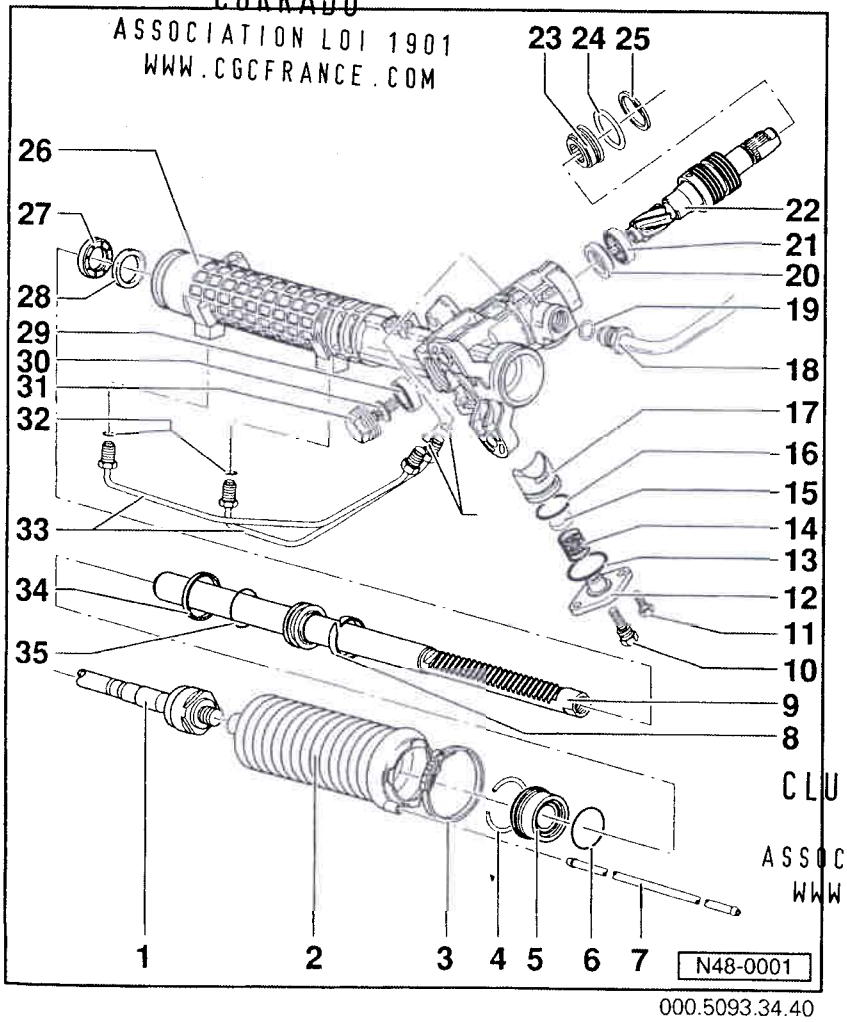

CLUB GENERATION CORRADO
ASSOCIATION LOI 1901
WWW.CGCFRANCE.COM

000.5093.34.40

5 - Guidage de crémaillère
- est livré sous forme d'assemblé avec la bague-joint dans le jeu de réparation
- version différente suivant le mécanisme de direction; est affecté dans le jeu de réparation aux mécanismes de direction respectifs
- Remplacer

6 - Joint torique
- Est monté sur le guidage de crémaillère contenu dans le jeu de réparation (pos. 5)

7 - Tube d'égalisation de pression
- Vérifier s'il est endommagé (bosselures, creux, plis)

8 - Bague de guidage (fendue)
- Remplacer s'il y en a une

Simpo PDF Merge and Split Unregistered Version - http://www.simpopdf.com

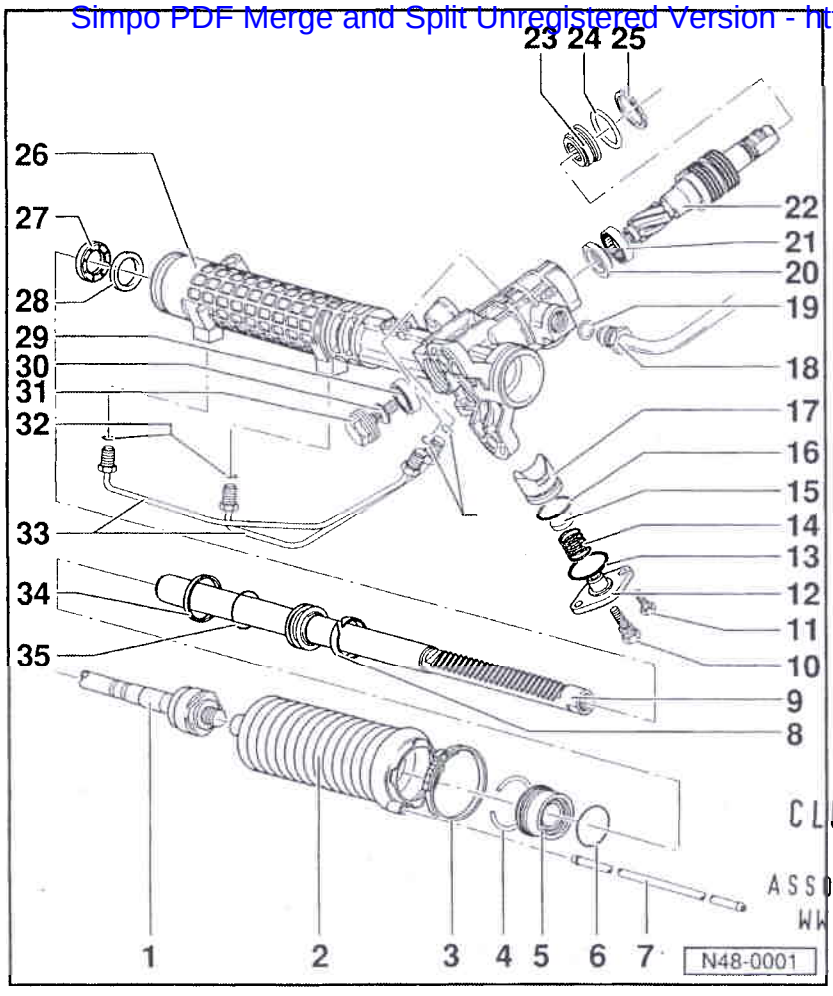

9 - Crémaillère
- ♦ Vérifier s'il y a des stries ⇒ page 50
- ♦ Enduire d'huile hydraulique immédiatement après la dépose (protection anti-corrosion)
- ♦ Est livrable comme pièce de rechange, appariement

⇒ microfiche PR

10 - Vis de réglage
- ♦ Régler le mécanisme de direction ⇒ page 60

11 - Vis 6 pans, 7 Nm

12 - Couvercle

13 - Joint torique
- ♦ Remplacer

14 - Ressort de pression

15 - Rondelle

16 - Joint torique
- ♦ Remplacer

CLUB GENERATION CORRADO
ASSOCIATION LOI 1901
WWW.CGCFRANCE.COM

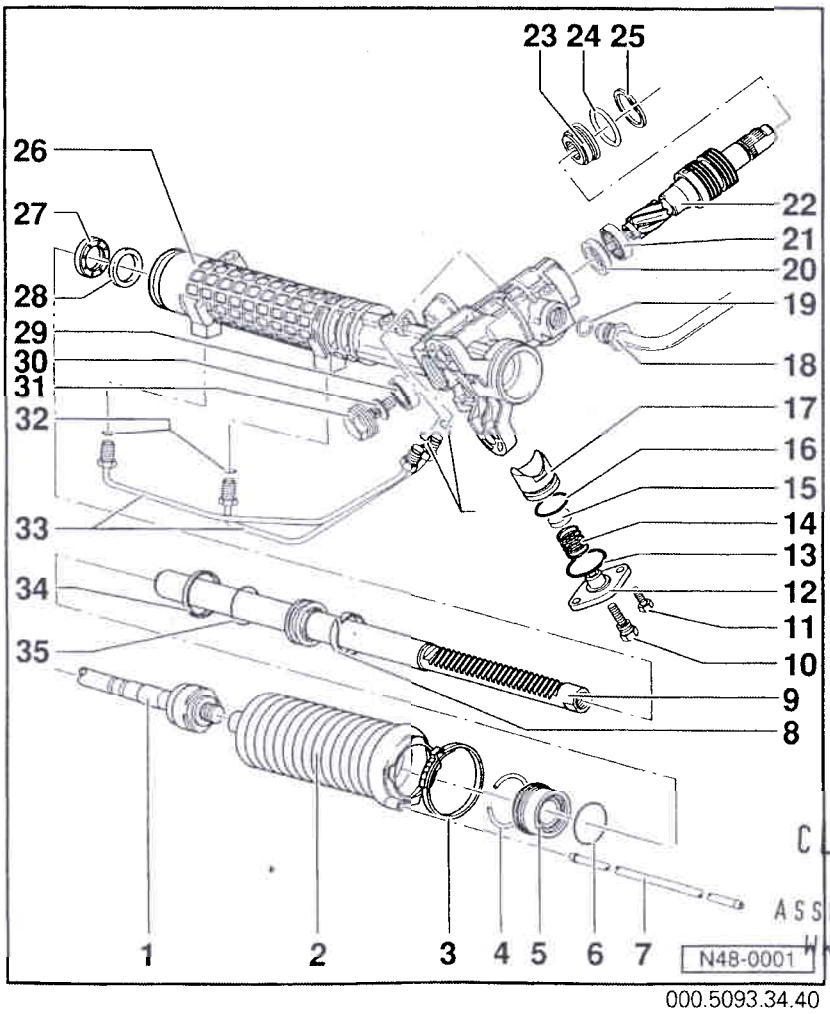

000.5093.34.40

17 - Pièce de pression
- ♦ Déposer ⇒ page 41

18 - Vis chapeau, 30 Nm

19 - Joint torique
- ♦ Remplacer
- ♦ N'est pas contenu dans le jeu de réparation

⇒ microfiche PR

20 - Bague-joint
- ♦ Déposer ⇒ page 44
- ♦ Position de montage ⇒ page 48
- ♦ Reposer ⇒ page 48
- ♦ Remplacer

21 - Roulement à rouleaux
- ♦ Déposer ⇒ page 44
- ♦ Reposer ⇒ page 48

22 - Corps de soupape
- ♦ Déposer ⇒ page 43
- ♦ Ne peut pas être réparé
- ♦ N'est pas livrable comme pièce de rechange; en cas de dommages, remplacer le mécanisme de direction.

CLUB GENERATION CORRADO
ASSOCIATION LOI 1901
WWW.CGCFRANCE.COM

Simpo PDF Merge and Split Unregistered Version - http://www.simpopdf.com

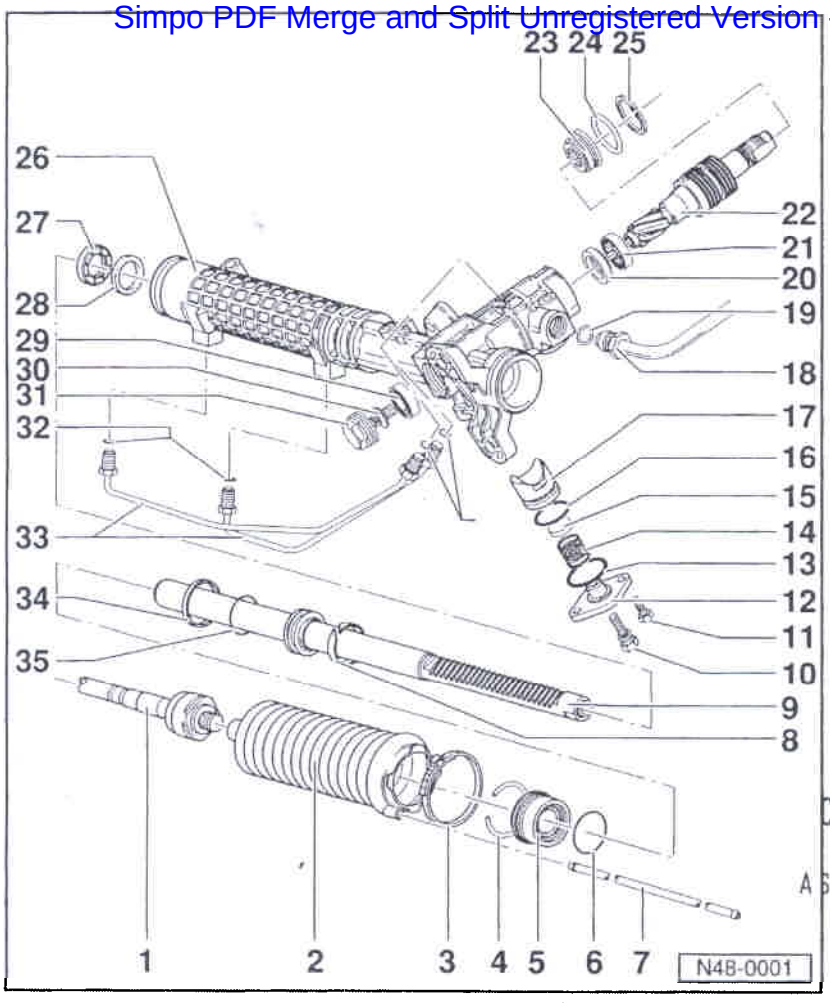

23 - Douille avec roulement à rouleaux
- Dans le jeu de réparation est fourni en assemblé avec la bague-joint et le roulement.
- Remplacer

24 - Joint torique
- Dans le jeu de réparation est prémonté sur la douille (pos. 23)

25 - Circlip
- Remplacer

26 - Carter
- Vérifier si la paroi du cylindre présente des stries; si nécessaire, remplacer le mécanisme de direction complet.

27 - Bague-joint
- Remplacer
- Déposer ⇒ page 46
- Position de montage ⇒ page 49
- Reposer ⇒ page 49

28 - Bague d'appui
- Remplacer

CLUB GENERATION
CORRADO
ASSOCIATION LOI 1901
WWW.CGCFRANCE.COM

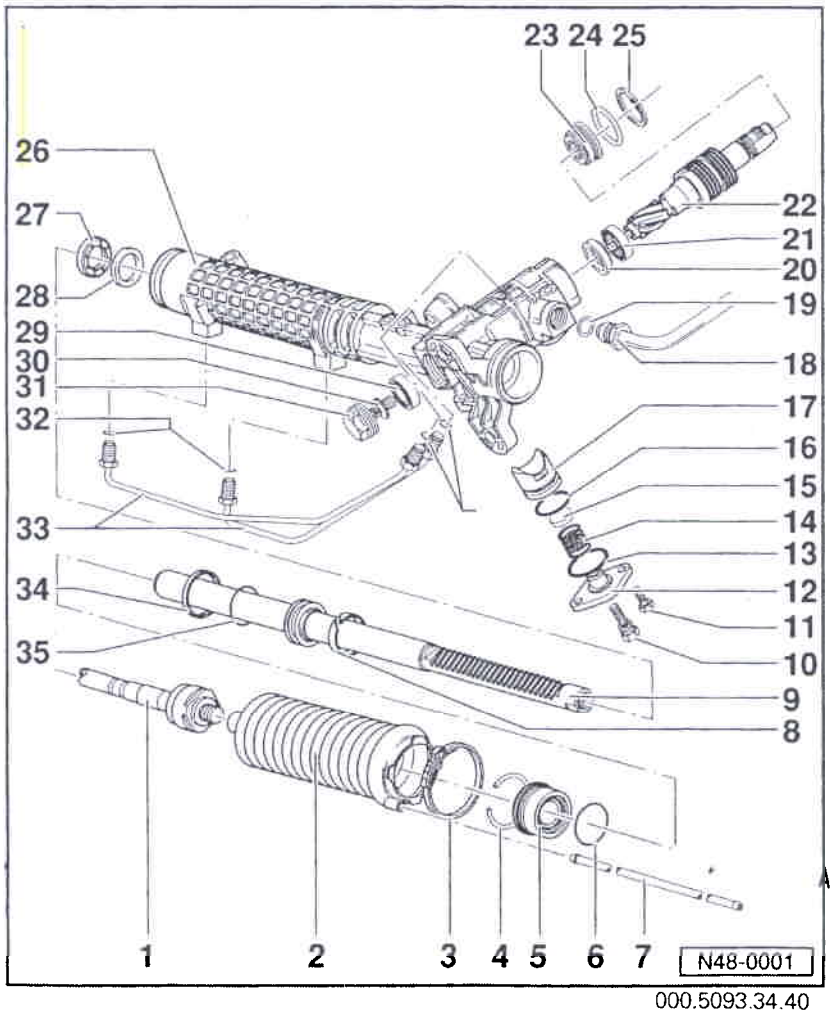

000.5093.34.40

29 - Roulement à billes
- Chasser du haut vers le bas avec VW 439
- Graisser avec de la graisse pour mécanisme de direction AOF 063 000 04
- Reposer ⇒ page 53

30 - Vis Torx, 35 Nm
- Remplacer
- Indesserrable
- Dévisser ⇒ page 42

31 - Vis d'obturation, 30 Nm
- Mater après le vissage ⇒ page 55

32 - Joint torique
- Est fourni comme pièce de rechange

33 - Conduite
- Ne pas dévisser
- N'est pas fournie comme pièce de rechange

CLUB GENERATION
CORRADO
ASSOCIATION LOI 1901
WWW.CGCFRANCE.COM

Simpo PDF Merge and Split Unregistered Version - http://www.simpopdf.com

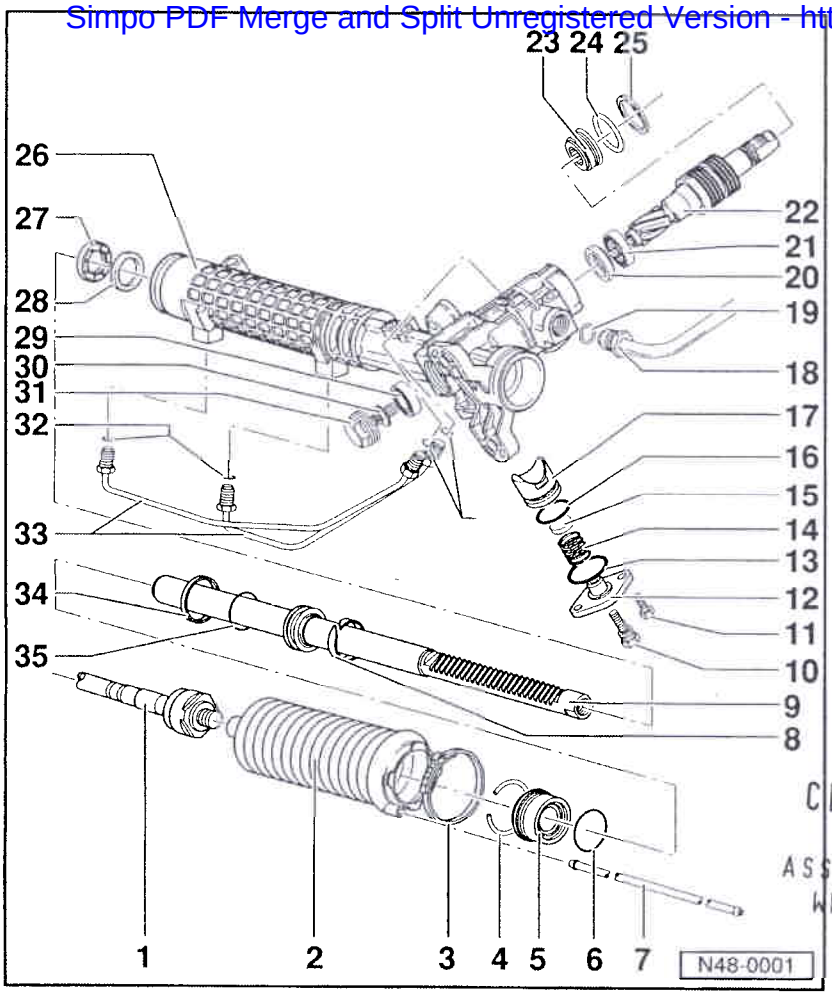

34 - Bague-joint

Selon le mécanisme de direction sera utilisée une bague-joint blanche ou noire.

- Remplacer si des stries sont visibles ou palpables ⇒ page 51
- En cas de changement, la bague-joint défectueuse doit être remplacée par une neuve de même couleur.
- Est déjà prémontée sur les crémaillères neuves livrées comme pièces de rechange

35 - Joint torique

Suivant le mécanisme de direction, les joints toriques diffèrent.

Appariement joint torique/bague-joint (Pos. 34):

- 30.0 x 1,78 / bague-joint blanche
- 31,0 x 1,5 / bague-joint noire
- Est déjà prémonté sur les crémaillères neuves livrées comme pièces de rechange.

CLUB GENERATION CORRADO
ASSOCIATION LOI 1901
WWW.CGCFRANCE.COM

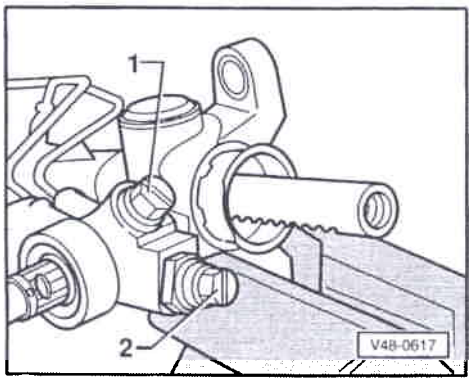

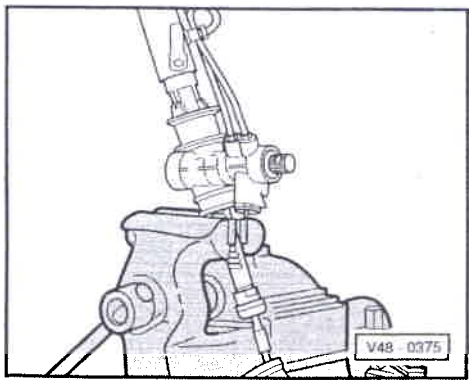

Mécanisme de direction: désassemblage et assemblage (ZF)

Désassemblage

◄ – Obturer les raccords de conduites sur le mécanisme de direction assistée, si cela n'a pas encore été fait.

1 - Obturateur en plastique

2 - Obturateur en plastique

– Nettoyer l'extérieur du mécanisme de direction assistée.

– Ouvrir le collier de serrage et repousser le soufflet.

◄ – Serrer le mécanisme de direction avec la crémaillère dans un étau et dévisser la barre de direction.

Nota:

Utiliser des mordaches et s'assurer qu'elles sont bien propres; éliminer soigneusement les copeaux de métal ou autres battitures.

– Dévisser la barre de direction.

Simpo PDF Merge and Split Unregistered Version - http://www.simpopdf.com

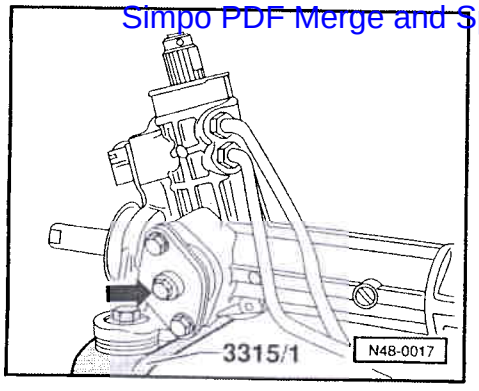

◄ – Déposer le couvercle.

Remarques:

- *Ne pas modifier la position de la vis de réglage (flèche) !*
- *La pression du ressort sur le couvercle est faible.*

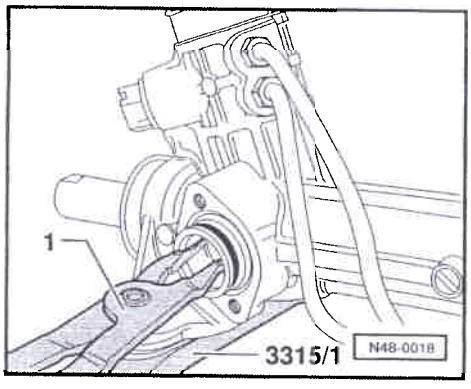

◄ – Déposer la pièce de pression.
1- Tenailles (de modèle courant)

CLUB GENERATION CORRADO
ASSOCIATION LOI 1901
WWW.CGCFRANCE.COM

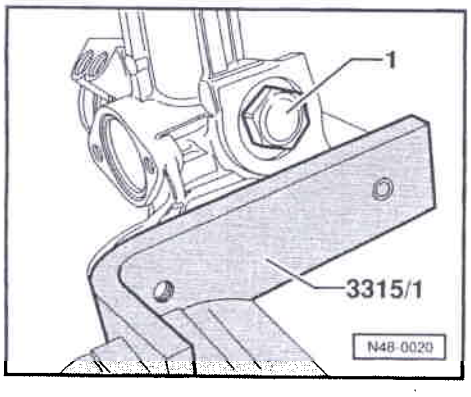

◄ – Dévisser la vis d'obturation inférieure pour le corps de soupape.
1 - Vis d'obturation

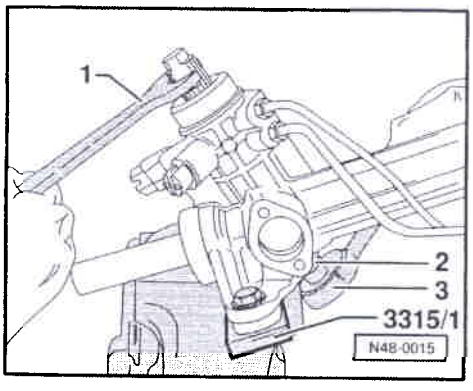

◄ – Dévisser complètement la vis Torx pour le corps de soupape.
1 - Clé à fourche (modèle courant de 14)
2 - Douille de clé Torx (modèle courant E 10)
3 - Cliquet (modèle courant) $^3/_8$ ″

Simpo PDF Merge and Split Unregistered Version - http://www.simpopdf.com

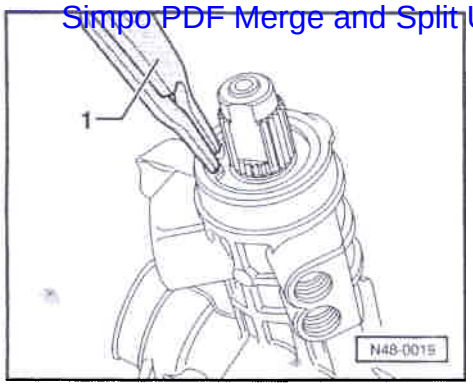

◄ – Déposer le circlip avec la pince pointue -1-.

– Chasser le corps de soupape du bas vers le haut avec le chasse-goupilles.

– Pousser la crémaillère complètement dans la direction du corps de soupape.

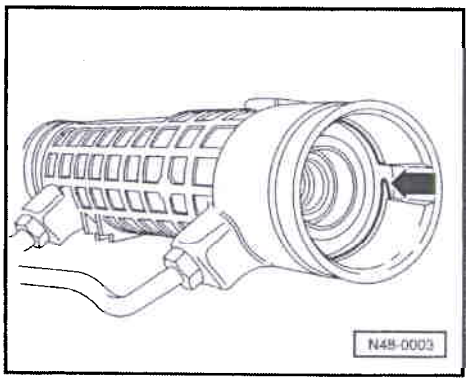

◄ – Tourner le circlip de telle manière que l'extrémité pointue du circlip se trouve dans la gorge (flèche) du carter.

CLUB GENERATION
CORRADO
ASSOCIATION LOI 1901
WWW.CGCFRANCE.COM

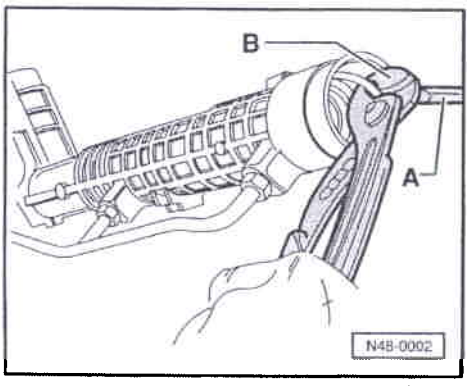

◄ – Soulever d'abord le circlip avec un tournevis à fente, puis l'extraire avec la pince.

– Avant d'extraire la crémaillère, nettoyer l'ouverture du carter à l'air comprimé.

– Eliminer les impuretés et éventuellement les copeaux.

– Extraire la crémaillère du carter vers la droite avec le guidage de crémaillère.

A - Tournevis, B - Pince (modèle courant)

Roulement à rouleaux médian pour le corps de soupape: dépose

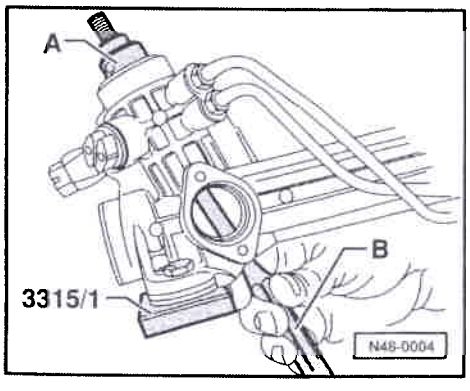

◄ – Chasser le roulement à rouleaux médian vers le haut.

A - Extracteur à prise intérieure, par ex. Kukko 21/4

B - Chasse-goupilles

Lors de la mise en place de l'extracteur -A-, veiller à ce que les griffes (flèches sur fig. N-48-0058 page 45) se trouvent bien en dessous de la bague-joint. L'extracteur ne doit pas être trop écarté car sinon le siège de la bague-joint dans le carter serait endommagé ou la bague-joint risquerait de se coincer dans le carter.

Simpo PDF Merge and Split Unregistered Version - http://www.simpopdf.com

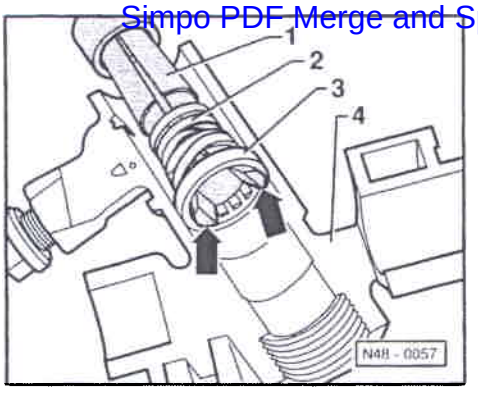

◄ Pour positionner plus facilement l'extracteur, il est conseillé d'entourer les griffes d'une bande de caoutchouc. La figure représente le carter en coupe pour plus de clarté.

1 - Extracteur à prise intérieure, par ex. Kukko 21/4

2 - Bande de caoutchouc

3 - Joint torique

4 - Carter

Bague-joint pour le corps de soupape : dépose

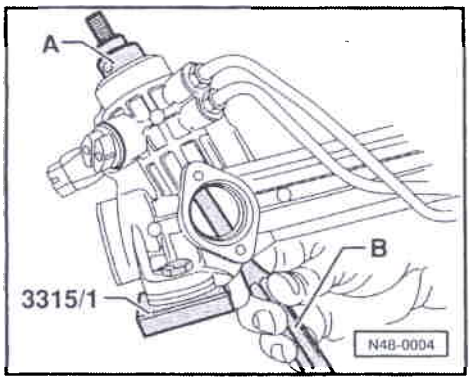

◄ – Chasser la bague-joint vers le haut.

A - Extracteur à prise intérieure, par ex. Kukko 21/4

B - Chasse-goupilles

Lors de la mise en place de l'extracteur -A-, veiller à ce que les griffes (flèche sur fig. N-48-0058 page 46) se trouvent bien en dessous de la bague-joint. L'extracteur ne doit pas être trop écarté car le siège de la bague-joint dans le carter risquerait d'être endommagé ou la bague-joint pourrait se coincer dans le carter.

– Chasser le roulement à billes inférieur avec VW 439.

CLUB GENERATION CORRADO
ASSOCIATION LOI 1901
WWW.CGCFRANCE.COM

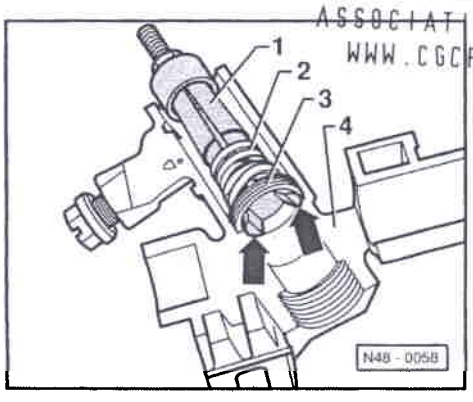

◄ Pour positionner plus facilement l'extracteur, il est conseillé d'entourer les griffes d'une bande de caoutchouc. La figure représente le carter en coupe pour plus de clarté.

1 - Extracteur à prise intérieure, par ex. Kukko 21/4

2 - Bande de caoutchouc

3 - Roulement à rouleaux

4 - Carter

Bague-joint intérieure pour crémaillère: dépose

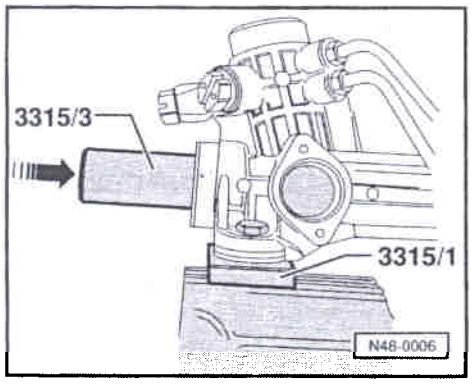

◄ – Chasser du carter la bague-joint pour la crémaillère.

– Dévisser les conduites entre le carter du corps de soupape et le tube du cylindre.

– Nettoyer les conduites, le carter. Vérifier s'il y a des impuretés dans les raccords filetés (résidus de caoutchouc, copeaux).

Simpo PDF Merge and Split Unregistered Version - http://www.simpopdf.com

Assemblage

Avant l'assemblage, il faut s'assurer que le carter est propre (résidus de peinture, copeaux, saleté) et, si nécessaire, le nettoyer à fond.

Remarques:

- *Il faut faire preuve d'une extrême propreté pendant l'assemblage !*
- *Vérifier si la paroi du cylindre présente des stries ou autres endommagements. Si des stries sont palpables, il faut remplacer l'ensemble du mécanisme de direction.*
- *Vérifier si la crémaillère présente des stries ⇒ page 50*
- *Enduire les bagues-joints d'huile hydraulique avant leur pose.*

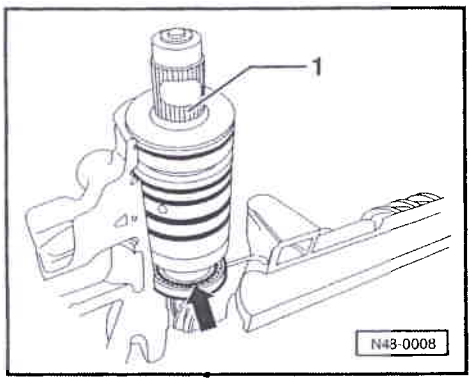

Bague-joint pour corps de soupape: repose

◄ La lèvre d'étanchéité (flèche) de la bague-joint est tournée vers le haut, dans le sens de la dentelure -1- du corps de soupape

Pour plus de clarté, la figure repésente le carter du corps de soupape en coupe avec le corps de soupape posé et légèrement relevé.

CLUB GENERATION
CORRADO
ASSOCIATION LOI 1901
WWW.CGCFRANCE.COM

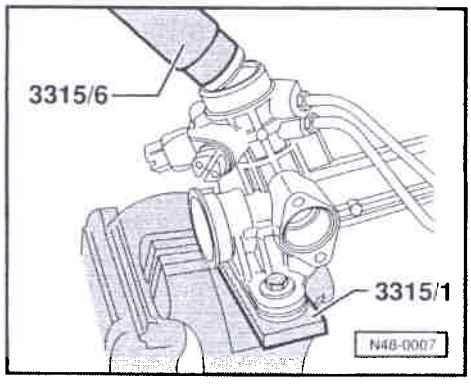

◄ – Emmancher la bague-joint pour le corps de soupape jusqu'en butée.

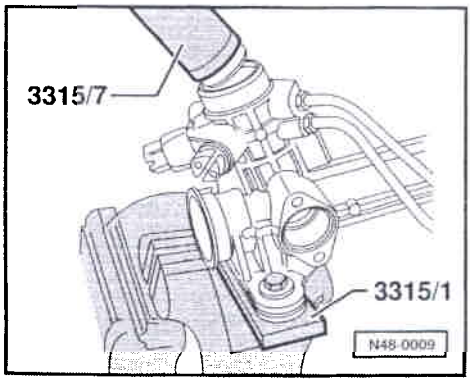

◄ – Emmancher le roulement à rouleaux médian pour le corps de soupape jusqu'en butée.

Simpo PDF Merge and Split Unregistered Version - http://www.simpopdf.com

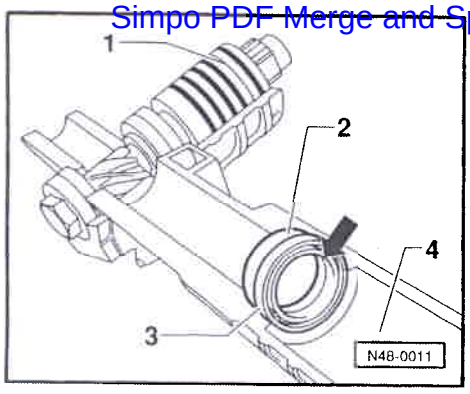

Bague-joint intérieure pour crémaillère: repose

◄ La lévre d'étanchéité (flèche) de la bague-joint -3- est dirigée vers le cylindre -4-

1 - Corps de soupape
2 - Bague d'appui
3 - Bague-joint
4 - Cylindre

Pour plus de clarté, la figure représente le carter en coupe.

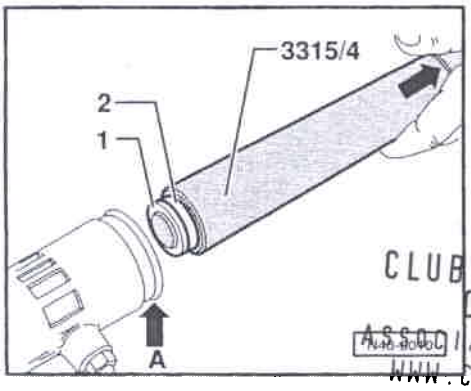

CLUB GENERATION CORRADO ASSOCIATION LOI 1901 WWW.CGCFRANCE.COM

– Mettre la bague d'appui -1- et la bague-joint -2- sur l'outil.

◄ – Emmancher la bague-joint pour la crémaillère dans le carter jusqu'en butée.

Lorsque la gorge (flèche) sur l'outil coïncide avec le bord (flèche A) du carter, la bague-joint a atteint sa position définitve.

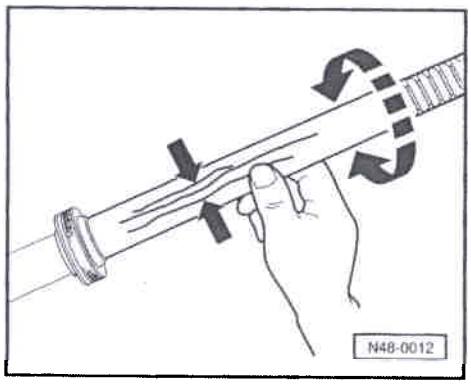

◄ **Vérifier si la crémaillère présente des stries.**

Si des traces de corrosion ou des stries profondes sont visibles sur la crémaillère, cette dernière doit absolument être remplacée.

Ce contrôle visuel ne permet pas de dire si la crémaillère a été forcée et donc endommagée lors d'un accident par ex.

Si les légères stries (flèches) visibles/palpables que présente la crémaillère peuvent être poncées avec du papier abrasif (grain 350...600), la crémaillère peut être réutilisée.

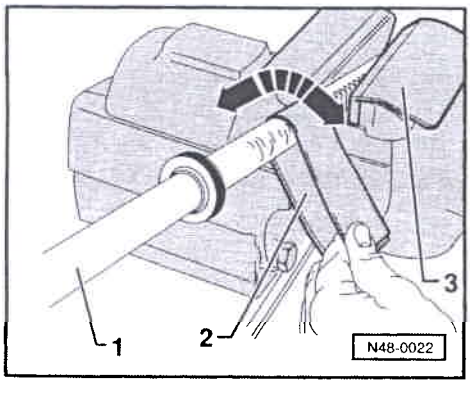

◄ – Retirer la crémaillère radialement avec du papier abrasif (possible uniquement lorsque les stries sont de faible importance).

– **Vérifier si le chanfrein sur les faces avant de la crémaillère est endommagé; éliminer si nécessaire les traces d'endommagement avec une pierre ponce fine et/ou du papier abrasif.**

1 - Crémaillère
2 - Papier abrasif (grain 350...600)
3 - Mordache

Si l'ancienne crémaillère est réutilisée, vérifier si la bague-joint présente des stries (contrôle visuel). Si des stries sont visibles ou palpables, il faut remplacer la bague-joint et le joint torique qui se trouve dessous.

Simpo PDF Merge and Split Unregistered Version - http://www.simpopdf.com

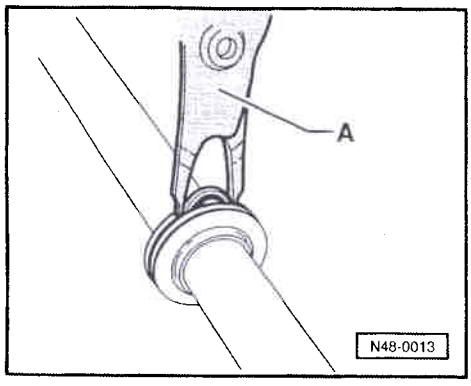

Bague-joint de crémaillère: remplacement

En cas de changement de bague-joint, il faut la remplacer par une neuve de la même couleur.

◄ – Exercer une faible pression avec la pince sur la bague-joint.

– Retirer la bague-joint et le joint torique en faisant levier.

A - Pince pointue (modèle courant)

Veiller à utiliser le joint torique qui corresponde bien à la bague-joint!

♦ Joint torique 30.0 x 1,78 / bague-joint blanche

♦ Joint torique 31,0 x 1,5 / bague-joint noire

– Faire glisser la douille de montage 3315/19 sur la crémaillère.

– Faire glisser le joint torique sur l'outil et le placer dans la gorge du piston.

◄ – Enduire la bague-joint (tenir compte du coloris) d'huile hydraulique, la faire glisser sur l'outil et la placer dans la gorge du piston.

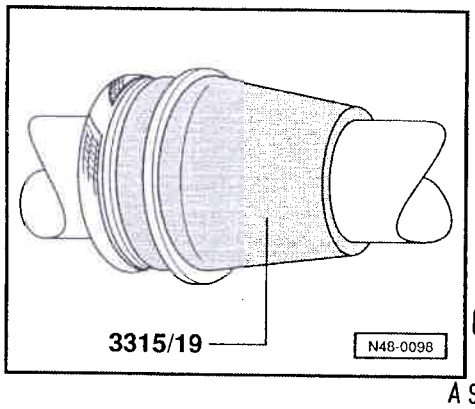

CLUB GENERATION CORRADO
ASSOCIATION LOI 1901
WWW.CGCFRANCE.COM

Montage de la crémaillère

– Nettoyer et graisser la crémaillère (ôter l'ancienne graisse des creux de la crémaillère).

– Graisser la dentelure de la crémaillère avec de la graisse AOF 063 000 04.

◄ – Pousser le tube-enveloppe sur la crémaillère jusqu'en butée.

– Essuyer complètement la graisse superflue.

Aucune graisse ne doit parvenir dans le circuit d'huile!

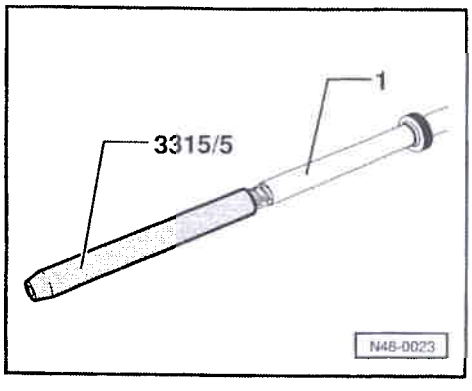

– Enduire le piston de la crémaillère et le tube-enveloppe d'huile hydraulique.

– Mettre en place la douille d'emmanchement 3315/21 dans le carter.

◄ – Introduire la crémaillère dans le carter.

Pendant l'introduction, veiller à ce que la bague-joint soit pressée dans la gorge du piston sans se coincer.

– Introduire lentement la crémaillère dans le carter.

– Retirer le tube-enveloppe 3315/15 de la crémaillère.

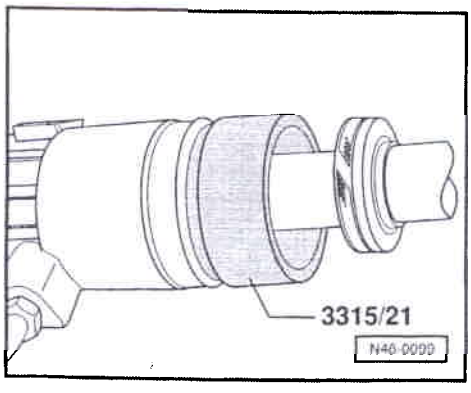

Simpo PDF Merge and Split Unregistered Version - http://www.simpopdf.com

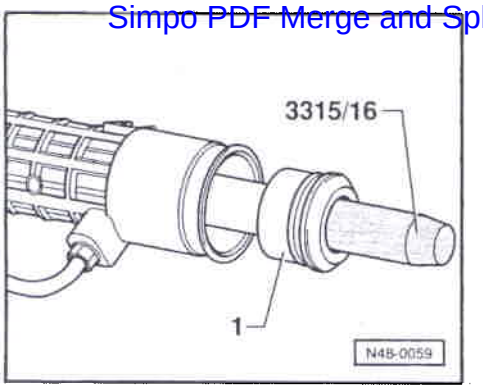

- Ajuster les dentelures de la crémaillère de telle manière qu'elles soient dirigées vers les dentelures du pignon.

◄ - Visser la douille de montage 3315/16 sur la crémaillère et l'enduire d'huile hydraulique.

- Faire glisser prudemment le guidage de crémaillère -1- sur la crémaillère pour l'introduire dans le carter jusqu'en butée.

- Introduire complètement la crémaillère dans le carter si cela n'a pas encore été fait.

1 - Guidage de crémaillère

- Positionner le circlip de telle manière que l'ouverture se trouve en face de la gorge dans le carter.

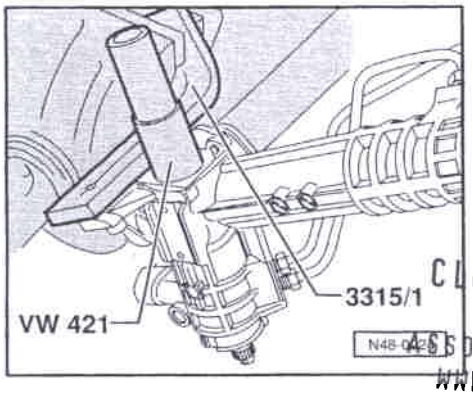

◄ - Emmancher le roulement à billes jusqu'en butée avec VW 421.

Le roulement à billes ne doit pas se coincer lors de l'emmanchement.

CLUB GENERATION CORRADO
ASSOCIATION LOI 1901
WWW.CGCFRANCE.COM

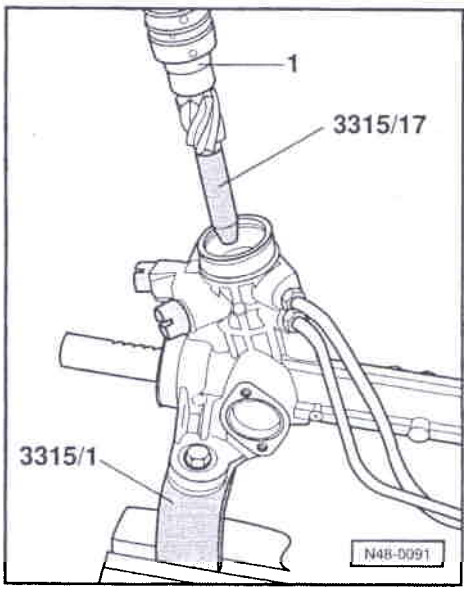

- Visser le mandrin de montage 3315/17 sur le corps de soupape.

◄ - Enduire le corps de soupape d'huile hydraulique et le placer prudemment à la main dans le carter du corps de soupape (tenir compte de la position de la crémaillère).

Veiller à ce que la bague-joint dans le carter ne soit pas endommagée par les dents du pignon.

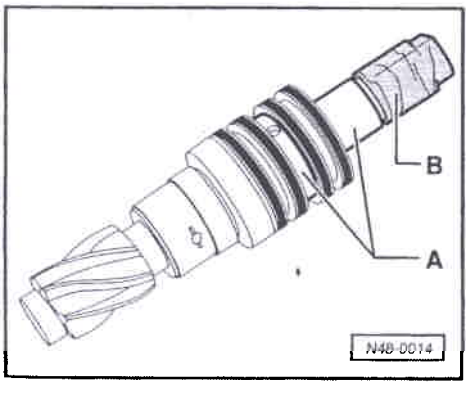

◄ - Couvrir la dentelure du corps de soupape de ruban adhésif (ex. Scotch).

Simpo PDF Merge and Split Unregistered Version - http://www.simpopdf.com

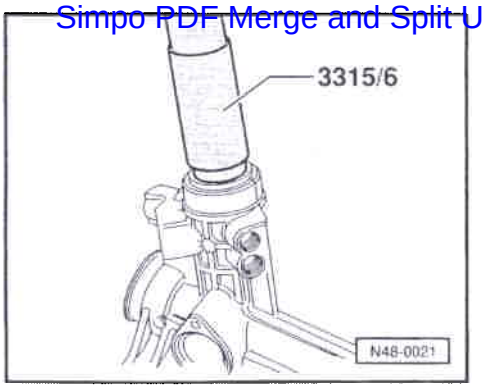

- Pousser avec précaution la douille avec le roulement à rouleaux sur le corps de soupape.
- Emmancher la «douille» dans le carter jusqu'à ce que la gorge pour le circlip soit visible.
- Mettre en place le circlip.
- Retirer le ruban adhésif.
- Dévisser le mandrin de montage 3315/17.
- Visser la vis Torx dans le corps de soupape et serrer à fond (35 Nm, faire contre-appui avec une clé à fourche de 14).

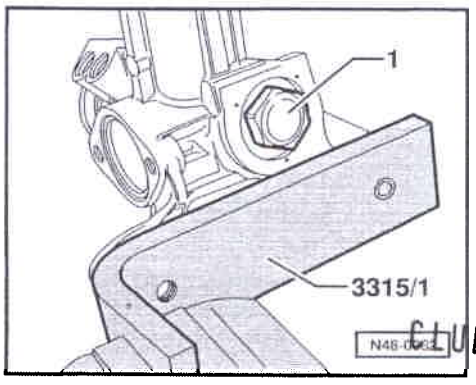

- Visser la vis d'obturation (30 Nm) et mater avec des coups de pointeau.
- Graisser la pièce de pression avec de la graisse AOF 063 000 04.
- Mettre en place la pièce de pression, le ressort et la rondelle dans le carter.
- Monter le couvercle avec la vis de réglage. Le réglage du mécanisme de direction est effectué lorsqu'il est posé ⇒ page 30

CLUB GENERATION CORRADO
ASSOCIATION LOI 1901
WWW.CGCFRANCE.COM

Barres de direction : pose

Repose de barres de direction sans produit de scellement D6.

- Visser la barre de direction et serrer à 70 Nm.

Repose de barres de direction avec produit de scellement D6.

Si les pièces sont réutilisées, le téton fileté de l'articulation intérieure et le taraudage de la crémaillère doivent impérativement être débarrassés des résidus de produit de scellement, comme décrit ci-après. Le non-respect de cette mesure de nettoyage risque d'entraîner l'endommagement du filetage au prochain montage et/ou démontage.

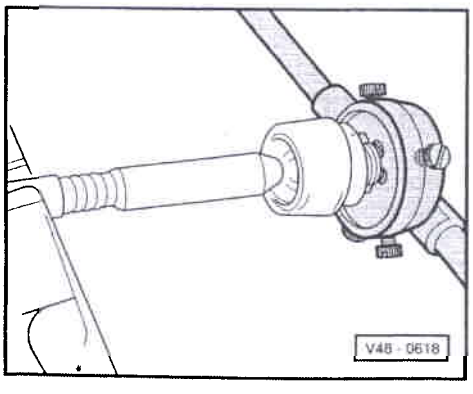

- Nettoyer le téton fileté de la barre de direction en utilisant une filière M 14 x 1,5 ou une brosse métallique.
- Vérifier que le filetage du téton n'est pas déformé, le remplacer si nécessaire.

Nota:

Ne pas tenir la filière de biais en la mettant en place. Si la filière ne tourne que difficilement sur le filetage ou en cas de formation de copeaux de métal, le filetage est déformé.

Simpo PDF Merge and Split Unregistered Version - http://www.simpopdf.com

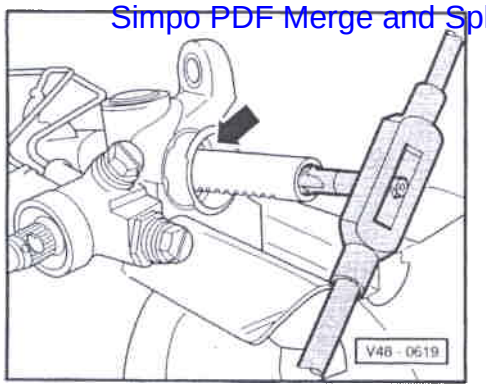

- Recouvrir d'un chiffon l'ouverture (flèche) du boîtier de mécanisme de direction.
- Nettoyer l'alésage taraudé et la crémaillère en utilisant un taraud M 14 x 1,5.
- Nettoyer le filetage avec un diluant nitrocellulosique, p. ex. L 160 (le filetage doit être exempt d'huile et de graisse).
- Nettoyer à l'air comprimé.

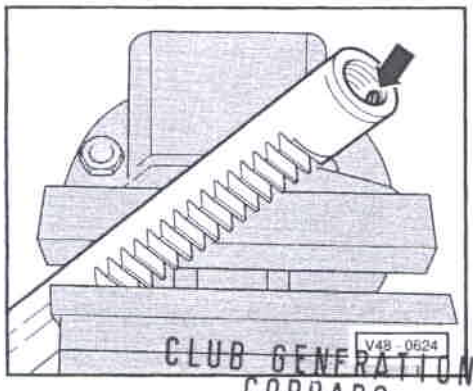

CLUB GENERATION CORRADO
ASSOCIATION LOI 1901
WWW.CGCFRANCE.COM

- Enduire le taraudage de produit de scellement D6 (flèche).

Nota:

Appliquer une seule goutte dans le 2e pas du taraudage de la crémaillère. Si l'on utilise trop de D6, le couple de desserrage sera trop élevé lors d'un démontage ultérieur. Le D6 ne doit pas entrer au contact de la crémaillère.

- Serrer la barre de direction au couple prescrit:
  70 Nm.
  Utiliser impérativement une clé dynamométrique.

Soufflet: montage

- Vérifier si le soufflet présente des traces d'usure, des entailles, des déchirures et contrôler la propreté des surfaces d'étanchéité pour le soufflet.
- Monter le soufflet. Auparavant, tourner la barre de direction de telle manière que le tenon de la rotule se trouve en position de montage.
- Mettre en place le tube d'égalisation de pression.

Nota:

Veiller à ce que le soufflet et le tube d'égalisation de pression soient correctement montés ⇒ position de montage du soufflet.

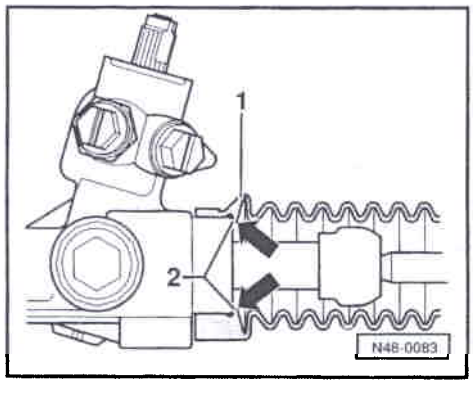

- Tenir compte de la position de montage du soufflet.

  1 - Soufflet

  2 - Carter

Lors du montage du soufflet, veiller à ce que le bourrelet (flèches) repose contre le carter.

Simpo PDF Merge and Split Unregistered Version - http://www.simpopdf.com

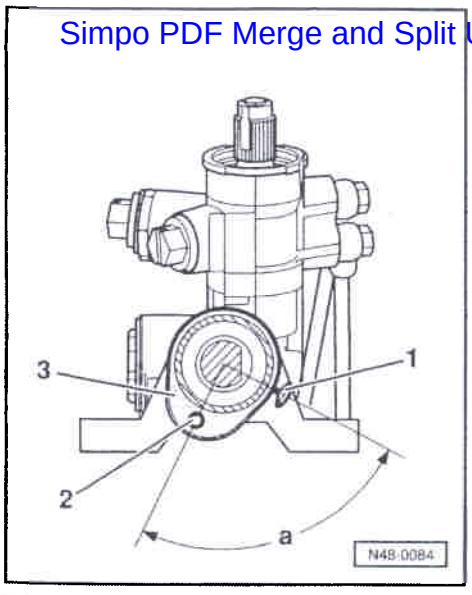

◄ – Tenir compte de la position de montage du collier de serrage.

1 - Collier de serrage

2 - Tube d'aération

3 - Soufflet

a - env. 90°

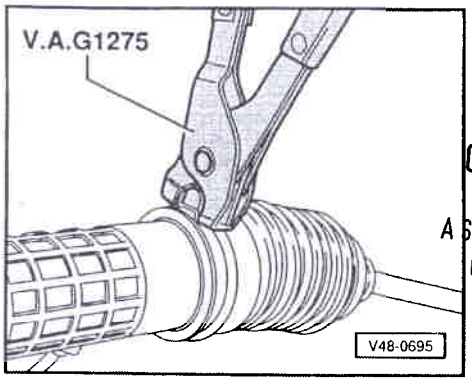

◄ – Serrer le collier de serrage avec la pince V.A.G 1275.

N'utiliser que des serre-câbles d'origine.

CLUB GENERATION CORRADO
ASSOCIATION LOI 1901
WWW.CGCFRANCE.COM

Mécanisme de direction assistée: réglage (ZF)

Nota:

Deux mécaniciens sont nécessaires pour le réglage, qui doit être effectué lorsque le moteur est arrêté.

– Soulever le véhicule sur le pont.

– Roues droites.

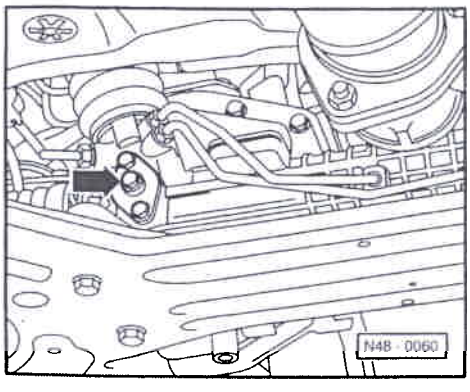

– Si le jeu de la direction est trop élevé, un claquement est audible lorsque le volant est tourné alternativement vers la droite et la gauche (30° env. autour de l'axe central),

◄ – Pendant ce test, le second mécanicien tourne prudemment la vis de réglage (flèche) dans le couvercle jusqu'à ce que le bruit de claquement ne soit plus audible dans l'intérieur du véhicule.

– Effectuer un parcours d'essai en contrôlant si la direction après une manoeuvre de stationnement ou un virage revient d'elle-même en position droite, sans accrocher. Corriger le réglage si nécessaire.

Simply PDF Merge and Split Unregistered Version - http://www.simpopdf.com

Information Technique du Manuel de Réparation

Corrado 1989 ▶

Brochure Châssis-suspension Edition 04.92

Marquer dans le tableau des groupes de réparation

Groupe de réparation 40

Information N° 5*

Concerne: tous les véhicules avec châssis-suspension «plus»

**Remplace l'Information Technique n° 5 Edition 10.94*

Sujet

La dentelure du moyeu de roue sur les véhicules avec le châssis-suspension «plus» a été modifiée. Le montage et démontage de l'arbre de pont ainsi que le processus de serrage de l'écrou douze pans pour la liaison arbre de pont/palier de roue ont donc aussi été modifiés.

Sommaire	Information Technique page	Brochure à partir de la page
Suspension de roue avant: remise en état (châssis-suspension «plus»)	-	40-24
- Moyeux de roue avec dentelure aplatie – véhicules avec châssis-suspension «plus»	1	–
- Arbres de pont: dépose et repose sur les véhicules avec dentelure aplatie dans le moyeu de roue	2	–

CLUB GENERATION CORRADO
ASSOCIATION LOI 1901
WWW.CGCFRANCE.COM

Imprimé en Allemagne 000.5093.35.40 **Edition information:** 12.94

Simpo PDF Merge and Split Unregistered Version - http://www.simpopdf.com

Moyeux de roues avec dentelure aplatie – véhicules avec châssis-suspension «plus»

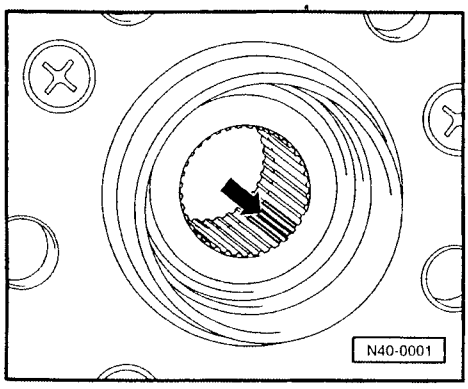

La dentelure du moyeu de roue a été modifiée.

◄ Les extrémités de dents (flèche) sont légèrement aplaties (écrasées). On est ainsi assuré de l'absence de jeu d'entre-dents entre le joint homocinétique extérieur et le moyeu de roue.

Ce nouveau procédé nécessite aussi une nouvelle méthode en ce qui concerne le serrage de l'écrou douze pans.

Le montage et le démontage de l'arbre de pont n'est pas possible sans outils.

En pièces de rechange ne seront livrés à l'avenir que des moyeux de roues avec une dentelure aplatie. Si ces moyeux de roues sont utilisés, **aucun produit de scellement** n'est nécessaire.

La procédure de travail pour la dépose et la pose de l'arbre de pont a été modifiée.

CLUB GENERATION
CORRADO
ASSOCIATION LOI 1901
WWW.CGCFRANCE.COM

Arbres de pont: dépose et repose sur les véhicules avec dentelure aplatie dans le moyeu de roue

Dépose

Si les véhicules dont l'arbre de pont a été déposé doivent être déplacés, il faut poser auparavant à la place de l'arbre de pont un joint homocinétique extérieur et le serrer à 50 Nm, sinon le roulement de roue est endommagé.

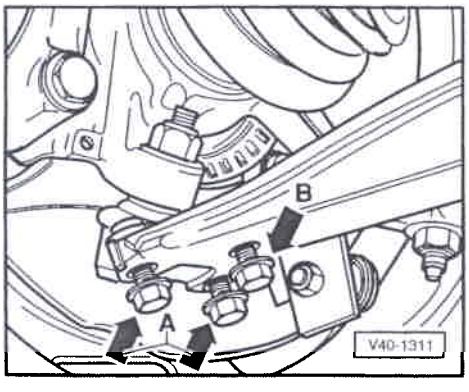

- Soulever le véhicule jusqu'à ce que le train AV soit délesté.
- Desserrer l'écrou douze pans.
- Dévisser l'arbre de pont de l'ensemble arbre à bride/boîte de vitesses.
- Repérer la position de montage des vis.

◄ – Dévisser complètement les vis (flèche A).

- Desserrer la vis (flèche B).

Simpo PDF Merge and Split Unregistered Version - http://www.simpopdf.com

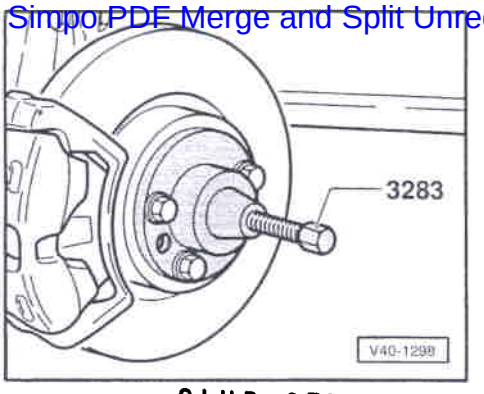

CLUB GENERATION CORRADO
ASSOCIATION LOI 1901
WWW.CGCFRANCE.COM

◄ – Extraire l'arbre de pont.

♦ *Veiller à ménager une garde suffisante lors de l'extraction de l'arbre de pont.*

– Enlever l'arbre de pont.

Repose

Eliminer les restes de peinture, de colle et/ou la corrosion se trouvant éventuellement sur le filetage/la dentelure du joint homocinétique extérieur.

– Mettre en place l'arbre de pont.

– Introduire aussi loin que possible le joint homocinétique extérieur dans la denture du moyeu de roue.

– Positionner l'écrou douze pans et emmancher le joint homocinétique extérieur dans le moyeu de roue jusqu'à ce que le joint homocinétique s'applique sur le roulement de roue.

– Visser la rotule d'essieu avec le bras de guidage (35 Nm, vis sur l'ancienne empreinte).

– Positionner le joint homocinétique intérieur et serrer les vis à 45 Nm.

– Ecrou douze pans: enduire d'huile la surface d'appui et visser aussi loin que possible.

– Abaisser le véhicule en veillant à ce que les roues ne touchent pas le sol.

Sinon, le palier de roue pourrait être endommagé.

– Actionner le frein (un deuxième mécanicien est nécessaire).

– Serrer l'écrou douze pans à 200 Nm et le desserrer d'un tour.

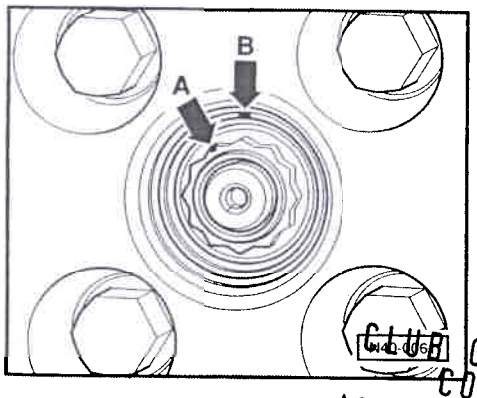

CLUB GENERATION CORRADO
ASSOCIATION LOI 19
WWW.CGCFRANCE.

◄ – Effectuer un préserrage de l'écrou douze pans à 50 Nm.

– Repérer l'un des douze pans de l'écrou par un trait (flèche A).

– Faire un deuxième trait (flèche B) au bord du moyeu de roue, au-dessus du pan suivant.

L'écart d'un des 12 pans à l'autre est de 30°.

– Continuer à tourner l'écrou douze pans jusqu'à ce que les deux traits coïncident.

Simpo PDF Merge and Split Unregistered Version - http://www.simpopdf.com

00 Caractéristiques techniques

Page

Caractéristiques techniques **00-1**
- Châssis-suspension 00-1
- Direction 00-2
- Freins 00-3
- Roues, pneus 00-4

40 Suspension AV

Page

Suspension AV : remise en état (Châssis-suspension de base) **40-1**
- Berceau, barre stabilisatrice, bras de guidage : dépose et repose (Châssis-suspension de base) 40-2
- Rotule d'essieu : contrôle (Châssis-suspension de base et châssis-suspension Plus) 40-9
- Ecrou borgne du longeron : rectification (Châssis-suspension de base et châssis-suspension Plus) 40-10
- Roulement de roue, jambe de force, arbre de pont : dépose et repose (Châssis-suspension de base) 40-12
- Jambe de force avant : remise en état (Châssis-suspension de base) 40-20
- Appariement des ressorts hélicoïdaux 40-23

Suspension avant : remise en état (Châssis-suspension plus) **40-24**
- Berceau, barre stabilisatrice, bras de guidage : dépose et repose (Châssis-suspension Plus) 40-25
- Rotule d'essieu : dépose et repose 40-31
- Roulement de roue, jambe de force : dépose et repose (Châssis-suspension Plus) 40-34
- Arbre de pont : dépose et repose (Châssis-suspension Plus) 40-41
- Jambe de force avant : remise en état (Châssis-suspension Plus) 40-44

Arbre de pont : remise en état **40-47**
- Joint homocinétique extérieur : contrôle 40-58
- Joint homocinétique intérieur : contrôle 40-60

42 Suspension AR

Page

Train arrière : remise en état **42-1**
- Ecrou borgne du longeron : rectification 42-7

Jambe de force : désassemblage et assemblage **42-8**
- Appariement des amortisseurs 42-10
- Appariement des ressorts hélicoïdaux 42-10

Roulement de roue AR : remise en état **42-12**

CLUB GENERATION CORRADO
ASSOCIATION LOI 1901
WWW.CGCFRANCE.COM

44 Roues, pneus, contrôle de géométrie

Page

Contrôle de géométrie **44-1**
- Conditions de contrôle 44-1
- Valeurs assignées pour le contrôle de géométrie 44-3
- Roues AV : réglage du carrossage 44-5
- Détermination de la trajectoire par le calcul 44-7
- Roues, pneus 44-8

45 Dispositif antiblocage

Page

Dispositif antiblocage (ABS, ABS/EDS) - Teves **45-1**
- Indications concernant les travaux de réparation sur les dispositifs ABS, ABS/EDS 45-2
- Appareil de commande : dépose et repose 45-5
- Capteur de vitesse et rotor de capteur de vitesse : dépose et repose 45-5

Dispositif antiblocage (ABS, ABS/EDS) - Teves 02 ..... **45-6**
- Contacteur d'alerte de pression : dépose et repose 45-7
- Ensemble pompe : modification 45-9
- Unité hydraulique au complet : dépose et repose 45-12
- Unité hydraulique d'ABS : désassemblage et assemblage 45-14
- Unité hydraulique d'ABS/EDS : désassemblage et assemblage 45-19

Dispositif antiblocage (ABS, ABS/EDS) - Teves 04 ..... **45-25**
- Maître-cylindre tandem, servofrein et unité hydraulique - vue d'ensemble du montage 45-26
- Transmetteur de position de pédale de frein (G 100) : dépose et repose 45-33
- Unité hydraulique : dépose et repose 45-36
- Servofrein et maître-cylindre tandem : dépose et repose 45-39

Simpo PDF Merge and Split Unregistered Version - http://www.simpopdf.com

46 Freins, commande mécanique

Page

Freins avant : remise en état **46-1**
- Freins avant : remise en état, étrier de frein Sté Girling 46-1
- Garnitures de frein : dépose et repose 46-7
- Freins avant : remise en état - véhicules avec direction à droite et ABS, ABS/EDS 46-9

Freins arrière : remise en état **46-11**
- Freins arrière : remise en état, freins à disque Sté Girling 46-11
- Garnitures de frein : dépose et repose 46-17

Levier de frein à main : dépose et repose **46-20**
- Frein à main : réglage 46-22

Pédale de frein/servofrein : dépose et repose **46-23**

47 Freins, commande hydraulique

Page

Maître-cylindre/servofrein : remplacement **47-1**

Etrier de frein avant : remise en état, Sté Girling **47-6**
- Piston pour étrier de frein avant : dépose et repose, étrier de frein Sté Girling 47-8

Etrier de frein arrière : remise en état **47-11**
- Piston pour étrier de frein arrière : dépose et repose 47-14

Compensateur de freinage : contrôle et réglage **47-17**
- Véhicules sans ABS 47-17
- Véhicules avec ABS/EDS - Teves 04 47-17
- Véhicules avec ABS/EDS - Teves 02 47-20

Système de freinage : purge, Liquide de frein : remplacement **47-25**
- Véhicules sans ABS 47-26
- Véhicules avec ABS/EDS - Teves 04 47-26
- Véhicules avec ABS/EDS - Teves 02 47-29

CLUB GENERATION CORRADO
ASSOCIATION LOI 1901
WWW.CGCFRANCE.COM

48 Direction

Page

Colonne de direction et tube-enveloppe : dépose et repose **48-1**

Colonne de direction réglable en hauteur : dépose et repose **48-7**

Direction assistée : remise en état **48-11**
- Pression de refoulement de la pompe : contrôle 48-11
- Mécanisme de direction assistée : dépose et repose 48-13
- Montage - vue d'ensemble : mécanisme de direction assistée (TRW) 48-17
- Mécanisme de direction assistée (TRW) : réglage 48-22
- Montage - vue d'ensemble : mécanisme de direction assistée (ZF) 48-23
- Mécanisme de direction assistée (ZF) : réglage 48-27
- Barre de direction : dépose et repose (Mécanismes de direction assistée TRW et ZF) 48-28

Montage - vue d'ensemble : pompe à ailettes, conduites hydrauliques **48-32**
- Pompe à ailettes de direction assistée : dépose et repose (79, 82 kW et 16 soupapes) 48-37
- Pompe à ailettes de direction assistée : dépose et repose (Compresseur G) 48-40
- Pompe à ailettes de direction assistée : dépose et repose (VR 6) 48-43

Simpo PDF Merge and Split Unregistered Version - http://www.simpopdf.com

CHASSIS-SUSPENSION

Modèle		Châssis-suspension de base**)	Châssis-suspension Plus***)
Empattement	mm	2475	2475
		16 V / Compresseur G	VR 6
Voie à vide	Jante mm mm Jante mm mm	6 J x 14, déport 38*) avant 1429 arrière 1422 6 J x 15, déport 35 avant 1435 arrière 1428 6½ J x 15, déport 33 avant 1439 arrière 1432	6½ J x 15, déport 43 avant 1450 arrière 1432
Diamètre de braquage	m	10,5	11,0
Angle de braquage des roues à vide	intérieur extérieur	38° 26' 32° 57'	38° 26' 32° 57'
Garde au sol avec PTA	mm	129	129

*) Modification : version ▸ 08.89
**) Châssis-suspension de base, explication - page 40-1
***) Châssis-suspension Plus, explication - page 40-24

CLUB GENERATION
CORRADO
ASSOCIATION LOI 1901
WWW.CGCFRANCE.COM

DIRECTION

		Direction assistée	
		Tous les modèles sauf VR 6	VR 6
Déport (négatif)	mm	2,11	18,8 déport 43
Nombre de tours du volant de butée en butée		3,17	3,17
Démultiplication totale de la direction		16,0	16,0
Valeurs de réglage de la géométrie du véhicule - 44-3			

Simpo PDF Merge and Split Unregistered Version - http://www.simpopdf.com

FREINS

		(Compresseur G)	(16 V)		(VR 6)	
	kW	118	100		140	
Maître-cylindre de frein	mm ϕ	20,64	22,2	20,64	20,64**)	23,81***)
Servofrein	ϕ	ABS*)	9"	ABS*)	ABS*)	9"
Freins AV Etrier de frein, diamètre du piston	mm	54	54		54	54
Disque de frein	mm ϕ	280	256		280	280
Epaisseur du disque de frein	mm	22	20		22	22
Epaisseur des garnitures	mm	14	11		14	14
Freins AR Etrier de frein, diamètre du piston	mm	38			38	38
Disque de frein	mm ϕ	226			226	226
Epaisseur du disque de frein	mm	10			10	10
Epaisseur des garnitures	mm	10			10	10

*) Avec servofrein hydraulique
**) Véhicules avec direction à gauche
***) Véhicules avec direction à droite

CLUB GENERATION CORRADO
ASSOCIATION LOI 1901
WWW.CGCFRANCE.COM

ROUES, PNEUS

Puissance du moteur	Dimensions des pneus*)	Equipement de série Jantes	Déport	Remarques
100 kW (16 V)	185/60 R 14 82 V 185/55 R 15 81 V	6 J x 14 6 J x 15	38 35	jusqu'à 08.89 jusqu'à 08.89
	195/50 R 15 82 V 195/50 R 15 82 V 205/50 R 15 86 V 205/50 R 15 86 V	6 J x 15 6½ J x 15 6 J x 15 6½ J x 15	35 33 35 33	à partir de 08.89 à partir de 07.90 à partir de 07.91 à partir de 07.91
118 kW (compresseur G)	185/55 R 15 81 V 195/50 R 15 82 V 195/50 R 15 82 V 205/50 R 15 86 V 205/50 R 15 86 V	6 J x 15 6 J x 15 6½ J x 15 6 J x 15 6½ J x 15	35 35 33 35 33	à partir de 08.89 à partir de 08.89 à partir de 07.90 à partir de 07.91 à partir de 07.91
140 kW (VR 6)	205/50 R 15 86 V	6½ J x 15	43	5 trous
Tous les moteurs sauf moteur VR 6	Roue d'urgence plate T 125/75 R 15 95 M T 125/70 R 15 95 M	 3½ J x 15 3½ J x 15	 40 40	 à partir de 03.92
140 kW (VR 6)	T 125/70 R 15 95 M T 125/75 R 15 95 M	3½ J x 15	38	

*) Pression des pneus : voir Notice d'utilisation et autocollant sur le véhicule

Simpo PDF Merge and Split Unregistered Version - http://www.simpopdf.com

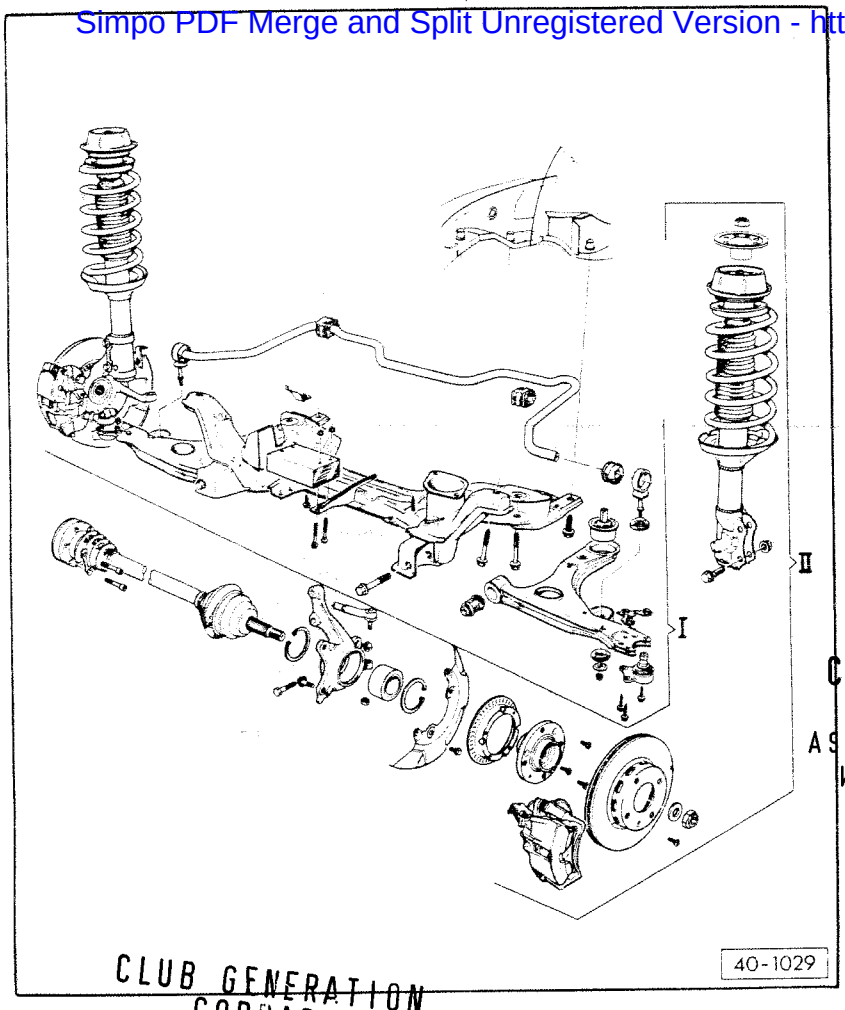

I - Berceau, barre stabilisatrice, bras de guidage
=> page 40-2

II - Roulement de roue, jambe de force, arbre de pont => page 40-12

CLUB GENERATION
CORRADO
ASSOCIATION LOI 1901
WWW.CGCFRANCE.COM

CLUB GENERATION
CORRADO
ASSOCIATION LOI 1901
WWW.CGCFRANCE.COM

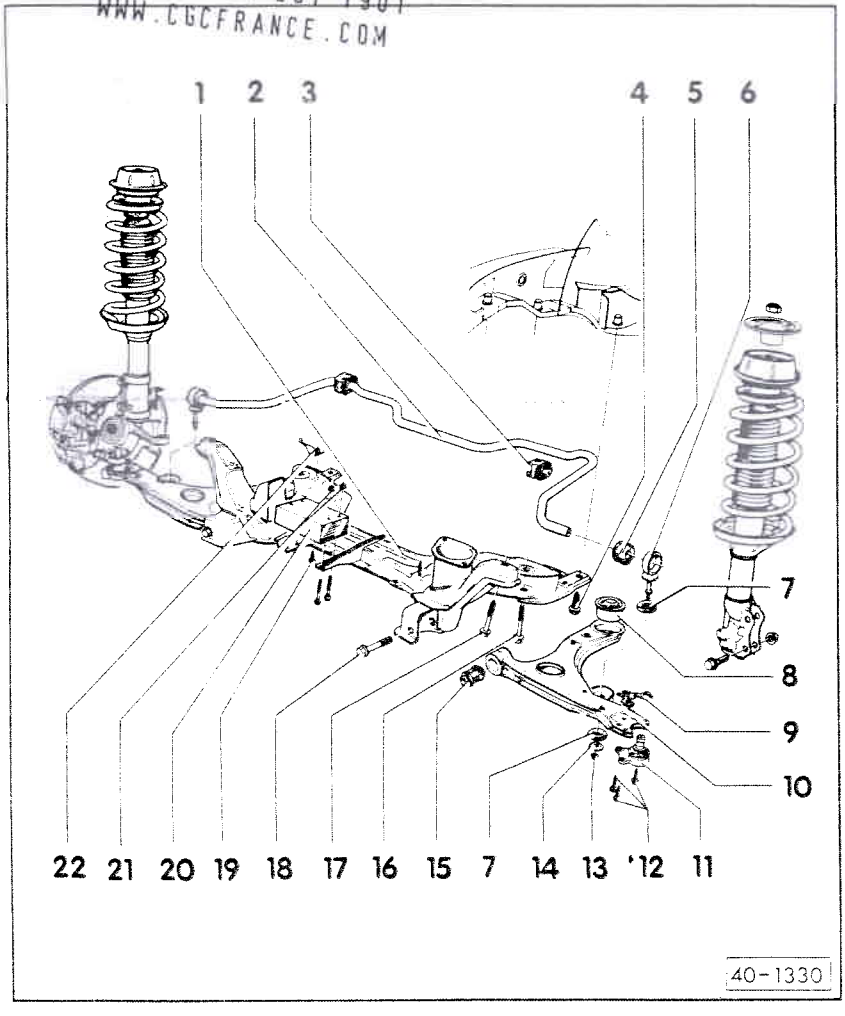

BERCEAU, BARRE STABILISATRICE, BRAS DE GUIDAGE : DEPOSE ET REPOSE
(châssis-suspension de base)

Nota :

- Si des véhicules, sur lesquels l'arbre de pont a été déposé, doivent être déplacés, il faut poser auparavant à la place de l'arbre de pont un joint extérieur et le serrer à 50 Nm, sinon le roulement de roue sera endommagé.
- Valeurs assignées pour le contrôle de géométrie => page 44-1.
- Des travaux de soudage et de redressage ne sont pas autorisés sur des éléments porteurs et des éléments de guidage des roues de la suspension avant.
- Remplacer toujours les écrous autoserreurs.
- Remplacer toujours les vis/écrous oxydés.

Simpo PDF Merge and Split Unregistered Version - http://www.simpopdf.com

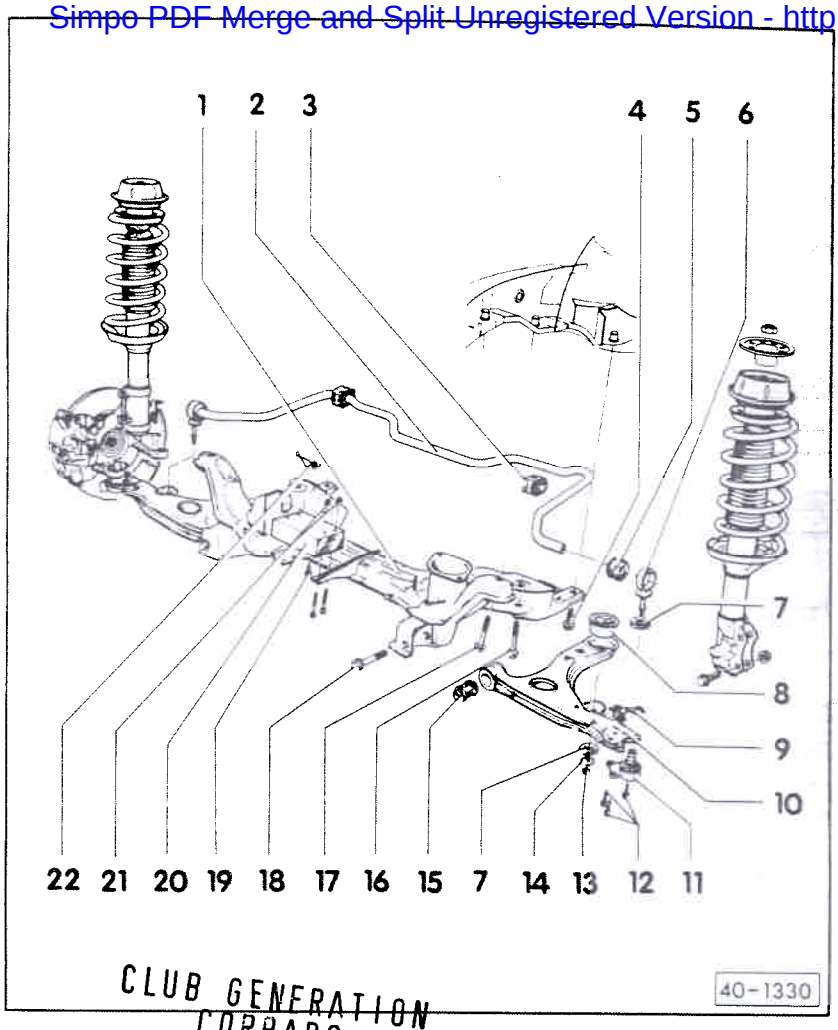

CLUB GENERATION CORRADO
ASSOCIATION LOI 1901
WWW.CGCFRANCE.COM

1- **Berceau**
- ♦ Déposer et reposer, les organes étant posés : réceptionner les organes => fig. 6
- ♦ A l'aide du lève-boîte V.A.G 1383, sortir par le bas le berceau avec les bras de guidage, sans le mécanisme de direction. Après la repose, vérifier la position du volant de direction et procéder au contrôle de géométrie à l'avant

2- **Barre stabilisatrice, 19 mm ø**

3- **Palier de barre stabilisatrice**

4- **80 Nm**

5- **Silentbloc**
- ♦ L'enduire d'un produit antifriction, par exemple de savon noir, avant de l'emmancher

6- **Bielle d'appui**

7- **Palier pour bielle d'appui**
- ♦ Côté présentant un grand creux orienté vers le bras de guidage

CLUB GENERATION CORRADO
ASSOCIATION LOI 1901
WWW.CGCFRANCE.COM

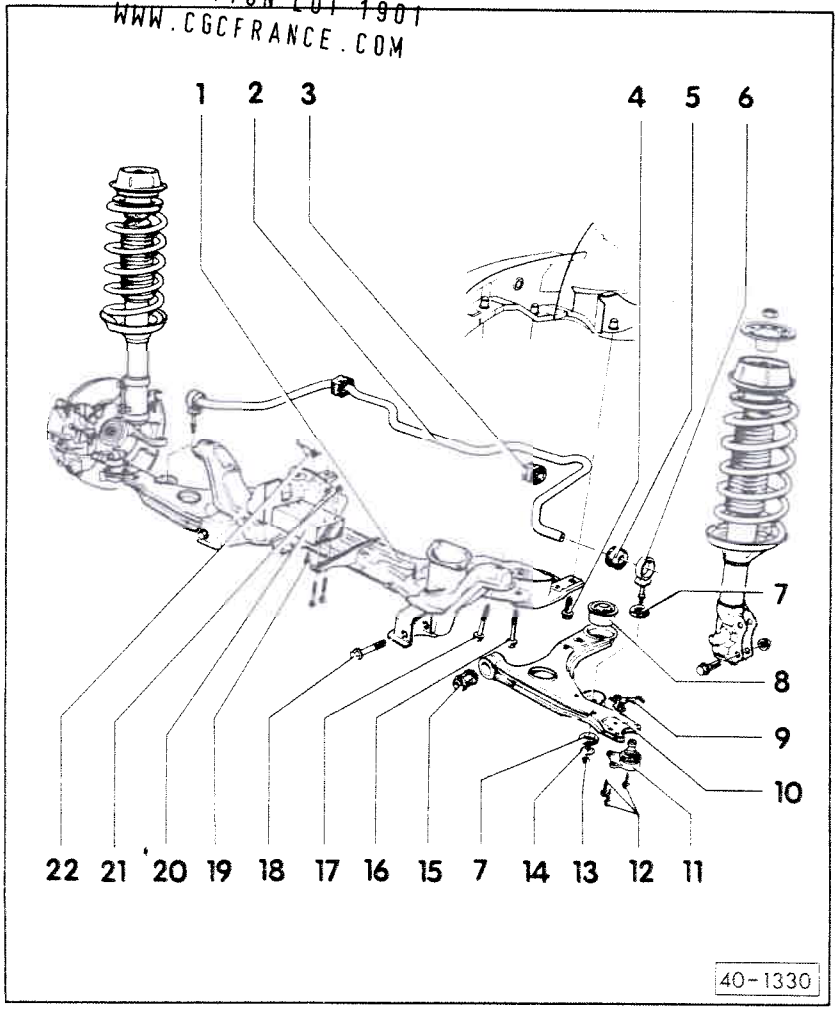

8- **Palier arrière de bras de guidage**
- ♦ Extraire et emmancher à la presse => fig. 3 et 5
- ♦ Position de montage => fig. 4

9- **Tôle avec écrous**

10- **Bras de guidage**

11- **Rotule d'essieu**
- ♦ Contrôler => page 40-9
- ♦ Vérifier si le soufflet en caoutchouc est en bon état ; si nécessaire, remplacer la rotule d'essieu
- ♦ Repérer la position de montage : en cas de remplacement du bras de guidage, la positionner au centre du trou oblong et procéder au contrôle du pincement
- ♦ Les trous oblongs ne sont pas destinés au réglage du carrossage ! En cas de non-respect, des dommages peuvent se produire au niveau des arbres de pont

12- **35 Nm**

13- **25 Nm**

Simpo PDF Merge and Split Unregistered Version - http://www.simpopdf.com

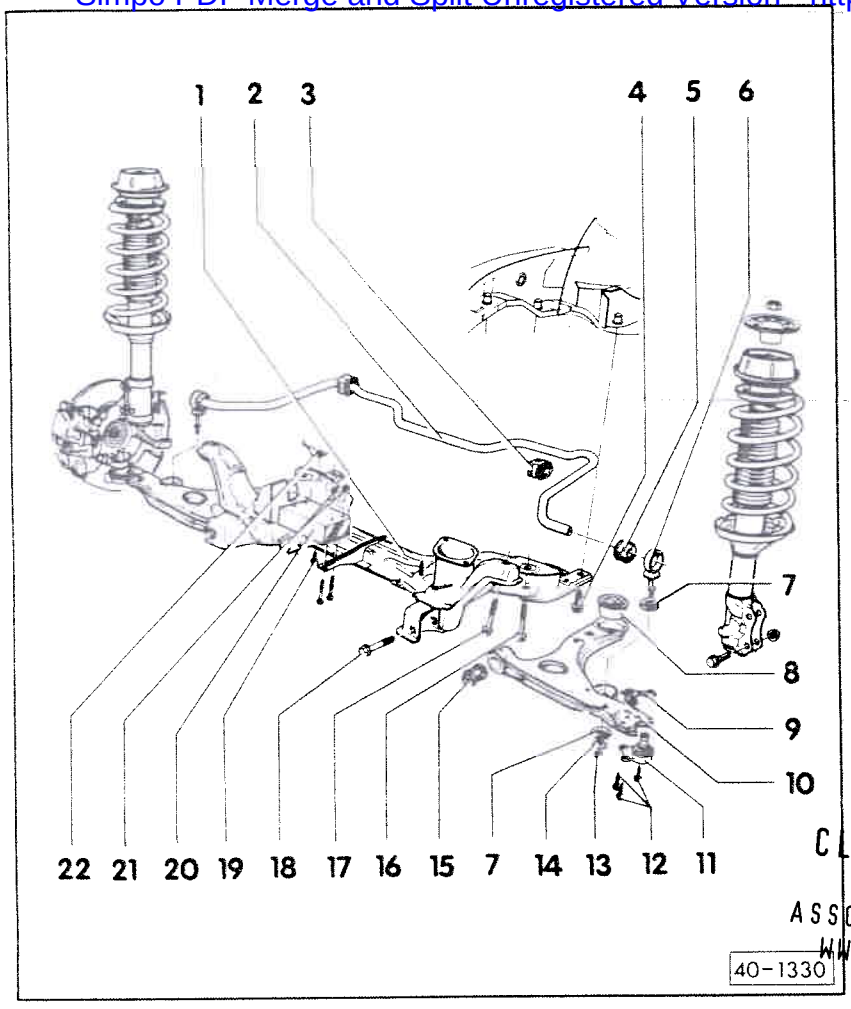

14- **Rondelle**
- ♦ Le collet est orienté du côté opposé au palier

15- **Palier avant du bras de guidage**
- ♦ Remplacer => fig. 1 et 2, l'enduire auparavant d'un produit antifriction exempt d'acide, de savon noir par exemple

16- M 12 x 1,5 x 78 : 130 Nm

17- M 12 x 1,5 x 65 : 130 Nm

18- 130 Nm

19- 25 Nm

20- Masse antivibratoire

21- 25 Nm

22- Collier

CLUB GENERATION CORRADO
ASSOCIATION LOI 1901
WWW.CGCFRANCE.COM

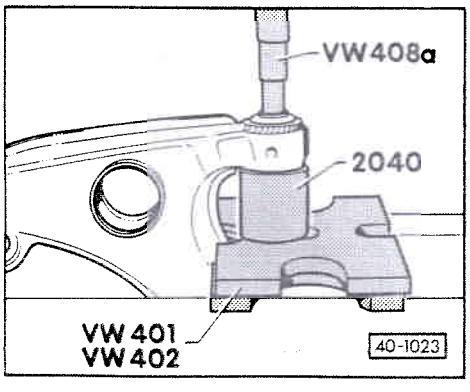

◄ Fig. 1 Palier avant du bras de guidage : extraction

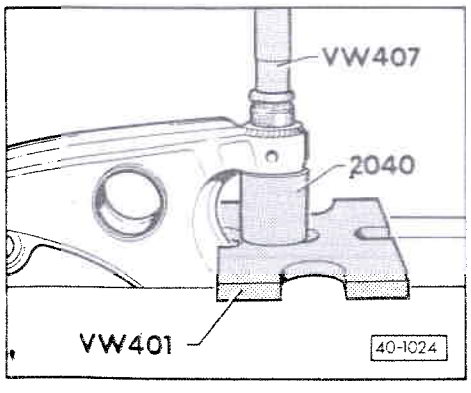

◄ Fig. 2 Palier avant du bras de guidage : emmanchement

Simpo PDF Merge and Split Unregistered Version - http://www.simpopdf.com

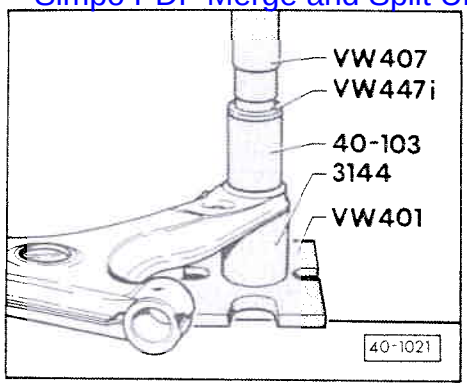

◄ Fig. 3 Palier arrière du bras de guidage : extraction

Si le patin métal-caoutchouc est bloqué par la corrosion, découper le caoutchouc, scier l'enveloppe métallique et chasser le patin.

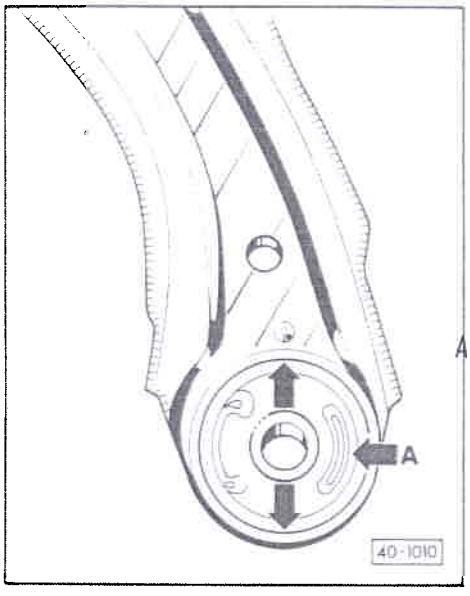

◄ Fig. 4 Palier arrière du bras de guidage - position de montage

L'une des flèches estampées est orientée vers l'encoche du bras de guidage, l'évidement réniforme (flèche A) du palier est orientée vers le centre du véhicule.

CLUB GENERATION
CORRADO
ASSOCIATION LOI 1901
WWW.CGCFRANCE.COM

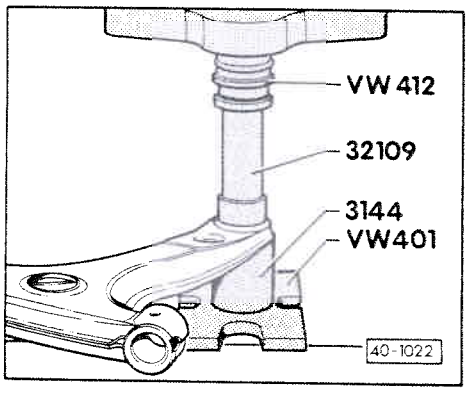

◄ Fig. 5 Palier arrière du bras de guidage : emmanchement

A la place de l'outil 3144, il est également possible d'utiliser l'outil 30-14

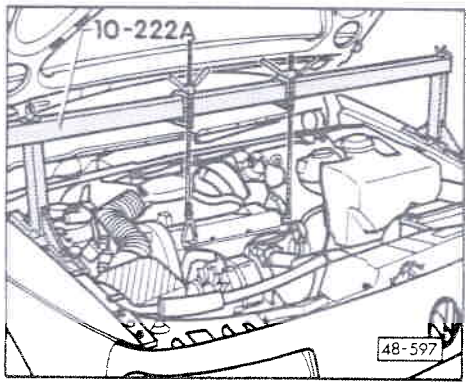

◄ Fig. 6 Ensemble moteur-boîte : réceptionner avec le dispositif de maintien 10-222 A et les pieds 10-222 A/1

Simpo PDF Merge and Split Unregistered Version - http://www.simpopdf.com

ROTULE D'ESSIEU : CONTROLE
(Châssis-suspension de base et châssis-suspension Plus)

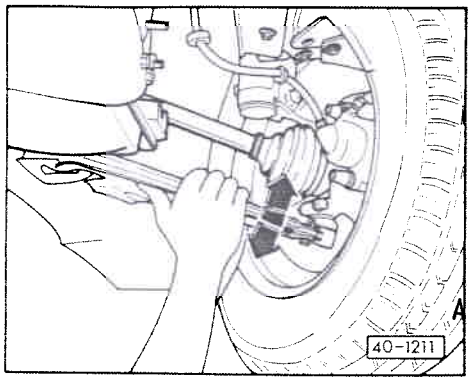

CLUB GENERATION
CORRADO
ASSOCIATION LOI 1901
WWW.CGCFRANCE.COM

Jeu axial : contrôle

- Tirer fortement le bras de guidage vers le bas puis le repousser vers le haut.

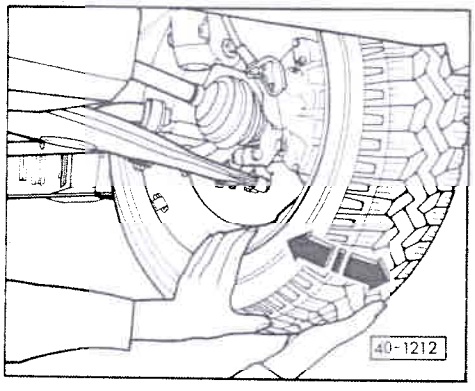

Jeu radial : contrôle

- Pousser la partie inférieure de la roue fortement vers l'intérieur et vers l'extérieur.

Nota :

- Lors de ces deux contrôles, aucun "jeu" ne doit être perceptible ou visible.
- Observer la rotule d'essieu pendant les contrôles.
- Tenir compte d'un "jeu" éventuel dans le roulement de roue ou dans le palier de jambe de force supérieur.

ECROU BORGNE DU LONGERON : RECTIFICATION
(Châssis-suspension de base et châssis-suspension Plus)

Si le taraudage de l'écrou borgne du longeron est endommagé, il est nécessaire soit de retoucher le taraudage, soit de percer l'écrou borgne de part en part.

Pour percer l'écrou borgne, procéder comme suit :

- Réceptionner l'ensemble moteur-boîte à l'aide de l'outil spécial 10-222 A et des pieds 10-222 A/1.
- Déposer le berceau.
- Percer l'écrou borgne endommagé de part en part en remontant à l'aide d'un foret.

Nota :

Lors du perçage, ne pas placer la perceuse de biais.

Attention
Porter des lunettes de protection.

- Tarauder de nouveau l'écrou borgne.
- Pour la fixation du berceau, utiliser une vis à embase neuve.

Simpo PDF Merge and Split Unregistered Version - http://www.simpopdf.com

Point de fixation	Taraudage	Vis	N° de pièce
Berceau, avant	M 12 x 1,5	M 12 x 1,5 x 95 10.9	N 101 612.0 *
Berceau, arrière	M 12 x 1,5	M 12 x 1,5 x 95 10.9	N 101 612.0
Patte du berceau	M 10	M 10 x 38 10.9	N 019 541.1
Traverse avant du moteur sur longeron	M 10	M 10 x 75 10.9	N 904 078.01*

- Le couple de serrage n'a pas été modifié.

Nota :

Les vis repérées par un astérisque (*) ne figurent pas dans le Catalogue des pièces de rechange. Elles doivent être commandées spécialement.

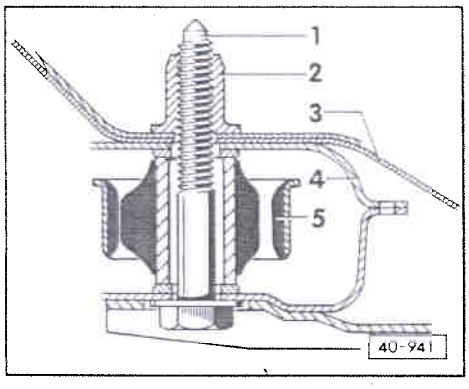

1 - Vis
2 - Ecrou borgne
3 - Longeron
4 - Berceau
5 - Patin métal-caoutchouc/palier d'essieu

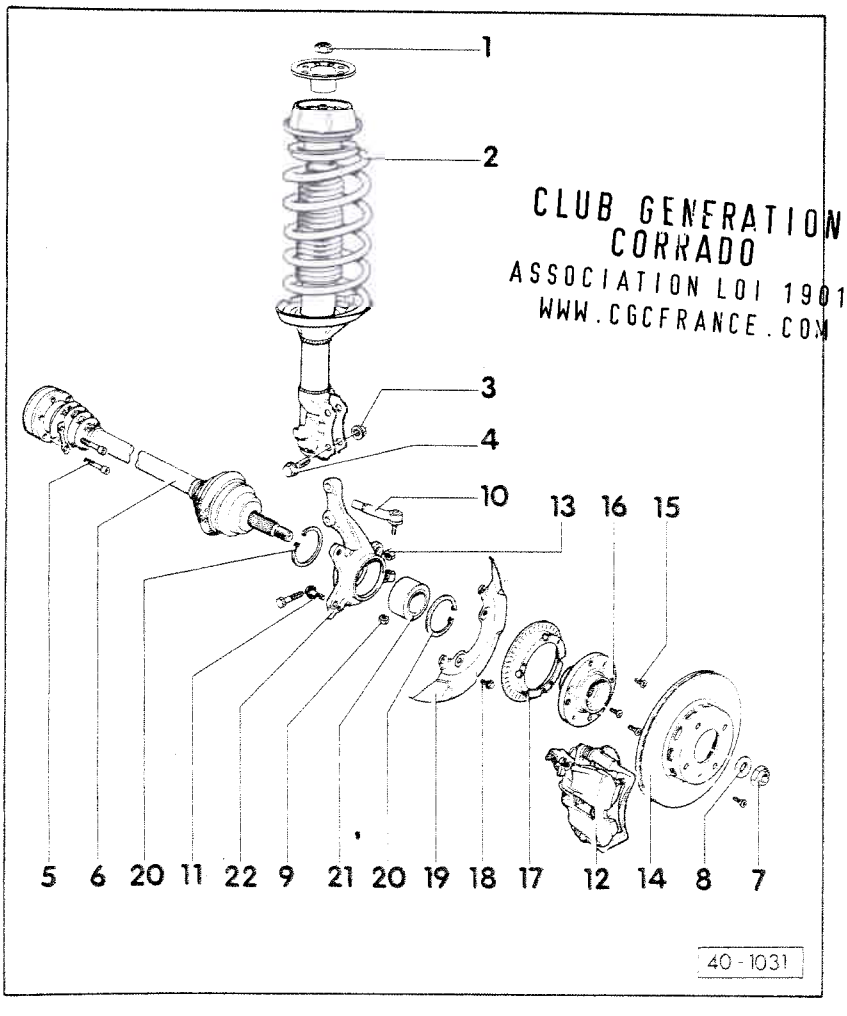

CLUB GENERATION CORRADO
ASSOCIATION LOI 1901
WWW.CGCFRANCE.COM

ROULEMENT DE ROUE, JAMBE DE FORCE, ARBRE DE PONT : DEPOSE ET REPOSE
(Châssis-suspension de base)

Nota :

- Si des véhicules, sur lesquels l'arbre de pont a été déposé, doivent être déplacés, il faut poser auparavant à la place de l'arbre de pont un joint extérieur et le serrer à 50 Nm, sinon le roulement de roue sera endommagé.
- Des travaux de soudage et de redressage ne sont pas autorisés sur des éléments porteurs et des éléments de guidage des roues de la suspension avant.
- Remplacer toujours les écrous autoserreurs.
- Remplacer toujours les vis/écrous oxydés.
- Couple de serrage des vis de roue 110 Nm

Simpo PDF Merge and Split Unregistered Version - http://www.simpopdf.com

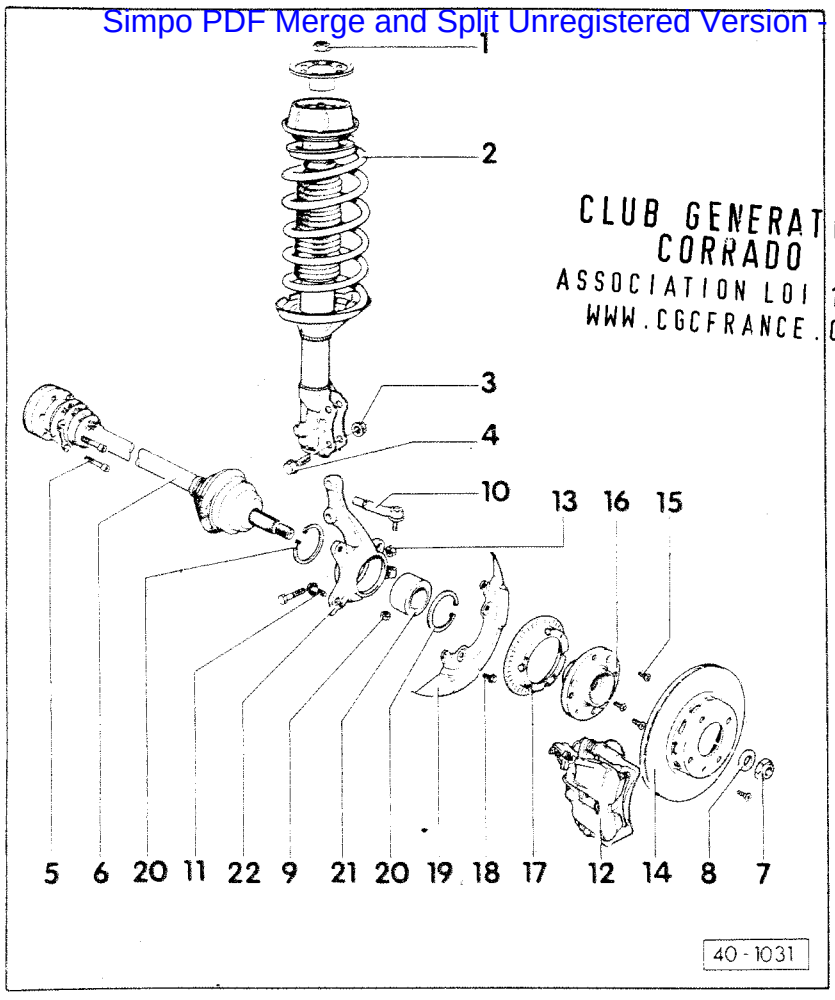

CLUB GENERATION CORRADO
ASSOCIATION LOI 1901
WWW.CGCFRANCE.COM

1- **Ecrou autoserreur, 60 Nm**
=> Fig. 1

2- **Jambe de force**
♦ Désassembler et assembler
=> page 40-20

3- **Ecrou autoserreur, 95 Nm**

4- **Vis**
♦ La vis de version plus mince sert également au réglage du carrossage
=> page 44-5
(Réglage du carrossage)

5- **45 Nm**

6- **Arbre de pont**
♦ Pour déposer et reposer l'arbre gauche, détacher le carter de roulement de roue de la jambe de force => fig. 2
♦ Remettre en état => page 40-47

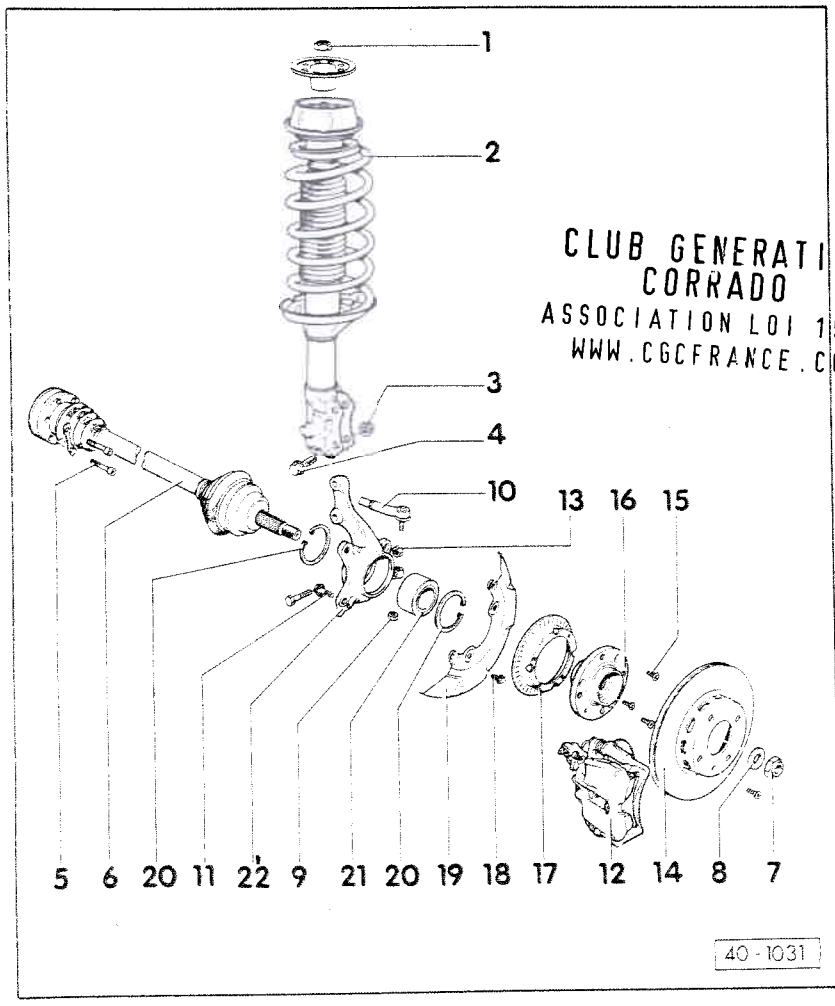

CLUB GENERATION CORRADO
ASSOCIATION LOI 1901
WWW.CGCFRANCE.COM

7- **Ecrou autoserreur, 265 Nm**
♦ Le desserrer et le serrer uniquement lorsque le véhicule repose sur ses roues (risque d'accident)

Nota :

Avant de visser l'écrou, éliminer le verris et/ou la corrosion restés éventuellement sur le filetage du joint extérieur.

8- **Rondelle**

9- **Ecrou autoserreur, 35 Nm**

10- **Barre de direction**
♦ Déposer et reposer => page 48-28

11- **Vis de fixation, 125 Nm**

12- **Etrier de frein**
♦ Lors de travaux sur la suspension avant, ne pas débrancher le flexible de frein
♦ L'accrocher avec un fil métallique

13- **50 Nm**

Simpo PDF Merge and Split Unregistered Version - http://www.simpopdf.com

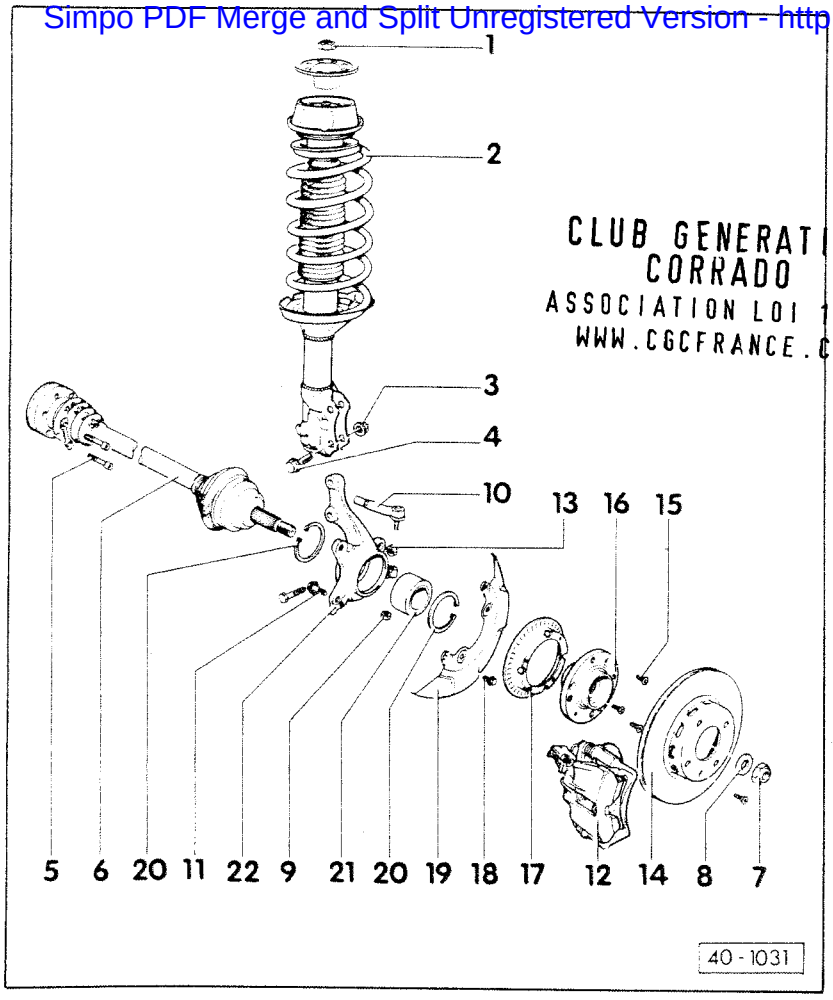

CLUB GENERATION
CORRADO
ASSOCIATION LOI 1901
WWW.CGCFRANCE.COM

14- **Disque de frein**
- ♦ Appariement => page 46-3

15- Vis à tête cruciforme

16- **Moyeu de roue**
- ♦ Extraire => fig. 3
- ♦ Emmancher à la presse => fig. 7
- ♦ Extraire la bague intérieure du roulement => fig. 4

17- **Rotor du capteur de vitesse**
- ♦ Uniquement sur les véhicules équipés d'un dispositif antiblocage ABS

18- 10 Nm

19- **Blindage**

20- **Segment d'arrêt**
- ♦ Veiller au positionnement correct

21- **Roulement de roue**
- ♦ Extraire => fig. 5
- ♦ Le remplacer car il est détruit lors de l'extraction
- ♦ Emmancher à la presse => fig. 6

22- **Carter de roulement de roue**

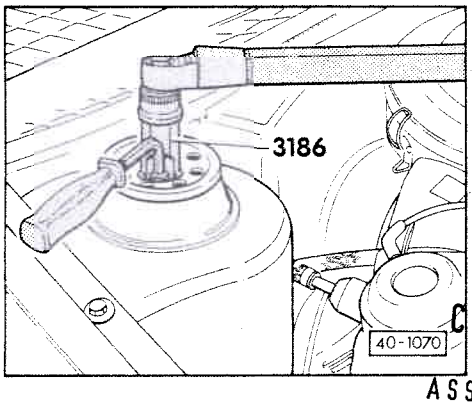

◄ Fig. 1 Jambe de force : vissage et dévissage sur carrosserie

CLUB GENERATION
CORRADO
ASSOCIATION LOI 1901
WWW.CGCFRANCE.COM

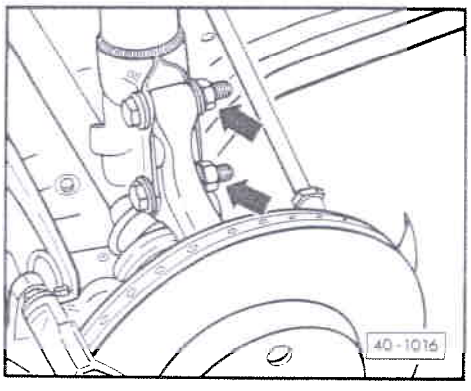

◄ Fig. 2 **Liaison carter de roulement de roue/jambe de force : séparation**

- Pour la dépose de l'arbre de pont gauche, enlever les vis (flèches) et faire basculer le carter de roulement de roue sur le côté.
- Il est nécessaire de rectifier le carrossage.

Nota :

Repérer les positions des vis avant la dépose, sinon il est nécessaire de procéder au réglage du carrossage.

Simpo PDF Merge and Split Unregistered Version - http://www.simpopdf.com

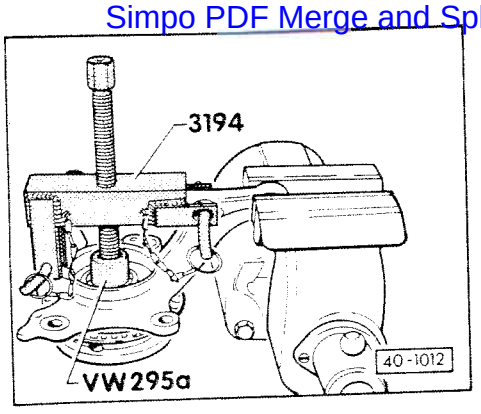

◄ Fig. 3 Moyeu de roue : extraction hors du carter de roulement de roue

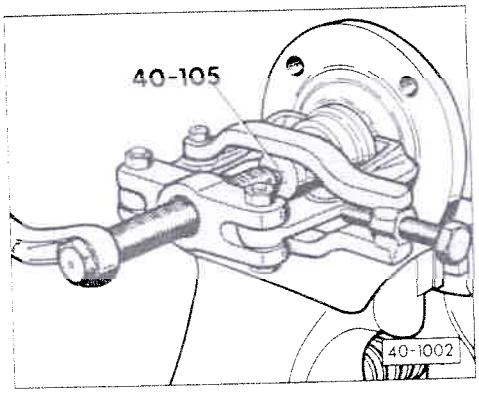

◄ Fig. 4 **Bague intérieure de roulement : extraction du moyeu de roue**

Utiliser uniquement un extracteur avec étrier de serrage, p. ex. Kukko 204-2 (modèle courant).

CLUB GENERATION
CORRADO
ASSOCIATION LOI 1901
WWW.CGCFRANCE.COM

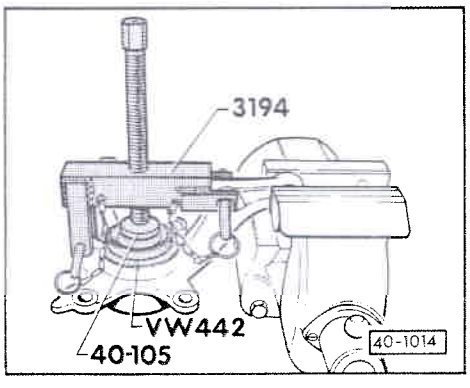

◄ Fig. 5 Roulement de roue : extraction hors du carter de roulement de roue

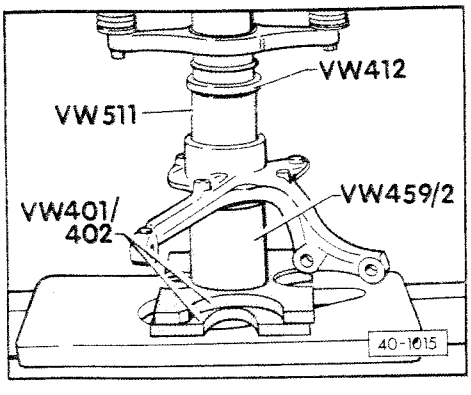

◄ Fig. 6 Roulement de roue : emmanchement à la presse dans le carter de roulement de roue

Simpo PDF Merge and Split Unregistered Version - http://www.simpopdf.com

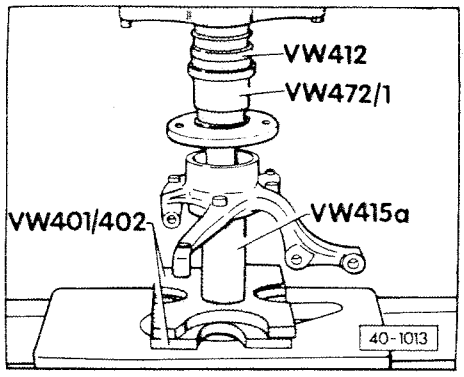

◄ Fig. 7 Moyeu de roue : emmanchement à la presse dans e carter de roulement de roue

CLUB GENERATION
CORRADO
ASSOCIATION LOI 1901
WWW.CGCFRANCE.COM

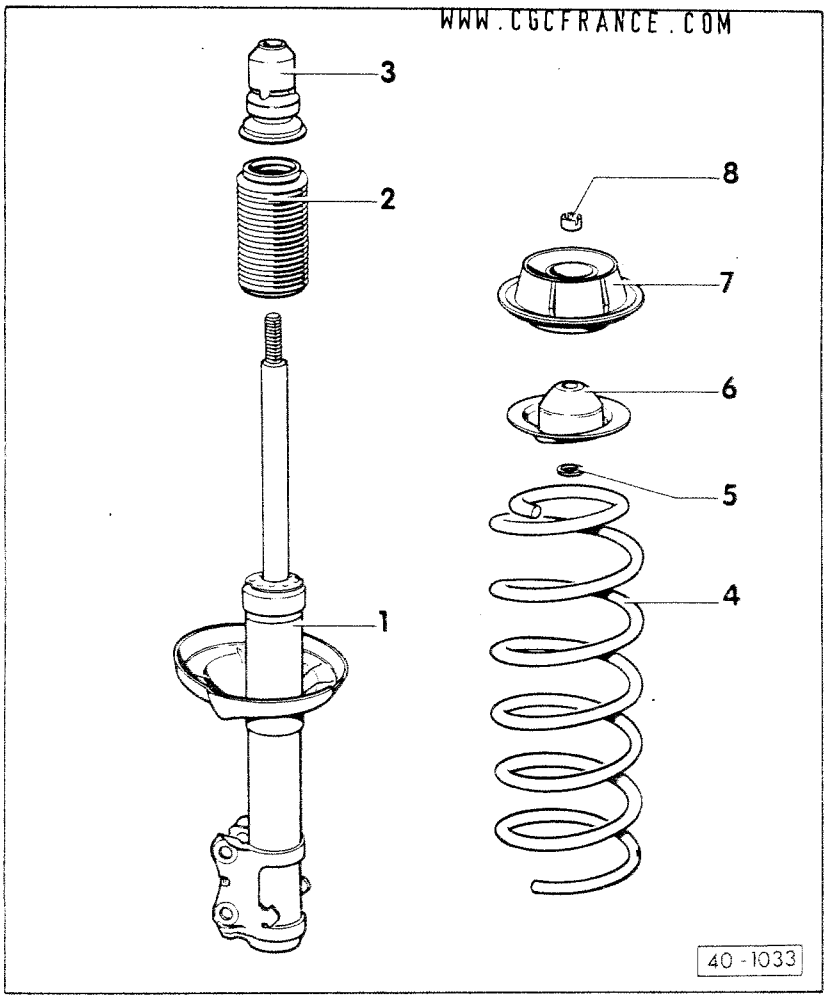

JAMBE DE FORCE AVANT : REMISE EN ETAT (Châssis-suspension de base)

Amortisseurs : contrôle

Des bruits de battement en cours de route signalent que les amortisseurs sont défectueux ; il convient alors de les remplacer.
Les amortisseurs ne nécessitent aucun entretien. De légères traces d'huile sur l'amortisseur ne justifient pas son remplacement. En cas de perte d'huile plus importante, l'amortisseur se comprime et/ou se détend par à-coups.
Il n'est pas possible de faire l'appoint d'huile dans l'amortisseur.

1- **Amortisseur**
- ♦ Peut être remplacé individuellement
- ♦ Recycler = > Information Spéciale "Châssis-suspension" n° 2 édition 03.90
- ♦ En cas de remplacement, procéder au réglage du carrossage et du pincement

Simpo PDF Merge and Split Unregistered Version - http://www.simpopdf.com

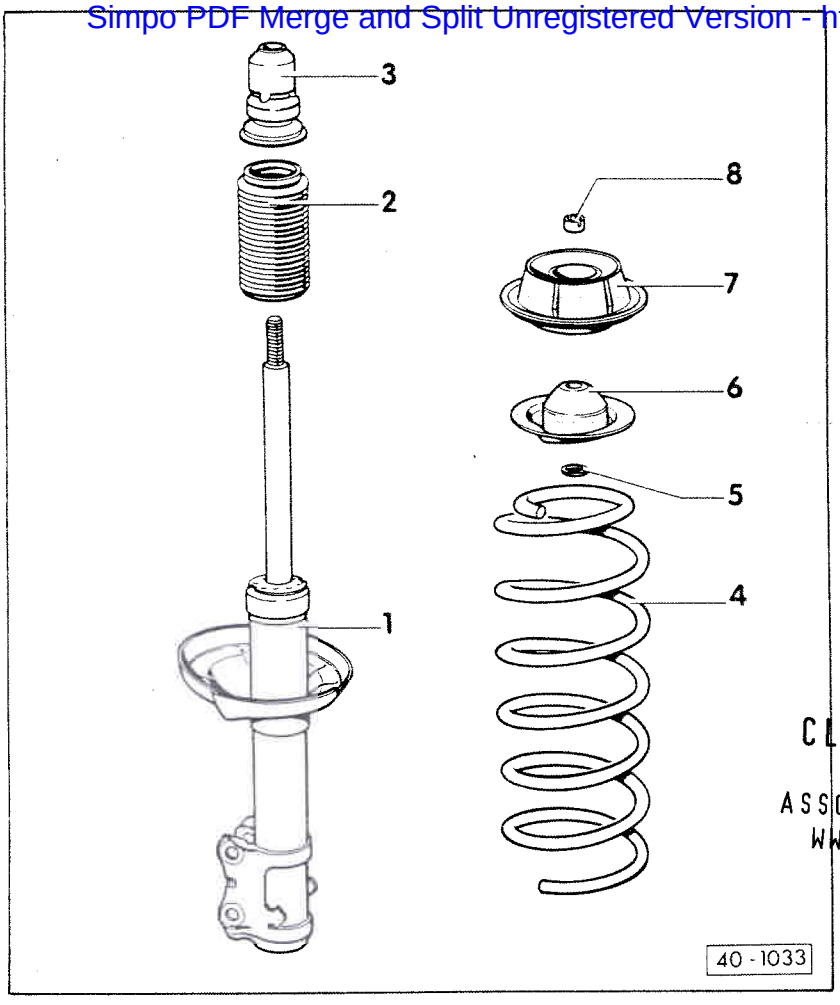

2- **Manchette**

3- **Butée caoutchouc**

4- **Ressort hélicoïdal**
- ♦ Remplacer => fig. 1
- ♦ Appariement des ressorts hélicoïdaux => page 40-23

5- **Rondelle**

6- **Coupelle expansible**

7- **Palier de jambe de force**
- ♦ Le remplacer uniquement au complet

8- **Ecrou rainuré, 40 Nm**
- ♦ Desserrer et serrer => fig. 1
- ♦ Comprimer auparavant le ressort hélicoïdal => fig. 1

CLUB GENERATION
CORRADO
ASSOCIATION LOI 1901
WWW.CGCFRANCE.COM

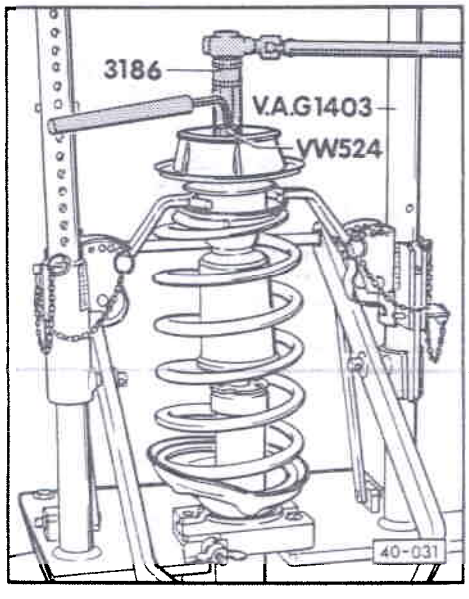

◄ **Fig. 1 Ressort : dépose et repose**

Pour déposer le ressort, il est également possible d'utiliser l'outil VW 340.

Simpo PDF Merge and Split Unregistered Version - http://www.simpopdf.com

Ressort hélicoïdal	Modèle/Lettres-repères	Couleur-repère
165 411 105 09.88 - 951	79, 82 kW, 16 V Compresseur G / (KR, PG, 9A)	1 trait gris 2 traits orange (à utiliser pour : 1 trait gris 2 traits orange)
165 411 105 09.88 - 952	(Pour les véhicules équipés d'un climatiseur)	2 traits gris 2 traits orange (à utiliser pour : 2 traits gris 2 traits orange
535 411 105	VR 6	1 trait brun 1 trait vert
535 411 105 A	VR 6	2 traits brun 1 trait vert

CLUB GENERATION CORRADO
ASSOCIATION LOI 1901
WWW.CGCFRANCE.COM

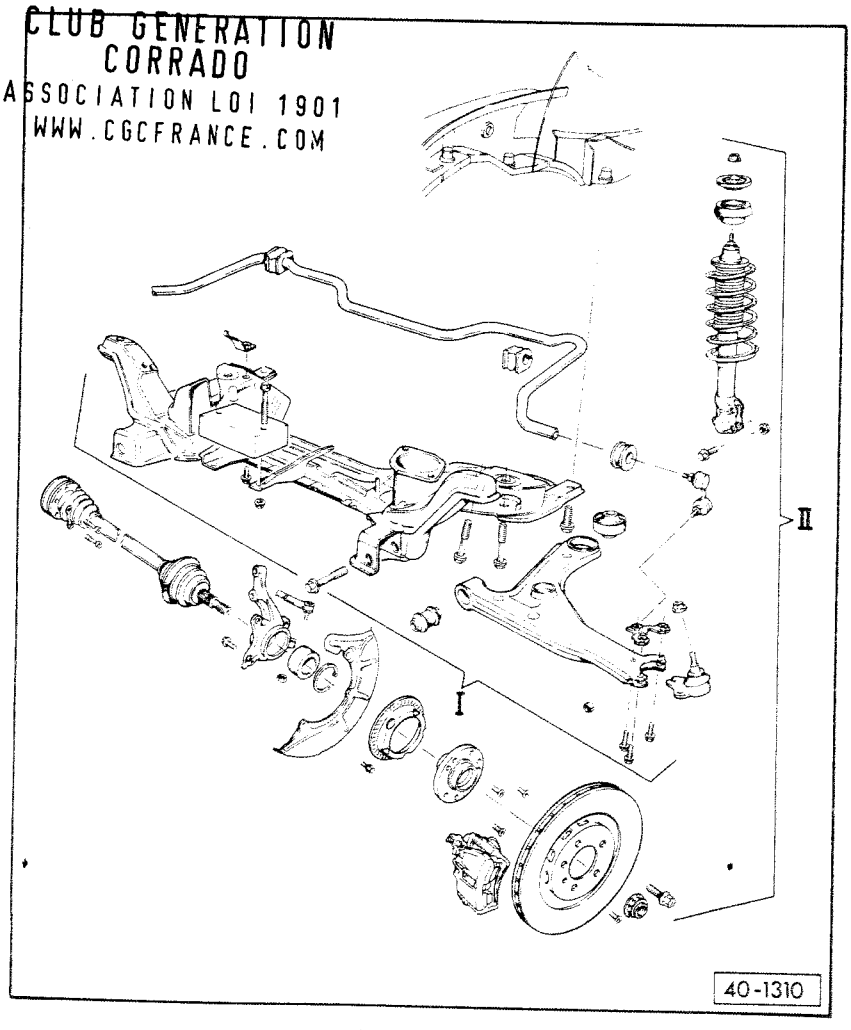

SUSPENSION AVANT : REMISE EN ETAT (Châssis-suspension Plus)

I - Berceau, barre stabilisatrice, bras de guidage : dépose et repose (châssis-suspension Plus) => page 40-25

II - Roulement de roue, jambe de force, arbre de pont : dépose et repose (châssis-suspension Plus) => page 40-34

Les éléments suivants du châssis-suspension Plus ont été modifiés par rapport au châssis-suspension de base :

Bras de guidage, rotule d'essieu, carter de roulement de roue, barre stabilisatrice avec bielle d'appui, arbre de pont, disque de frein, moyeu de roue, roue à disque.

Valeurs assignées pour le contrôle de géométrie du véhicule => page 44-1

Le châssis-suspension Plus est monté sur les Corrado équipées d'un moteur VR 6

CLUB GENERATION CORRADO
ASSOCIATION LOI 1901
WWW.CGCFRANCE.COM
Simpo PDF Merge and Split Unregistered Version - http://www.simpopdf.com

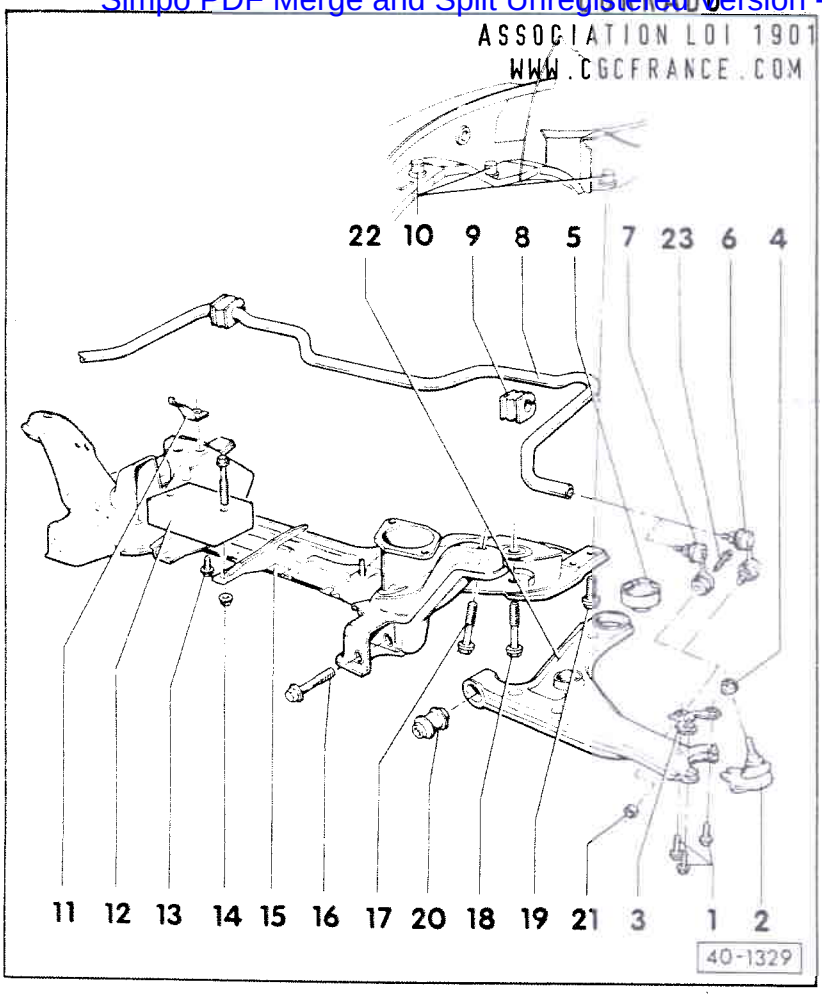

BERCEAU, BARRE STABILISATRICE, BRAS DE GUIDAGE : DEPOSE ET REPOSE
(Châssis-suspension Plus)

Nota : => page 40-2

1- 35 Nm

2- Rotule d'essieu
- ♦ Contrôler => page 40-9
- ♦ Vérifier si le soufflet en caoutchouc est en bon état ; si nécessaire, remplacer la rotule d'essieu
- ♦ Repérer la position de montage : en cas de remplacement du bras de guidage, la positionner au centre du trou oblong et procéder au contrôle du pincement
- ♦ Les trous oblongs ne sont pas destinés au réglage du carrossage !

3- Tôle avec écrous

4- Ecrou autoserreur, 45 Nm

CLUB GENERATION CORRADO
ASSOCIATION LOI 1901
WWW.CGCFRANCE.COM

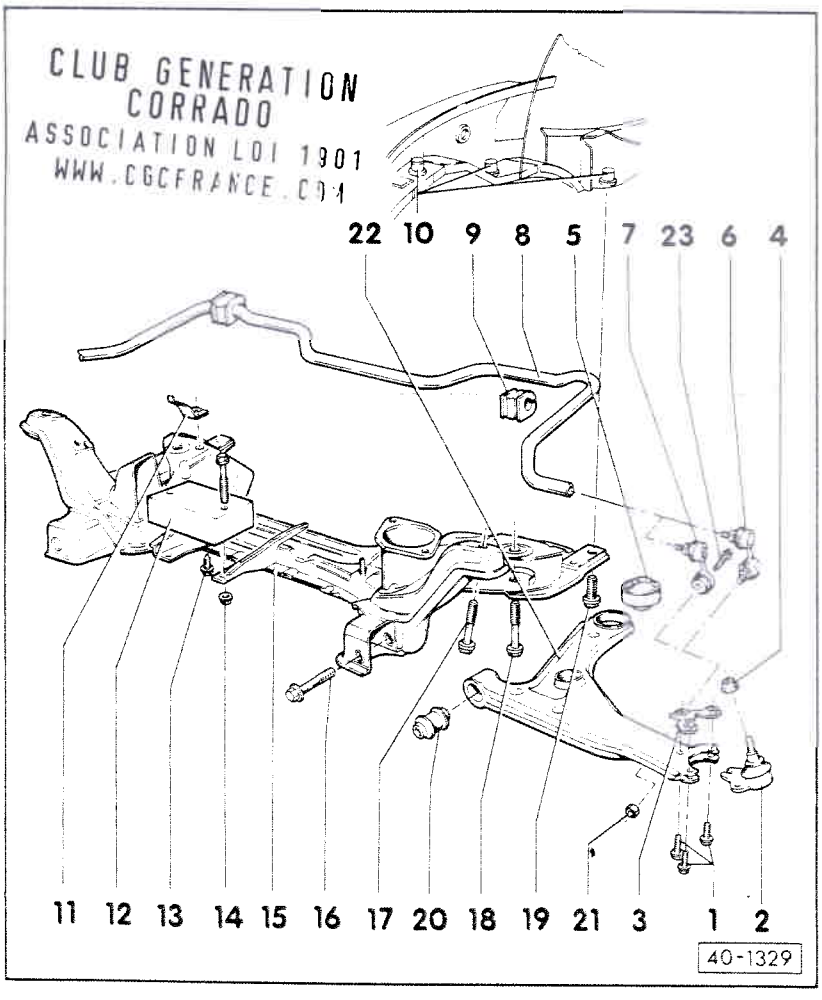

5- Palier arrière du bras de guidage
- ♦ Position de montage => fig. 2
- ♦ Extraire et emmancher à la presse => fig. 3

6- Bielle d'appui
- ♦ Modification : jusqu'à 03.92

7- Bielle d'appui
- ♦ Modification : à partir de 03.92

8- Barre stabilisatrice, 19 mm ϕ

9- Palier de barre stabilisatrice

10- Ecrou borgne
- ♦ Rectifier dans le longeron => page 40-10

11- Collier

12- Masse antivibratoire
- ♦ Sauf sur les véhicules équipés d'un moteur VR 6

13- 25 Nm

14- 25 Nm

Simpo PDF Merge and Split Unregistered Version - http://www.simpopdf.com

CLUB GENERATION
CORRADO
ASSOCIATION LOI 1901
WWW.CGCFRANCE.COM

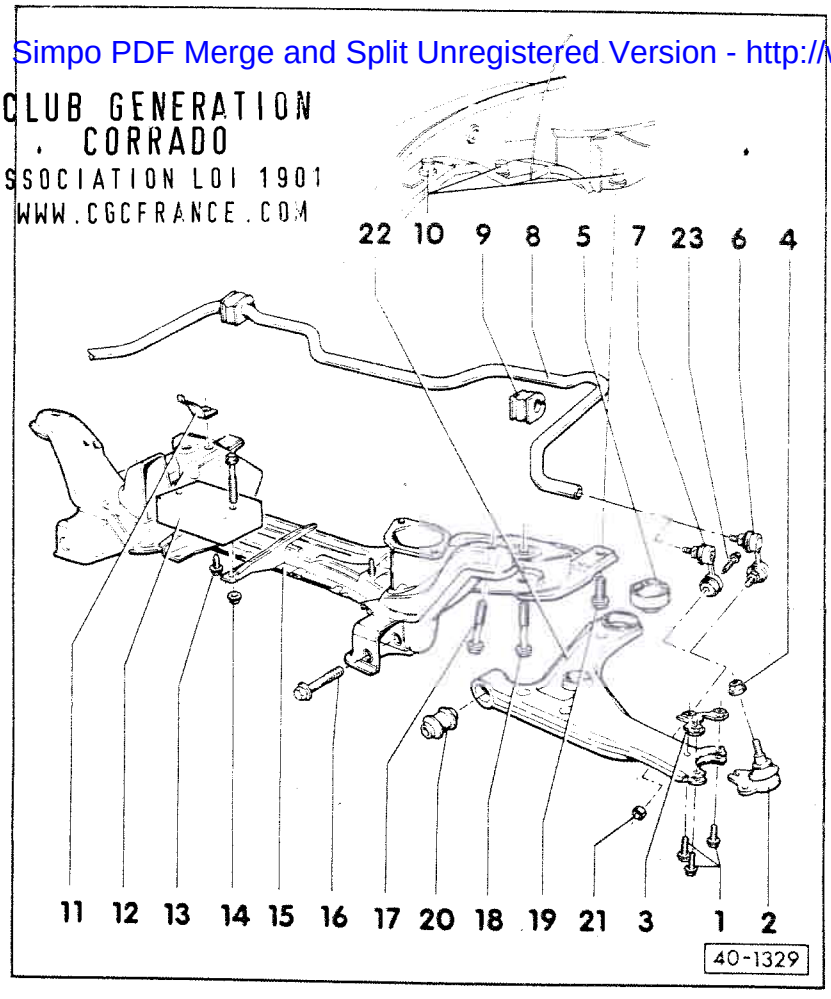

15- Berceau
- ♦ Déposer et reposer, les organes étant posés : réceptionner es organes => fig. 4
- ♦ A l'aide du lève-boîte V.A.G 1383, sortir par le bas le berceau avec les bras de guidage, sans le mécanisme de direction. Après la repose, vérifier la position du volant de direction et procéder au contrôle de géométrie à l'avant du véhicule
- ♦ Ajuster l'ensemble moteur-boîte => Corrado 1989 ▸, groupe d'organes "Moteur", Groupe de réparation 10
- ♦ Si le raccord à vis du mécanisme de direction/berceau n'a pas été desserré, il n'est pas nécessaire de procéder à un contrôle de géométrie du véhicule

16- Vis à six pans M 12 x 1,5 x 82
- ♦ 50 Nm et continuer à tourner de 90°

CLUB GENERATION
CORRADO
ASSOCIATION LOI 1901
WWW.CGCFRANCE.COM

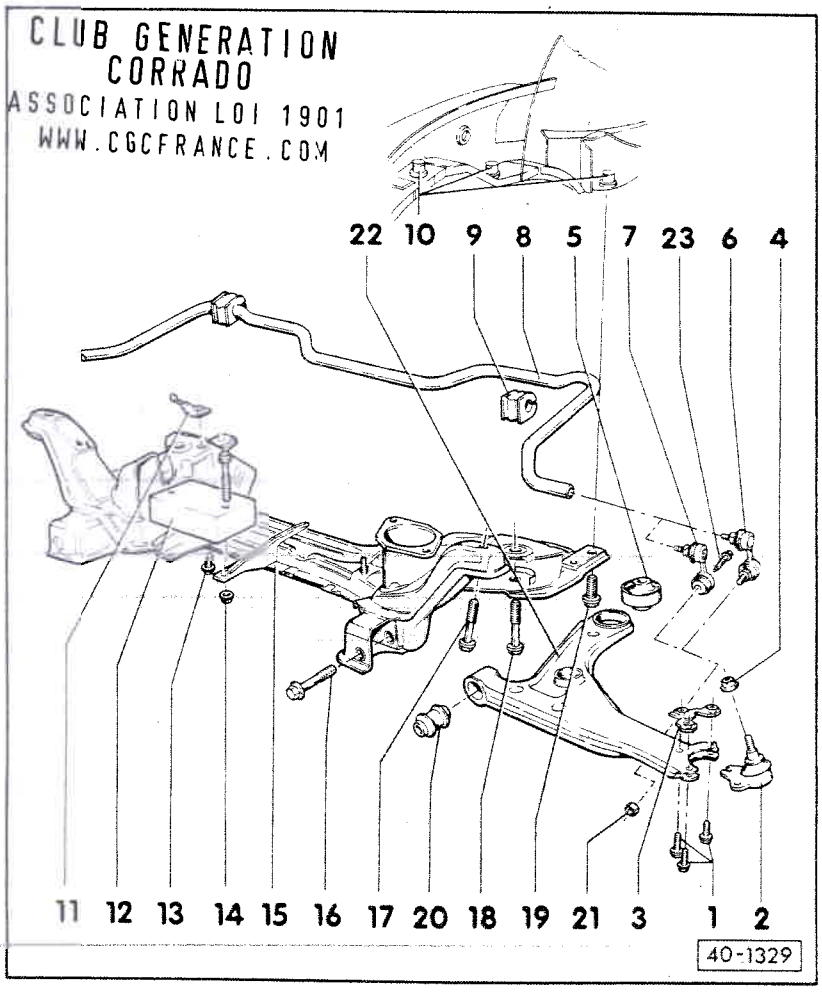

17- Vis à six pans M 12 x 1,5 x 65
- ♦ 70 Nm et continuer à tourner de 90°

18- Vis à six pans M 12 x 1,5 x 78
- ♦ 70 Nm et continuer à tourner de 90°

19- 65 Nm

20- Palier avant du bras de guidage
- ♦ Extraire et emmancher à la presse => fig. 1

21- 25 Nm

22- Bras de guidage

23- Vis à six pans

Simpo PDF Merge and Split Unregistered Version - http://www.simpopdf.com

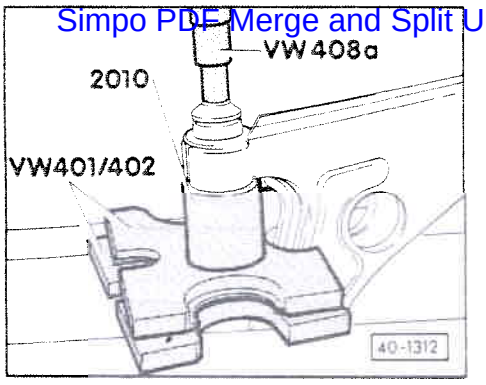

Fig. 1 Palier avant du bras de guidage : extraction et emmanchement à la presse

Nota :

Avant de l'emmancher, l'enduire de produit antifriction exempt d'acide, p.ex. de savon noir.

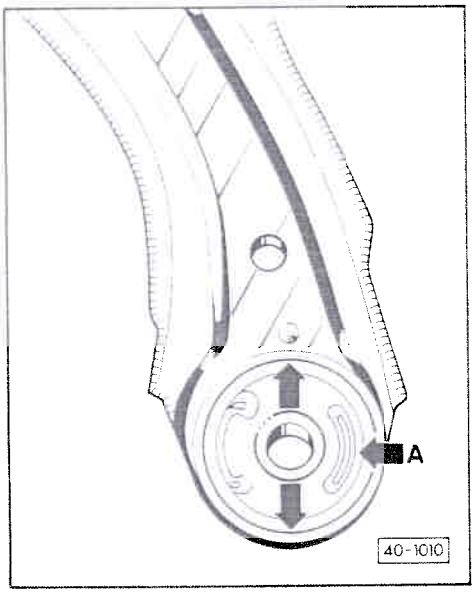

Fig. 2 Palier arrière du bras de guidage - position de montage

L'une des flèches estampées est orientée vers l'encoche du bras de guidage, l'évidemment réniforme (flèche A) du palier est orientée vers le milieu du véhicule.

CLUB GENERATION
CORRADO
ASSOCIATION LOI 1901
WWW.CGCFRANCE.COM

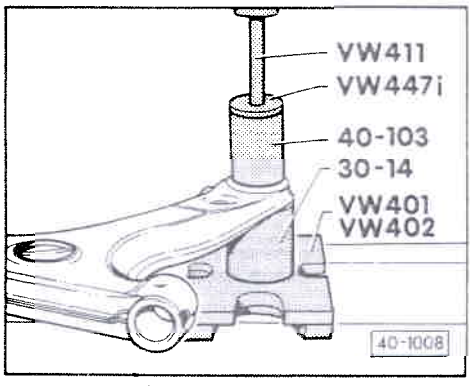

Fig. 3 Palier arrière du bras de guidage : extraction et emmanchement à la presse

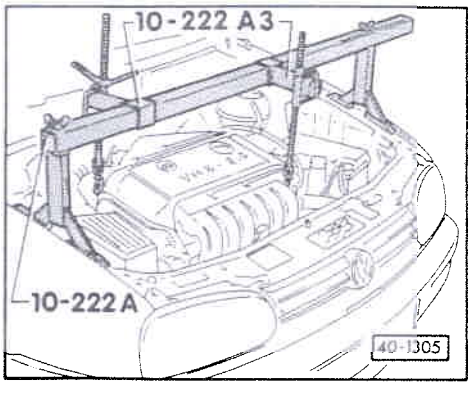

Fig. 4 Ensemble moteur-boîte : réceptionner à l'aide des dispositifs 10-222 A et 10-222 A/3

Simpo PDF Merge and Split Unregistered Version - http://www.simpopdf.com

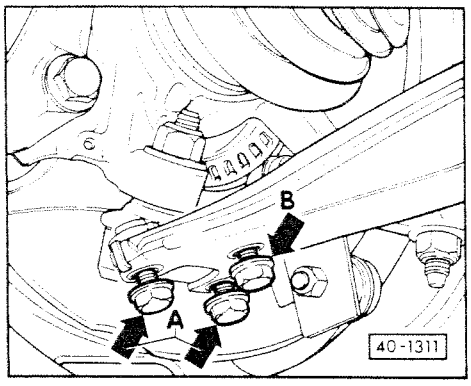

Dépose

- Dévisser l'arbre de pont de l'arbre à bride/BV.
- Extraire les vis (flèche A).
- Desserrer la vis (flèche B).
- ◄ - Séparer la rotule d'essieu du bras de guidage (repérer auparavant la position de montage).

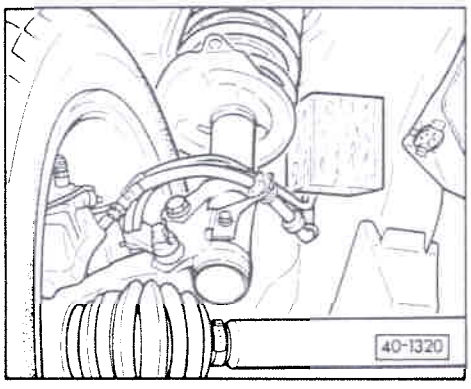

- ◄ - Faire pivoter la roue avec la jambe de force vers l'extérieur et la soutenir.

CLUB GENERATION CORRADO
ASSOCIATION LOI 1901
WWW.CGCFRANCE.COM

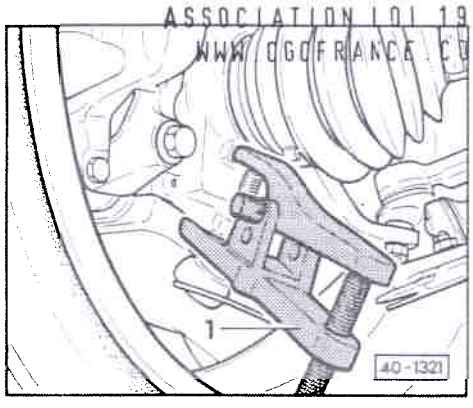

- ◄ - Positionner l'extracteur comme représenté sur la fig. et extraire la rotule d'essieu.

  1 - Extracteur Matra V 176

Nota :

- ♦ Placer le lève-boîte V.A.G 1383/A ou un dispositif similaire en dessous (Risque d'accident dû à la chute de pièces lors de l'extraction de la rotule d'essieu).
- ♦ Pour protéger le filetage, laisser l'écrou vissé de quelques pas sur la rotule d'essieu.

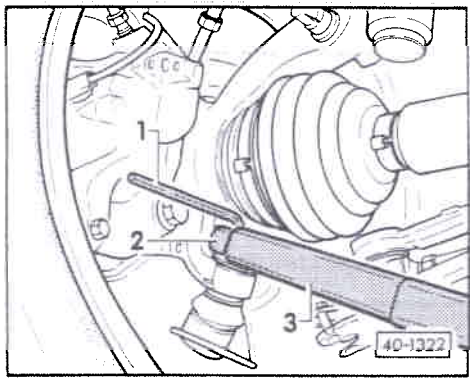

Repose

- Mettre la rotule d'essieu en place dans le carter de roulement de roue.
- ◄ - Visser un écrou autoserreur neuf ; pour ce faire, faire contre-appui avec une clé pour vis à six pans creux (ouverture 6).

  1 - Clé pour vis à six pans creux (ouverture 6), raccourcie d'env 10 mm.

  2 - Outil d'emmanchement circulaire ou outil d'emmanchement à anneau ouvert => page 40-33

  3 - V.A.G 1331

- Visser la rotule d'essieu sur le bras de guidage (vis sur ancienne position).

Simpo PDF Merge and Split Unregistered Version - http://www.simpopdf.com

Nota :

Veiller à ce que le soufflet d'étanchéité ne soit pas endommagé ni vrillé.

Couples de serrage

Rotule d'essieu sur carter de roulement de roue : 45 Nm

Rotule d'essieu sur bras de guidage : 35 Nm

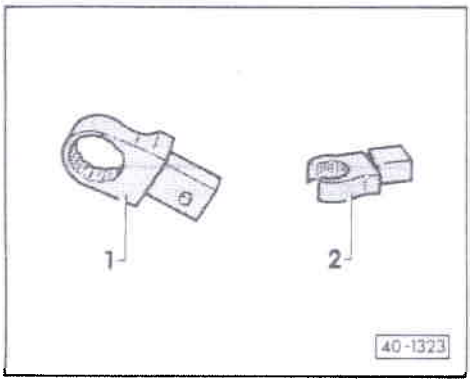

1 - Outil d'emmanchement annulaire (modèle courant, ouverture 19)

2 - Outil d'emmanchement à anneau ouvert (modèle courant, ouverture 19)

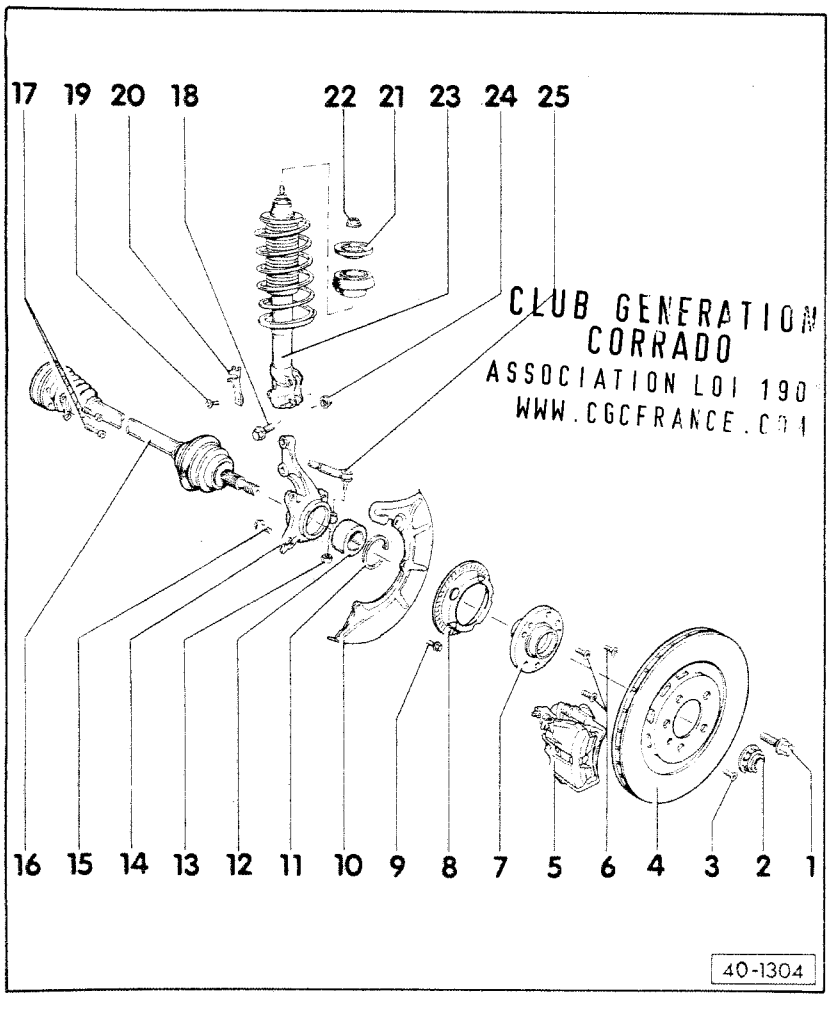

CLUB GENERATION CORRADO
ASSOCIATION LOI 190
WWW.CGCFRANCE.COM

ROULEMENT DE ROUE, JAMBE DE FORCE : DEPOSE ET REPOSE (Châssis-suspension Plus)

Nota : = > Page 40-12

1- 110 Nm

2- **Ecrou autoserreur à douze pans**
- 90 Nm et continuer à tourner de 45° (1/8 de tour)
- Desserrer et serrer à fond = > page 40-41

3- **Vis à tête cruciforme**

4- **Disque de frein**
- Indications concernant la réparation = > page 46-3

5- **Etrier de frein**
- Lors de travaux sur la suspension avant, ne pas débrancher le flexible de frein
- L'accrocher avec un fil métallique ou un accessoire analogue
- Remplacer les garnitures de frein = > page 46-7

Simpo PDF Merge and Split Unregistered Version - http://www.simpopdf.com

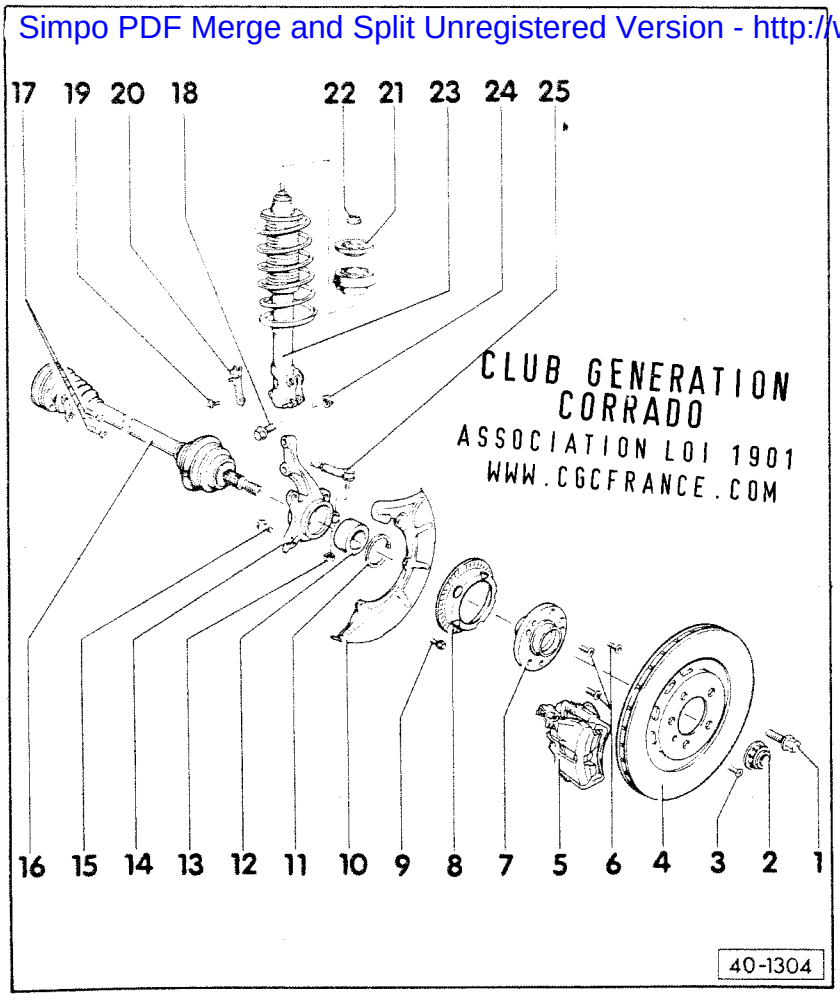

6- Vis à tête cruciforme

7- Moyeu de roue
- Extraire => fig. 2
- Emmancher à la presse => fig. 6
- Extraire la bague intérieure de roulement => fig. 3

8- Rotor du capteur de vitesse
- Uniquement sur des véhicules équipés d'un système antiblocage ABS

9- Vis à six pans, 10 Nm

10- Blindage

11- Segment d'arrêt
- Veiller au positionnement correct

12- Roulement de roue
- Extraire => fig. 4
- Le remplacer car il est détruit lors de l'extraction
- Emmancher à la presse => fig. 5

13- Ecrou autoserreur, 35 Nm

14- Carter de roulement de roue

15- Boulon autoserreur, 125 Nm

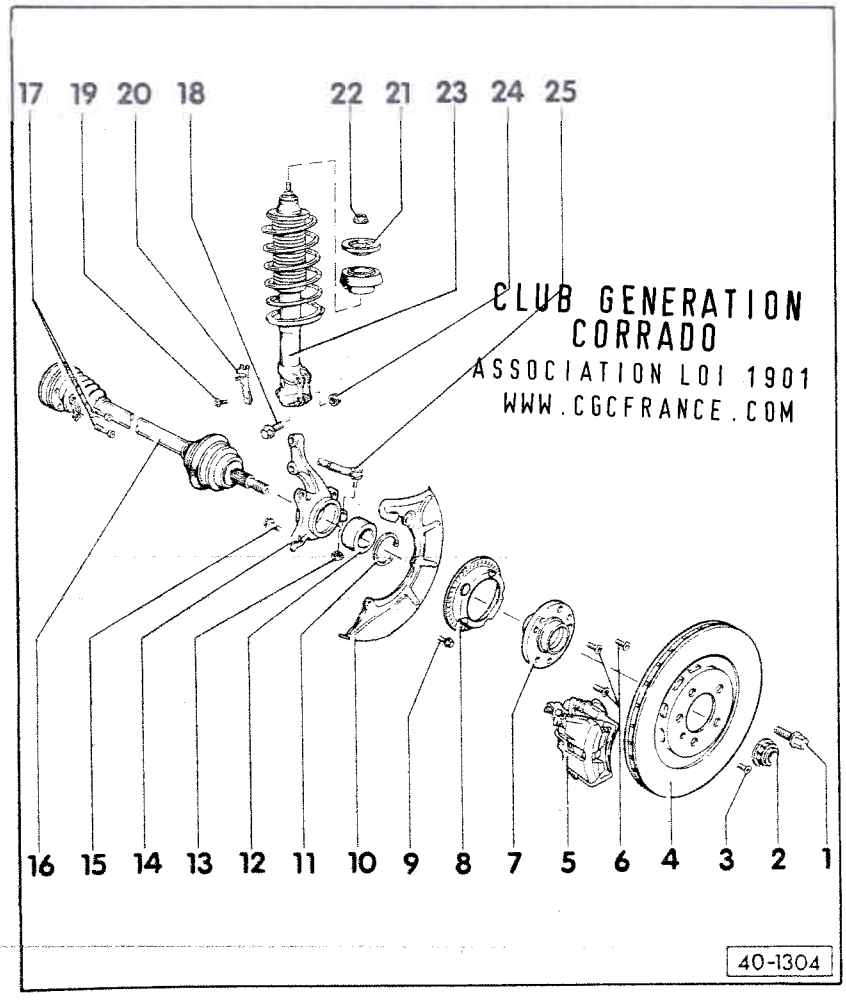

16- Arbre de pont
- Déposer et reposer => page 40-41
- Remettre en état => page 40-47
- Avant de visser l'écrou, éliminer le vernis et/ou la corrosion restés éventuellement sur le filetage du joint extérieur

17- 45 Nm

18- Vis à six pans
- Réglage du carrossage => page 44-1
- Avant la dépose, repérer la position de montage

19- Vis à six pans

20- Support

21- Butée

22- Ecrou autoserreur, 60 Nm
- Visser et dévisser => fig. 1

Simpo PDF Merge and Split Unregistered Version - http://www.simpopdf.com

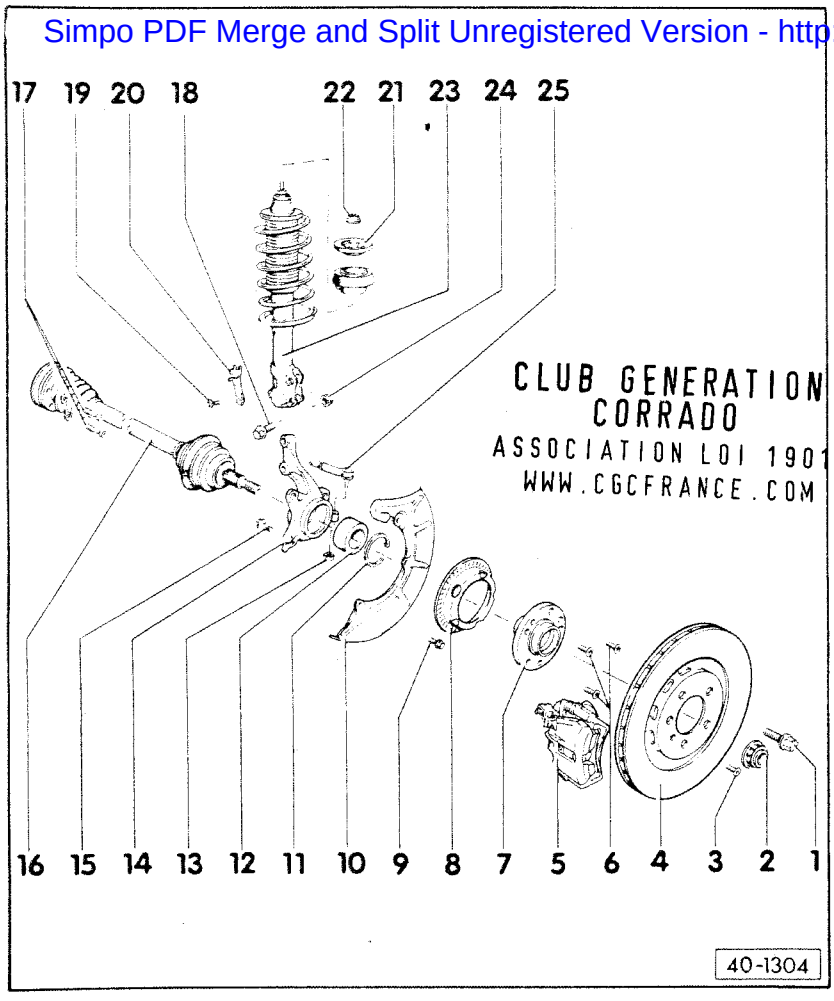

CLUB GENERATION CORRADO
ASSOCIATION LOI 1901
WWW.CGCFRANCE.COM

23- Jambe de force
♦ Désassembler et assembler
= > page 40-44
♦

24- Ecrou autoserreur, 90 Nm

25- Barre de direction
♦ Déposer et reposer = > page 48-28

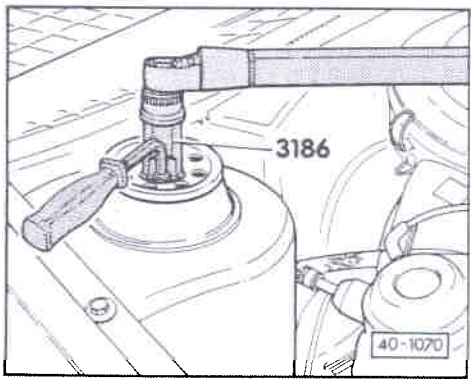

◄ Fig . 1 Jambe de force : vissage et dévissage sur carrosserie

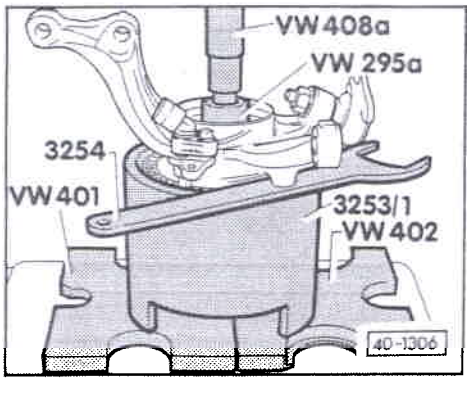

◄ Fig. 2 Moyeu de roue : extraction hors du carter de roulement de roue

Simpo PDF Merge and Split Unregistered Version - http://www.simpopdf.com

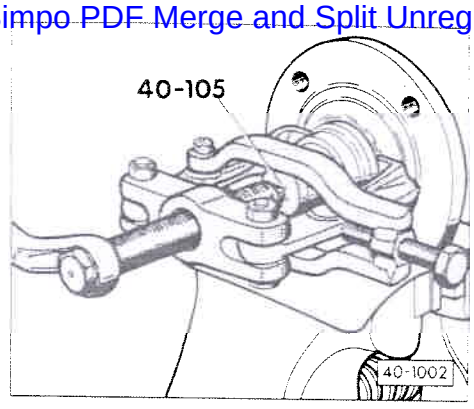

Fig. 3 Bague intérieure de roulement : extraction du moyeu de roue

Utiliser uniquement un extracteur avec étrier de serrage, p. ex. Kukko 204-2 (modèle courant).

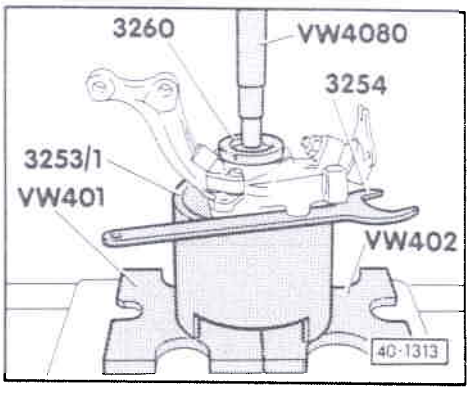

Fig. 4 Roulement de roue : extraction hors du carter de roulement de roue

CLUB GENERATION
CORRADO
ASSOCIATION LOI 1901
WWW.CGCFRANCE.COM

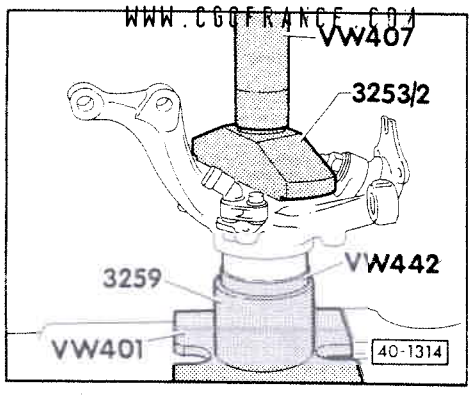

Fig. 5 Roulement de roue : emmanchement à la presse dans le carter de roulement de roue

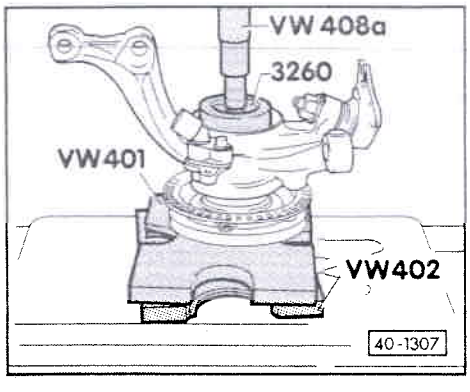

Fig. 6 Moyeu de roue : emmanchement à la presse dans le roulement de roue

Simpo PDF Merge and Split Unregistered Version - http://www.simpopdf.com

ARBRE DE PONT : DEPOSE ET REPOSE (Châssis-suspension Plus)

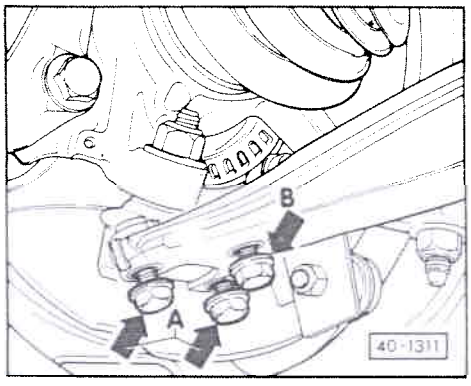

Dépose

- Desserrer l'écrou à douze pans, le véhicule reposant sur ses roues.
- Séparer la rotule d'essieu du bras de guidage (repérer auparavant la position de montage).
- Dévisser les vis (flèches A).
- Dévisser l'arbre de pont de l'arbre à bride/BV.

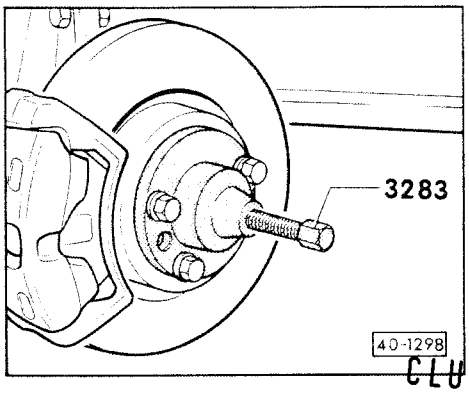

- Extraire l'arbre de pont. Pour ce faire, positionner l'outil comme représenté sur la figure.

Nota :

- ♦ Veiller à disposer d'un espace suffisant lors de l'extraction de l'arbre de pont.
- ♦ Sur les véhicules en version Suède, déposer le support du totaliseur.

CLUB GENERATION CORRADO
ASSOCIATION LOI 1901
WWW.CGCFRANCE.COM

Repose

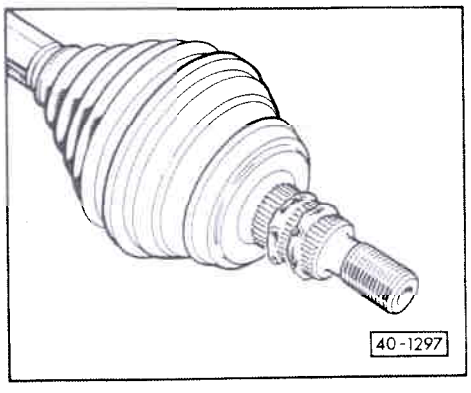

- Enlever le reste de produit de scellement de la denture du joint extérieur et de celle du moyeu de roue (la denture doit être exempte d'huile et de graisse).
- Appliquer du produit de scellement liquide D 185 400 A2 sur la denture, comme représenté sur la figure. Diamètre du cordon : env. 3 mm.
- Mettre l'arbre de pont en place.
- Visser la rotule d'essieu sur le bras de guidage.
- Visser l'arbre de pont sur l'arbre à bride/BV et serrer à fond.

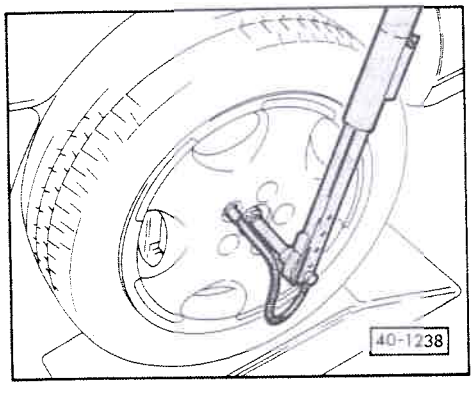

- Visser l'écrou à douze pans (autoserreur) sur l'arbre de pont et serrer à fond.

Nota :

- ♦ Il est conseillé d'utiliser la clé à angle de serrage V.A.G 1756 pour serrer l'écrou à douze pans.
- ♦ Ne desserrer et ne serrer que lorsque le véhicule repose sur ses roues (risque d'accident).

Simpo PDF Merge and Split Unregistered Version - http://www.simpopdf.com

Couples de serrage :

Arbre de pont sur arbre à bride/BV : 45 Nm

Arbre de pont sur carter de roulement de roue : 90 Nm et continuer à tourner de 45° (1/8 de tour)

Rotule d'essieu/bras de guidage : 35 Nm

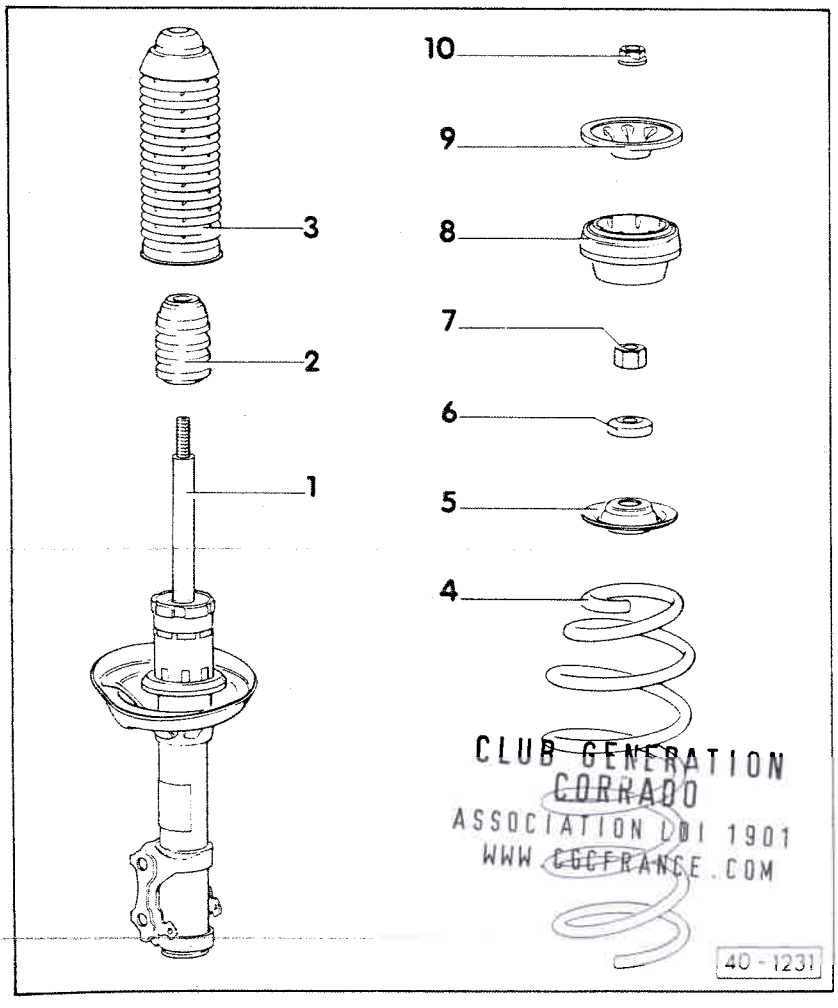

CLUB GENERATION CORRADO
ASSOCIATION LOI 1901
WWW.CGCFRANCE.COM

JAMBE DE FORCE AVANT : REMISE EN ETAT (Châssis-suspension Plus)

1- **Amortisseur**
- ♦ **Contrôler l'amortisseur => page 40-20**
- ♦ Peut être remplacé séparément
- ♦ Recycler => Information Spéciale "Châssis-suspension" n° 2, Edition 03.90
- ♦ En cas de remplacement, procéder au réglage du carrossage et du pincement => page 44-1

2- **Butée caoutchouc**

3- **Gaine de protection**

4- **Ressort hélicoïdal**
- ♦ Déposer et reposer => fig. 2
- ♦ Tenir compte de la couleur-repère
- ♦ La surface des spires du ressort ne doit pas être endommagée

5- **Coupelle expansible**

6- **Roulement axial rainuré à billes**

7- **Ecrou à six pans, 60 Nm**

Simpo PDF Merge and Split Unregistered Version - http://www.simpopdf.com

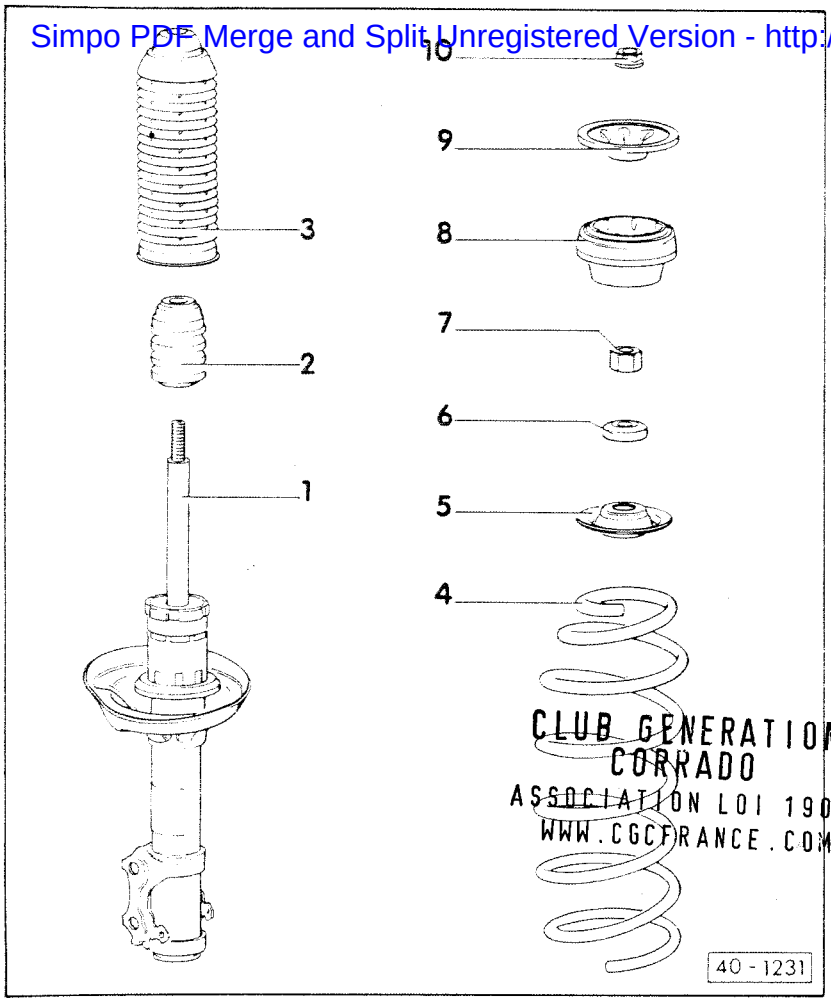

8- Palier de jambe de force

9- Butée

10- Ecrou autoserreur à six pans, 60 Nm
- ♦ Remplacer systématiquement
- ♦ Desserrer et serrer à fond = > fig. 1

CLUB GENERATION CORRADO
ASSOCIATION LOI 1901
WWW.CGCFRANCE.COM

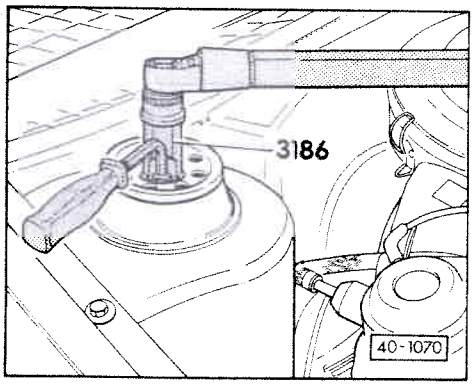

◄ Fig. 1 Ecrou à six pans : desserrage et serrage

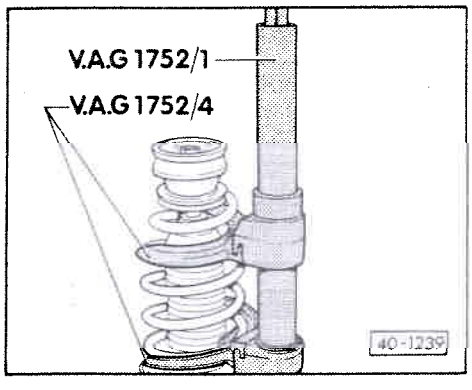

◄ Fig. 2 Ressort : dépose et repose

Simpo PDF Merge and Split Unregistered Version - http://www.simpopdf.com

ARBRE DE PONT : REMISE EN ETAT

Les arbres de pont des véhicules équipés d'un châssis-suspension Plus sont dotés d'un joint homocinétique extérieur dont la denture est plus courte et plus fine. La fixation avec le roulement de roue s'effectue à l'aide d'un écrou à douze pans.

La denture du joint homocinétique extérieur et le moyeu de roue sont collés à l'aide de produit de scellement D 185 400 A2.

Arbre de pont pour véhicules équipés d'un châssis-suspension Plus : dépose et repose => page 40-41.

Nota :

- Quantité de graisse pour les véhicules de 79 kW et plus :
- Extérieur : 110 grammes de graisse G 6.3
- Intérieur : 120 grammes de graisse G 6.3.

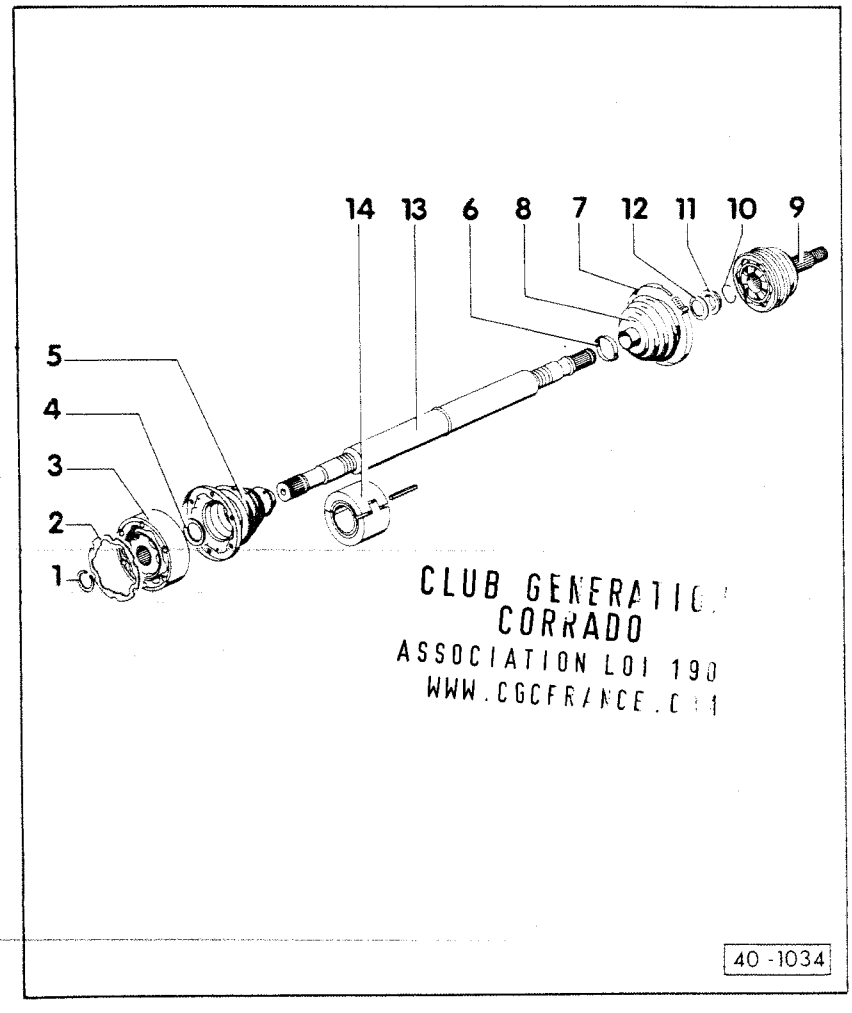

CLUB GENERATION CORRADO
ASSOCIATION LOI 1901
WWW.CGCFRANCE.COM

- Quantité de graisse pour le joint homocinétique extérieur : enfoncer la moitié de graisse dans le joint, répartir régulièrement l'autre moitié dans le soufflet.
- Quantité de graisse pour le joint homocinétique intérieur : enfoncer la moitié de graisse des deux côtés dans le joint, répartir l'autre moitié régulièrement dans le soufflet.
- En cas de remplacement de la manchette d'articulation, graisser à nouveau le joint, si nécessaire.

1- **Segment d'arrêt**
- Remplacer
- Déposer et reposer avec l'outil VW 161 a

2- **Joint**
- Remplacer, détacher la feuille de protection et le collier dans le joint homocinétique

Simpo PDF Merge and Split Unregistered Version - http://www.simpopdf.com

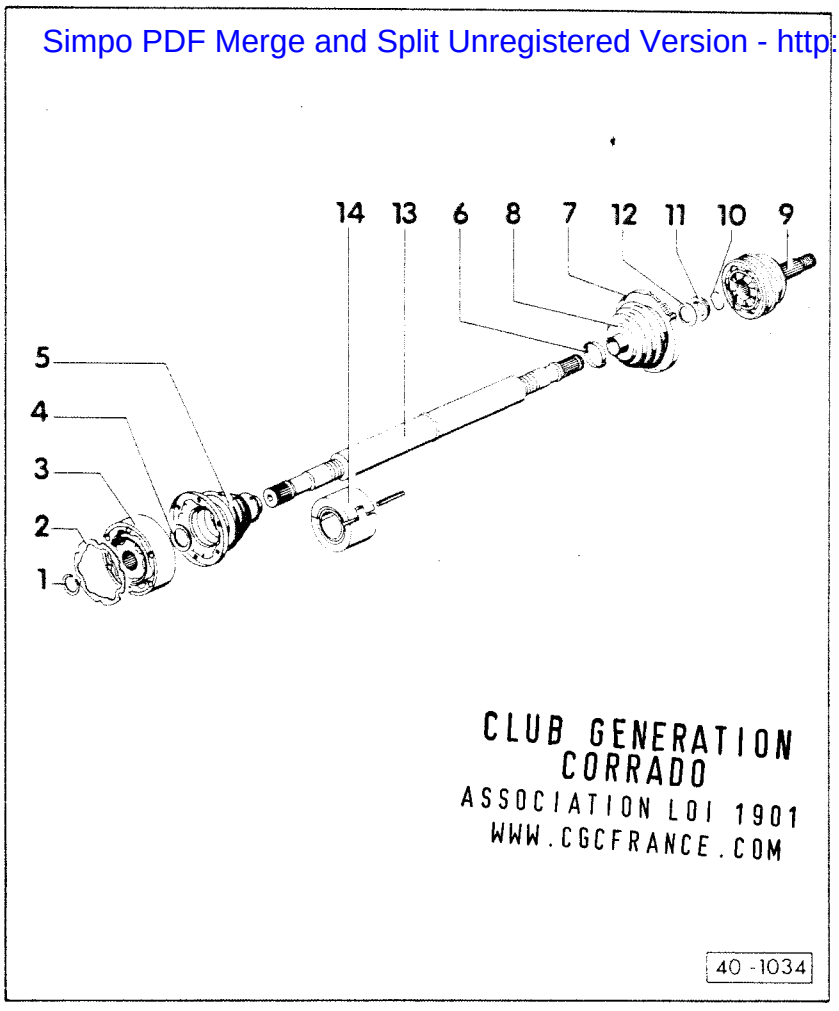

3- **Joint homocinétique intérieur, 100 mm ⌀**
- ♦ Ne remplacer qu'au complet
- ♦ Extraire à la presse => fig. 4
- ♦ Emmancher à la presse => fig. 5
- ♦ Graisser => page 40-47
- ♦ Contrôler => page 40-60

4- **Rondelle-ressort**
- ♦ Avec denture sur le ⌀ intérieur
- ♦ Position de montage - grand ⌀ (côté concave) en appui sur le joint homocinétique

5- **Manchette d'articulation du joint homocinétique de 100 mm ⌀**
(avec trou de ventilation)
- ♦ Vérifier l'état (fissures et traces d'usure par frottement)
- ♦ Position de montage de l'arbre gauche => fig. 6
- ♦ Enduire l'intérieur du capuchon de D 3

6- **Collier**
- ♦ Remplacer
- ♦ Tendre => fig. 8 et 9

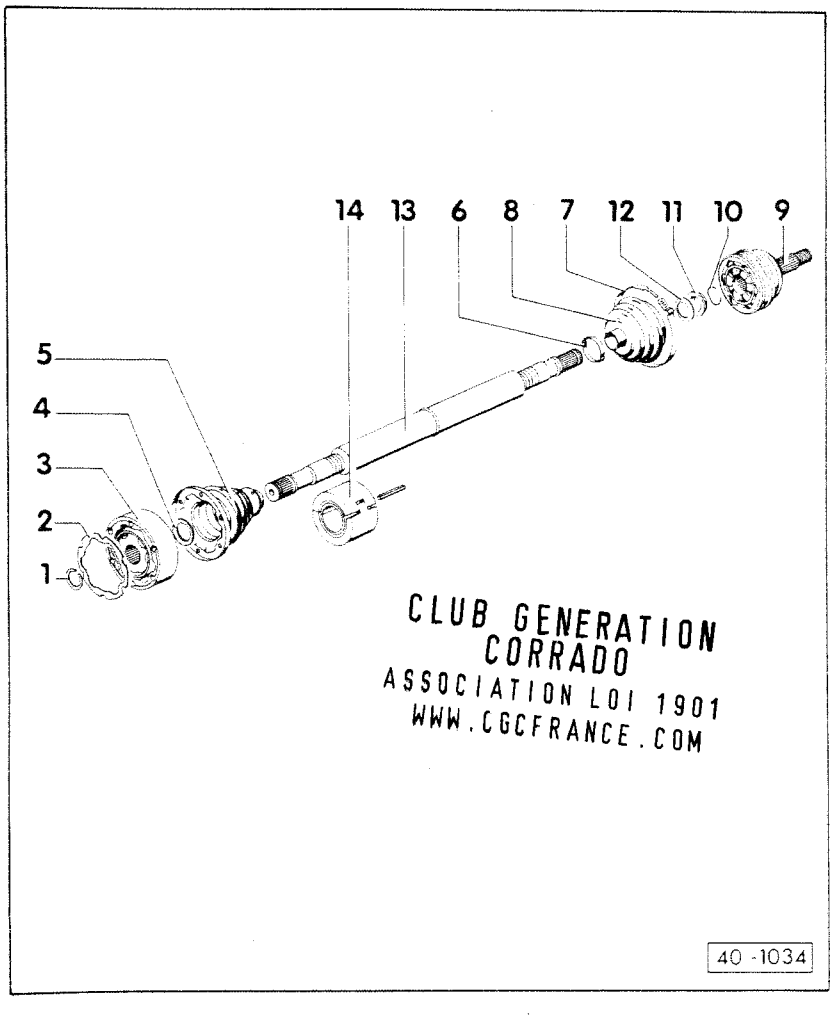

7- **Collier de serrage**
- ♦ Remplacer, ouvrir les disques métalliques fermés avec une scie à métaux
- ♦ Tendre => fig. 8 et 9

8- **Manchette d'articulation du joint homocinétique de 90 mm ⌀**
- ♦ Vérifier l'état (fissures et traces d'usure par frottement)
- ♦ Avant de tendre le petit collier de serrage, ventiler la manchette d'articulation pendant un court instant pour que la pression s'équilibre => fig. 8

9- **Joint homocinétique extérieur de 90 mm ⌀ pour véhicules d'une puissance de 79 kW et plus**
- ♦ Ne remplacer qu'au complet déposer => fig. 3
  Reposer : emmancher sur l'arbre avec un maillet en plastique jusqu'à ce que le segment d'arrêt comprimé se détende
- ♦ Graisser => page 40-47
- ♦ Contrôler => page 40-58

Simpo PDF Merge and Split Unregistered Version - http://www.simpopdf.com

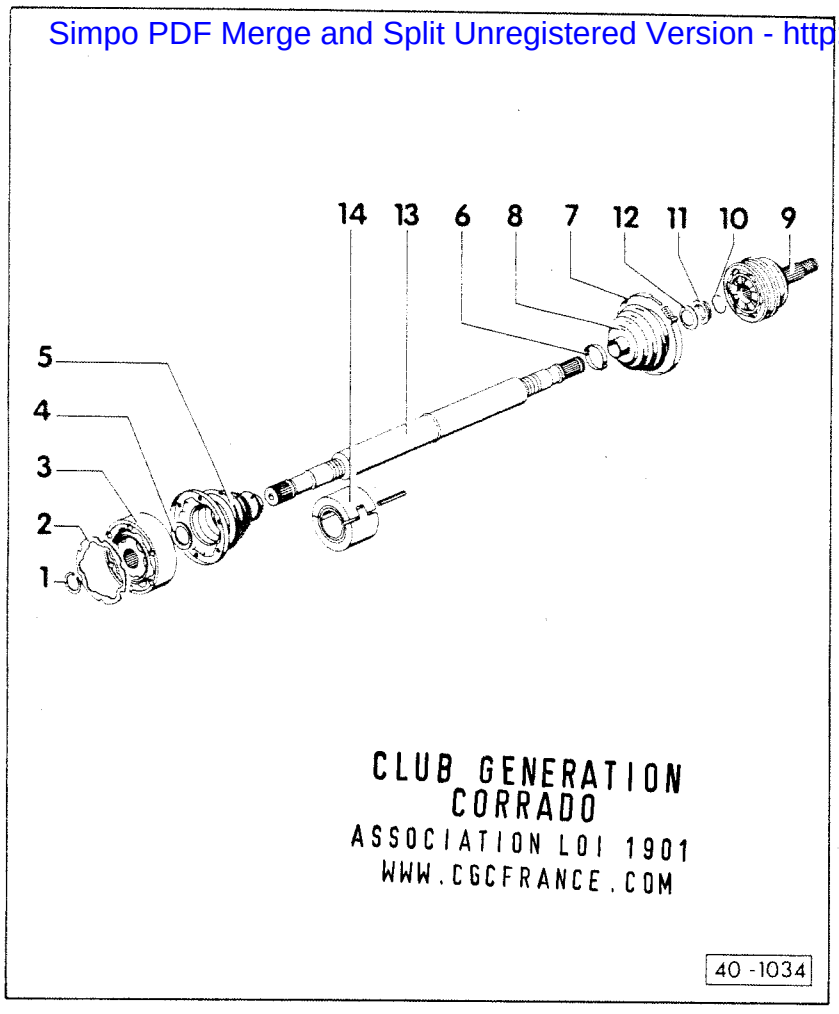

10- **Segment d'arrêt**
- ♦ Remplacer
- ♦ Mettre en place dans la gorge de l'arbre

11- **Bague d'appui**

12- **Rondelle-ressort**
- ♦ Grand ϕ (côté concave) en appui sur la bague d'appui

13- **Arbre de pont**
- ♦ Longueur = > fig. 7

14- **Masse antivibratoire**
- ♦ En une seule pièce (de série)
- ♦ En 2 pièces (pièce de rechange)
- ♦ Déposer et reposer = > fig. 1
- ♦ Position de montage = > fig. 2

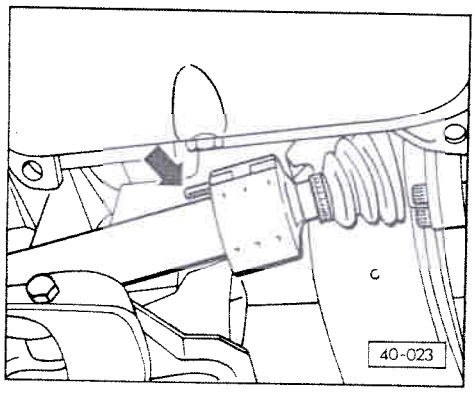

◄ **Fig. 1 Masse antivibratoire : dépose et repose**

Les deux demi-coquilles sont assemblées par des manchons de serrage.
Position de montage = > fig. 2

Nota :

- ♦ Avant d'emboîter le manchon de serrage, protéger la peinture de l'arbre contre les endommagements.
- ♦ Un ruban adhésif est placé sur la circonférence intérieure pour éviter tout déplacement axial. Avant de reposer la masse antivibratoire, vérifier l'adhérence du ruban adhésif. Si nécessaire, remplacer le ruban adhésif ou appliquer une autre colle.

Simpo PDF Merge and Split Unregistered Version - http://www.simpopdf.com

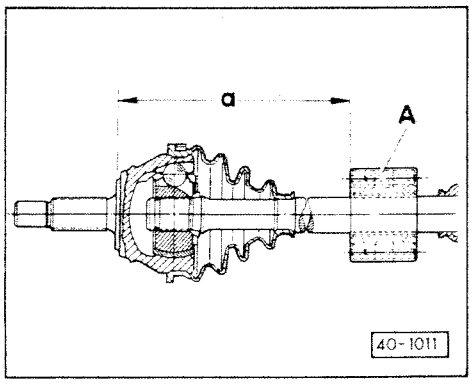

Fig. 2 Masse antivibratoire : position de montage

Lors de la pose de la masse antivibratoire -A-, veiller à ce qu'elle soit positionnée de la manière prescrite . A cet effet, respecter la cote "a" :

452,5 ± 1 mm

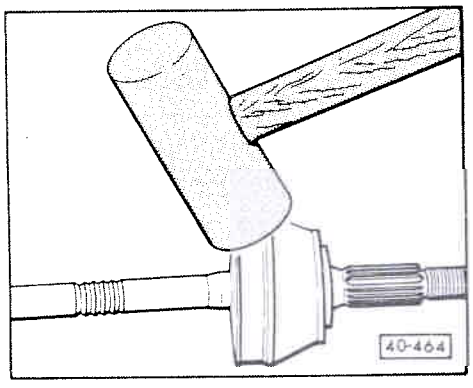

Fig. 3 Joint homocinétique extérieur : dépose

Le chasser de l'arbre de pont en appliquant un bon coup à l'aide d'un maillet en alliage léger.

CLUB GENERATION CORRADO
ASSOCIATION LOI 1901
WWW.CGCFRANCE.COM

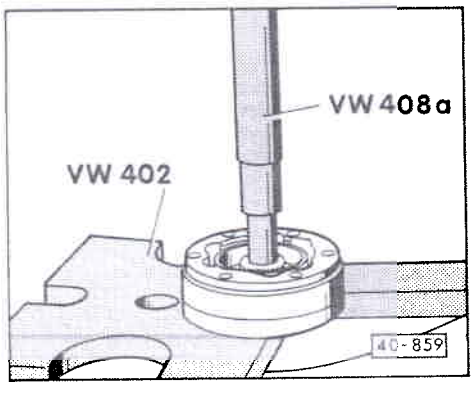

Fig. 4 Joint homocinétique intérieur : extraction à la presse

Pendant cette opération, soutenir le moyeu à billes.

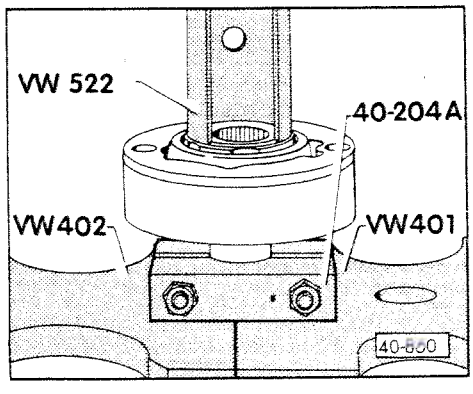

Fig. 5 Joint homocinétique intérieur : emmanchement à la presse

Emmancher le joint à la presse jusqu'en butée.

Mettre le segment d'arrêt en place.

Nota :

Le chanfrein se trouvant sur la circonférence intérieure du moyeu à billes (denture) doit être orienté vers l'épaulement de l'arbre de pont.

Simpo PDF Merge and Split Unregistered Version - http://www.simpopdf.com

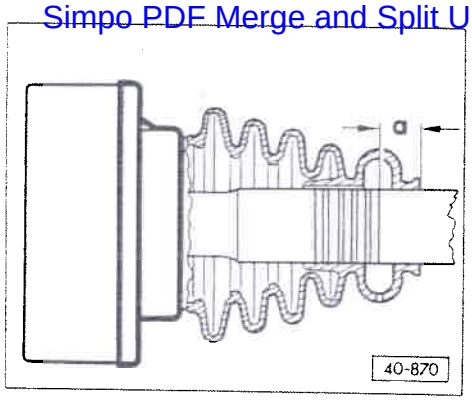

◄ **Fig. 6 Manchette d'articulation : repose sur l'arbre de pont**

- Cote "a" = 17 mm ; la marquer par exemple avec de la couleur ou du ruban adhésif avant de monter la manchette d'articulation sur l'arbre de pont. N'endommager en aucun cas la peinture avec un objet présentant des angles vifs.

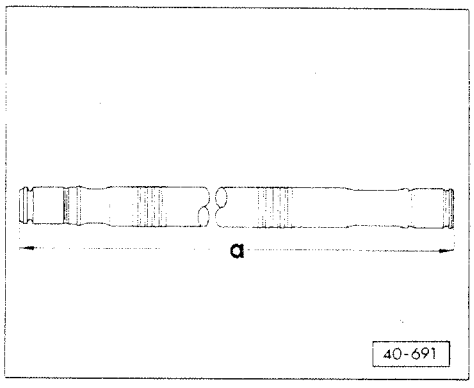

◄ **Fig. 7 Arbre de pont : longueur**

Version de BV	Cote "a" (mm)	
	Gauche [1]	Droit [1]
BV mécanique	432,3	666,5

[1] gauche et droit, arbre plein

CLUB GENERATION
CORRADO
ASSOCIATION LOI 1901
WWW.CGCFRANCE.COM

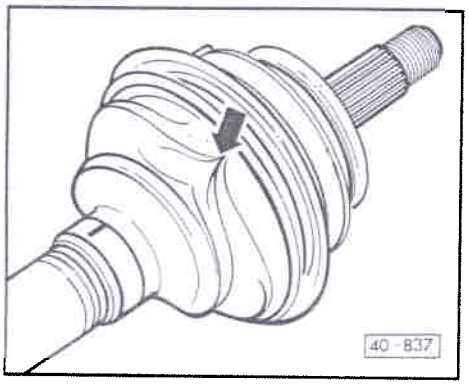

◄ **Fig. 8 Manchette d'articulation : ventilation**

La manchette d'articulation est souvent comprimée lors de sa mise en place sur le corps du joint. Il en résulte une dépression dans la manchette d'articulation provoquant pendant la marche un pli vers l'intérieur (flèche). Il convient donc, après le montage, de ventiler pendant un court instant la manchette au niveau du plus petit diamètre pour que la pression s'équilibre.

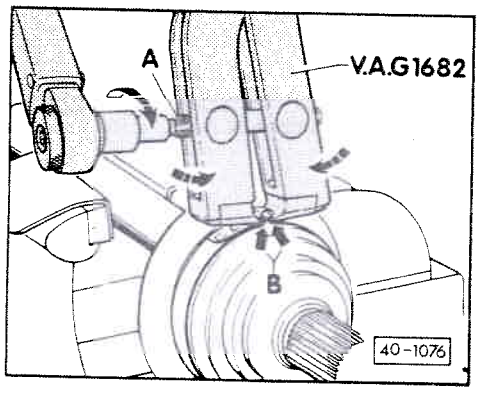

◄ **Fig. 9 Collier de serrage : tension**

Nota :

Le collier/collier de serrage ne peut être tendu qu'avec la pince V.A.G 1682.

- Positionner la pince V.A.G 1682 comme représenté sur la figure. Veiller à ce que les dents de la pince s'appliquent bien dans les coins (flèches B) du collier de serrage.
- Tendre le collier en tournant la tige filetée avec une clé dynamométrique (ne pas gauchir la pince lors de cette opération). Nota => page 40-57

Simpo PDF Merge and Split Unregistered Version - http://www.simpopdf.com

Nota :

- ♦ Le collier de serrage sur la petite circonférence du soufflet est tendu de la même façon.
- ♦ Couple de serrage : 25 Nm.
- ♦ Utiliser une clé dynamométrique avec étendue de mesure 5...50 Nm (p. ex. V.A.G 1331).
- ♦ Veiller à ce que le filetage de la tige de la pince se visse bien. Si nécessaire, le graisser avec de la graisse MoS2.
- ♦ Si le filetage se visse mal (p. ex. parce qu'il est encrassé), la force de précontrainte nécessaire du collier n'est pas atteinte au couple de serrage prescrit.

CLUB GENERATION CORRADO
ASSOCIATION LOI 1901
WWW.CGCFRANCE.COM

JOINT HOMOCINETIQUE EXTERIEUR : CONTROLE

Le joint doit être désassemblé lorsqu'il est fortement encrassé pour remplacer la graisse ou lorsque les surfaces de roulement et les billes doivent être vérifiées (usure, endommagements).

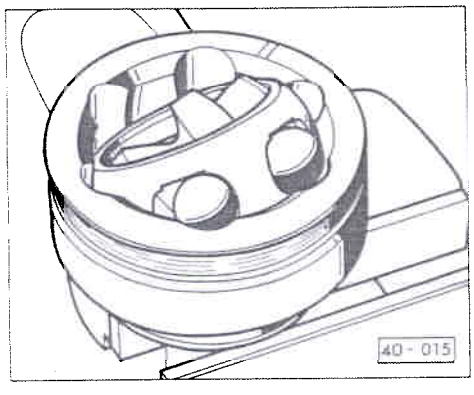

◄ **Dépose**

- Avant de procéder au désassemblage du joint homocinétique, repérer à l'aide un crayon électrique ou une pierre à aiguiser la position du moyeu à billes par rapport à la cage à billes et au boîtier.
- Faire pivoter le moyeu et la cage.
- Enlever les billes les unes après les autres.

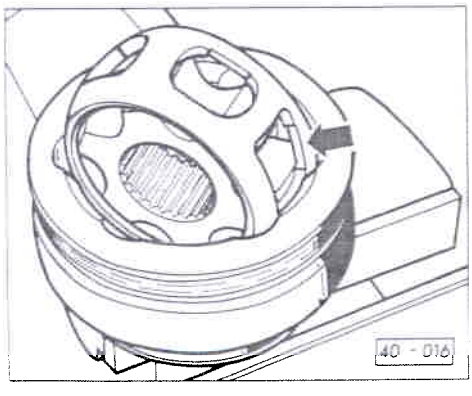

◄ - Tourner la cage jusqu'à ce que les deux ouvertures rectangulaires (flèche) s'appliquent contre le corps du joint.
- Enlever la cage et le moyeu en les soulevant.

Simpo PDF Merge and Split Unregistered Version - http://www.simpopdf.com

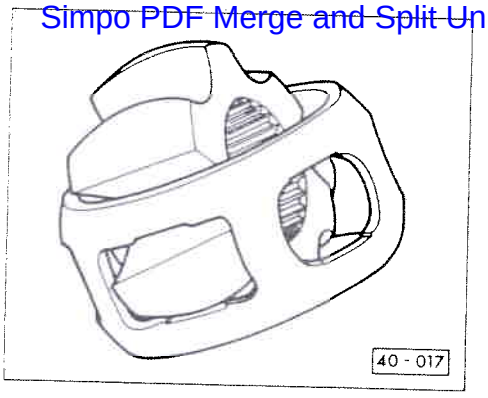

- Faire pivoter le segment du moyeu dans l'ouverture rectangulaire de la cage.
- Ejecter le moyeu en le faisant basculer hors de la cage.

Nota :

Les 6 billes de chaque joint font partie d'un groupe de tolérance. Vérifier si le tourillon d'essieu, le moyeu à billes, la cage à billes et les billes ne présentent pas des petites crevasses (formation de piqûres) et des traces de grippage. Un jeu radial excessif dans le joint se traduit par un battement résultant des alternances de charge. En pareil cas, le joint doit être remplacé.
Des traces de polissage ou de roulement sur les billes ne justifient pas le remplacement du joint.

Repose

Remplir le corps du joint de la moitié de la quantité totale de graisse - 45 g -.

- Placer la cage avec le moyeu dans le corps du joint.
- Enfoncer les billes se faisant face les unes après les autres. L'ancienne position du moyeu à billes par rapport à la cage à billes et au corps du joint doit être rétablie.
- Placer un segment d'arrêt neuf dans le moyeu.
- Répartir le reste de graisse dans le joint.

CLUB GENERATION CORRADO
ASSOCIATION LOI 1901
WWW.CGCFRANCE.COM

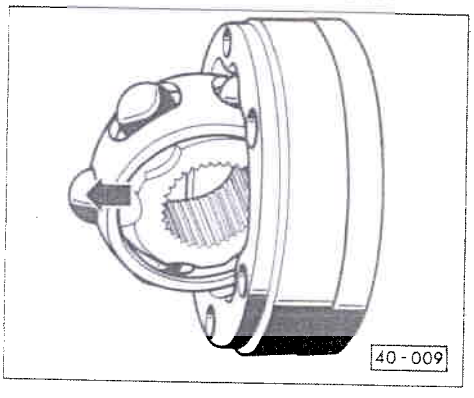

JOINT HOMOCINETIQUE INTERIEUR : CONTROLE

Le joint doit être désassemblé lorsqu'il est fortement encrassé pour remplacer la graisse ou lorsque les surfaces de roulement et les billes doivent être vérifiées (usure, endommagements).

- Faire pivoter le moyeu et la cage à billes.
- Extraire la couronne dans le sens de la flèche.
- Extraire les billes hors de la cage.

Nota :

Le moyeu à billes et la couronne sont appariés. Ne pas les intervertir.

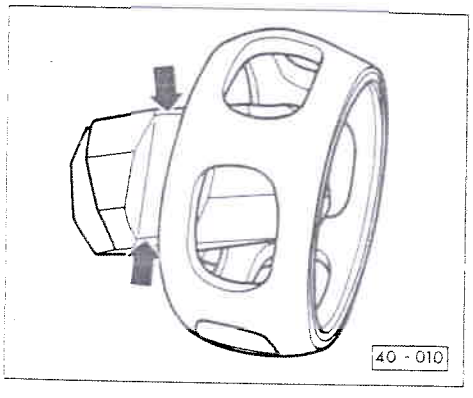

- Ejecter le moyeu à billes en le faisant basculer hors de la cage par-dessus la surface de roulement de la bille (flèches).
- Vérifier si la couronne, le moyeu à billes, la cage à billes et les billes ne présentent pas de petites crevasses (formation de piqûres) et des traces de grippage.

Simpo PDF Merge and Split Unregistered Version - http://www.simpopdf.com

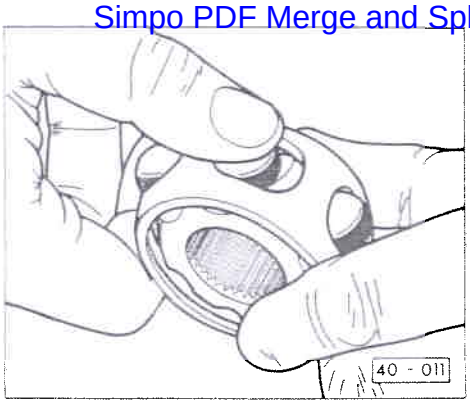

Un jeu radial excessif dans le joint se traduit par un battement résultant des alternances de charge. En pareil cas, le joint doit être remplacé. Des traces de polissage ou de roulement sur les billes ne justifient pas le remplacement du joint.

◄ **Repose**

- Placer le moyeu à billes dans la cage en le faisant passer par-dessus les deux chanfreins.
  Position de montage au choix.
  Enfoncer les billes dans la cage.

- Placer le moyeu avec la cage et les billes debout dans la couronne.

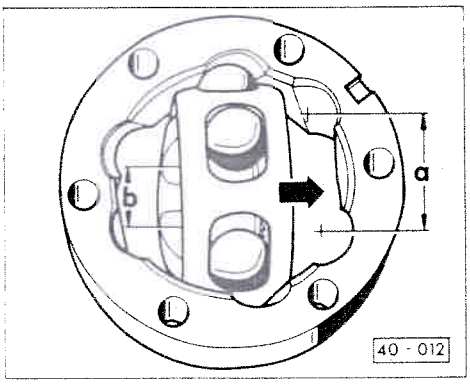

◄ - Veiller à ce qu'après avoir emboîté le moyeu, le grand écartement -a- au niveau de la couronne coïncide avec le petit écartement -b- au niveau du moyeu.

Nota :

Le chanfrein se trouvant sur le diamètre intérieur du moyeu à billes (denture) doit être orienté vers le grand diamètre de la couronne.

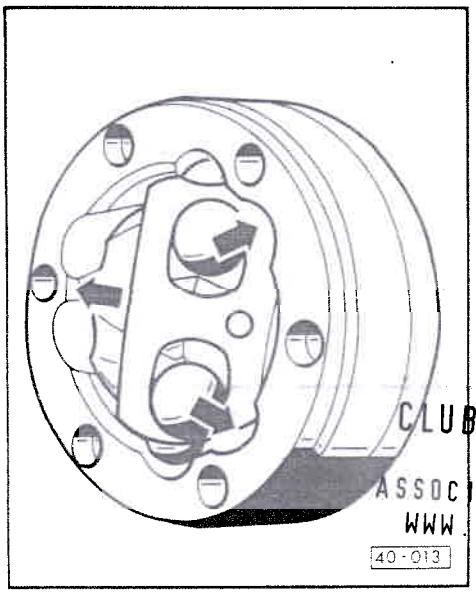

CLUB GENERATION CORRADO
ASSOCIATION LOI 1901
WWW.CGCFRANCE.COM

◄ - Pour emboîter le moyeu à billes dans la couronne, le moyeu doit être suffisamment déboîté par rapport à la cage (flèches) pour que les billes aient des voies de roulement dans la couronne.

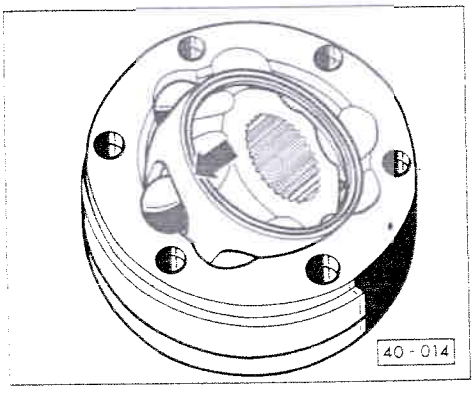

◄ - Emboîter complètement le moyeu avec les billes en exerçant une forte pression sur la cage à billes (flèche).

Joint homocinétique : contrôle du fonctionnement

Le joint homocinétique est assemblé correctement lorsque le moyeu peut être poussé à la main dans les deux sens sur toute la longueur de la course.

CLUB GENERATION CORRADO
ASSOCIATION LOI 1901
WWW.CGCFRANCE.COM
Simpo PDF Merge and Split Unregistered Version - http://www.simpopdf.com

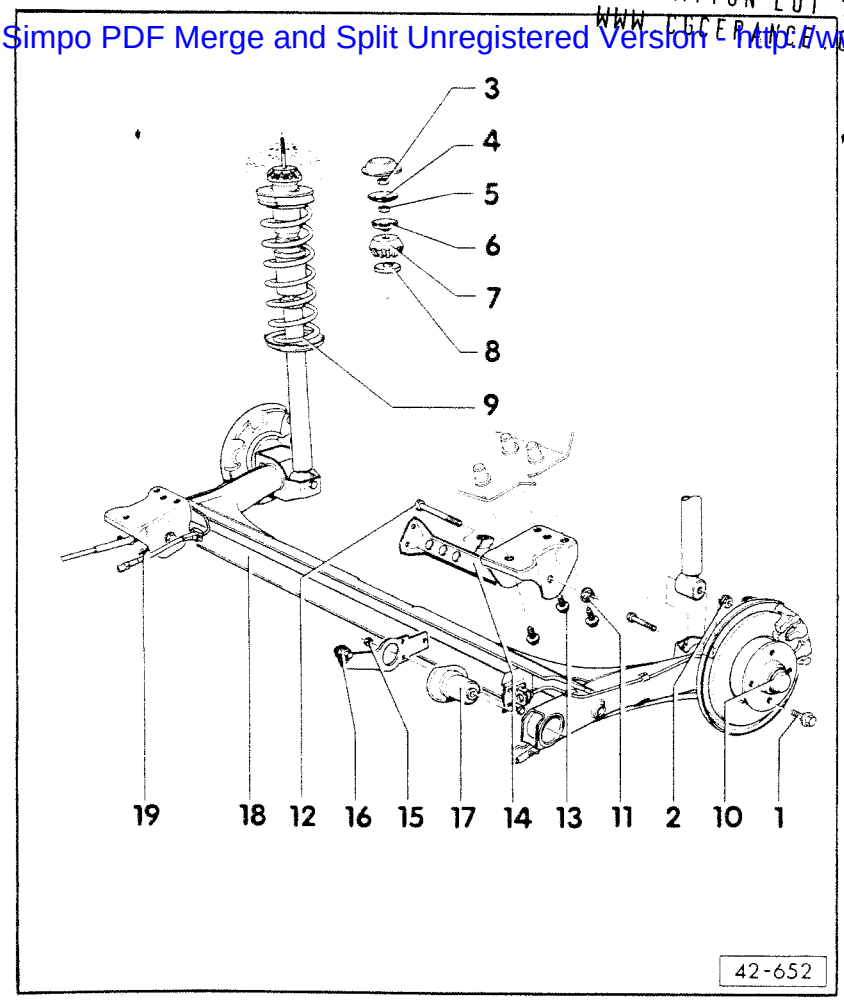

TRAIN ARRIERE : REMISE EN ETAT

L'essieu arrière et le roulement de roue du châssis-suspension de base et du châssis-suspension Plus sont identiques.

Nota :

Les travaux de soudage et de redressage sur le corps d'essieu et les tourillons ne sont pas autorisés.

1- **110 Nm**

2- **70 Nm**
- ♦ Lors du serrage de l'écrou, le corps d'essieu doit être en position horizontale (état correspondant au poids à vide)

3- **15 Nm**

4- **Rondelle bombée**

5- **25 Nm**

6- **Cache (grand)**

7- **Bague-palier supérieure (pièce en caoutchouc)**

CLUB GENERATION CORRADO
ASSOCIATION LOI 1901
WWW.CGCFRANCE.COM

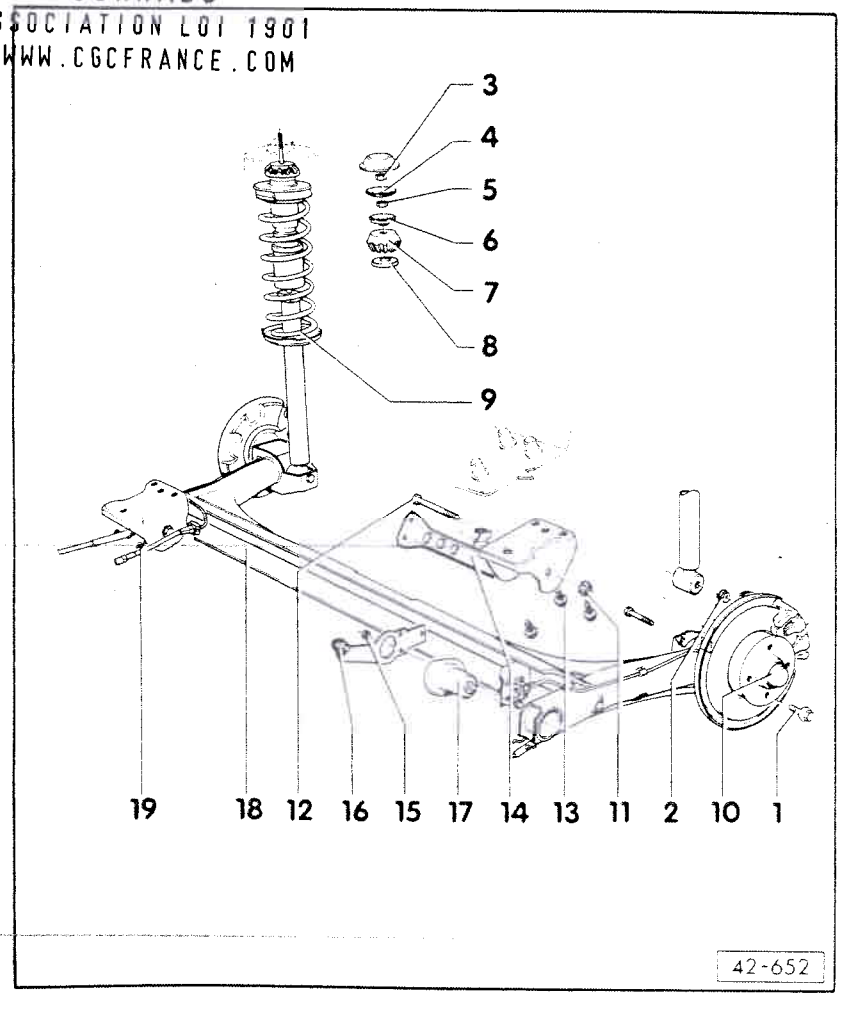

8- **Cache (petit)**

9- **Jambe de force**
- ♦ Déposer et reposer => fig. 6
- ♦ Désassembler et assembler => page 42-8

10- **Roulement de roue**
- ♦ Remettre en état Freins à disque => page 42-12

11- **60 Nm**
- ♦ N'utiliser que des écrous autoserreurs avec rondelle imperdable
- ♦ Lors du serrage de l'écrou, le corps d'essieu doit être en position horizontale

12- **Vis**
- ♦ Mettre en place depuis le centre du véhicule

13- **Vis à embase, 70 Nm**
- ♦ En cas d'endommagement du filetage, rectifier l'écrou borgne du longeron => page 42-7

Simpo PDF Merge and Split Unregistered Version - http://www.simpopdf.com

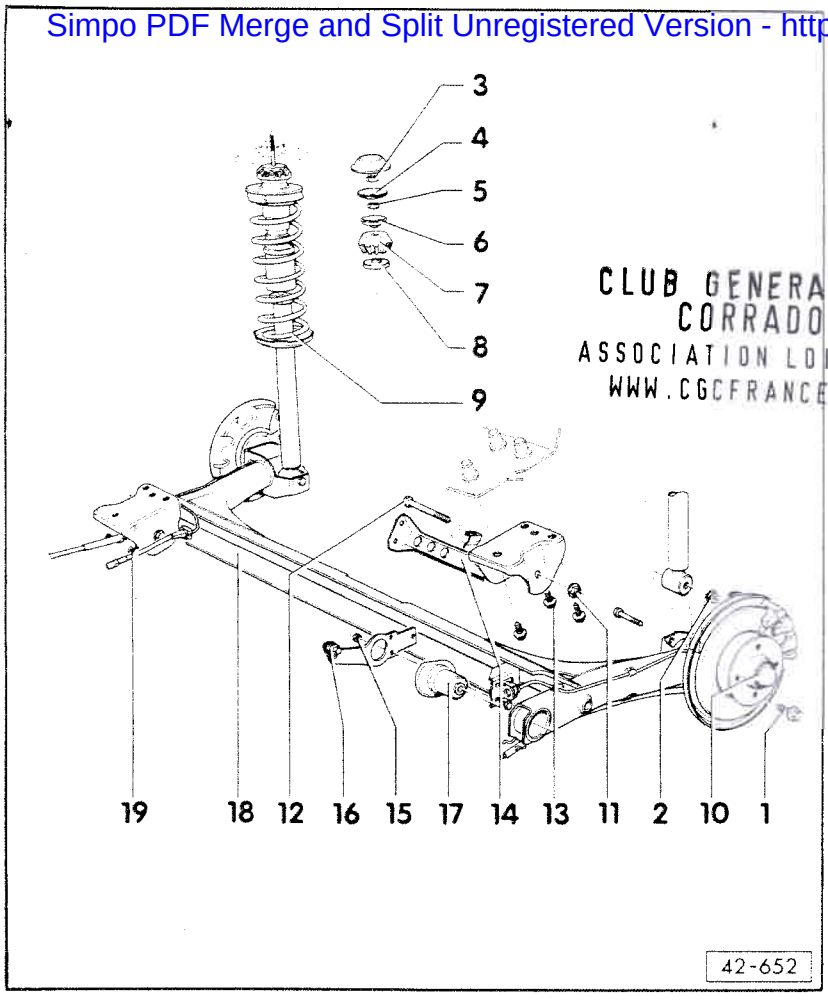

CLUB GENERATION
CORRADO
ASSOCIATION LOI 1901
WWW.CGCFRANCE.COM

14- Palier de fixation avec support pour compensateur de freinage
- ♦ Position de montage => fig. 4
- ♦ Après la repose, contrôler et, si nécessaire, régler le pincement du train arrière
- ♦ Eviter de le desserrer pour la dépose du train arrière

15- 35 Nm

16- Support pour ressort de compensateur

17- Patin métal-caoutchouc
- ♦ Tenir compte de la position de montage => fig.2
- ♦ Extraire => fig. 1
- ♦ Emmancher => fig. 3

18- Corps d'essieu avec barre stabilisatrice
- ♦ Surface d'appui et trous taraudés pour tourillons d'essieu exempts de peinture et de saletés
- ♦ A la repose, précontraindre le patin métal-caoutchouc => fig. 5, sinon longévité réduite

19- Support de câble de frein à main

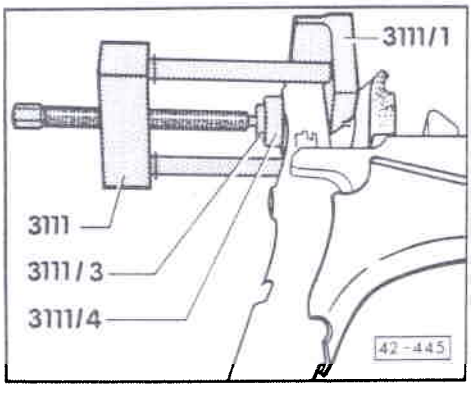

◄ Fig. 1 **Patin métal-caoutchouc : extraction du corps d'essieu**

Nota :

Avant d'extraire le patin à la presse, éliminer la corrosion de la partie saillante de ce dernier.

Remarque concernant l'utilisation de l'outil :

Avant d'utiliser l'outil spécial 3111, il est indispensable de graisser la tige filetée (avec de la graisse Moly).

CLUB GENERATION
CORRADO
ASSOCIATION LOI 1901
WWW.CGCFRANCE.COM

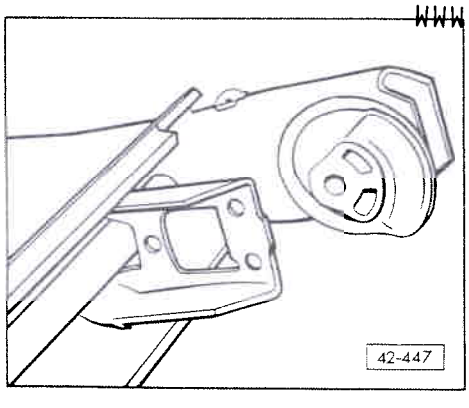

◄ Fig. 2 **Position de montage**

Le segment du patin métal-caoutchouc qui dépasse est orienté dans le sens de la marche.

Simpo PDF Merge and Split Unregistered Version - http://www.simpopdf.com

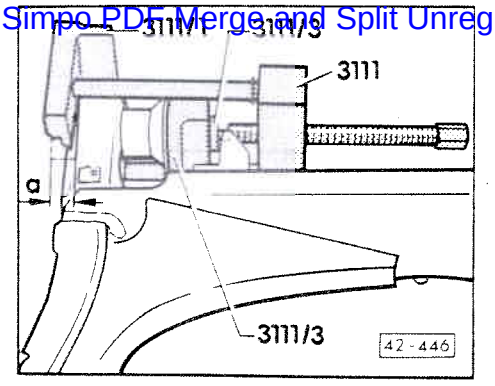

◄ **Fig. 3** **Patin métal-caoutchouc : emmanchement à la presse dans le corps d'essieu**

La partie cylindrique du palier doit dépasser de "a" = 8 mm

Respecter impérativement cette cote.

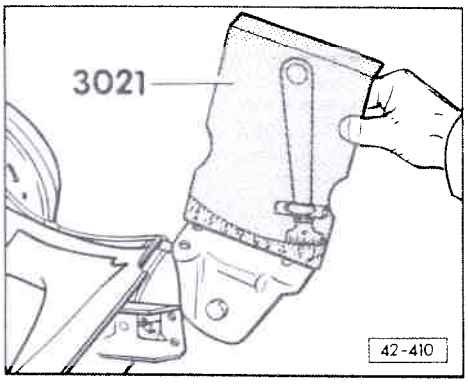

◄ **Fig. 4** **Palier de fixation : vissage sur le corps d'essieu**

Angle d'inclinaison par rapport au corps d'essieu : 12° 30' ± 1°.

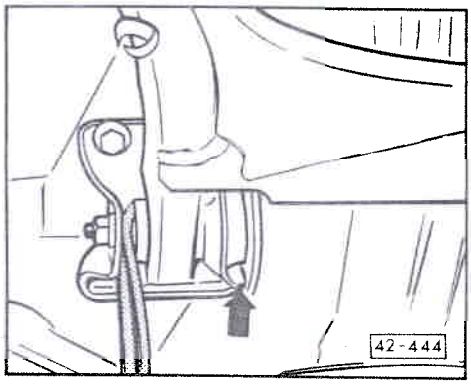

◄ **Fig. 5** **Corps de train arrière : repose**

Nota :

Les paliers de train arrière doivent être précontraints en position de montage.

- ♦ Mettre toutes les vis de fixation en place.
- ♦ Aligner le palier de fixation du côté droit de sorte que les vis se trouvent au milieu des trous oblongs.
- ♦ Presser le palier de fixation contre le patin métal-caoutchouc du côté gauche avec deux démonte-pneus de façon à ne laisser qu'un interstice minime (flèche) sur la face intérieure.
- ♦ Dans cette position, serrer les vis au couple prescrit.

CLUB GENERATION
CORRADO
ASSOCIATION LOI 1901
WWW.CGCFRANCE.COM

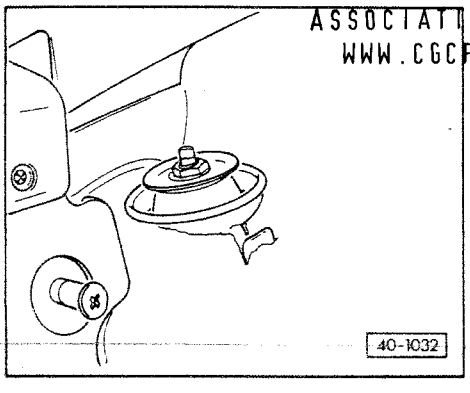

◄ **Fig. 6** **Jambe de force : dépose et repose**

Simpo PDF Merge and Split Unregistered Version - http://www.simpopdf.com

ECROU BORGNE DU LONGERON : RECTIFICATION

- Si le taraudage de l'écrou borgne du longeron est endommagé, il est nécessaire, soit de retoucher le taraudage, soit de percer l'écrou borgne de part en part.

Pour percer l'écrou borgne, procéder comme suit :

- Déposer le train arrière.
- Percer l'écrou borgne endommagé de part en part en remontant à l'aide d'un foret de ϕ 10,2 mm.

Nota :

Lors du perçage, ne pas placer la perceuse de biais.

Attention

Utiliser des lunettes de protection.

- Exécuter un nouveau taraudage M 12 x 1,5 dans l'écrou borgne.
- Pour la fixation du train arrière, utiliser une vis neuve N 10.127.4 (M 12 x 1,5 x 30) et une rondelle N 11.531.7.
- Le couple de serrage de 70 Nm n'a pas été modifié

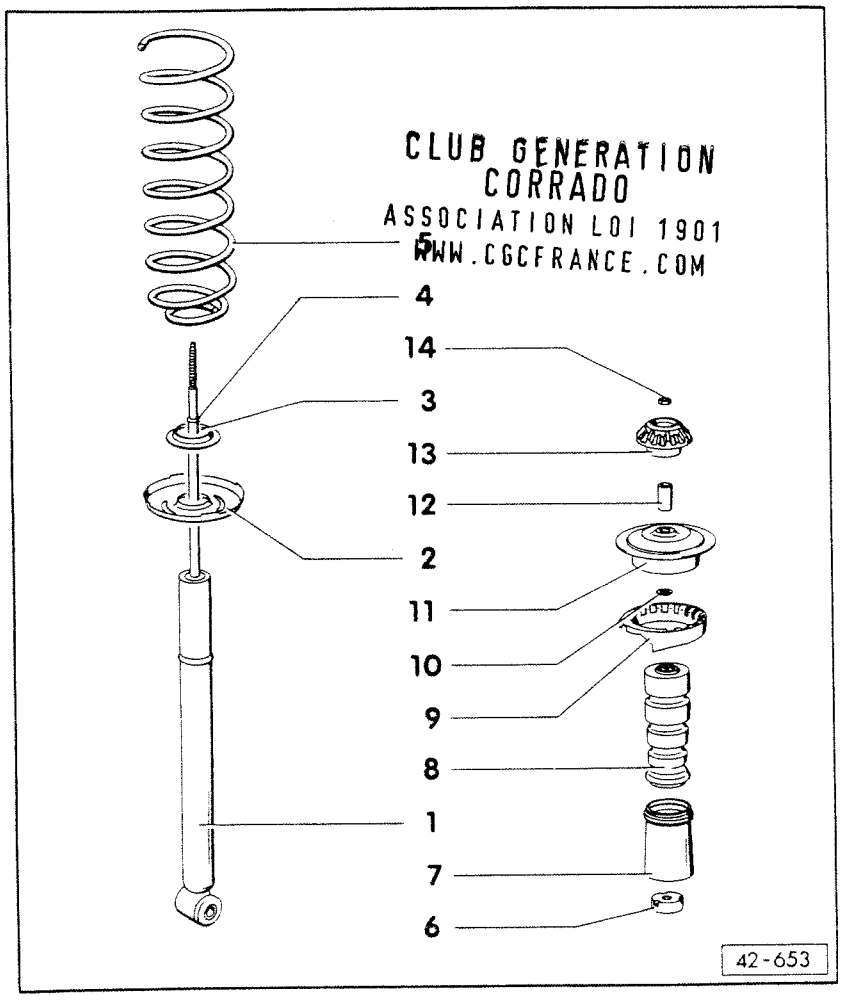

JAMBE DE FORCE : DESASSEMBLAGE ET ASSEMBLAGE

Amortisseurs : contrôle

Les bruits de battement en cours de route signalent que les amortisseurs sont défectueux ; il convient alors de les remplacer.
Les amortisseurs ne nécessitent aucun entretien ; de légères traces d'huile sur l'amortisseur ne justifient pas son remplacement. En cas de forte perte d'huile, l'amortisseur se détend et/ou se comprime par à-coups.
Il n'est pas possible de faire l'appoint d'huile dans l'amortisseur.

1- **Amortisseur**
- ♦ Appariement => page 42-10
- ♦ Recycler => Information Spéciale n° 2, édition 03.90

2- **Coupelle expansible inférieure**

CLUB GENERATION CORRADO
ASSOCIATION LOI 1901
WWW.CGCFRANCE.COM
Simpo PDF Merge and Split Unregistered Version - http://www.simpopdf.com

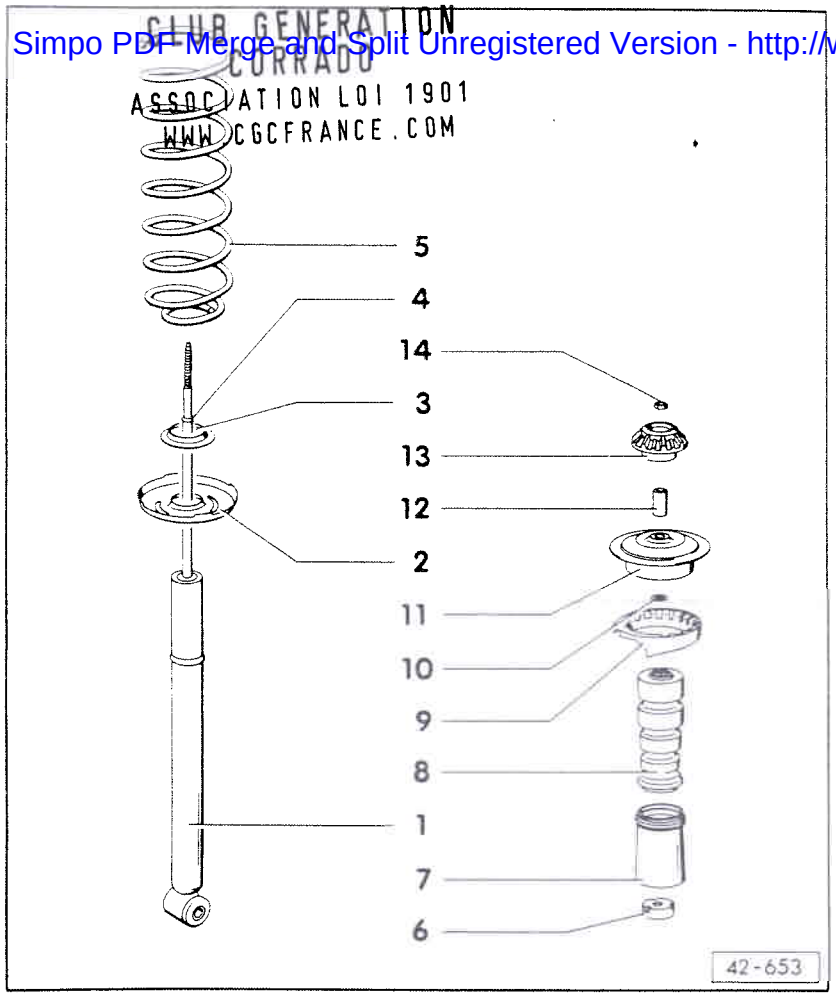

3- Embase

4- Segment d'arrêt

5- Ressort hélicoïdal
- ♦ Le ressort n'est que légèrement précontraint. Il peut être déposé et reposé sans dispositif spécial
- ♦ Appariement => page 42-10

6- Capuchon de protection

7- Tube de protection

8- Butée caoutchouc

9- Plaque-tendeur de ressort
- ♦ Position de montage => fig. 1

10- Rondelle

11- Coupelle expansible supérieure

12- Tube entretoise

13- Bague-palier inférieure (Pièce en caoutchouc)

14- 15 Nm

APPARIEMENT DES AMORTISSEURS

Moteur/Version	Couleur-repère
G 60 16 V	vert
VR 6	rouge

APPARIEMENT DES RESSORTS HELICOIDAUX

Moteur/version	Couleur-repère
G 60 16 V VR 6	respectivement 1 trait de couleur orange et jaune

Simpo PDF Merge and Split Unregistered Version - http://www.simpopdf.com

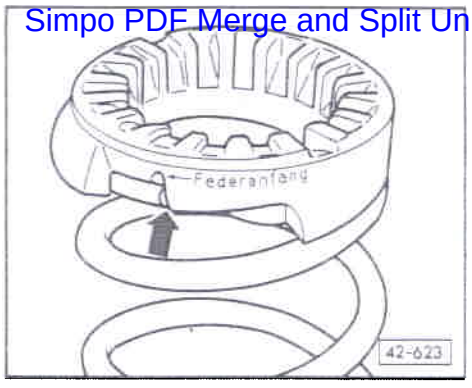

Fig. 1 Plaque-tendeur de ressort : position de montage

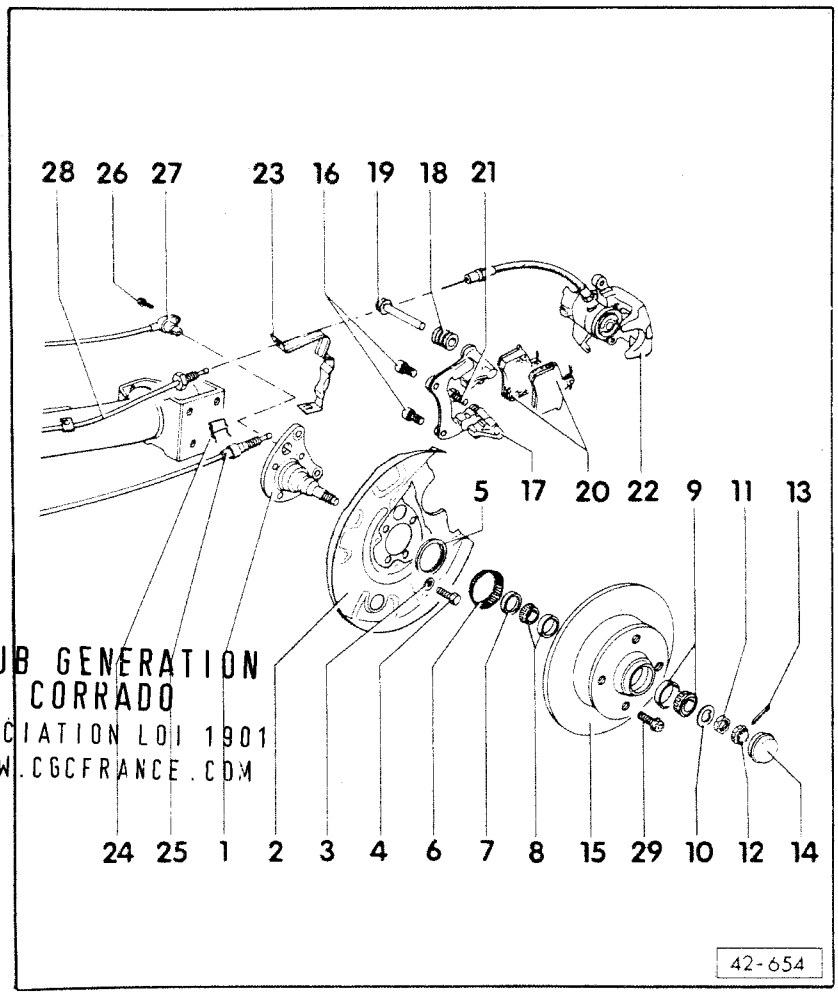

CLUB GENERATION CORRADO
ASSOCIATION LOI 1901
WWW.CGCFRANCE.COM

ROULEMENT DE ROUE AR : REMISE EN ETAT

Nota :

Un étanchement soigneux, une grande propreté et un réglage correct sont essentiels pour une grande longévité des roulements de roue. C'est pourquoi il convient de respecter les points suivants :

- ♦ Reposer la bague-joint et le graisseur comme représenté sur la figure.
- ♦ Ne reposer que des roulements propres. Ne pas laver les roulements.
- ♦ Régler avec soin le jeu des roulements de roue.

1- **Tourillon de fusée**
- ♦ Les travaux de redressage ne sont pas autorisés

2- **Blindage**

Simpo PDF Merge and Split Unregistered Version - http://www.simpopdf.com

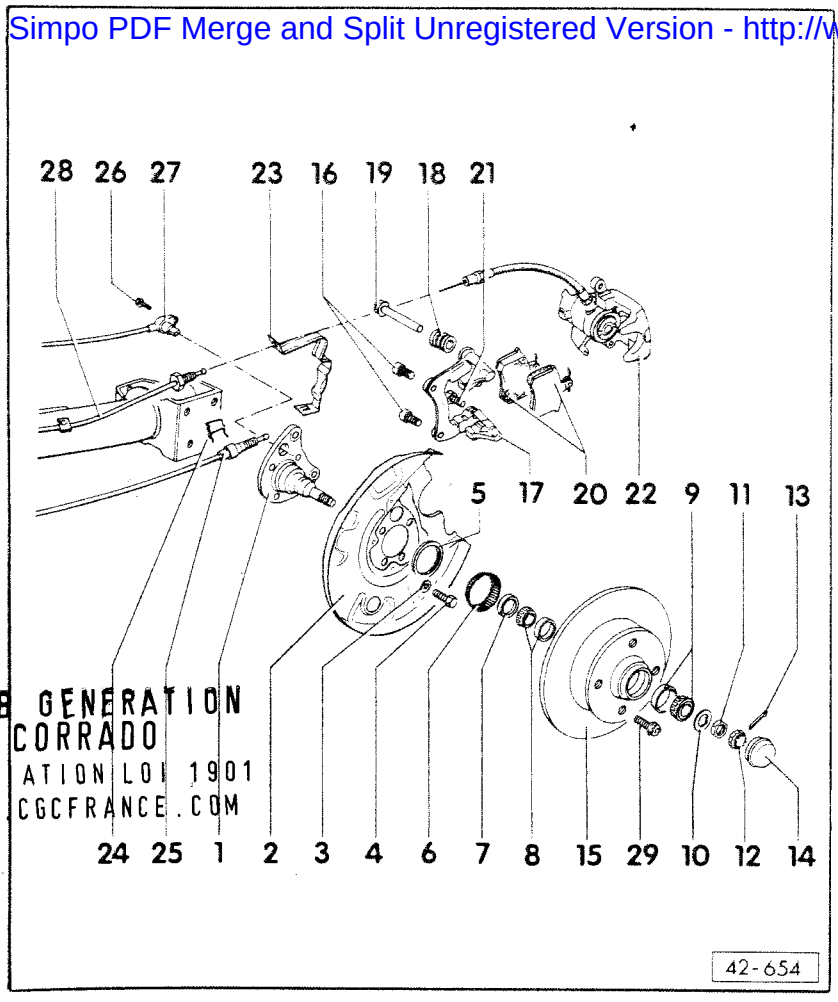

CLUB GENERATION CORRADO
ASSOCIATION LOI 1901
WWW.CGCFRANCE.COM

3- Rondelle-ressort
- Grande surface d'appui (côté concave) orientée vers le blindage

4- 60 Nm

5- Bague de recouvrement
- Remplacer
- Position de montage => fig. 5
- L'emmancher avec le tube VW 519

6- Rotor pour capteur de vitesse
- Uniquement sur les véhicules avec ABS

7- Bague-joint
- Remplir l'interstice entre les lèvres d'étanchéité de graisse à usages multiples
- Emmancher => fig. 8

8- Roulement de roue intérieur
- Chasser la bague extérieure avec un mandrin en cuivre
- Emmancher => fig. 6

9- Roulement de roue extérieur
- Chasser la bague extérieure avec un mandrin en cuivre
- Emmancher => fig. 6

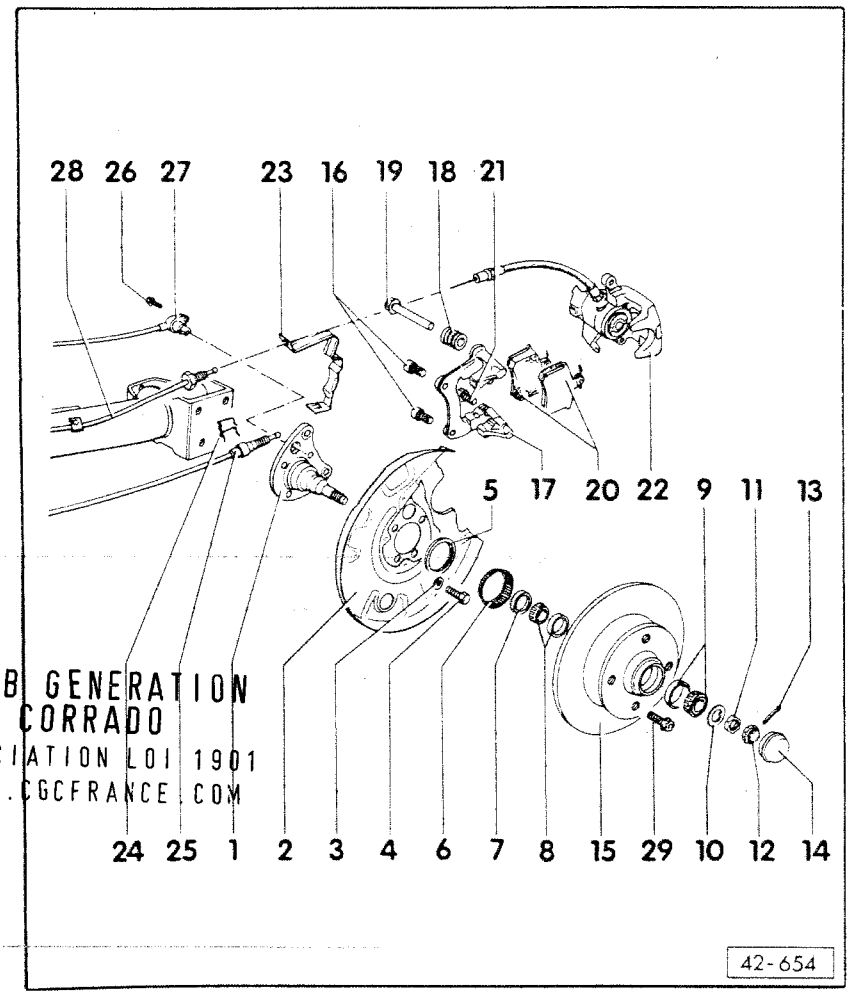

CLUB GENERATION CORRADO
ASSOCIATION LOI 1901
WWW.CGCFRANCE.COM

10- Rondelle d'appui

11- Ecrou à six pans
- Régler le jeu du roulement de roue => fig. 4

12- Arrêtoir crénelé

13- Goupille fendue
- Remplacer

14- Graisseur
- Extraire => fig. 1 et 2
- Emmancher => fig. 3

15- Disque de frein
- Avant le repose, enduire le moyeu de graisse à usages multiples

16- 65 Nm

17- Chape de frein

18- Capuchon de protection

19- Pivot de guidage

20- Garnitures de frein

Simpo PDF Merge and Split Unregistered Version - http://www.simpopdf.com

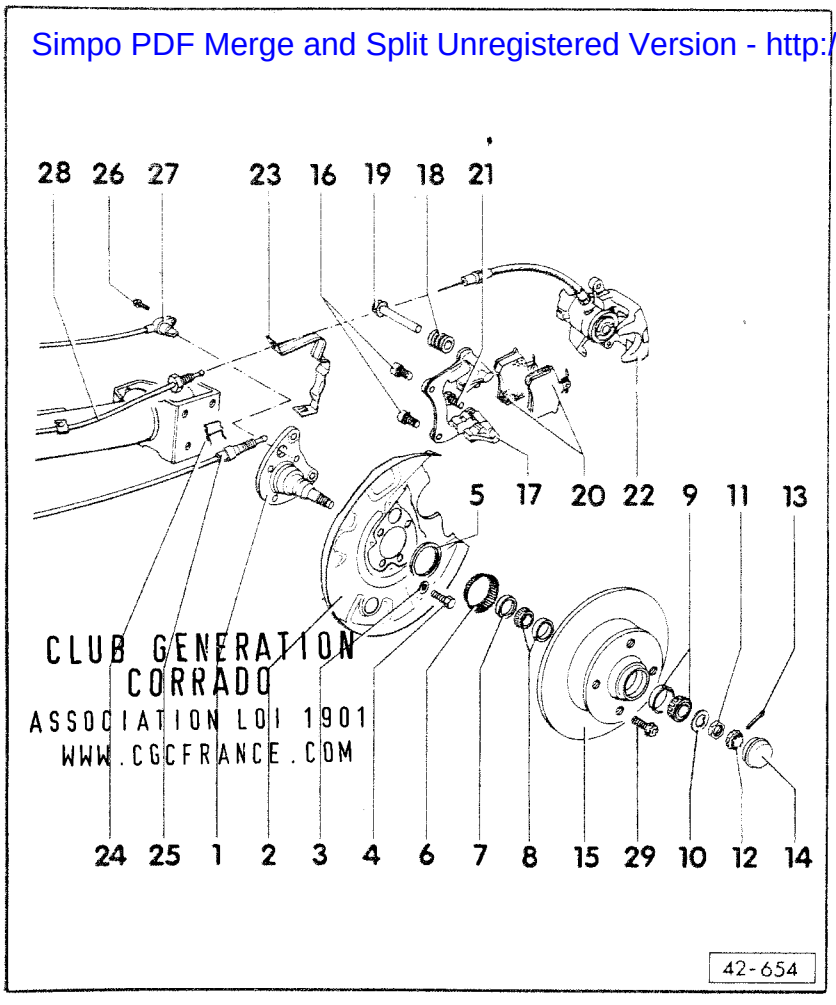

21- Vis autoserreuse, 35 Nm
♦ Remplacer

22- Etrier de frein
♦ Remettre en état = > page 47-10

23- Support pour flexible de frein

24- Agrafe-ressort

25- Câble de frein à main
♦ Régler le frein à main = > page 46-22

26- Vis à six pans creux, 10 Nm

27- Capteur de vitesse
♦ Uniquement sur véhicules avec ABS

28- Corps d'essieu

29- 110 Nm

CLUB GENERATION
CORRADO
ASSOCIATION LOI 1901
WWW.CGCFRANCE.COM

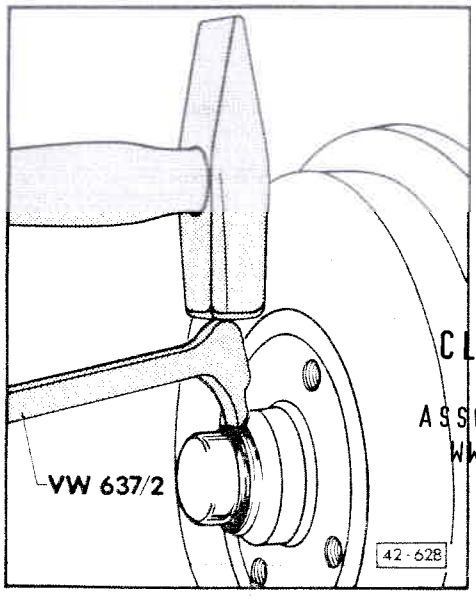

Fig. 1 Graisseur : extraction

Extraire le graisseur de son siège en appliquant de légers coups sur la griffe.

CLUB GENERATION
CORRADO
ASSOCIATION LOI 1901
WWW.CGCFRANCE.COM

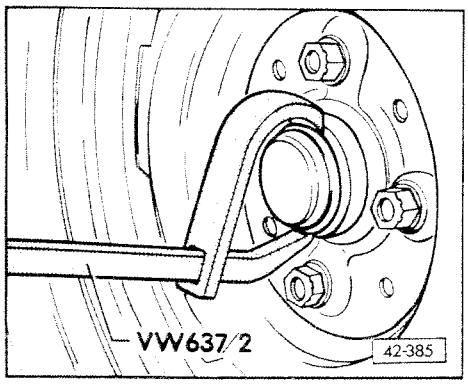

Fig. 2 Graisseur : extraction

Simpo PDF Merge and Split Unregistered Version - http://www.simpopdf.com

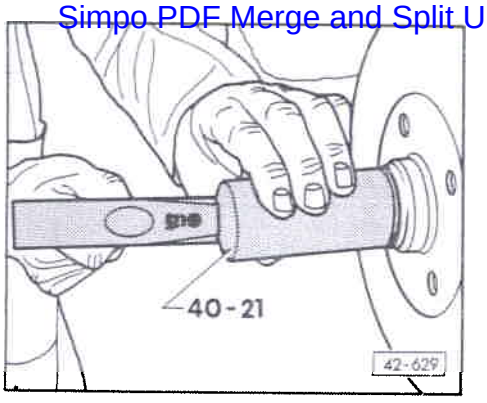

◄ **Fig. 3** **Graisseur : emmanchement**

Des graisseurs endommagés (bosselés) laissent pénétrer l'humidité. C'est pourquoi il est impératif d'utiliser l'outil représenté sur la figure.

Nota :

Remplacer systématiquement les graisseurs endommagés (bosselés).

CLUB GENERATION
CORRADO
ASSOCIATION LOI 1901
WWW.CGCFRANCE.COM

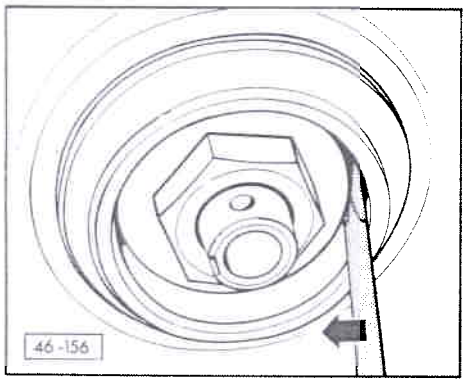

◄ **Fig. 4** **Roulement de roue : réglage du jeu**

- Régler le jeu du roulement de roue.
- La rondelle d'appui doit pouvoir être déplacée à l'aide d'un tournevis en exerçant une pression du doigt sans mouvement de levier.
- Freiner à l'aide de l'arrêtoir crénelé et d'une goupille fendue neuve.

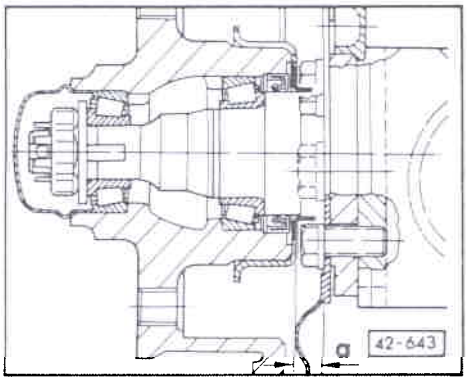

◄ **Fig. 5** **Bague de recouvrement : position de montage**

Cote "a" = 9,5 mm
Emmancher la bague de recouvrement avec le tube VW 519

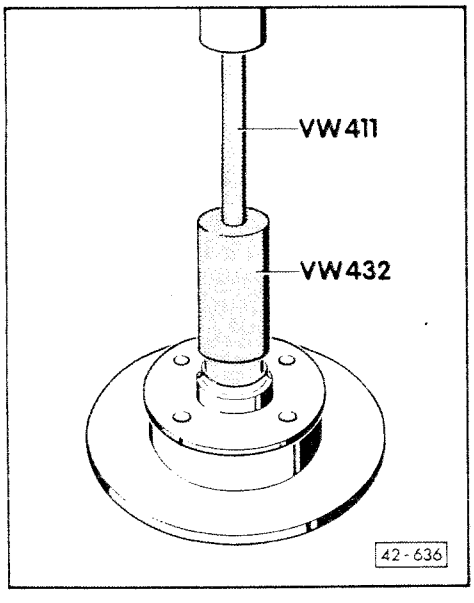

◄ **Fig. 6** **Bague extérieure du roulement de roue extérieur : emmanchement à la presse**

Simpo PDF Merge and Split Unregistered Version - http://www.simpopdf.com

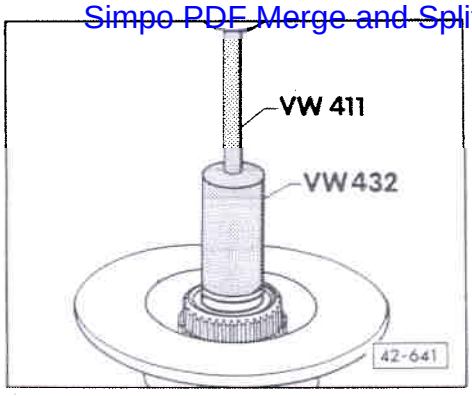

Fig. 7 Bague extérieure du roulement de roue intérieur : emmanchement à la presse

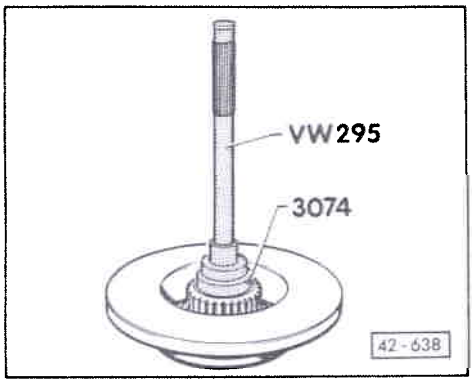

Fig. 8 Bague-joint : emmanchement

CLUB GENERATION
CORRADO
ASSOCIATION LOI 1901
WWW.CGCFRANCE.COM

Simpo PDF Merge and Split Unregistered Version - http://www.simpopdf.com

CONTROLE DE GEOMETRIE

CONDITIONS DE CONTROLE :

- Appareil de mesure réglé conformément aux prescriptions.
- Véhicule à vide [1)]
- Pneus gonflés à la pression prescrite.
- Véhicule placé sur une surface parfaitement horizontale, après avoir fait travaillé la suspension.
- Suspension, direction et tringlerie de direction en bon état et ne présentant aucun jeu inadmissible.

1) véhicule à vide signifie :

Poids du véhicule en état de marche (réservoir à carburant entièrement rempli, roue de secours, outillage de bord, cric).

CLUB GENERATION
CORRADO
ASSOCIATION LOI 1901
WWW.CGCFRANCE.COM

Nota :

- Il est rationnel de n'effectuer le contrôle de géométrie qu'après avoir parcouru 1000-2000 km pour que les ressorts hélicoïdaux aient le temps de se tasser.
- Un balourd résiduel excessif des roues et/ou un faux-rond peut aussi être à l'origine de l'instabilité du véhicule. Aussi, en cas de réclamations de ce type, tenir compte du Guide de Dépannage "Châssis-suspension : élimination de l'instabilité de l'avant du véhicule et des secousses du volant de direction".

Simpo PDF Merge and Split Unregistered Version - http://www.simpopdf.com

Train avant	Essieu à jambes de force	
Moteur	16 V, G 60	VR 6
Parallélisme *) (roues non amarrées)	0° ± 10'	
Carrossage **) (roues en ligne droite) Différence maxi autorisée entre les deux côtés	- 40' ± 20' 20' maxi	- 1° 20' ± 20' 20' maxi
Différence de pincement en braquant de 20° à gauche puis à droite	- 1° 20' ± 20'	-1° 30' ± 20'
Chasse (non réglable) Différence maxi autorisée entre les deux côtés	+ 1° 55' ± 30' 30' maxi	+ 3° 25' ± 30' 30' maxi

*) Ne régler le parallélisme qu'au niveau de la barre de direction droite, régler la longueur de la barre de direction gauche - page 48-29.

**) Les rectifications du carrossage doivent seulement être effectuées à la jonction carter de roulement de roue/jambe de force. Régler le carrossage - page 44-5.

CLUB GENERATION
CORRADO
ASSOCIATION LOI 1901
WWW.CGCFRANCE.COM

Essieu arrière, non réglable	Essieu à bras combinés	
	jusqu'à 03.90	à partir de 04.90
Moteur	16 V, G 60, VR 6	16 V, G 60, VR 6
Carrossage Différence maxi autorisée entre les deux côtés	- 1° 40' ± 20' 30' maxi	-1° 30' ± 10' 20' maxi
Parallélisme (avec carrossage prescrit) Ecart maxi autorisé par rapport à la trajectoire	+ 25' ± 15' 20' maxi	+ 20' ± 10' 25' maxi

Simpo PDF Merge and Split Unregistered Version - http://www.simpopdf.com

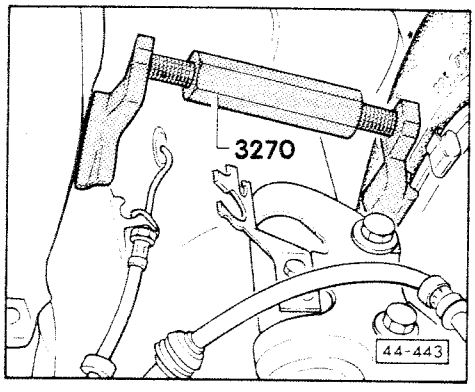

- Mettre l'outil spécial en place comme représenté sur la figure et le précontraindre légèrement.
- Dévisser la jambe de force du carter de roulement de roue.
- Régler le carrossage à la valeur prescrite en tournant la broche.
- Visser à fond la jambe de force sur le carter de roulement de roue.
- Contrôler le réglage du carrossage : procéder si nécessaire à un nouveau réglage.

Nota :

Il est permis de tenir l'outil légèrement de biais.

CLUB GENERATION
CORRADO
ASSOCIATION LOI 1901
WWW.CGCFRANCE.COM

Si, lors d'un contrôle de géométrie, on constate que le carrossage ne se trouve pas dans les tolérances prescrites, il est possible de le rectifier au moyen d'une vis située à la jonction jambe de force/carter de roulement de roue.

Nota :

Avant de procéder à une rectification du carrossage, il faut impérativement vérifier si les pièces de l'ensemble châssis-suspension n'ont pas été endommagées (contrôle visuel). Remplacer les pièces éventuellement endommagées.

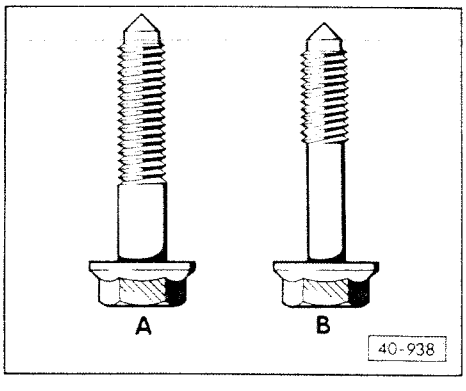

- La rectification du carrossage s'effectue à l'aide d'une vis dont le diamètre a été diminué de 1 mm (ϕ 11 mm au lieu de 12 mm).

A - Vis de série
B - Vis pour la rectification du carrossage
N° de pièce N 101 740.01

Cette vis permet de rectifier le carrossage d'env. 1°.

Il est préférable d'essayer d'éliminer le défaut en remplaçant la vis supérieure. Ce n'est que lorsque cette mesure ne suffit pas qu'il faut également remplacer la vis inférieure.

Simpo PDF Merge and Split Unregistered Version - http://www.simpopdf.com

DETERMINATION DE LA TRAJECTOIRE PAR LE CALCUL :

1- Lorsque les valeurs de pincement sont de même signe (+/+ ou -/-), soustraire la valeur inférieure et diviser par 2.

Exemple :

Valeur de pincement de la roue arrière gauche	Valeur de pincement de la roue arrière droite
+ 15'	+ 5'

15' - 5' = 10'
10' : 2 = 5'

Ecart par rapport à la trajectoire = 5'

2- Les valeurs de signes différents (+/-) sont additionnées et le total divisé par 2.

Exemple :

Valeur de pincement de la roue arrière gauche	Valeur de pincement de la roue arrière droite
+ 15'	- 5'

15' + 5' = 20'
20' : 2 = 10'

Ecart par rapport à la trajectoire = 10'

Les résultats respectifs représentent l'écart réel de la trajectoire par rapport à l'axe longitudinal du véhicule.

CLUB GENERATION
CORRADO
ASSOCIATION LOI 1901
WWW.CGCFRANCE.COM

ROUES, PNEUS

Dimensions => voir "Caractéristiques techniques", page 00-4.

Simpo PDF Merge and Split Unregistered Version - http://www.simpopdf.com

DISPOSITIF ANTIBLOCAGE (ABS, ABS/EDS) - STE TEVES

Il existe deux dispositifs ABS différents.

Sur les véhicules avec direction à gauche, les freins sont assistés hydrauliquement (Teves 02).
Sur les véhicules avec direction à droite, les freins sont assistés à dépression (Teves 04).

Caractéristiques de différenciation => page 01-1

Les paragraphes mentionnés ci-dessous sont valables pour tous les véhicules :

- Indications concernant les travaux de réparation sur les dispositifs ABS, ABS/EDS.
- Appareil de commande : dépose et repose
- Capteur de vitesse et rotor de capteur de vitesse : dépose et repose

CLUB GENERATION
CORRADO
ASSOCIATION LOI 1901
WWW.CGCFRANCE.COM

INDICATIONS CONCERNANT LES TRAVAUX DE REPARATION SUR LES DISPOSITIFS ABS, ABS/EDS

- Avant de procéder à des remises en état du dispositif antiblocage, déterminer l'origine des dommages à l'aide de l'autodiagnostic => Groupe de réparation 01.
- Avant d'effectuer des travaux sur les dispositifs ABS, ABS/EDS, déconnecter la tresse de masse de la batterie. Sur les véhicules équipés d'un autoradio avec codage antivol, tenir compte du code ; si nécessaire le demander.
- Avant de procéder à des travaux de soudage avec un appareil de soudage électrique, tenir compte de l'Information Spéciale n° 19, édition 12/87.
- En cas de contact avec le liquide de frein, tenir compte des mesures de sécurité et des indications => page 47-26.
- L'appareil de commande du dispositif ABS, ABS/EDS (J 104) est monté en bas à gauche, à proximité du montant A.
- Au cours de travaux de peinture, l'appareil de commande électronique peut être exposé pendant une courte durée à une température maxi de 95 °C et pendant une durée plus longue (environ 2 heures) à une température maxi de 85 °C.

Simpo PDF Merge and Split Unregistered Version - http://www.simpopdf.com

- Après avoir effectué des travaux nécessitant l'ouverture du système hydraulique, purger le système de freinage à l'aide de l'appareil de remplissage et de purge des freins VW 1238/1 ou V.A.G 1238 B en commançant par le maître-cylindre tandem et en continuant comme sur un véhicules sans ABS
=> page 47-26.

- Lors d'un parcours d'essai final, s'assurer qu'un freinage régulé a été effectué au moins une fois (des pulsations doivent être perceptibles au niveau de la pédale de frein).

- Une grande propreté est nécessaire lors des travaux à effectuer sur les dispositifs ABS, ABS/EDS.

- Lors de travaux à effectuer sur le dispositif antiblocage, il ne faut en aucun cas utiliser des produits auxiliaires à base d'huile minérale, p. ex. des huiles, des graisses, etc.

- Nettoyer à fond les points de raccord et la zone avoisinante avant de dévisser les pièces ; n'utiliser cependant aucun produit de nettoyage agressif, comme p. ex. du nettoyant pour freins, de l'essence, du dissolvant ou des produits similaires.

- Poser les pièces déposées sur une surface propre et les couvrir.

CLUB GENERATION
CORRADO
ASSOCIATION LOI 1901
WWW.CGCFRANCE.COM

- Ne pas utiliser de chiffons pelucheux.

- Couvrir soigneusement ou obturer les composants qui ont été ouverts lorsque la réparation ne peut pas être exécutée immédiatement.

- Ne sortir les pièces de rechange de leur emballage qu'immédiatement avant la pose.

- N'utiliser que des pièces qui ont été conservées dans l'emballage d'origine.

- Lorsque le dispositif est ouvert, éviter de travailler à l'air comprimé et éviter de déplacer le véhicule.

- Veiller à ce que le liquide de frein ne s'écoule pas dans les fiches.

Simpo PDF Merge and Split Unregistered Version - http://www.simpopdf.com

APPAREIL DE COMMANDE : DEPOSE ET REPOSE

Emplacement de montage :

Plancher, partie avant gauche (montant A).

- Dévisser les vis de fixation et sortir l'appareil de commande.
- Enfoncer les agrafes de sûreté de l'appareil de commande vers le bas, déposer le connecteur principal.
- La repose s'effectue dans l'ordre inverse.

CAPTEUR DE VITESSE ET ROTOR DE CAPTEUR DE VITESSE : DEPOSE ET REPOSE

- sur le train avant => page 46-1
- sur le train arrière => page 46-11

CLUB GENERATION
CORRADO
ASSOCIATION LOI 1901
WWW.CGCFRANCE.COM

DISPOSITIF ANTIBLOCAGE (ABS, ABS/EDS) - TEVES 02

Sur l'unité hydraulique, il est possible de remplacer le vase d'expansion, le contacteur d'alerte de pression, l'accumulateur de pression, l'ensemble pompe ainsi que le bloc-clapets.

Nota :

Avant de remplacer des éléments du dispositif antiblocage, il est nécessaire de procéder à l'"autodiagnostic" et au "contrôle électrique".

Simpo PDF Merge and Split Unregistered Version - http://www.simpopdf.com

CONTACTEUR D'ALERTE DE PRESSION : DEPOSE ET REPOSE

(Unité hydraulique posée)

Nota :

En cas d'endommagement électrique du contacteur d'alerte de pression, il est également nécessaire de remplacer le relais de l'ensemble pompe.

- Eliminer la pression dans l'accumulateur ; déconnecter la tresse de masse de la batterie.
- Débrancher la connexion à fiche du contacteur d'alerte de pression
- Dévisser le contacteur d'alerte de pression à l'aide de l'outil spécial 3228 (douille, ouverture 41)

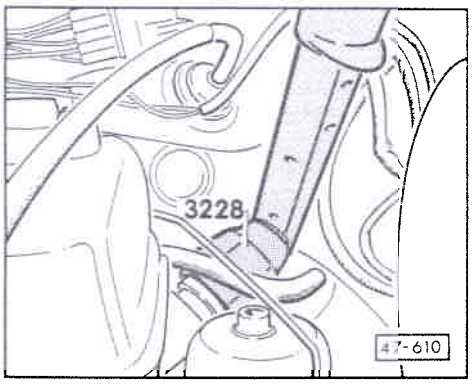

Nota :

- ♦ Il n'existe pas d'outil pour les contacteurs d'alerte de pression d'ouverture 36 posés en série sur les premiers véhicules. Il doivent être déposés avec la pince pour pompe à eau. Seules des contacteurs d'ouverture 41 sont livrés en tant que pièce de rechange.
- ♦ Une bague caoutchouc (profil rectangulaire) est disposée dans l'alésage du contacteur d'alerte de pression, contrôler le positionnement correct de la bague caoutchouc (miroir), la remplacer, si nécessaire.

CLUB GENERATION
CORRADO
ASSOCIATION LOI 1901
WWW.CGCFRANCE.COM

- Visser le nouveau contacteur à 25 Nm. Humecter auparavant le joint torique avec un peu de liquide de frein.
- Brancher le connecteur. Connecter la tresse de masse de la batterie.
- Mettre le contact d'allumage : la pompe doit se mettre en marche et s'arrêter après 60 secondes maxi ; actionner la pédale de frein 2 ou 3 fois, la pompe doit repartir.

Simpo PDF Merge and Split Unregistered Version - http://www.simpopdf.com

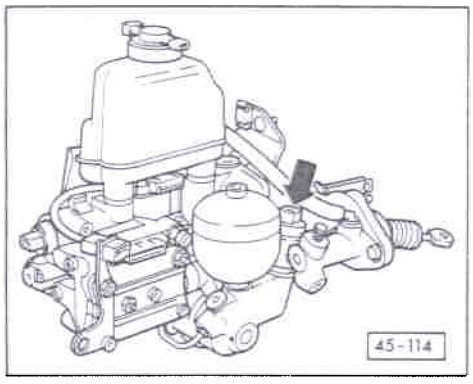

A partir de janvier 1990, le contacteur d'alerte de pression -flèché- est disposé dans le boîtier d'unité hydraulique.

(Jusqu'à présent dans le servofrein avec maître-cylindre tandem)

En cas de réparation

- de la pompe hydraulique,
- du servofrein avec maître-cylindre tandem,
- du contacteur d'alerte de pression.

il faut tenir compte des points suivants en raison de la modification de l'ensemble pompe :

CLUB GENERATION
CORRADO
ASSOCIATION LOI 1901
WWW.CGCFRANCE.COM

♦ Pompe hydraulique : remplacement

Dorénavant, la pompe hydraulique (n° de pièce 191 698 305 B) est uniquement livrée dans la nouvelle version avec alésage pour le contacteur d'alerte de pression.

Lors de la pose dans les anciennes unités hydrauliques, il faut retirer du boîtier de servofrein le contacteur d'alerte de pression et fermer l'alésage avec l'obturateur (n° de pièce 191 614 304). Couple de serrage : 25 Nm.

♦ Servofrein avec maître-cylindre tandem : remplacement

Les servofreins avec maître-cylindre tandem sont livrés avec obturateur pour contacteur d'alerte de pression posé. Suivant la version de la pompe hydraulique, le contacteur d'alerte de pression doit être posé soit dans le boîtier de servofrein, soit dans le boîtier de pompe.

Nota :

Si une pompe hydraulique avec alésage pour le contacteur d'alerte de pression est posée, le contacteur doit toujours être posé dans la pompe hydraulique. L'obturateur ne doit être posé que dans le boîtier de servofrein, pas dans le boîtier de pompe.

Simpo PDF Merge and Split Unregistered Version - http://www.simpopdf.com

♦ **Contacteur d'alerte de pression : remplacement**

Si le contacteur d'alerte de pression est remplacé, l'unité hydraulique étant posée, il faut, pour des raisons de place, déposer auparavant l'accumulateur de pression.

Nota :

Il faut impérativement faire descendre auparavant la pression dans l'accumulateur. A cer effet, actionner une vingtaine de fois la pédale de frein.

Couples de serrage :

Contacteur d'alerte de pression	25 Nm
Accumulateur de pression	45 Nm

CLUB GENERATION
CORRADO
ASSOCIATION LOI 1901
WWW.CGCFRANCE.COM

UNITE HYDRAULIQUE AU COMPLET : DEPOSE ET REPOSE

Dépose

- Couper le contact d'allumage et actionner environ 20 fois la pédale de frein, afin d'éliminer la pression dans l'accumulateur.
- Déconnecter la tresse de masse de la batterie.
- Débrancher toutes les fiches de câbles de l'unité hydraulique et dévisser le raccord à la masse.
- Aspirer le liquide de frein du réservoir à l'aide d'un flacon de purge.
- Dévisser les conduites de frein de l'unité hydraulique et obturer les orifices taraudés avec un bouchon approprié.
- Déposer le vide-poches gauche sous le tableau de bord, déposer l'axe et l'arrêtoir de la chape de la tige de poussée.
- Dévisser les écrous de fixation de l'unité hydraulique et extraire cette dernière.

Repose

La repose s'effectue dans l'ordre inverse.

Simpo PDF Merge and Split Unregistered Version - http://www.simpopdf.com

Couples de serrage :

Unité hydraulique sur cloison transversale (Utiliser des écrous autoserreurs neufs)	25 Nm
Conduites de frein sur unité hydraulique	15 Nm

Purger le système de freinage => page 47-29

CLUB GENERATION
CORRADO
ASSOCIATION LOI 1901
WWW.CGCFRANCE.COM

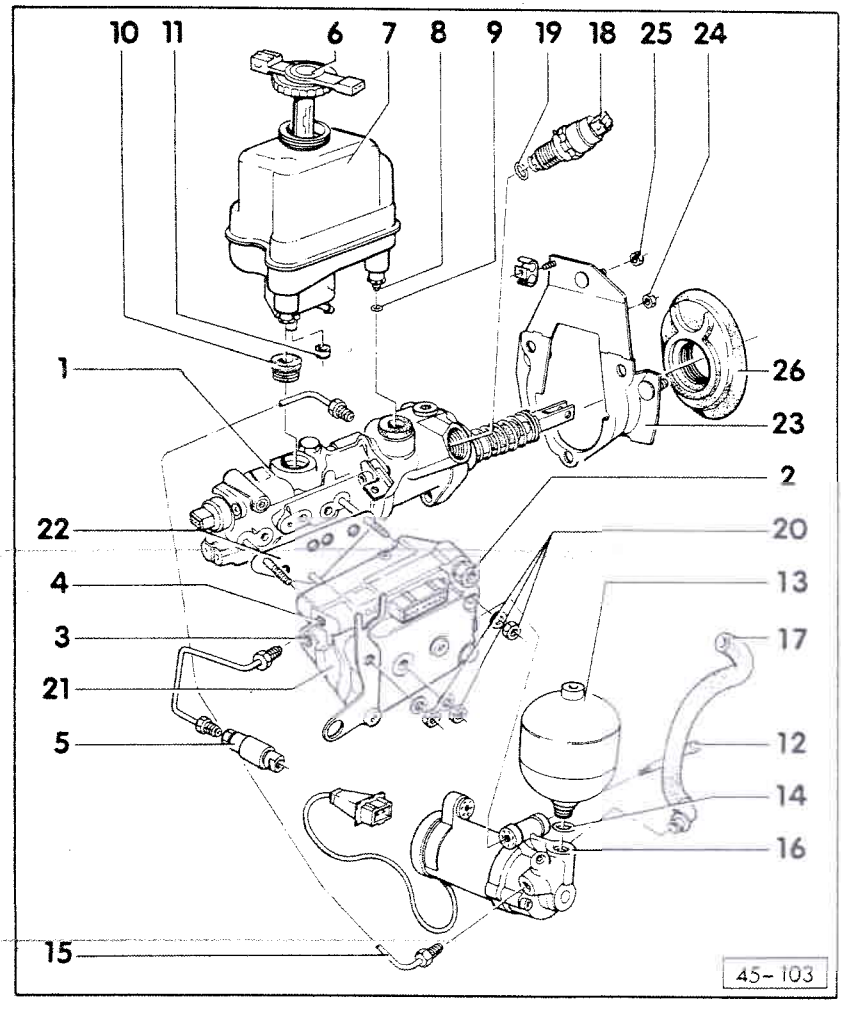

UNITE HYDRAULIQUE D'ABS : DESASSEMBLAGE ET ASSEMBLAGE

Nota :

La vase d'expansion -7-, l'accumulateur de pression -13- et le contacteur de pression d'alerte -18- peuvent être remplacés, l'unité hydraulique étant posée. Pour tous les autres travaux, il est nécessaire de déposer l'unité hydraulique au complet.

1- **Unité hydraulique**
- ♦ Déposer et reposer => page 45-12
- ♦ Modification de l'ensemble pompe => page 45-9

2- **Raccord de conduite de frein**
Unité hydraulique - étrier de frein droit

3- **Raccord de conduite de frein**
Unité hydraulique - étrier de frein gauche

Simpo PDF Merge and Split Unregistered Version - http://www.simpopdf.com

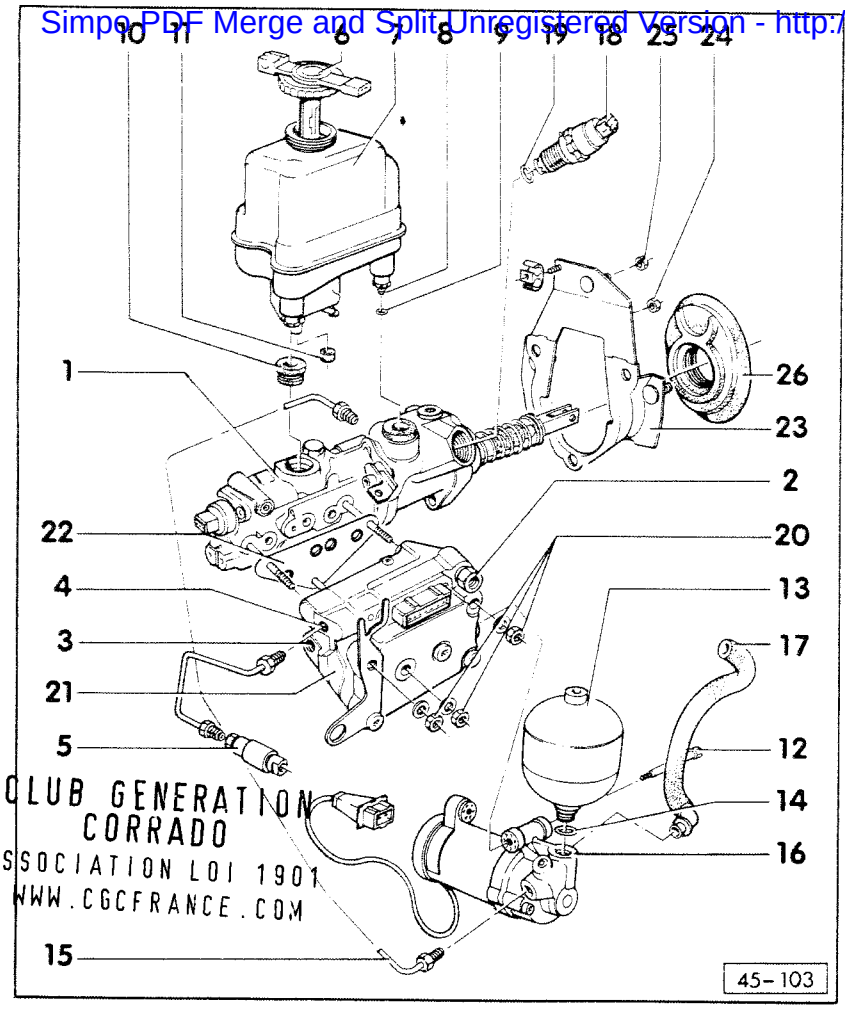

CLUB GENERATION CORRADO
ASSOCIATION LOI 1901
WWW.CGCFRANCE.COM

4- **Raccord de conduite de frein**
Unité hydraulique - compensateur de freinage

5- **Clapet de régulation de pression**
♦ S'ouvre vers le train AR à partir d'env. 8 bars ; ne peut pas être contrôlé avec les moyens d'atelier

6- **Couvercle du vase d'expansion**
(avec dispositif d'alerte du vase)

7- **Vase d'expansion**
♦ Livré avec ensemble de fixation
♦ Peut être remplacé, l'ensemble pompe étant posé

8- **Douille**
♦ Remplacer - est montée sur le vase d'expansion
♦ Retirer l'ancienne douille du servofrein

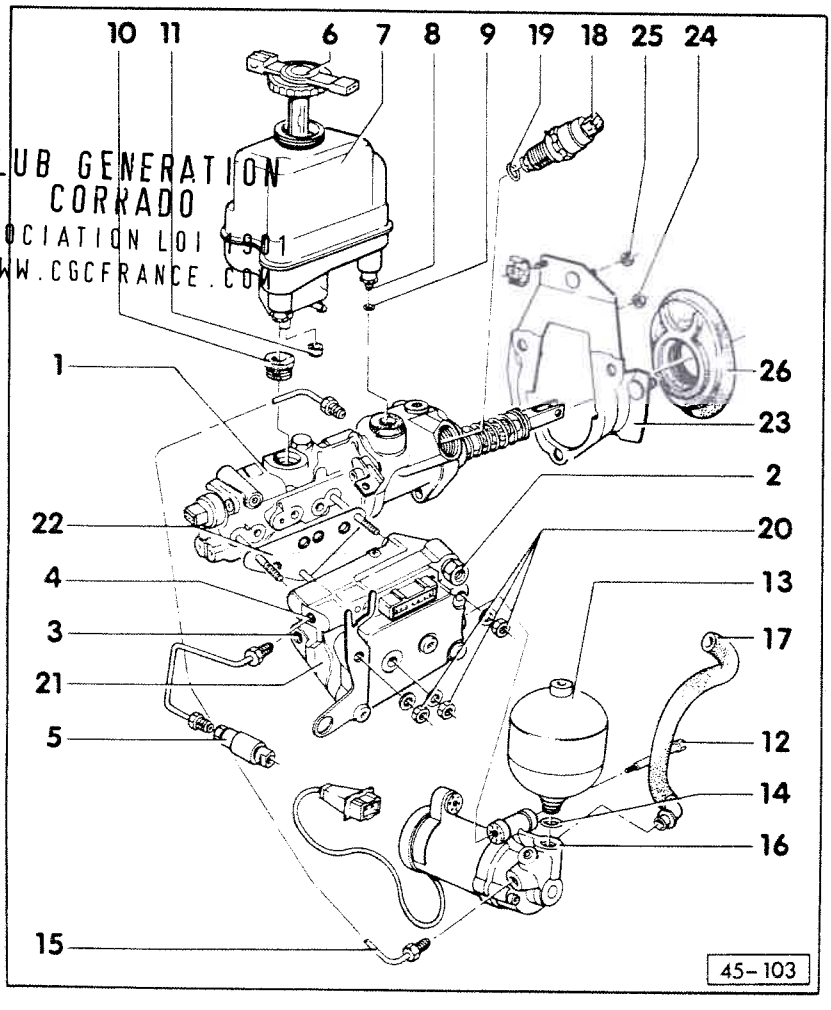

CLUB GENERATION CORRADO
ASSOCIATION LOI 1901
WWW.CGCFRANCE.COM

9- **Joint torique**
♦ Remplacer - monté sur le vase d'expansion

10- **Obturateur d'étanchéité**
♦ Remplacer, humecter avec du liquide de frein

11- **Douille - fixation du vase d'expansion**
♦ Remplacer - montée sur le vase d'expansion

12- **Vis à six pans creux, 10 Nm**

13- **Accumulateur de pression, 45 Nm**
♦ Peut être remplacé, l'ensemble pompe étant posé
♦ Humecter le joint torique avec du liquide de frein avant le montage

14- **Joint torique**
♦ Est prémonté sur l'accumulateur de pression - livré en tant que pièce de rechange

15- **Conduite de frein avec masse antivibratoire (pièce en caoutchouc)**
♦ Ensemble pompe - unité hydraulique

SimpoPDF Merge and Split Unregistered Version - http://www.simpopdf.com

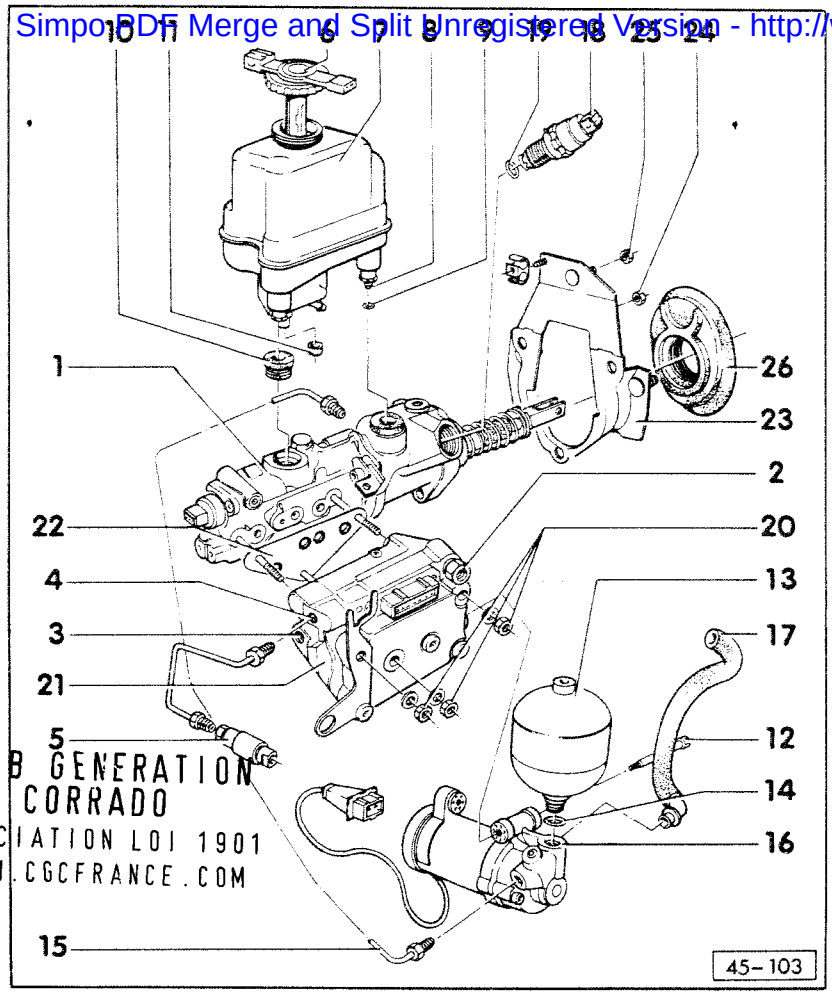

CLUB GENERATION CORRADO
ASSOCIATION LOI 1901
WWW.CGCFRANCE.COM

16- **Ensemble pompe**
- ♦ En cas d'avarie, le relais de l'ensemble pompe doit également être remplacé
- ♦ Modification de l'ensemble pompe => page 45-9

17- **Flexible de raccord**

18- **Contacteur d'alerte de pression, 25 Nm**
- ♦ Peut être remplacé, l'ensemble étant posé => page 45-11
- ♦ Livré en tant que pièce de rechange avec joint torique monté
- ♦ Humecter le joint torique avec du liquide de frein avant le montage
- ♦ Modification de l'ensemble pompe => page 45-9

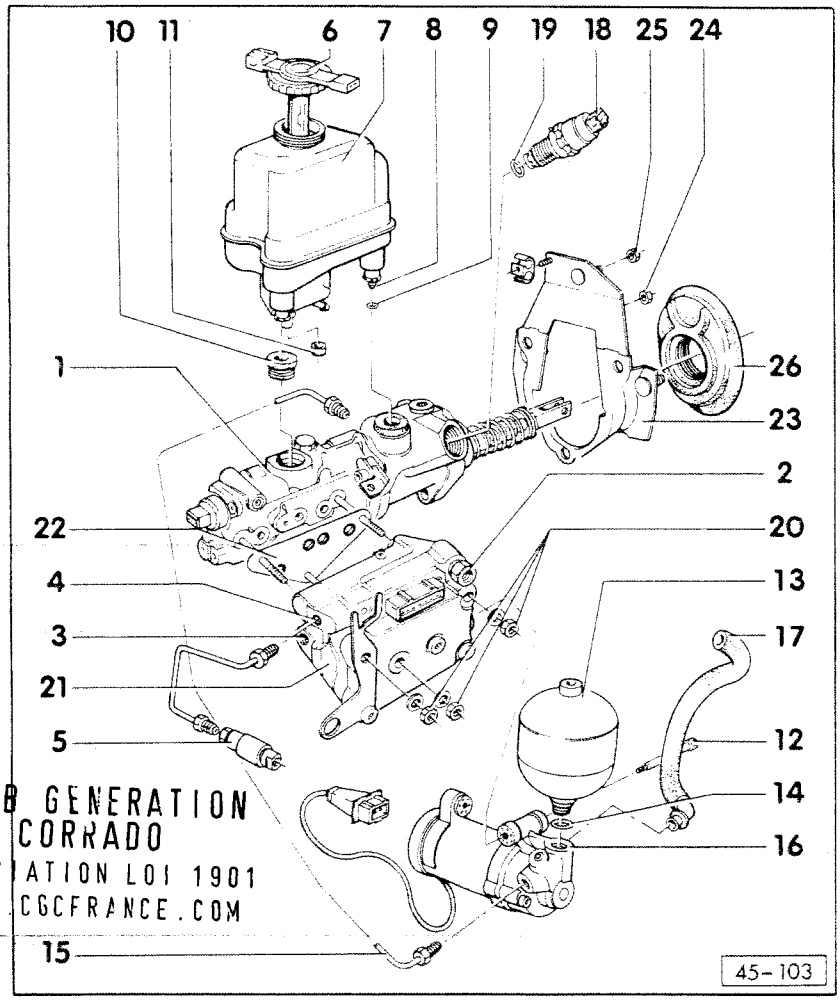

CLUB GENERATION CORRADO
ASSOCIATION LOI 1901
WWW.CGCFRANCE.COM

19- **Bague caoutchouc (profil rectangulaire)**
- ♦ Placée dans l'alésage du contacteur d'alerte de pression
- ♦ Avant de monter le contacteur d'alerte de pression, vérifier le positionnement correct de la bague caoutchouc ; la remplacer si nécessaire
- ♦ Livré avec le contacteur d'alerte de pression

20- **Ecrou à six pans, 25 Nm**

21- **Bloc-clapets**

22- **Joint**
- ♦ Remplacer

23- **Palier de fixation**

24- **Ecrou à six pans, 25 Nm**

25- **Ecrou à six pans, 25 Nm**

26- **Joint**

Simpo PDF Merge and Split Unregistered Version - http://www.simpopdf.com

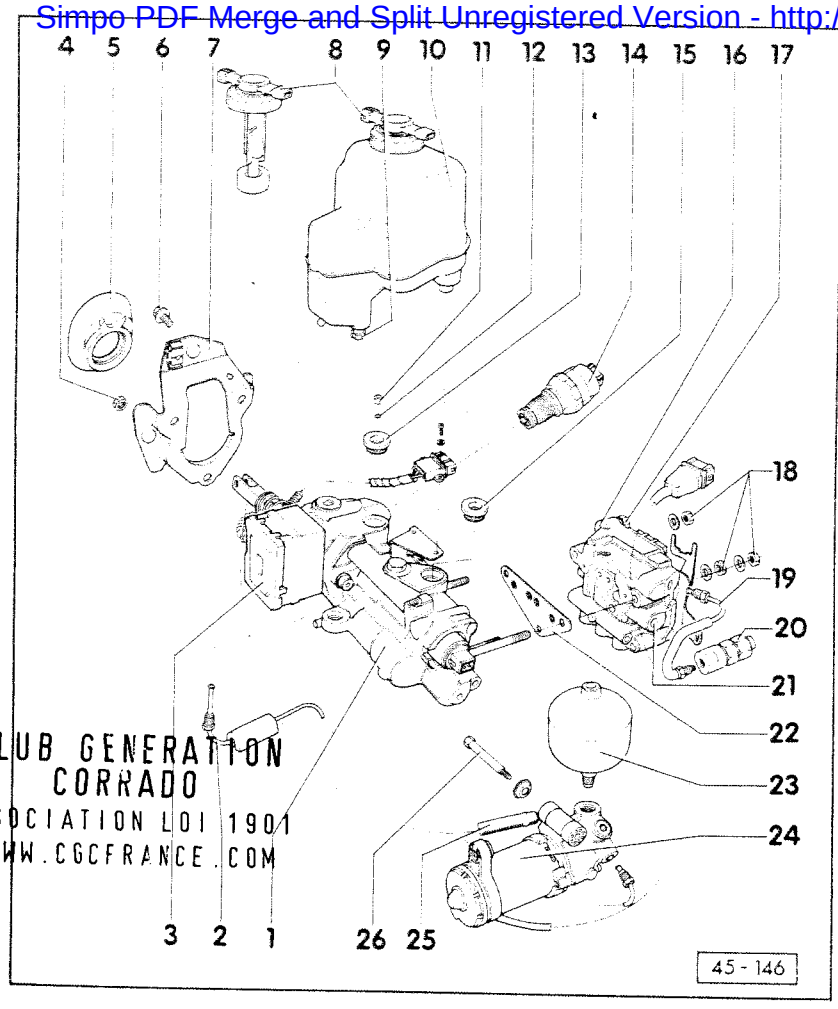

CLUB GENERATION CORRADO
ASSOCIATION LOI 1901
WWW.CGCFRANCE.COM

UNITE HYDRAULIQUE D'ABS/EDS : DESASSEMBLAGE ET ASSEMBLAGE

Nota :

♦ Le vase d'expansion -10-, l'accumulateur de pression -23- et le contacteur d'alerte de pression -14- peuvent être remplacés, l'unité hydraulique étant posée. Pour tous les autres travaux, il est nécessaire de déposer l'unité hydraulique au complet.

1- **Servofrein avec maître-cylindre tandem**
- ♦ Déposer et reposer l'unité hydraulique au complet => page 45-12
- ♦ Modification de l'ensemble pompe => page 45-9

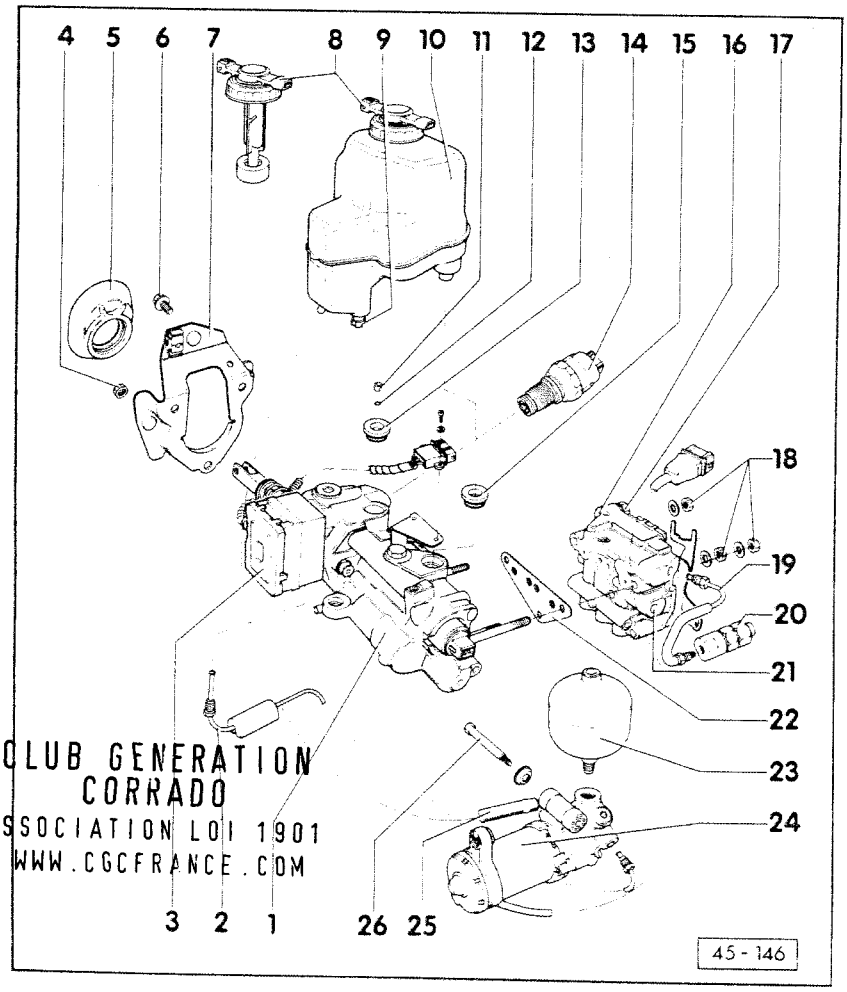

CLUB GENERATION CORRADO
ASSOCIATION LOI 1901
WWW.CGCFRANCE.COM

2- **Conduite de frein avec masse antivibratoire (pièce en caoutchouc)**
- ♦ reliant la pompe hydraulique au bloc-clapets de l'EDS

3- **Bloc-clapets de l'EDS**
- ♦ Ne pas séparer le servofrein avec maître-cylindre tandem et le bloc-clapets de l'EDS

4- **Ecrou à six pans, 25 Nm**

5- **Joint**

6- **Vis à six pans, 25 Nm**

7- **Palier de fixation**

8- **Couvercle du vase d'expansion** (avec dispositif d'alerte du couvercle)

9- **Douille - fixation du réservoir**
- ♦ Remplacer - montée sur le vase d'expansion

Simpo PDF Merge and Split Unregistered Version - http://www.simpopdf.com

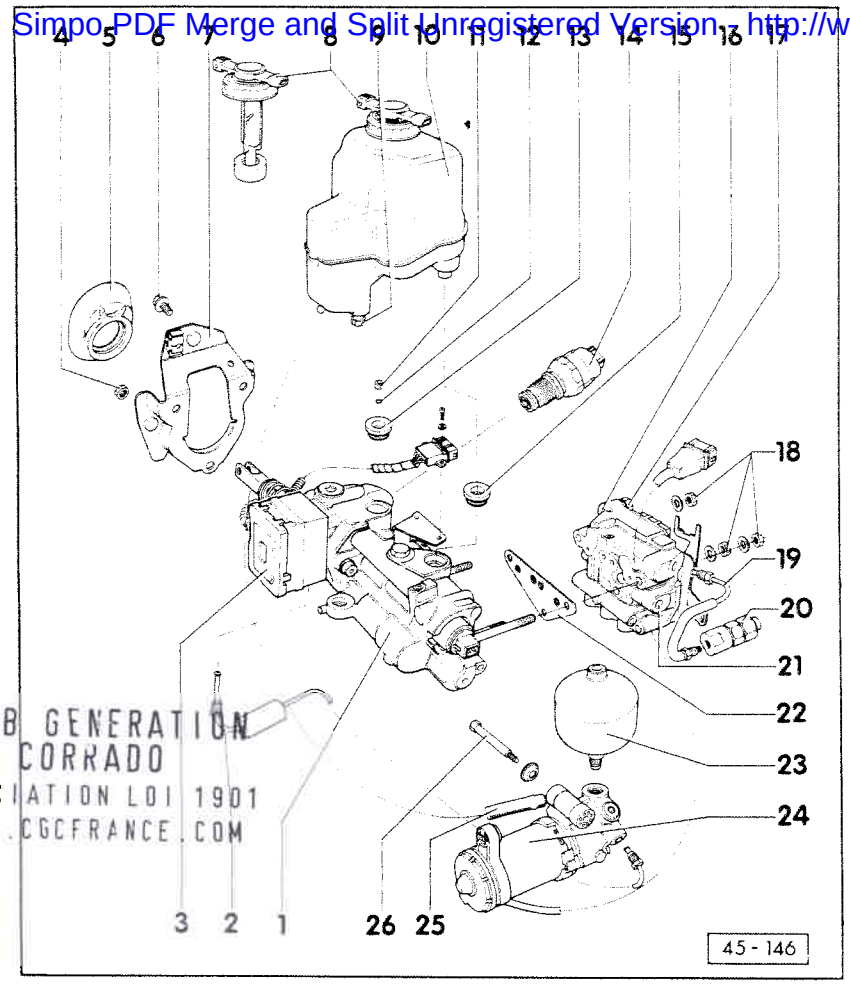

CLUB GENERATION CORRADO
ASSOCIATION LOI 1901
WWW.CGCFRANCE.COM

10- **Vase d'expansion**
- ♦ Livré avec ensemble de fixation
- ♦ Peut être remplacé, l'ensemble ABS étant posé

11- **Douille**
- ♦ Remplacer - montée sur le vase d'expansion
- ♦ Retirer l'ancienne douille du servofrein

12- **Joint torique**
- ♦ Remplacer - monté sur le vase d'expansion
- ♦ Retirer l'ancien joint torique du servofrein

13- **Obturateur d'étanchéité**
- ♦ Remplacer, l'humecter avec du liquide de frein

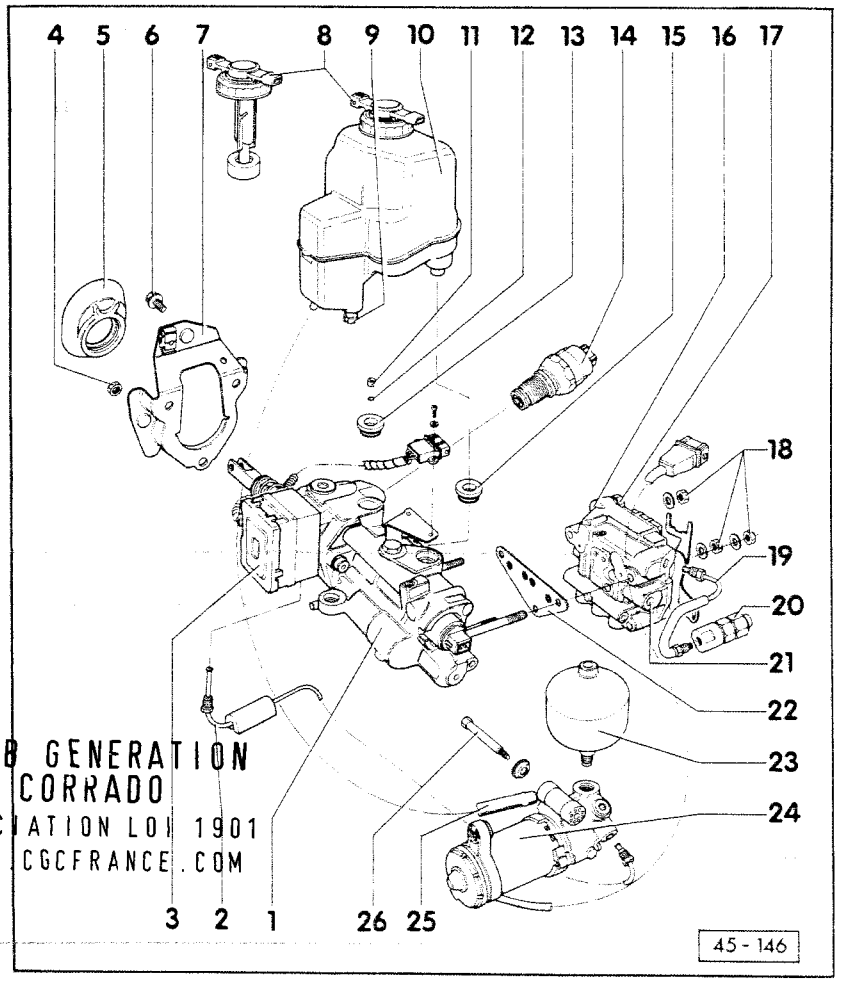

CLUB GENERATION CORRADO
ASSOCIATION LOI 1901
WWW.CGCFRANCE.COM

14- **Contacteur d'alerte de pression, 25 Nm**
- ♦ Peut être remplacé, l'unité hydraulique étant posé => page 45-11
- ♦ Livré en tant que pièce de rechange avec joint torique monté
- ♦ Humecter le joint torique avec du liquide de frein avant le montage
- ♦ Modification de l'ensemble pompe => page 45-9

Nota :

Une bague caoutchouc (profil rectangulaire) est disposée dans l'alésage du contacteur. Avant le montage du contacteur, contrôler le positionnement correct de la bague caoutchouc (miroir), la remplacer, si nécessaire. La bague caoutchouc est livrée avec le contacteur d'alerte de pression.

15- **Obturateur d'étanchéité**
=> Repère 13

16- **Bloc-clapets d'ABS**

Simpo PDF Merge and Split Unregistered Version - http://www.simpopdf.com

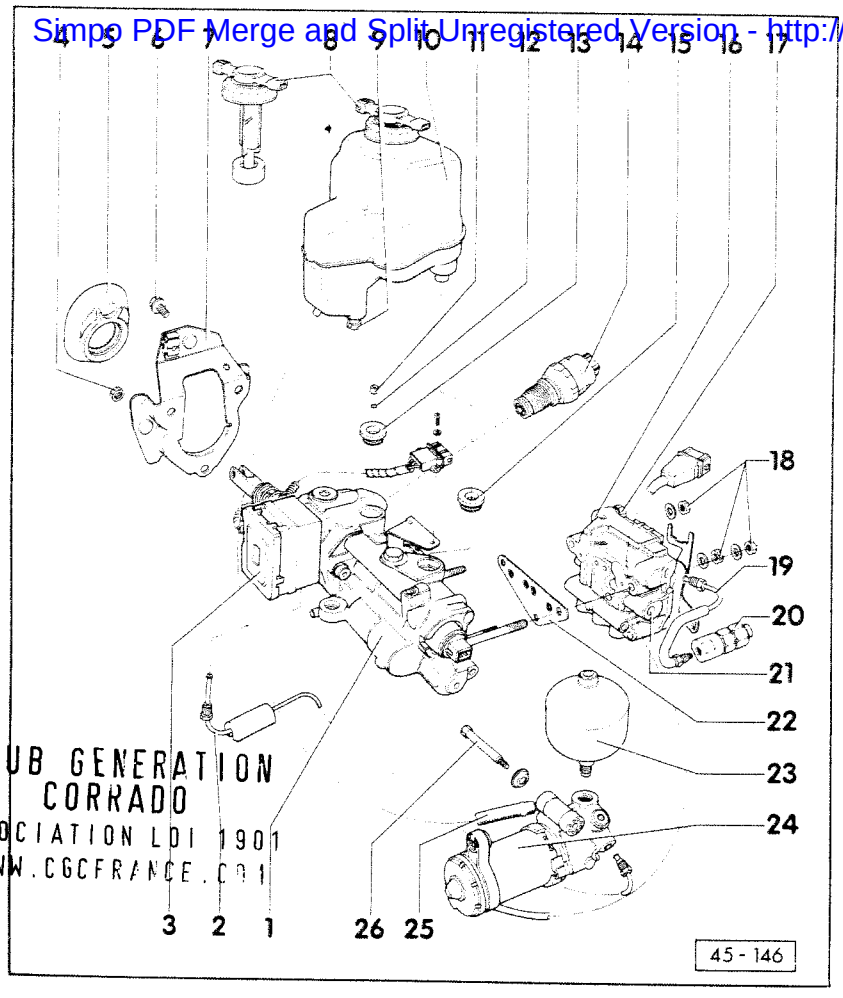

CLUB GENERATION
CORRADO
ASSOCIATION LOI 1901
WWW.CGCFRANCE.COM

17- **Raccord de conduite de frein**
(Etrier de frein droit)

18- **Ecrou à six pans, 25 Nm**

19- **Raccord de conduite de frein**
(Compensateur de freinage)

20- **Clapet de régulation de pression**
- ♦ Monté sur les véhicules avec freins à disque à l'arrière (n'existe pas en cas de freins à tambour à l'arrière)
- ♦ S'ouvre vers le train arrière à partir d'env. 8 bars ; ne peut pas être contrôlé avec les moyens d'atelier

21- **Raccord de conduite de frein**
(Etrier de frein gauche)

22- **Joint du bloc-clapets d'ABS**
- ♦ Remplacer

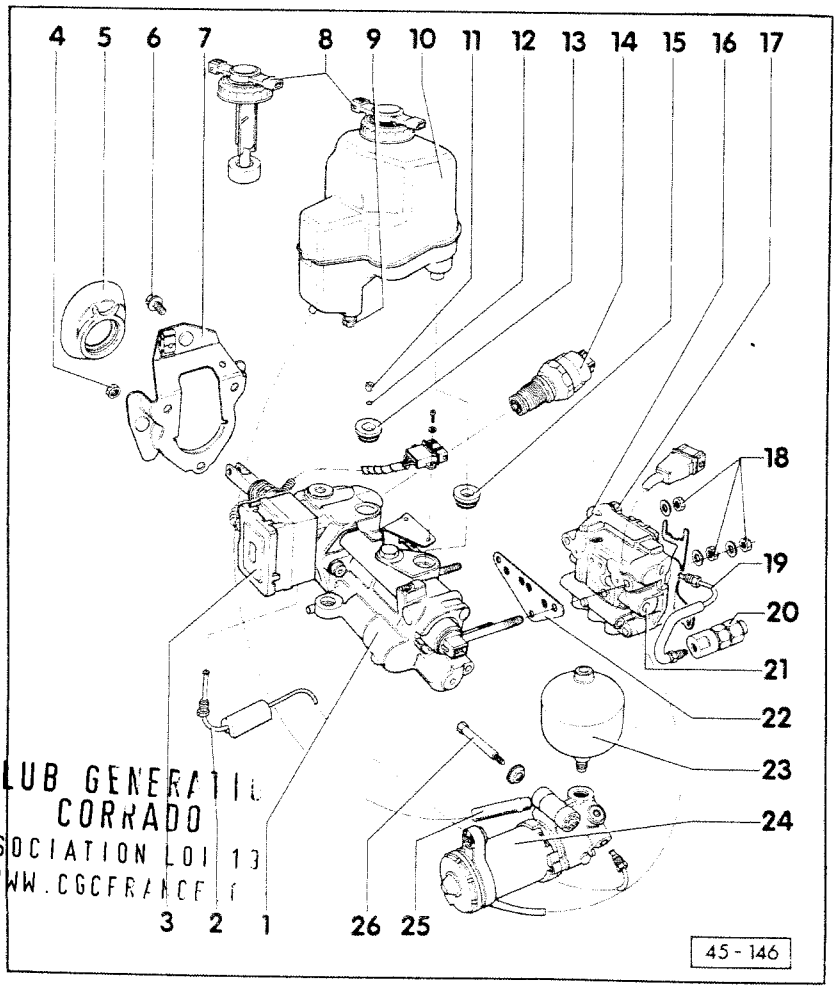

CLUB GENERATION
CORRADO
ASSOCIATION LOI 1901
WWW.CGCFRANCE.COM

23- **Accumulateur de pression , 45 Nm**
- ♦ Peut être remplacé, l'unité hydraulique étant posé
- ♦ Est livré en tant que pièce de rechange avec joint torique monté
- ♦ Humecter le joint torique avec du liquide de frein avant le montage
- ♦ Modification de l'ensemble pompe
=> page 45-9

24- **Pompe hydraulique**
- ♦ En cas d'avarie, le relais de la pompe hydraulique doit également être remplacé
- ♦ Modification de l'ensemble pompe
=> page 45-9

25- **Flexible de raccord**
- ♦ Pompe hydraulique - vase d'expansion

26- **Vis à six pans, 10 Nm**

Simpo PDF Merge and Split Unregistered Version - http://www.simpopdf.com

DISPOSITIF ANTIBLOCAGE (ABS, ABS/EDS) - TEVES 04

A partir de 12.91, un ABS de marque Teves est monté dans les Corrado avec direction à droite

L'unité hydraulique avec pompe du dispositif ABS (freins assistés à dépression) n'assure que la régulation antiblocage ou la régulation anti-patinage. Le véhicule peut être utilisé sans faire fonctionner l'ABS, l'ABS/EDS.

Le maître-cylindre tandem et le transmetteur de position de pédale de frein se trouvent sur le servofrein. L'unité hydraulique avec la pompe est logée séparément sur la cloison transversale dans le compartiment-moteur. C'est un système de freinage en diagonale.

CLUB GENERATION
CORRADO
ASSOCIATION LOI 1901
WWW.CGCFRANCE.COM

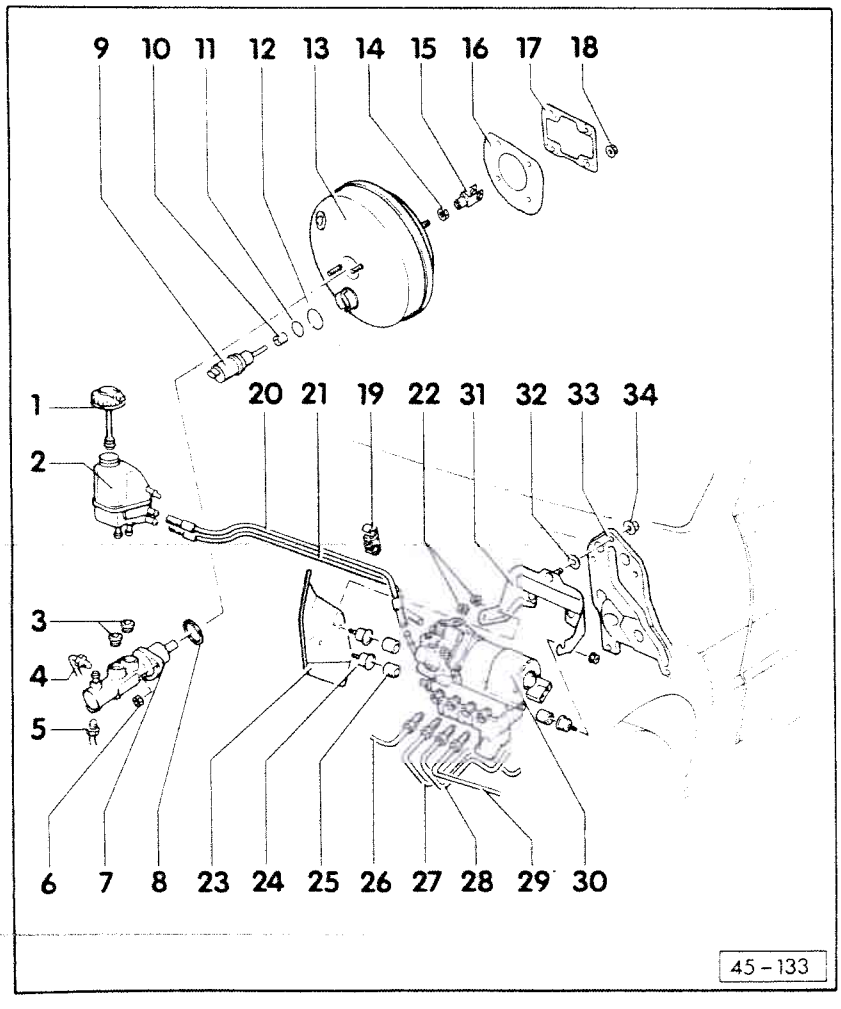

MAITRE-CYLINDRE TANDEM, SERVOFREIN ET UNITE HYDRAULIQUE - VUE D'ENSEMBLE

Nota :

La pompe et le bloc-clapets ne doivent pas être séparés l'un de l'autre.

1- **Bouchon du vase d'expansion**

2- **Vase d'expansion**

3- **Obturateur d'étanchéité**

4- **Conduite de frein**
- ♦ Circuit tige de poussée - unité hydraulique
- ♦ Raccordement sur véhicules avec ABS => fig. 1
- ♦ Raccordement sur véhicules avec ABS/EDS => fig. 2

Simpo PDF Merge and Split Unregistered Version - http://www.simpopdf.com

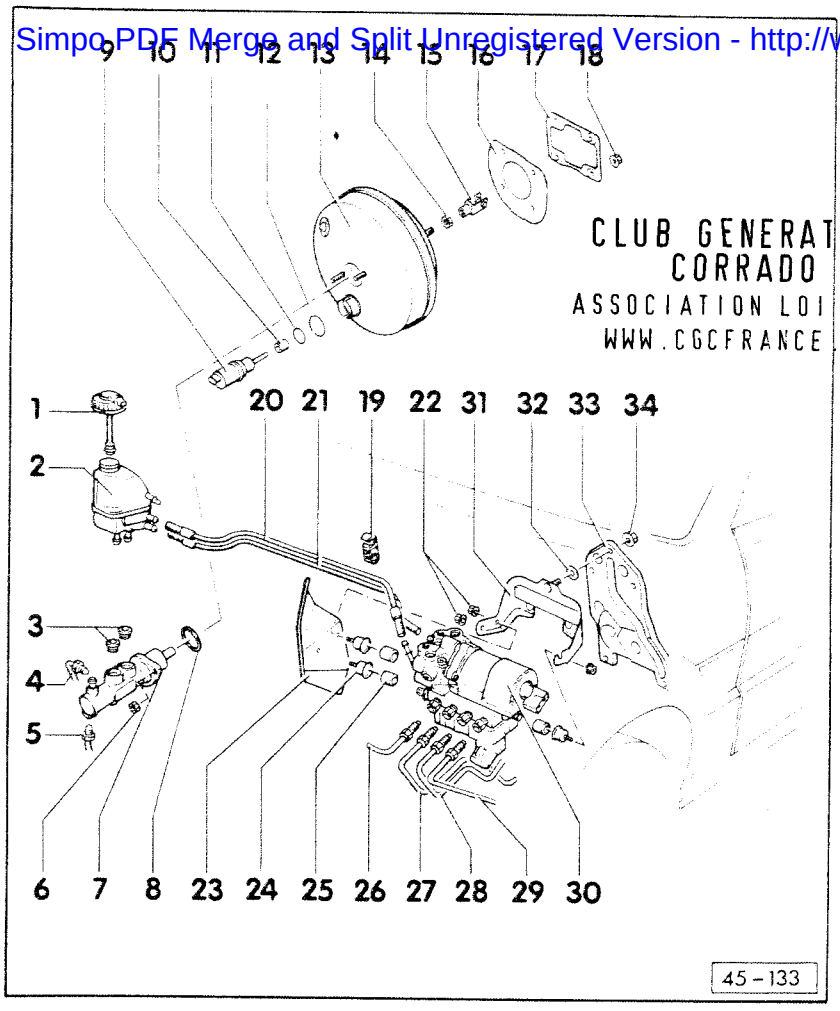

CLUB GENERATION CORRADO
ASSOCIATION LOI 1901
WWW.CGCFRANCE.COM

5- Conduite de frein
- ♦ Circuit piston intermédiaire (flottant) - unité hydraulique
- ♦ Raccordement sur véhicules avec ABS => fig. 1
- ♦ Raccordement sur véhicules avec ABS/EDS => fig. 2

Nota :

Les conduites de frein ne doivent pas être interverties lors du raccordement.

6- Ecrou, 25 Nm

7- Maître-cylindre tandem
- ♦ Déposer et reposer => page 45-39

8- Bague-joint

9- Transmetteur de position de pédale de frein (G 100)
- ♦ Déposer et reposer => page 45-33
- ♦ Est contrôlé par autodiagnostic, Groupe de réparation 01

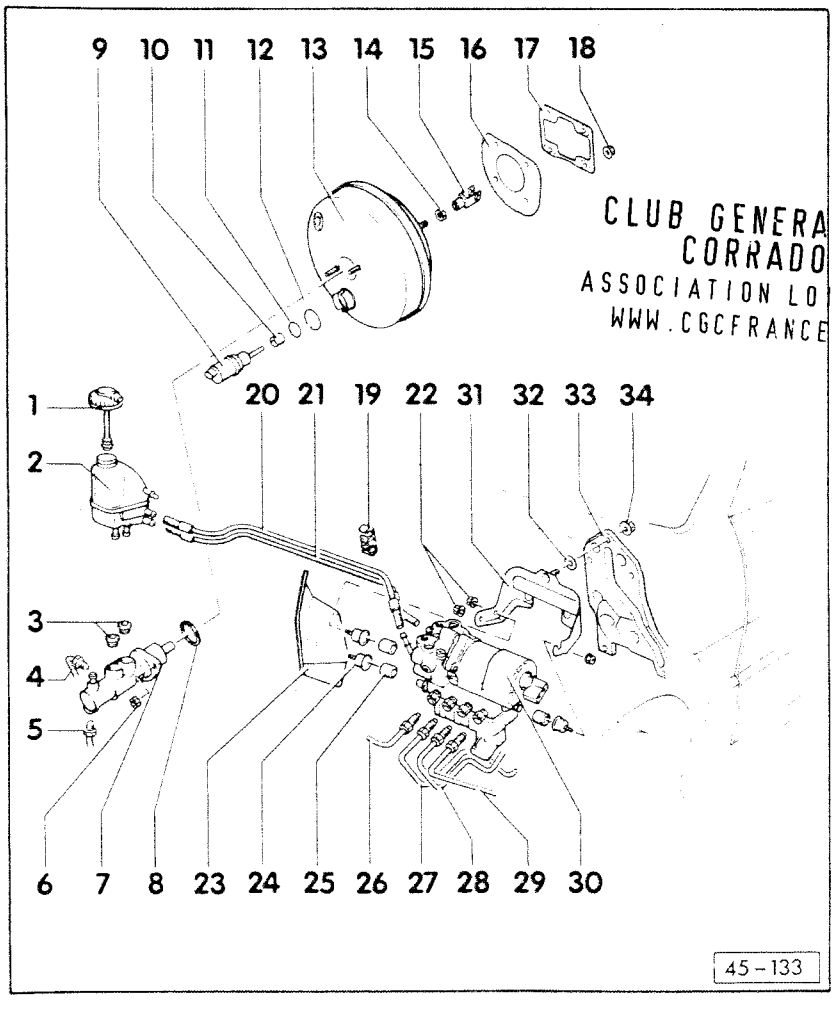

CLUB GENERATION CORRADO
ASSOCIATION LOI 1901
WWW.CGCFRANCE.COM

10- Capuchon d'écartement
- ♦ Différentes versions => page 45-33

11- Joint torique
- ♦ Remplacer

12- Segment d'arrêt
- ♦ Remplacer

13- Servofrein
- ♦ Déposer et reposer => page 45-39

14- Ecrou à six pans

15- Chape

16- Palier de fixation pour servofrein

17- Joint

18- Ecrou autoserreur à six pans, 25 Nm
- ♦ Remplacer
- ♦ 4 écrous

Simpo PDF Merge and Split Unregistered Version - http://www.simpopdf.com

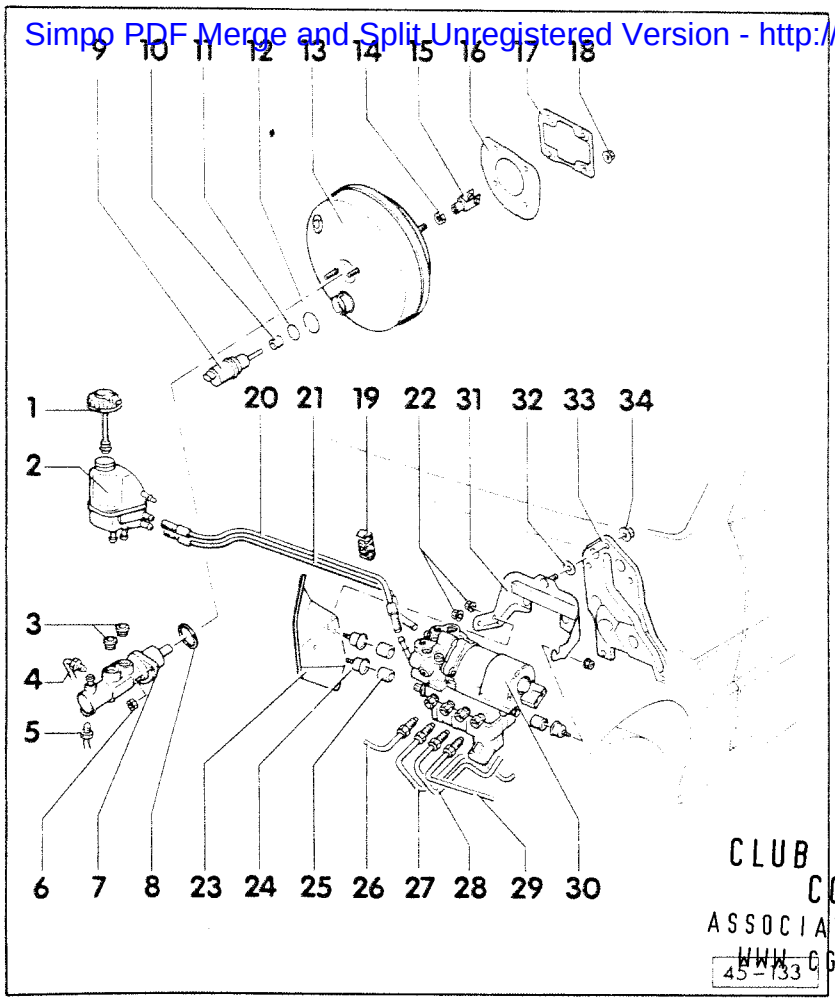

19- Support

20- Tuyau de remplissage
- Circuit piston intermédiaire (flottant)
- Raccorder => fig. 3

21- Tuyau de remplissage
- Circuit tige de piston
- Raccorder => fig. 3

Nota :

Les conduites de frein ne doivent pas être interverties lors du raccordement.

22- Ecrou à six pans, 25 Nm

23- Tôle calorifuge

24- Douille de palier

25- Butée caoutchouc

26- Conduite de frein
- Unité hydraulique - étrier de frein AV droit

CLUB GENERATION CORRADO
ASSOCIATION LOI 1901
WWW.CGCFRANCE.COM

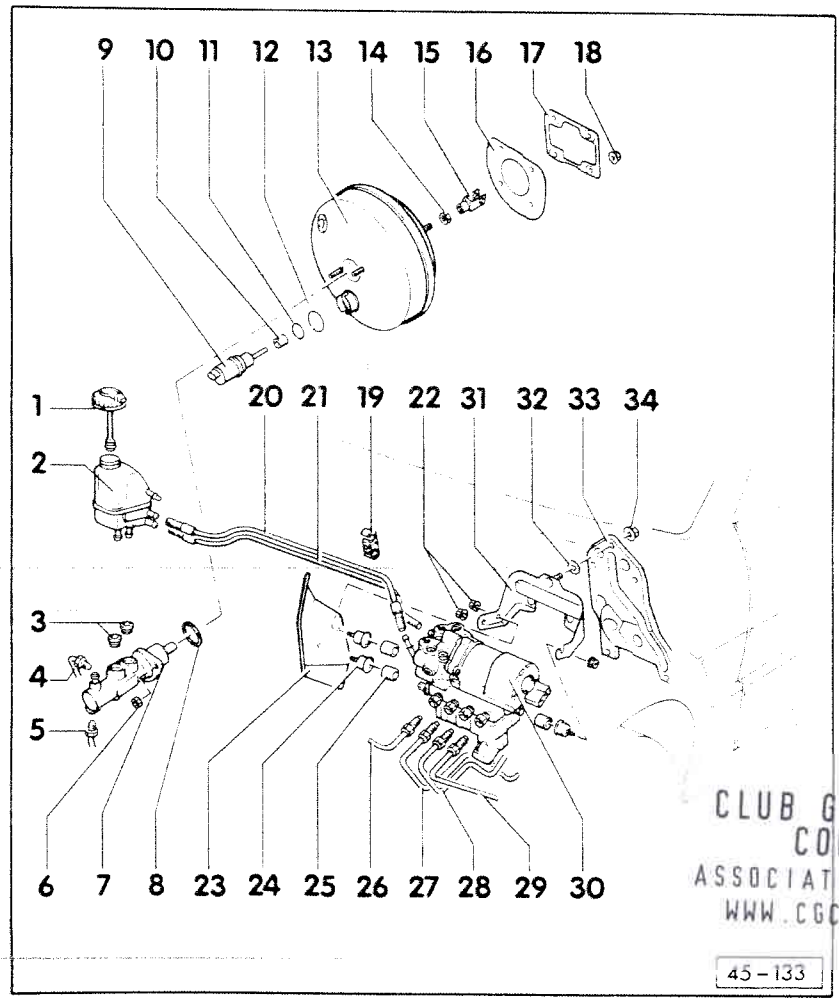

27- Conduite de frein
- Unité hydraulique - étrier de frein AR gauche

28- Conduite de frein
- Unité hydraulique - étrier de frein AR droit

29- Conduite de frein
- Unité hydraulique - étrier de frein AV gauche

30- Unité hydraulique pour ABS (N 55)
- Déposer et reposer => page 45-36

31- Palier de fixation

32- Joint

33- Plaque de renfort

34- Ecrou autoserreur à six pans, 25 Nm
- Remplacer
- 3 écrous

CLUB GENERATION CORRADO
ASSOCIATION LOI 1901
WWW.CGCFRANCE.COM

Simpo PDF Merge and Split Unregistered Version - http://www.simpopdf.com

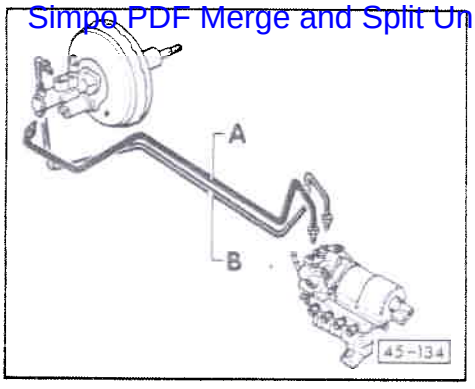

Fig 1 **Conduites de frein : raccordement sur le maître-cylindre tandem et sur l'unité hydraulique pour ABS**

A - Circuit piston intermédiaire

B - Circuit tige de piston

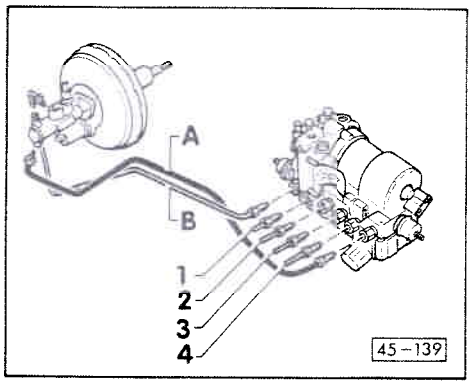

Fig. 2 **Conduites de frein : raccordement sur le maître-cylindre tandem et sur l'unité hydraulique pour ABS/EDS**

A - Circuit piston intermédiaire

B - Circuit tige de piston

1 - Unité hydraulique - Etrier de frein AV droit

2 - Unité hydraulique - Etrier de frein AR gauche

3 - Unité hydraulique - Etrier de frein AR droit

4 - Unité hydraulique - Etrier de frein AV gauche

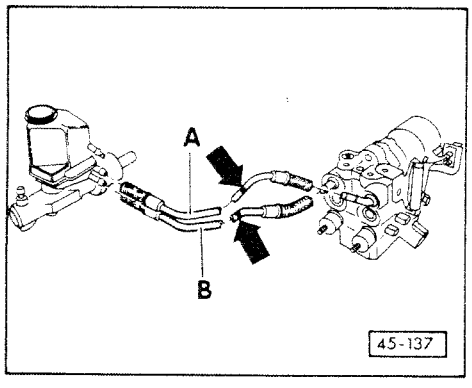

Fig. 3 **Tuyaux de remplissage : raccordement sur l'unité hydraulique et le vase d'expansion**

Nota :

- Les raccords des tuyaux de remplissage sur l'unité hydraulique ont des diamètres différents.
- Les identifications de couleur des tuyaux de remplissage (flèches) correspondent à celles des raccords sur l'unité hydraulique.

A - Circuit piston intermédiaire (flottant), repère vert, petit diamètre, à raccorder sur l'ajutage supérieur du vase d'expansion.

B - Circuit tige de piston, repère jaune, grand diamètre, à raccorder sur l'ajutage inférieur du vase d'expansion.

- Monter d'abord les tuyaux de remplissage sur l'unité hydraulique, les enclipser ensuite dans le support et ne les brancher qu'ensuite sur le vase d'expansion.

CLUB GENERATION
CORRADO
ASSOCIATION LOI 1901
WWW.CGCFRANCE.COM

Simpo PDF Merge and Split Unregistered Version - http://www.simpopdf.com

TRANSMETTEUR DE POSITION DE PEDALE DE FREIN (G 100) : DEPOSE ET REPOSE

Nota :

- Le transmetteur de position de pédale de frein n'est livré qu'en tant qu'ensemble de réparation. Outre le transmetteur, le joint torique et le segment d'arrêt, cet ensemble de réparation comprend également quatre capuchons d'écartement différents.
- 1 capuchon d'écartement blanc
- 1 capuchon d'écartement vert
- 1 capuchon d'écartement bleu
- 1 capuchon d'écartement rouge
- Les capuchons d'écartement ont différentes longueurs.
- Lors du remplacement du transmetteur, le nouveau transmetteur doit être équipé du même capuchon d'écartement que l'ancien.
- En reposant le transmetteur, il faut faire attention à la couleur du capuchon d'écartement. Un point de couleur est appliqué sur le servofrein, à proximité de l'emplacement de montage du transmetteur. Ne poser que des transmetteurs avec des capuchons d'écatement de cette couleur.

CLUB GENERATION
CORRADO
ASSOCIATION LOI 1901
WWW.CGCFRANCE.COM

Dépose

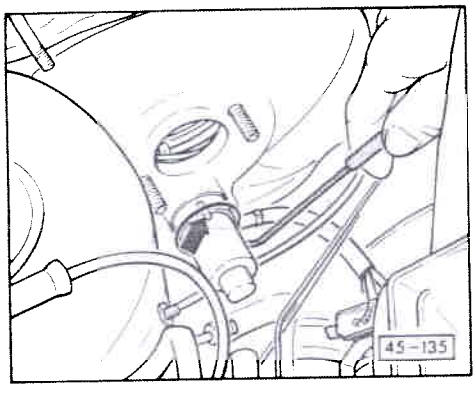

- Supprimer la pression dans le servofrein en actionnant plusieurs fois la pédale de frein.
- Débrancher la tresse de masse de la batterie => Indications concernant les travaux de réparation sur l'ABS, ABS/EDS.

  Déposer la hotte d'air d'admission sur le système de préparation du mélange ainsi que l'élément de papillon avec le flexible d'air.
- Débrancher la fiche du transmetteur de position de pédale de frein.
- ◄ En faisant levier avec une pointe à tracer ou un outil analogue, extraire le segment d'arrêt jusqu'à ce que le cran (flèche) du transmetteur se dégage (pour une meilleure illustration, le maître-cylindre tandem n'est pas représenté sur la figure).
- Retirer le transmetteur du servofrein.

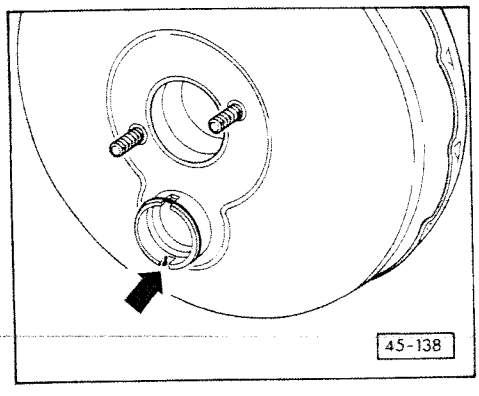

Repose

- ◄ Mettre un segment d'arrêt neuf en place (pour une meilleure illustration, le maître-cylindre tandem n'est pas représenté sur la figure).

Nota :

Mettre le segment d'arrêt en place de sorte que l'ouverture soit orientée vers le bas -flèche-.

Simpo PDF Merge and Split Unregistered Version - http://www.simpopdf.com

- Monter un joint torique neuf sur le transmetteur (enduire le joint torique de produit antifriction, p. ex. de savon noir).
- Mettre le transmetteur en place dans le servofrein ; le segment d'arrêt doit s'encliqueter de façon audible dans la rainure du transmetteur.
- Brancher la fiche sur le transmetteur et veiller à ce que l'encliquetage soit correct.

Nota :

- ♦ Contrôler la bonne fixation du transmetteur en tirant dessus à la main.
- ♦ En cas de défaut d'étanchéité au niveau du transmetteur ou du joint torique, l'efficacité du servofrein est insuffisante et le moteur tourne mal au ralenti.

CLUB GENERATION
CORRADO
ASSOCIATION LOI 1901
WWW.CGCFRANCE.COM

UNITE HYDRAULIQUE : DEPOSE ET REPOSE

Nota :

- Débrancher la tresse de masse de la batterie => Indications concernant les travaux de réparation sur l'ABS, ABS/EDS.
- Nettoyer l'extérieur de l'unité hydraulique => page 45-1
- Débrancher l'ensemble des fiches de câbles de l'unité hydraulique
- Aspirer à l'aide d'un flacon de purge autant de liquide de frein que possible hors du vase d'expansion.
- Déposer les tuyaux de remplissage de l'unité hydraulique.
- Dévisser les conduites de frein de l'unité hydraulique et fermer les alésages filetés avec des obturateurs appropriés (p. ex. ensemble de réparation 1 HO 698 311).
- Dévisser les écrous de fixation de l'unité hydraulique.
- Retirer l'unité hydraulique du support.

Simpo PDF Merge and Split Unregistered Version - http://www.simpopdf.com

Repose

Nota :

- Les unités hydrauliques livrées en tant que pièces de rechange sont déjà remplies de liquide de frein et ont été préalablement purgées.
- Ne retirer les obturateurs de l'unité hydraulique qu'en montant la conduite correspondante.
- Si les obturateurs sont enlevés avant, il peut s'échapper une telle quantité de liquide de frein qu'un remplissage et une purge suffisants ne sont plus garantis.
- Lors du raccordement, ne pas intervertir les conduites de frein et les tuyaux de remplissage.
- Raccorder les conduites de frein sur le maître-cylindre tandem et sur l'unité hydraulique => page 45-31.
- Raccorder les tuyaux de remplissage sur l'unité hydraulique et sur le vase d'expansion => page 45-32

CLUB GENERATION
CORRADO
ASSOCIATION LOI 1901
WWW.CGCFRANCE.COM

La repose s'effectue dans l'ordre inverse de la dépose.

- Purger le système de freinage => page 47-26

Couples de serrage :

Conduites de frein sur ensemble ABS :

Filetage M 10 x 1	15 Nm
Filetage M 12 x 1	15 Nm

Simpo PDF Merge and Split Unregistered Version - http://www.simpopdf.com

SERVOFREIN ET MAITRE-CYLINDRE TANDEM : DEPOSE ET REPOSE

Nota :

- Supprimer la dépression dans le servofrein en actionnant la pédale de frein à plusieurs reprises.
- Déposer la hotte d'air d'admission du système de préparation du mélange et l'élément de papillon avec le flexible d'air.
- Débrancher la conduite de dépression du servofrein.
- Aspirer à l'aide d'un flacon de purge autant de liquide de frein que possible hors du vase d'expansion.
- Déposer du vase d'expansion les tuyaux de remplissage de l'unité hydraulique et du cylindre-émetteur d'embrayage.
- Déposer le vase d'expansion.
- Dévisser les conduites de frein du maître-cylindre tandem.
- Dévisser le maître-cylindre tandem du servofrein.

CLUB GENERATION
CORRADO
ASSOCIATION LOI 1901
WWW.CGCFRANCE.COM

- Déposer le transmetteur de position de pédale de frein (G 100) => page 45-33
- Déposer le vide-poches à droite sous le tableau de bord.
- Déposer de la pédale de frein la chape du servofrein.
- Dévisser le servofrein de la cloison transversale.
- Déposer le cylindre-émetteur d'embrayage.
- Extraire le servofrein.

Nota :

Le servofrein ne peut être enlevé que si le cylindre-émetteur d'embrayage, le maître-cylindre tandem et le transmetteur de position de pédale de frein sont déposés.

Repose

La repose s'effectue dans l'ordre inverse de la dépose.

- Purger le système de freinage => page 47-26
- Purger l'embrayage => Corrado 1989 ▸, BV mécanique 02A à 5 vitesses, Groupe de réparation 30 "Commande d'embrayage : remise en état".

Simpo PDF Merge and Split Unregistered Version - http://www.simpopdf.com

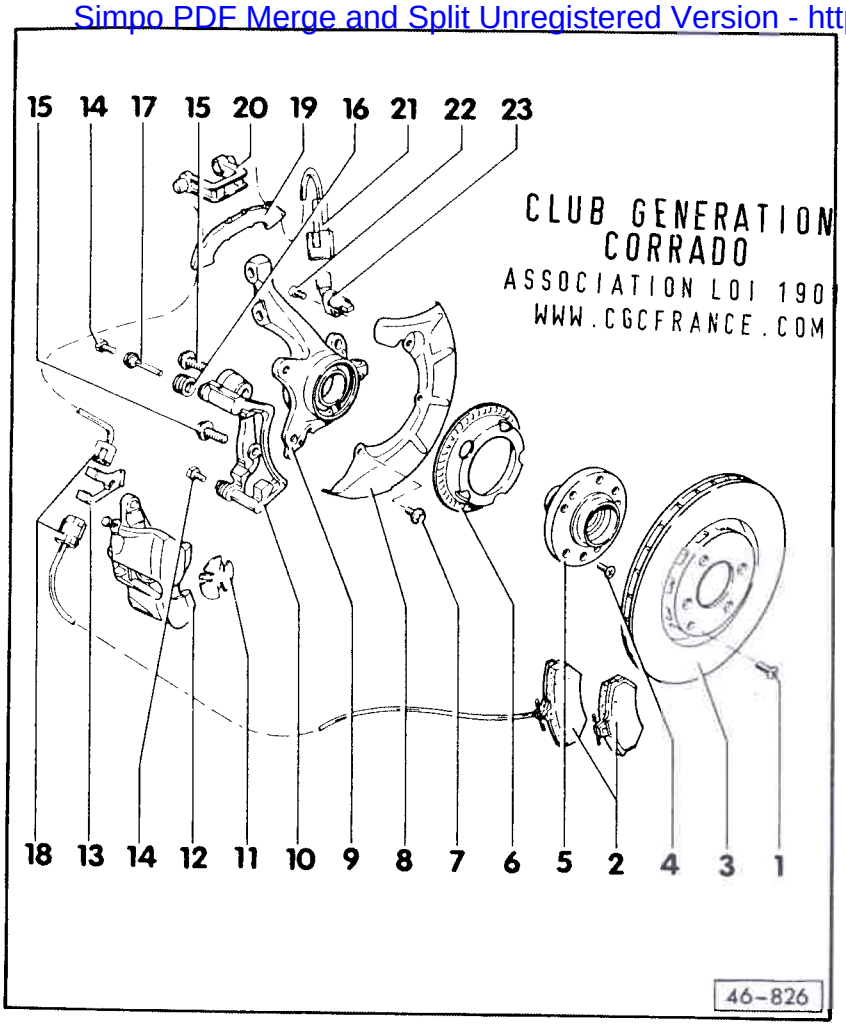

CLUB GENERATION CORRADO
ASSOCIATION LOI 1901
WWW.CGCFRANCE.COM

FREINS AVANT : REMISE EN ETAT

FREINS AVANT : REMISE EN ETAT, ETRIER DE FREIN, STE GIRLING

Nota :

- Après le remplacement des garnitures de frein, appuyer à fond plusieurs fois sur la pédale de frein, et ce à l'arrêt, afin que les garnitures prennent leur position de fonctionnement.
- Utiliser un flacon de purge, qui n'entre en contact qu'avec le liquide de frein pour aspirer le liquide de frein se trouvant dans le réservoir. Le liquide de frein est toxique et ne doit en aucun cas être aspiré à l'aide d'un flexible.

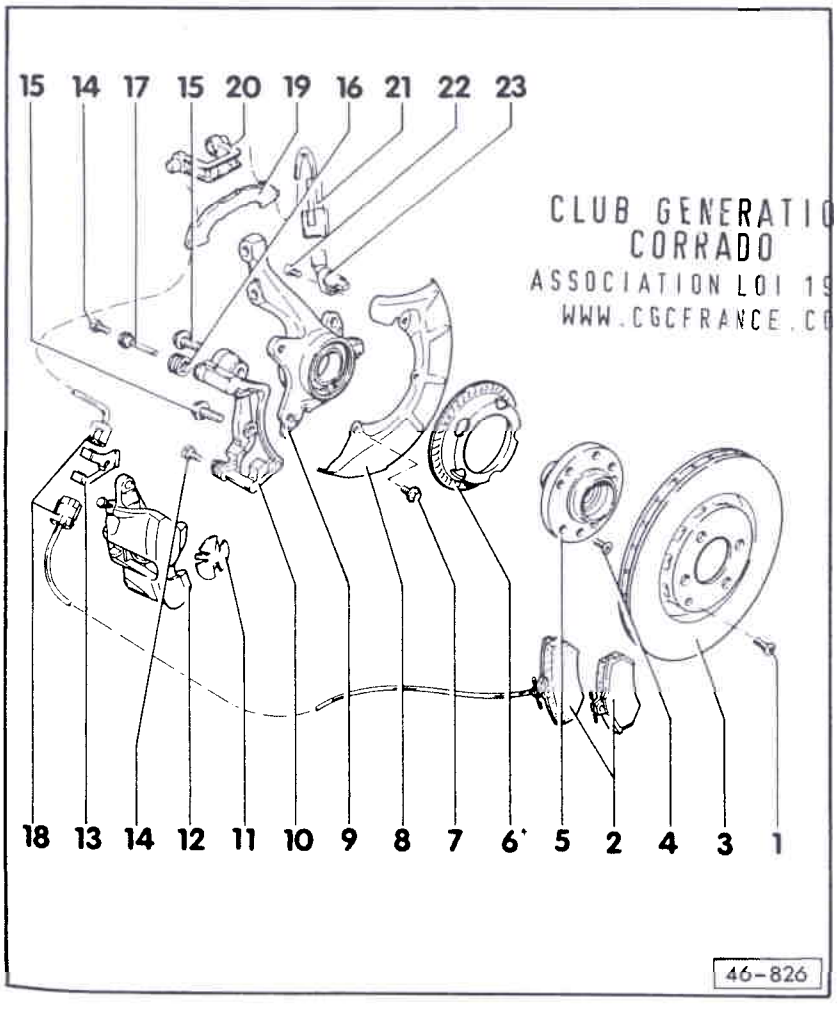

CLUB GENERATION CORRADO
ASSOCIATION LOI 1901
WWW.CGCFRANCE.COM

- Couple de serrage des boulons de roue : 110 Nm.
- Rep. -2-, -13-, -18-, -19- et -20- selon version.

1- Vis à tête cruciforme

2- Garnitures de frein
- Avec indicateur d'usure des garnitures de frein
- Toujours les remplacer par essieu
- Déposer et reposer => page 46-17
- Epaisseur de la garniture (disque de frein à ventilation intérieure) : à neuf, 14 mm
- Vérifier l'épaisseur : => "Le spécialiste et l'entretien"
- Limite d'usure : 7 mm (y compris contre-plaque)

Simpo PDF Merge and Split Unregistered Version - http://www.simpopdf.com

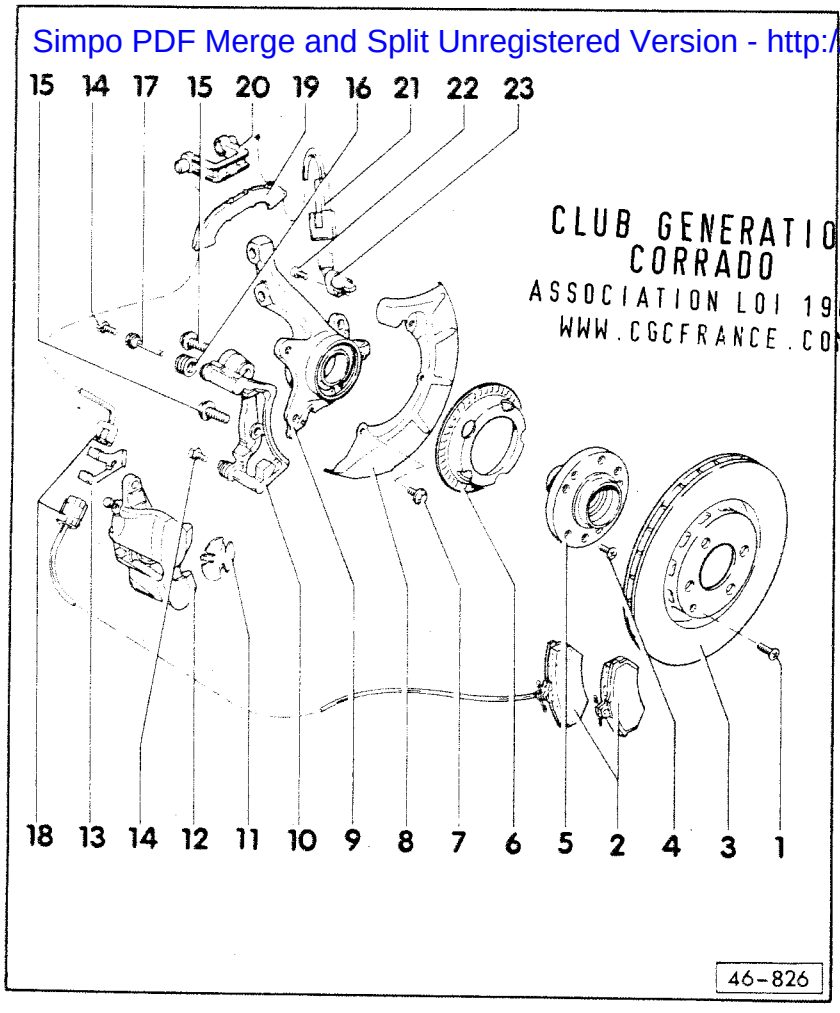

3- **Disque de frein**
- ♦ Les remplacer systématiquement par essieu
- ♦ Avant la dépose, dévisser l'étrier de frein
- ♦ Ne rectifier autour que de façon uniforme des deux côtés en partant de l'épaisseur d'origine
- ♦ Veiller à conserver une réserve d'usure suffisante
- ♦ Disque de frein à ventilation intérieure, pour véhicules 79 et 82 kW et version 16 soupapes : ⌀ 256,00 mm
- ♦ Epaisseur du disque de frein : 20 mm
- ♦ Limite d'usure : 18 mm
- ♦ Disque de frein à ventilation intérieure, pour véhicules équipés d'un compresseur G et version VR 6 : ⌀ 280,00 mm
- ♦ Epaisseur du disque de frein : 22 mm
- ♦ Limite d'usure : 20 mm

4- **Vis à tête cruciforme**

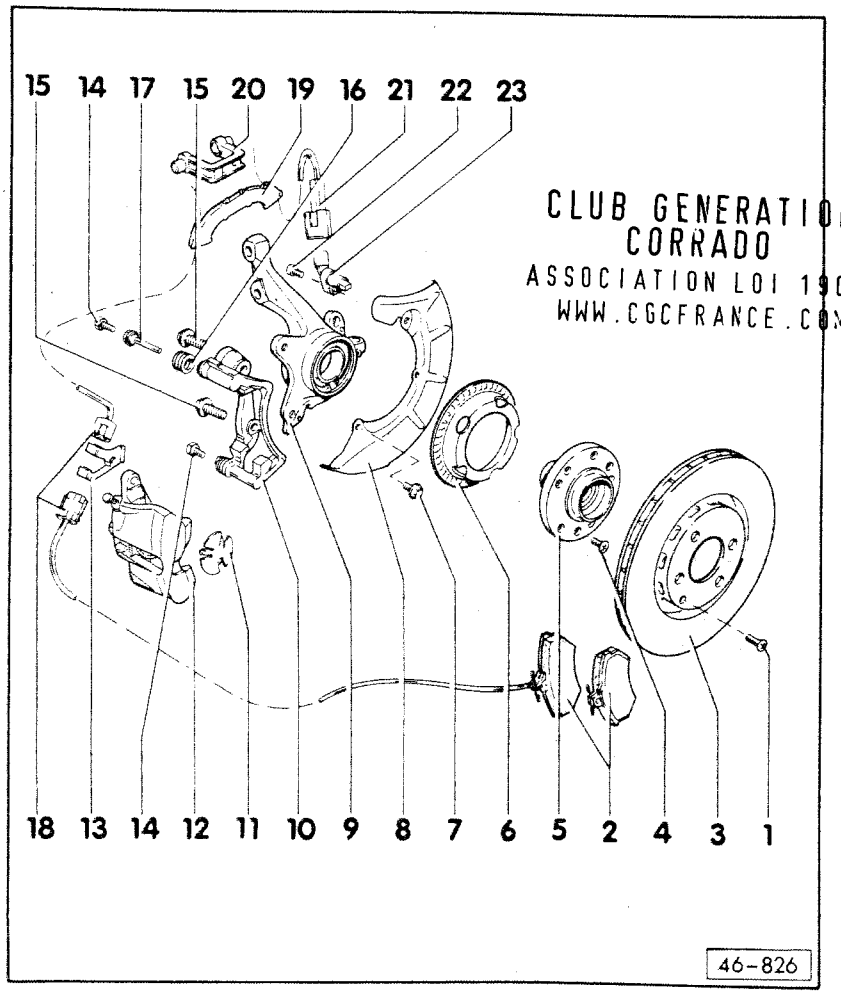

5- **Moyeu de roue**
- ♦ Déposer et reposer => page 40-34

6- **Rotor de capteur de vitesse**
- ♦ Uniquement sur les véhicules avec ABS

7- **Vis à six pans, 10 Nm**

8- **Blindage**

9- **Carter de roulement de roue**

10- **Chape de frein avec pivots de guidage et capuchon de protection**
- ♦ Est livrée en tant que pièce de rechange, assemblée, avec une quantité suffisante de graisse sur les pivots de guidage
- ♦ En cas d'endommagement des capuchons de protection, monter l'ensemble de réparation
- ♦ Utiliser le berlingot de graisse compris dans la fourniture pour graisser les pivots de guidage

Simpo PDF Merge and Split Unregistered Version - http://www.simpopdf.com

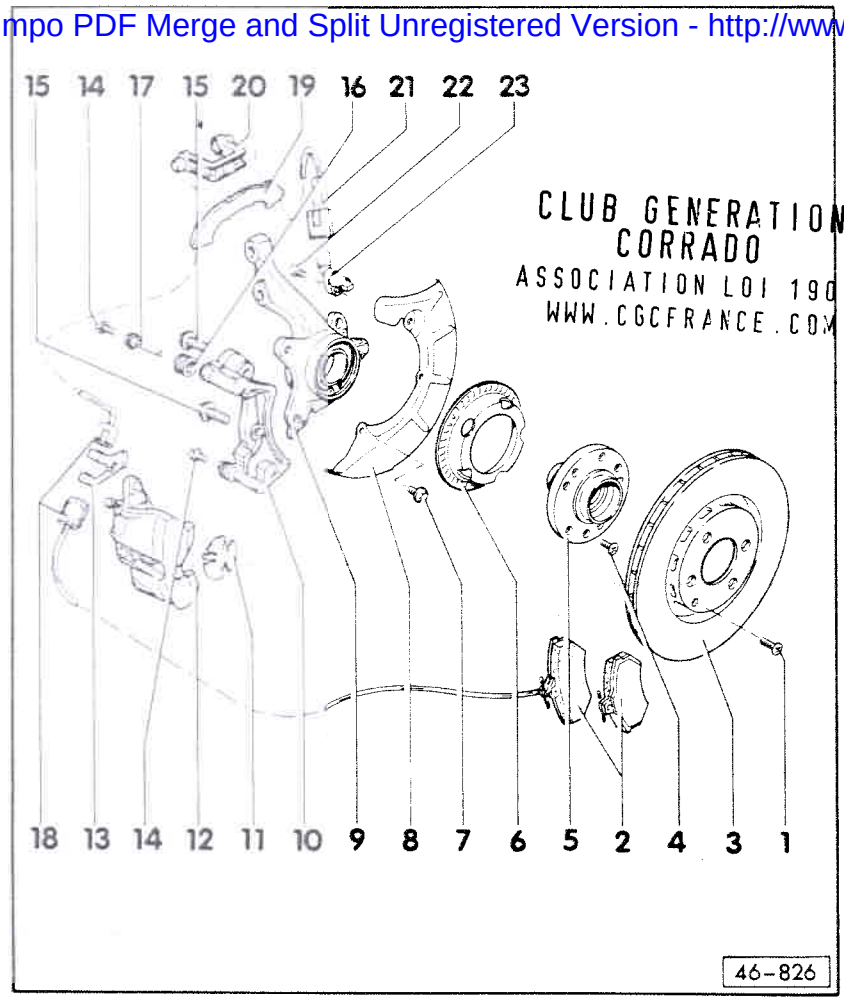

11- Tôle calorifuge
♦ Mettre en place dans le piston

12- Boîtier d'étrier de frein
♦ Pour le remplacement de la garniture de frein, ne pas dévisser le flexible de frein

13- Support

14- Vis autoserreuse, 35 Nm
♦ Remplacer

15- Boulon autoserreur, 125 Nm

16- Capuchon de protection

17- Pivot de guidage

18- Connexion à fiche
♦ Indicateur d'usure de garniture de frein

19- Support

20- Support

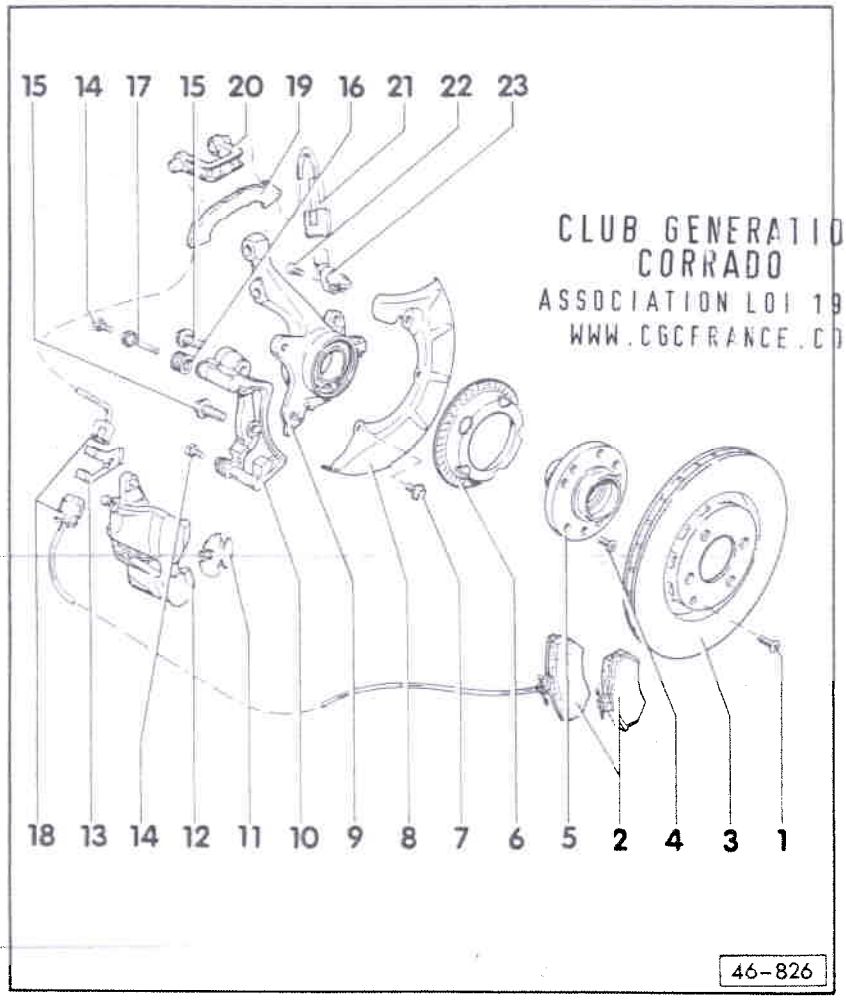

21- Connexion à fiche
♦ Pour capteur de vitesse de l'ABS

22- Vis à six pans creux, 10 Nm

23- Capteur de vitesse
♦ Uniquement sur les véhicules avec ABS
♦ Avant de le mettre en place, nettoyer l'intérieur de l'alésage du carter de roulement de roue et l'enduire de pâte lubrifiante solide C 000 650

Simpo PDF Merge and Split Unregistered Version - http://www.simpopdf.com

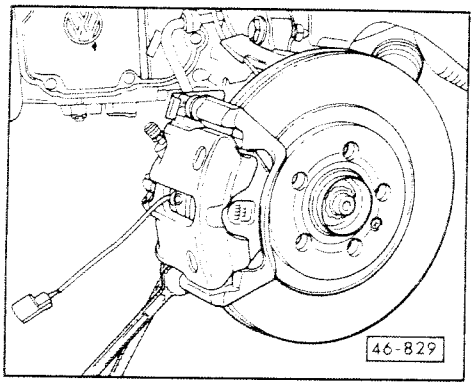

Dépose

- Dévisser la vis de fixation inférieure du boîtier d'étrier de frein. Pour ce faire, prendre appui sur le pivot de guidage.

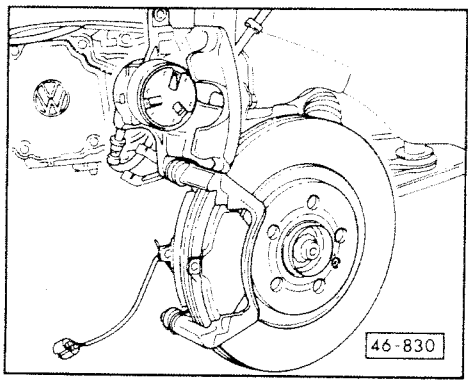

- Basculer le boîtier d'étrier de frein vers le haut.
- Extraire les garnitures de frein.

CLUB GENERATION
CORRADO
ASSOCIATION LOI 1901
WWW.CGCFRANCE.COM

Repose

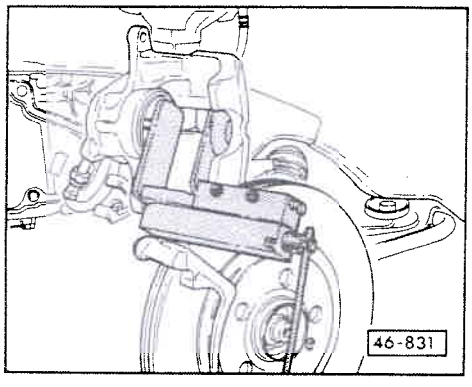

Nota :

Avant de remettre de nouvelles garnitures de frein en place, enfoncer le piston dans le cylindre avec un dispositif à repousser les pistons. Avant de repousser le piston, aspirer le liquide de frein contenu dans le réservoir à l'aide d'un flacon de purge. Sinon, il se peut que du liquide de frein s'écoule et provoque des dégâts - lorsque l'on a fait entre-temps l'appoint de liquide de frein.

- Repousser le piston.
- Mettre en place les garnitures de frein.
- Faire basculer le boîtier d'étrier de frein vers le bas et serrer à fond les vis à six pans.

Nota :

- L'ensemble de réparation comprend deux boulons autoserreurs à six pans qui doivent être impérativement montés.
- Après le remplacement des garnitures de frein, appuyer à fond plusieurs fois sur la pédale de frein, et ce à l'arrêt, afin que les garnitures prennent leur position de fonctionnement.

Simpo PDF Merge and Split Unregistered Version - http://www.simpopdf.com

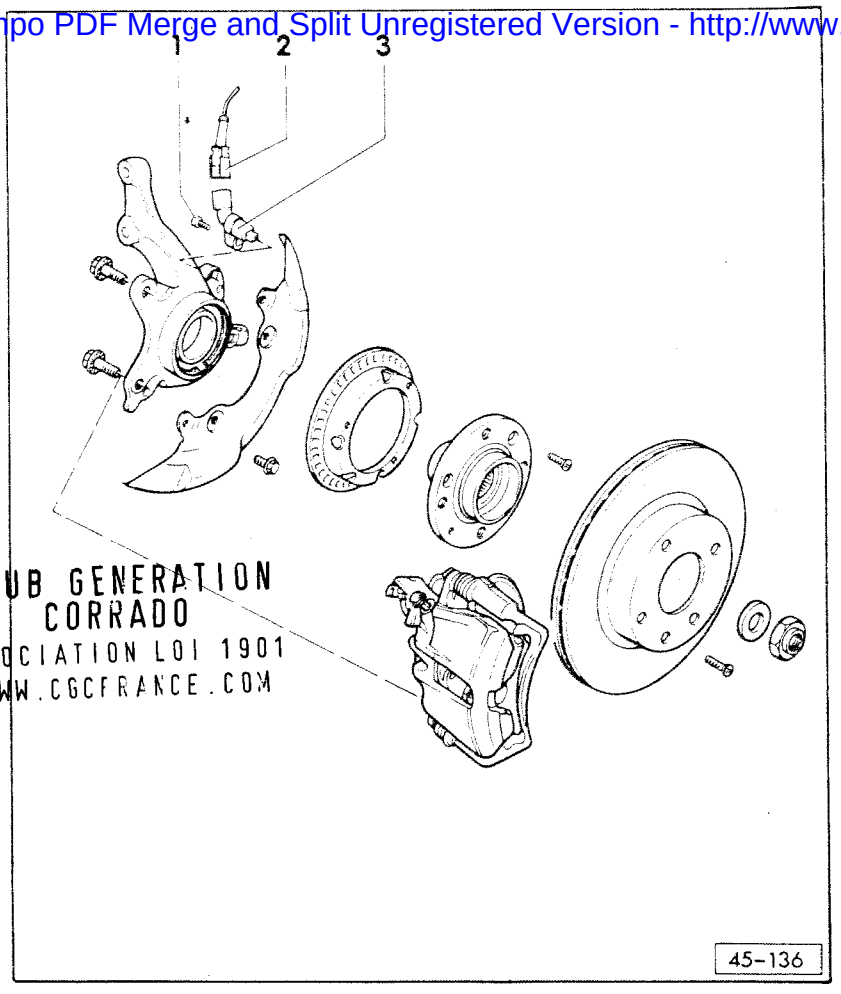

CLUB GENERATION CORRADO
ASSOCIATION LOI 1901
WWW.CGCFRANCE.COM

1- Vis à six pans creux, 10 Nm

2- Conduite de raccord
- Pour véhicules avec ABS
- Disposition de la conduite => fig. 1

3- Capteur de vitesse
- Pour véhicules avec ABS
- G 45 - AV droit
- G 47 - AV gauche
- Avant de le mettre en place, nettoyer l'intérieur de l'alésage dans le carter de roulement de roue et l'enduire de pâte lubrifiante solide G 000 650

Nota :

Seules les pièces de l'ABS pour véhicules avec direction à droite sont représentées.

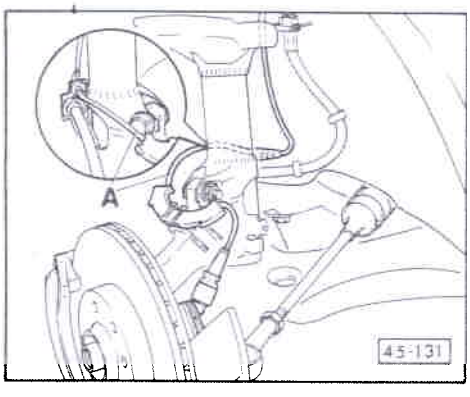

Fig. 1 Disposition de la conduite de raccord -A-

Nota :

Veiller à ce que la conduite ne soit pas vrillée.

Simpo PDF Merge and Split Unregistered Version - http://www.simpopdf.com

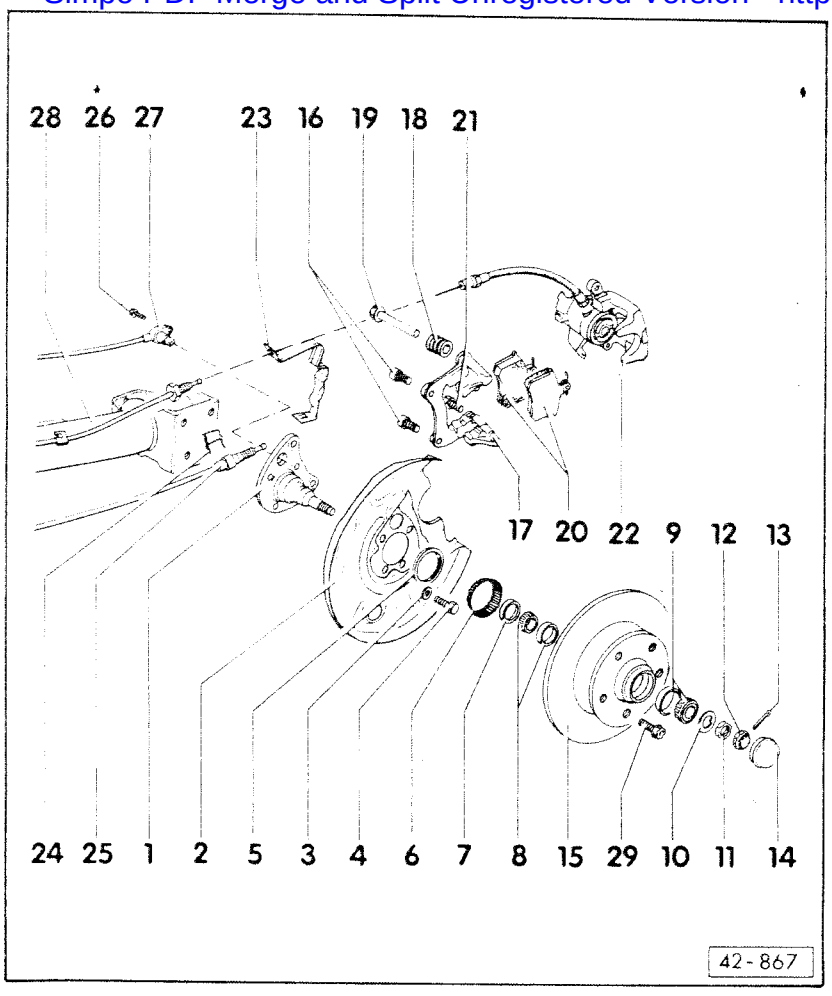

FREINS ARRIERE : REMISE EN ETAT, FREINS A DISQUE, STE GIRLING

La figure représente un châssis-suspension à 5 trous, les remises en état et la carrosserie du châssis-suspension à 4 trous sont cependant identiques.

1- **Tourillon de fusée**

2- **Blindage**

3- **Rondelle-ressort**
- ♦ Grande surface d'appui orientée vers le blindage

4- **60 Nm**

5- **Bague de recouvrement**
- ♦ Distance entre le collet de la bague de recouvrement et le blindage : 9,5 mm

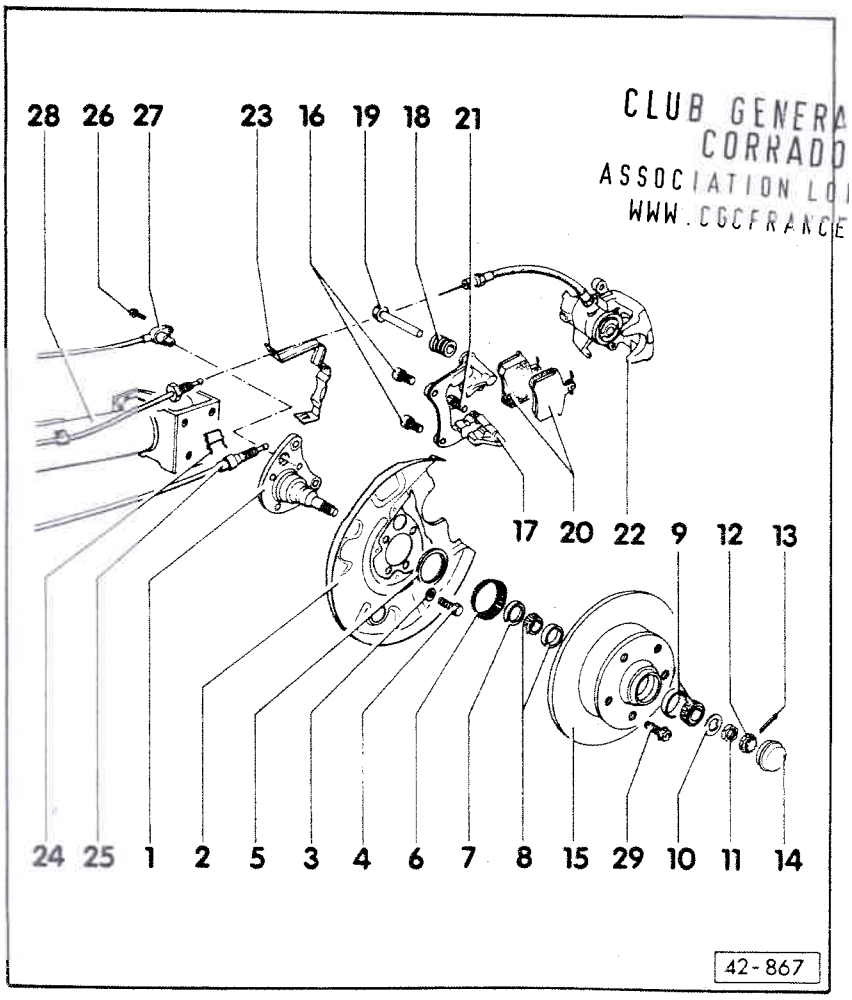

CLUB GENERATION CORRADO
ASSOCIATION LOI 1901
WWW.CGCFRANCE.COM

6- **Rotor du capteur de vitesse**
- ♦ Le chasser avec un mandrin par les trous des boulons de roue
- ♦ Emmancher avec le manchon correspondant

7- **Bague-joint**

8- **Roulement de roue intérieur**

9- **Roulement de roue extérieur**

10- **Rondelle d'appui**

11- **Ecrou à six pans**
- ♦ Régler le jeu du roulement de roue => page 42-17
- ♦ Freiner avec l'arrêtoir crénelé et une goupille fendue neuve

12- **Arrêtoir crénelé**

13- **Goupille fendue**

14- **Graisseur**
- ♦ Déposer et reposer => page 42-16

Simpo PDF Merge and Split Unregistered Version - http://www.simpopdf.com

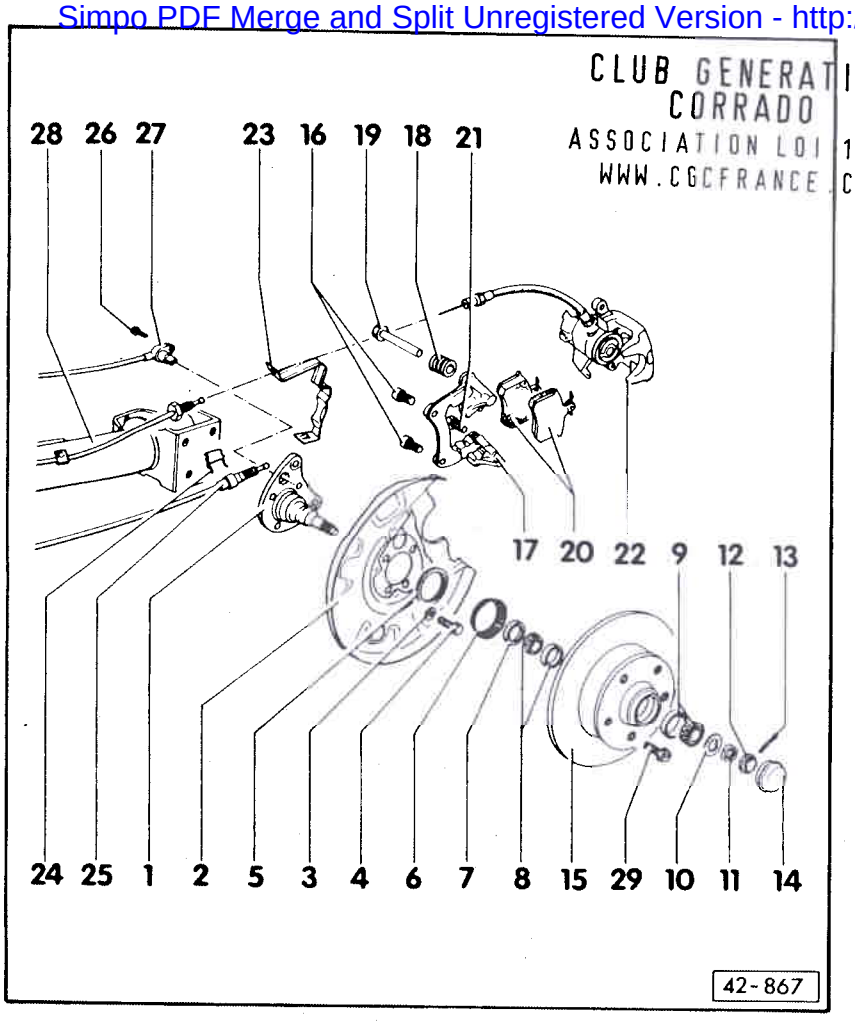

CLUB GENERATION
CORRADO
ASSOCIATION LOI 1901
WWW.CGCFRANCE.COM

15- **Disque de frein**
- ♦ Epaisseur : 10 mm
- ♦ Limite d'usure : 8 mm, ne rectifier qu'uniformément des deux côtés en partant de l'épaisseur d'origine. Veiller à conserver une réserve d'usure suffisante
- ♦ En cas d'usure, remplacer par essieu. Ne remplacer le disque de frein qu'en cas de détérioration lorsque le kilométrage est faible
- ♦ Ordre de pose lorsque les disques sont rodés : étrier de frein, garnitures de frein, chape de frein

16- **65 Nm**

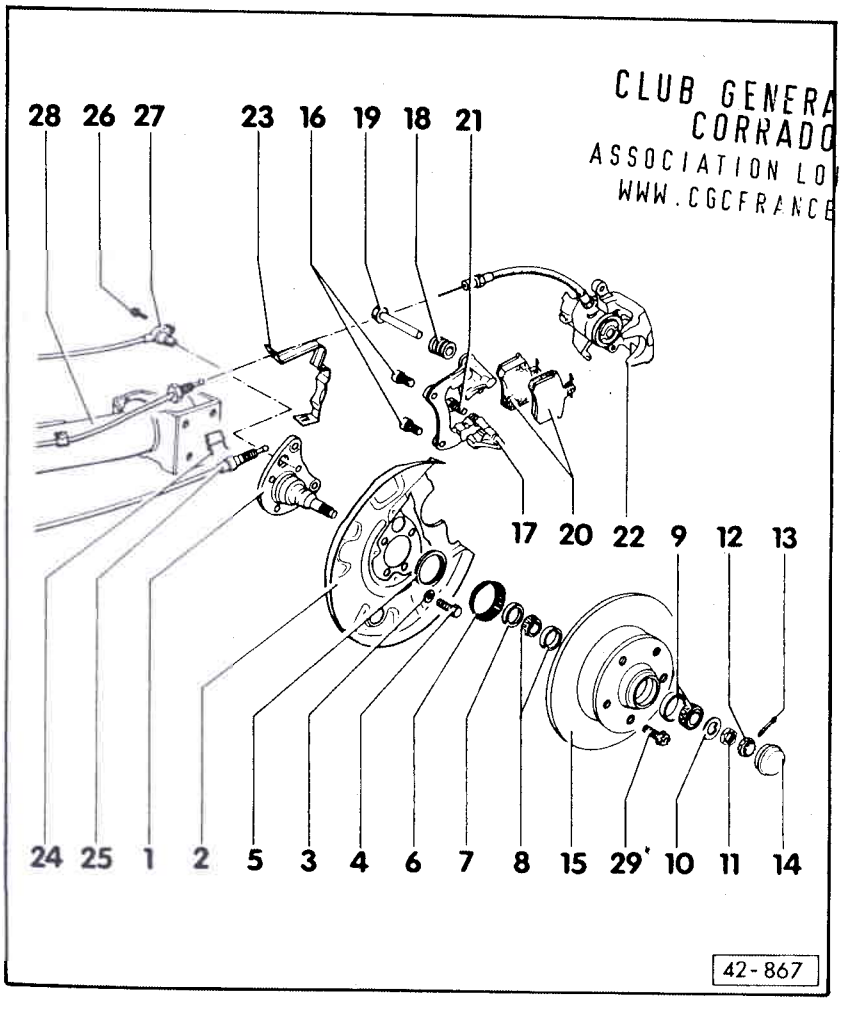

CLUB GENERATION
CORRADO
ASSOCIATION LOI 1901
WWW.CGCFRANCE.COM

17- **Chape de frein avec pivots de guidage et capuchon de protection**
- ♦ Chape de frein avec pivots de guidage et capuchon de protection
- ♦ Livrée en tant que pièce de rechange, assemblée, avec une quantité suffisante de graisse sur les pivots de guidage
- ♦ En cas d'endommagement des capuchons de protection, monter l'ensemble de réparation. Utiliser le berlingot de graisse compris dans la fourniture pour graisser les pivots de guidage

18- **Capuchon de protection**

19- **Pivot de guidage**

Simpo PDF Merge and Split Unregistered Version - http://www.simpopdf.com

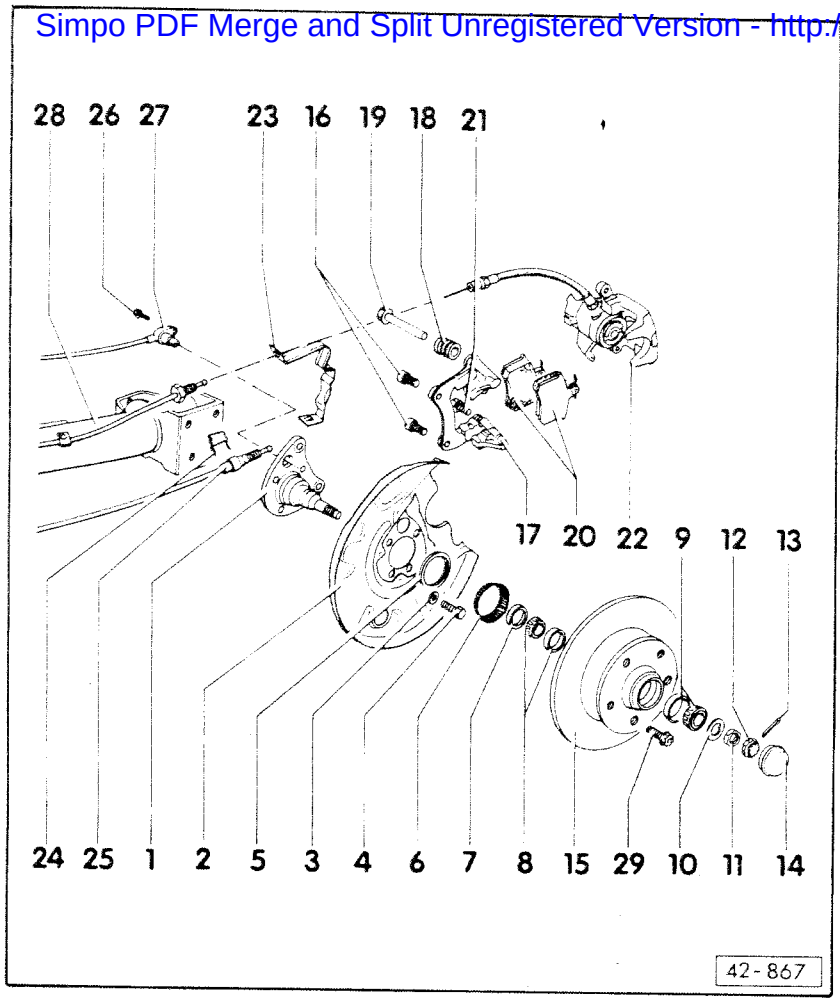

20- Garnitures de frein
- Epaisseur 12 mm
- Vérifier l'épaisseur : => "Le Spécialiste et l'Entretien"
- Limite d'usure : 7 mm (y compris contre-plaque)
- Remplacer systématiquement par essieu
- Déposer et reposer => page 46-17

21- Vis autoserreuse, 35 Nm
- Lors du desserrage et du serrage, prendre appui sur le pivot de guidage

22- Etrier de frein
- Remettre en état => 47-10

23- Support du flexible de frein

24- Agrafe-ressort

CLUB GENERATION CORRADO
ASSOCIATION LOI 1901
WWW.CGCFRANCE.COM

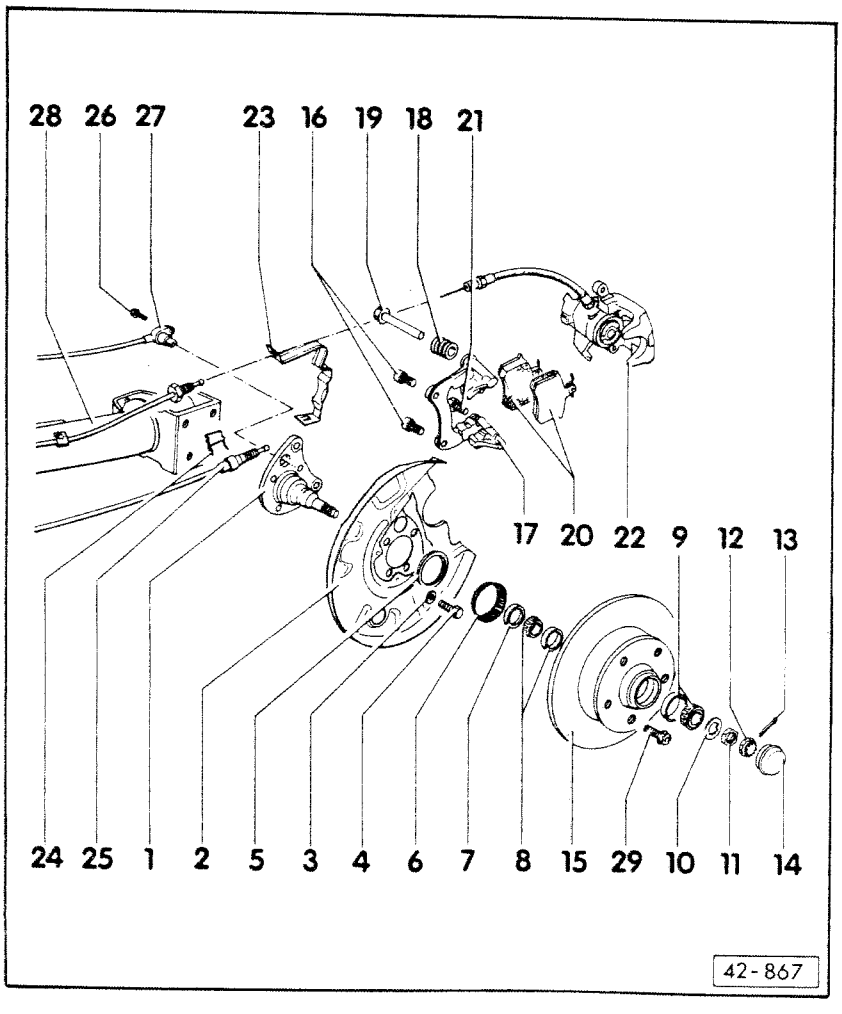

25- Câble de frein à main
- Régler le frein à main => page 46-22

26- Vis à six pans creux, 10 Nm

27- Capteur de vitesse
- Uniquement sur les véhicules équipés d'un dispositif ABS
- Avant de le mettre en place, nettoyer l'intérieur de l'alésage du carter de roulement de roue et l'enduire de pâte lubrifiante solide G 000 650

28- Corps d'essieu

29- 110 Nm

Simpo PDF Merge and Split Unregistered Version - http://www.simpopdf.com

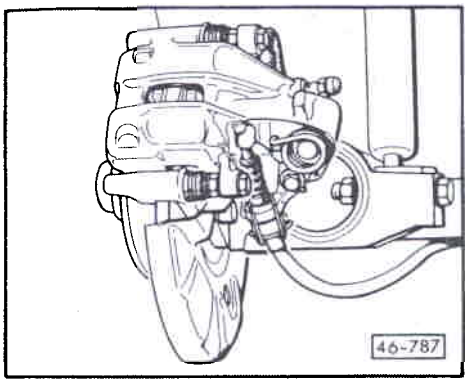

GARNITURES DE FREIN : DEPOSE ET REPOSE

Nota :

A la dépose, repérer les garnitures de frein à réutiliser. Reposer à la même place, sinon, efficacité irrégulière du freinage.

Dépose

- Déposer les roues.
- Déposer de l'étrier de frein le câble de frein à main.

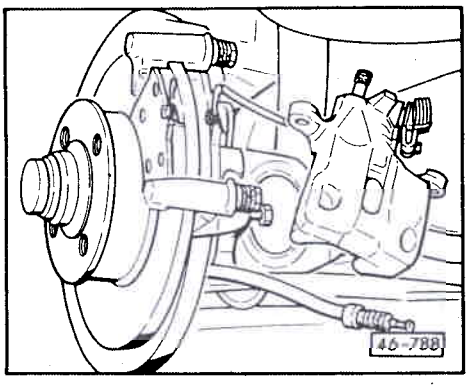

- Dévisser les vis de fixation du boîtier d'étrier de frein.
- Enlever les garnitures de frein.

CLUB GENERATION
CORRADO
ASSOCIATION LOI 1901
WWW.CGCFRANCE.COM

Repose

Nota :

Avant de repousser les pistons, aspirer un peu de liquide de frein du réservoir. Pour ce faire, utiliser le flacon de purge ou un flacon de plastique qui n'a été en contact qu'avec du liquide de frein. Le liquide de frein est toxique et ne doit en aucun cas être aspiré avec la bouche au moyen d'un flexible.

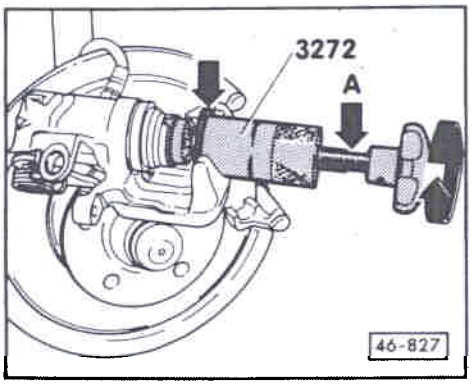

- Visser le piston en tournant vers la droite la vis moletée de l'outil spécial 3272.
- Mettre les garnitures de frein en place.

Nota :

- ♦ Mettre l'outil spécial 3272 en place de sorte que l'embase (flèche) de l'outil soit en appui sur l'étrier de frein.
- ♦ Pour les pistons coulissant difficilement, il est possible de mettre une clé à fourche ouverture 13 en place sur les surfaces réservées à cet effet (flèche A).
- ♦ En déplaçant le piston avec le dispositif à repousser les pistons ou en actionnant le frein au pied, le dispositif de rattrapage automatique de l'étrier de frein est détruit.

Simpo PDF Merge and Split Unregistered Version - http://www.simpopdf.com

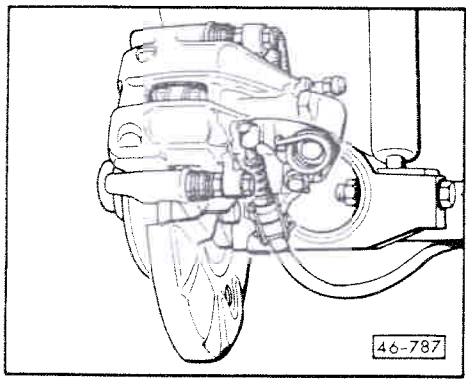

- Fixer le boîtier d'étrier de frein avec des boulons autoserreurs neufs.

- Fixer le câble de frein à main sur le boîtier d'étrier de frein.

Nota :

Après chaque remplacement des garnitures de frein, appuyer plusieurs fois à fond sur la pédale de frein, et ce à l'arrêt, afin que les garnitures prennent leur position de fonctionnement.

CLUB GENERATION
CORRADO
ASSOCIATION LOI 1901
WWW.CGCFRANCE.COM

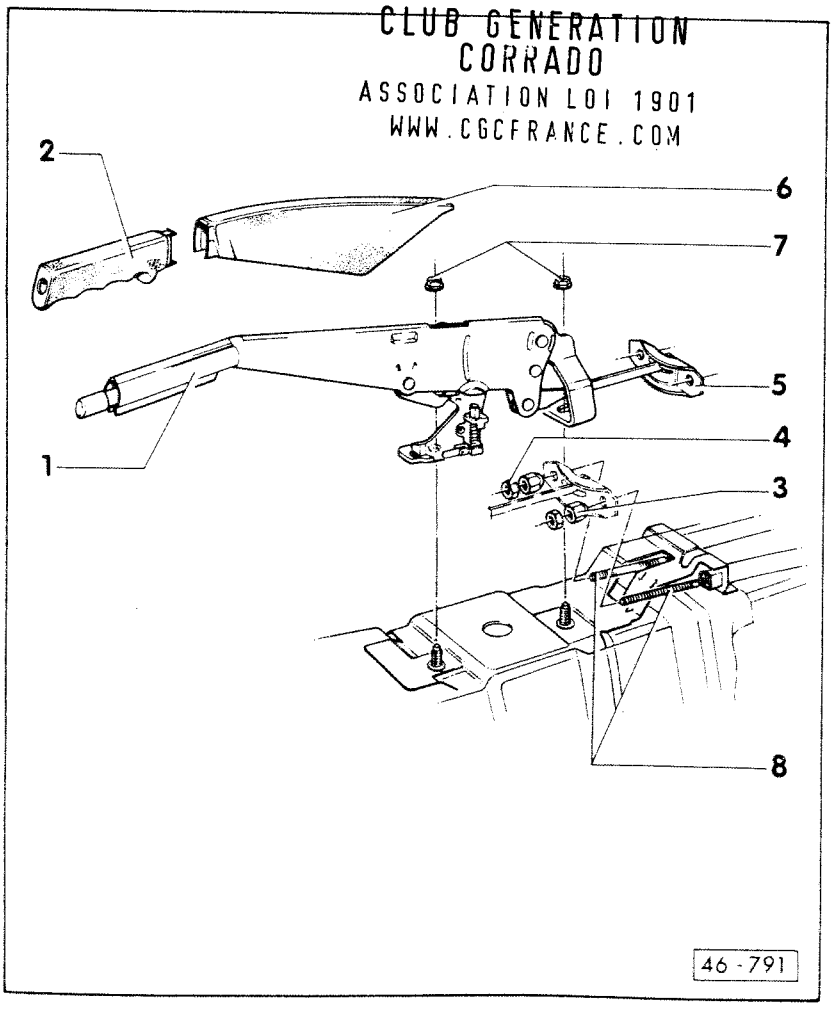

LEVIER DE FREIN A MAIN : DEPOSE ET REPOSE

1- **Levier de frein à main**
♦ Avant la dépose, déposer la rallonge de la console centrale
=> Corrado 1989 ▸, "Carrosserie - Travaux de montage" Groupe de réparation 70

2- **Poignée**
♦ L'extraire vers l'avant, tirer au préalable vers le bas l'ergot situé sous la poignée

3- **Ecrou de réglage**
♦ Régler le frein à main => page 46-22

4- **Ecrou à six pans**
♦ Bloquer avec l'écrou de réglage

Simpo PDF Merge and Split Unregistered Version - http://www.simpopdf.com

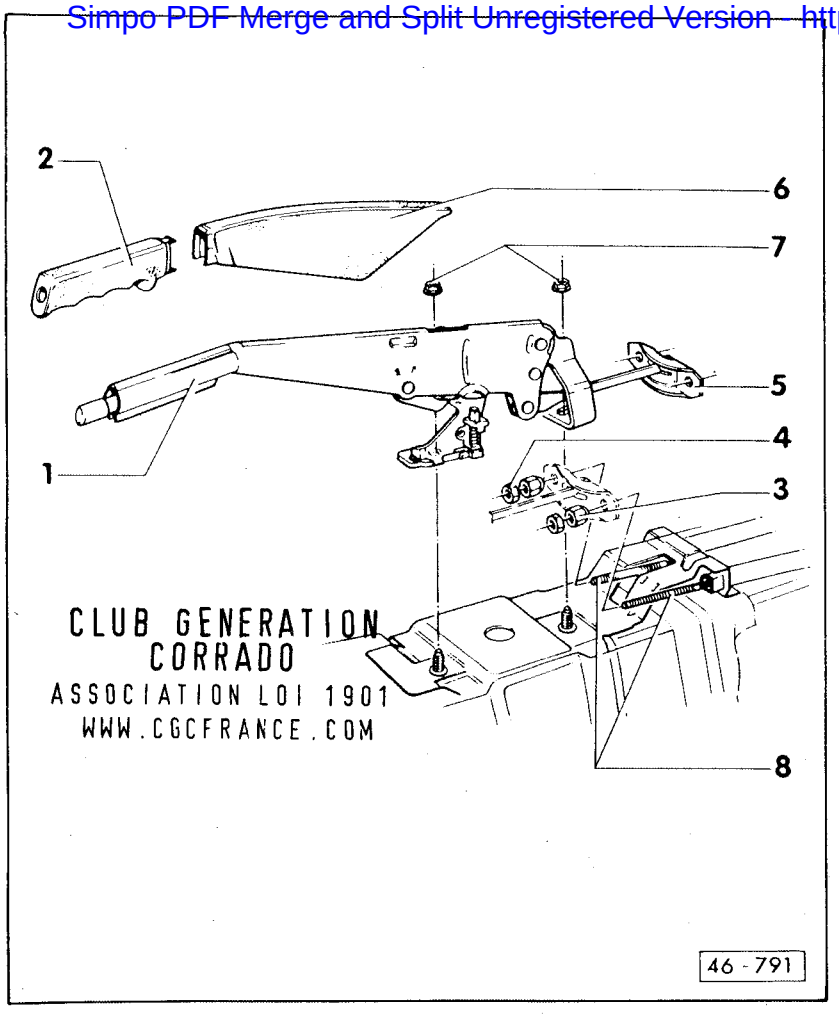

5- Palonnier

6- Garniture de levier de frein à main
♦ Extraire en tirant vers l'avant, déposer auparavant la poignée

7- Ecrou à six pans

8- Câbles de frein à main

FREIN A MAIN : REGLAGE

Nota :

♦ Le rattrapage automatique du jeu des freins arrière rend le réglage du frein à main superflu.

♦ Un réglage ne s'impose qu'en cas de remplacement des câbles de frein à main, des étriers, des garnitures et des disques de frein.

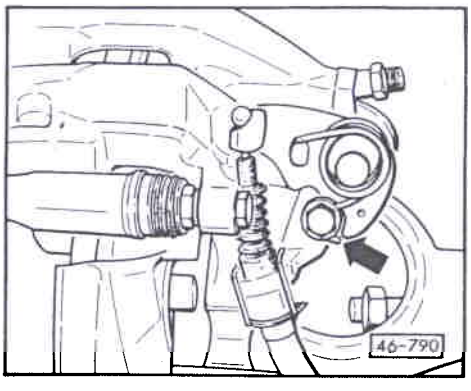

- L'étrier de frein à main est en position de repos. Serrer les écrous de réglage jusqu'à ce que les leviers (flèche) sur les étriers de frein se soulèvent de la butée.
- Un écart maximum de 1,5 mm par rapport à la butée est admissible.
- Serrer le frein à main puis le relâcher.
- Vérifier si les deux roues tournent librement.

Simpo PDF Merge and Split Unregistered Version - http://www.simpopdf.com

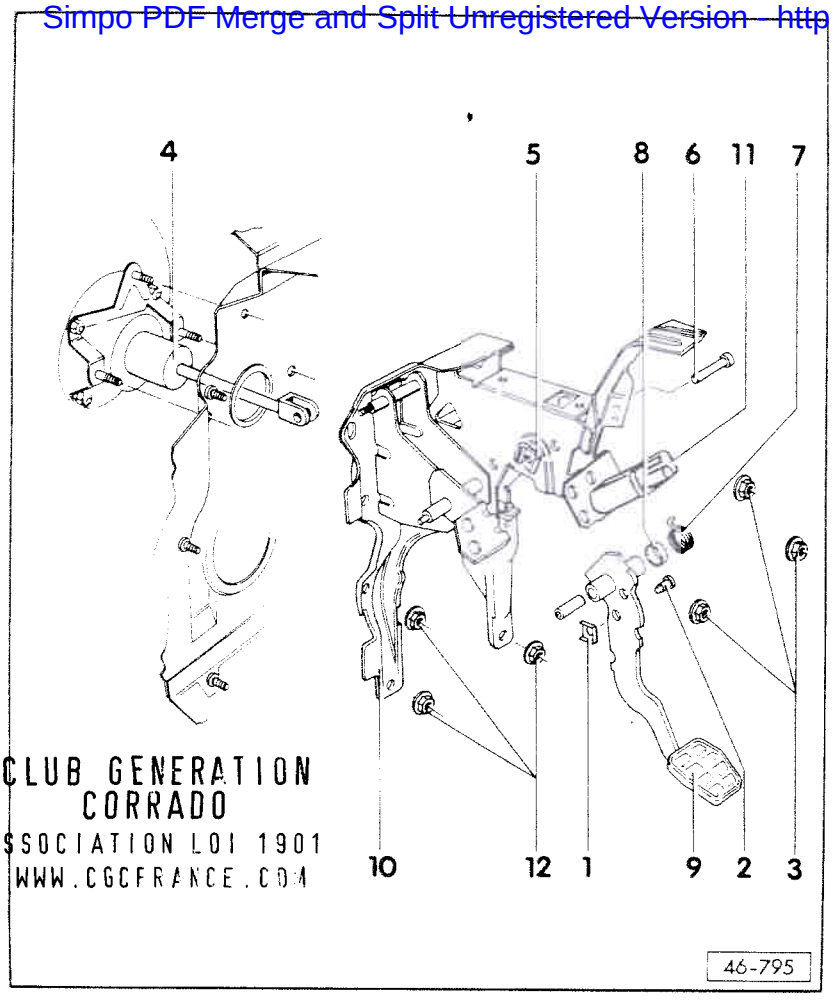

CLUB GENERATION CORRADO
ASSOCIATION LOI 1901
WWW.CGCFRANCE.COM

PEDALE DE FREIN/SERVOFREIN : DEPOSE ET REPOSE

Attention

La course de la pédale ne doit pas être diminuée par des tapis de sol supplémentaires.

Nota :

Avant le montage, enduire tous les points de fixation de pâte lubrifiante solide G 000 602.

1- Rondelle d'arrêt
- ♦ Veiller à sa fixation correcte

2- Pivot

3- Ecrou de sûreté, 20 Nm

4- Tige de poussée avec chape de servofrein

5- Rondelle d'arrêt
- ♦ Veiller à sa fixation correcte

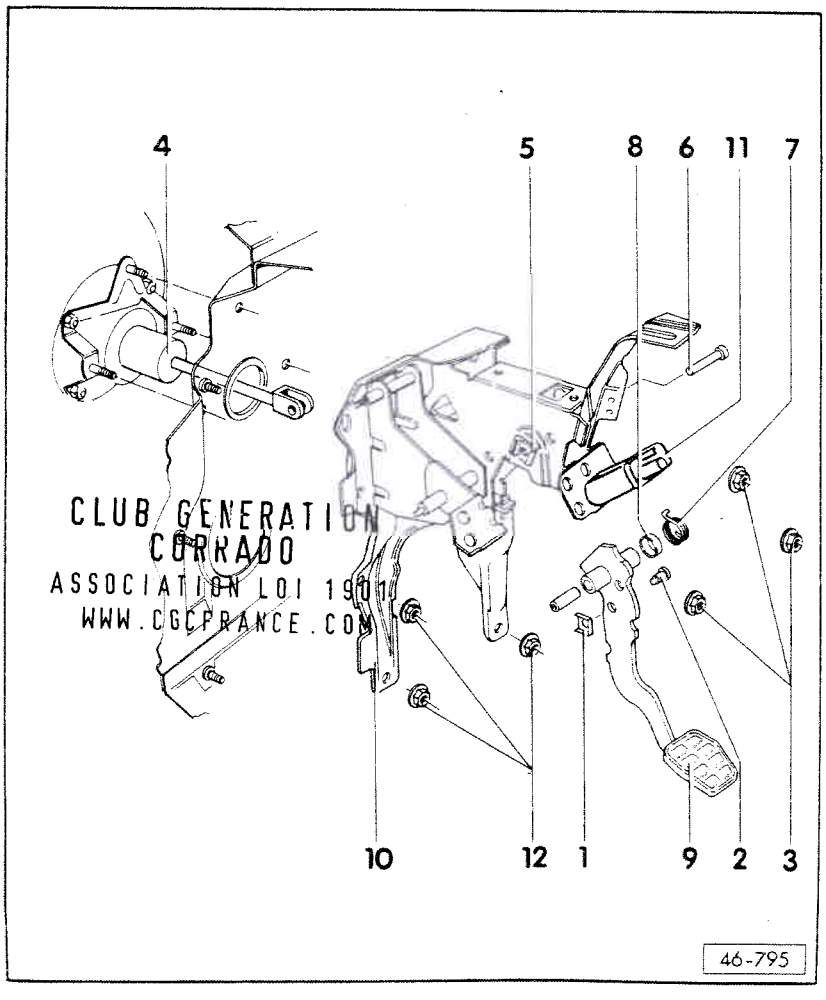

CLUB GENERATION CORRADO
ASSOCIATION LOI 1901
WWW.CGCFRANCE.COM

6- Axe de pédale de frein

7- Ressort de rappel de la pédale de frein

8- Tube-palier du ressort de rappel

9- Pédale de frein

10- Palier de fixation du pédalier

11- Contacteur de feux stop
- ♦ Ne monter le contacteur de feux stop qu'après avoir fixé la tige de poussée sur la pédale de frein
- ♦ Avant le montage, sortir entièrement le poussoir du contacteur
- ♦ Introduire le contacteur par l'ouverture de montage et le fixer en le tournant de 90°

12- Ecrou de sûreté, 20 Nm

Simpo PDF Merge and Split Unregistered Version - http://www.simpopdf.com

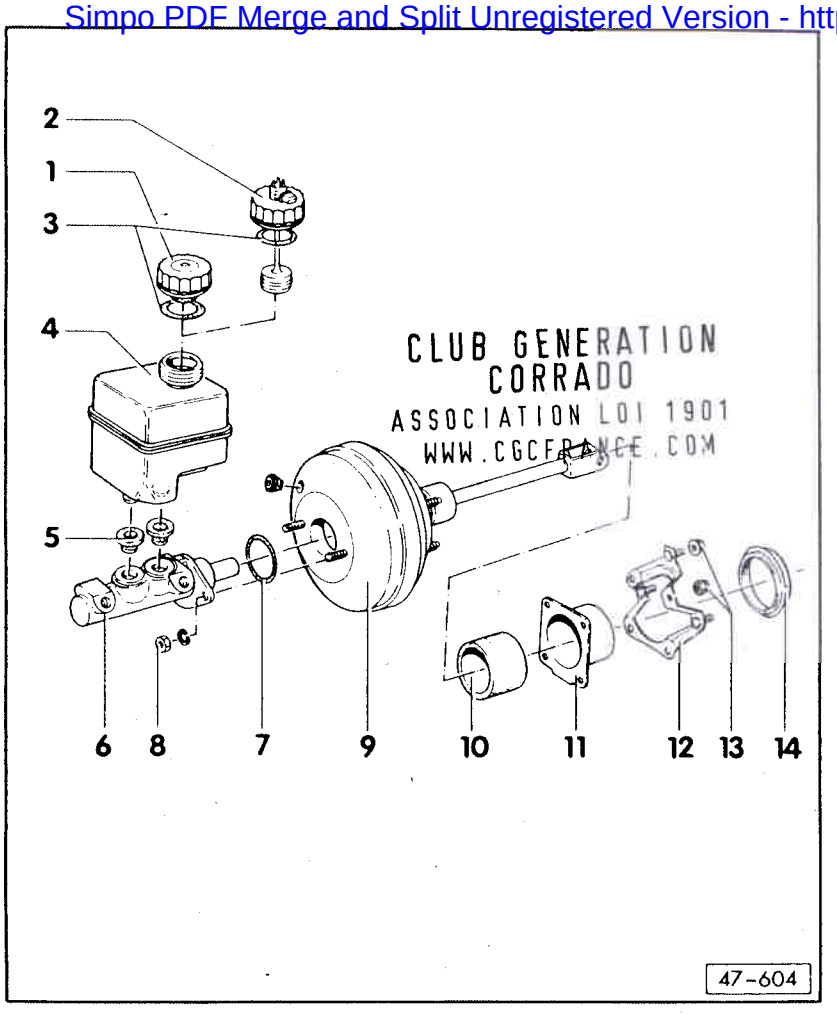

MAITRE-CYLINDRE DE FREIN/ SERVOFREIN : REMPLACEMENT

Nota :

♦ Il existe 3 systèmes de freinage avec servofrein et répartition du circuit de freinage différents. De ce fait, les procédés de remplacement du maître-cylindre de frein et du servofrein sont différents.

♦ **Véhicules avec système de freinage traditionnel (assisté à dépression) => page 47-1**

♦ **Véhicules avec ABS, ABS/EDS Teves 02 (assisté hydrauliquement) => page 45-12**

♦ **Véhicules avec ABS, ABS/EDS Teves 04 (assisté à dépression) => page 45-39**

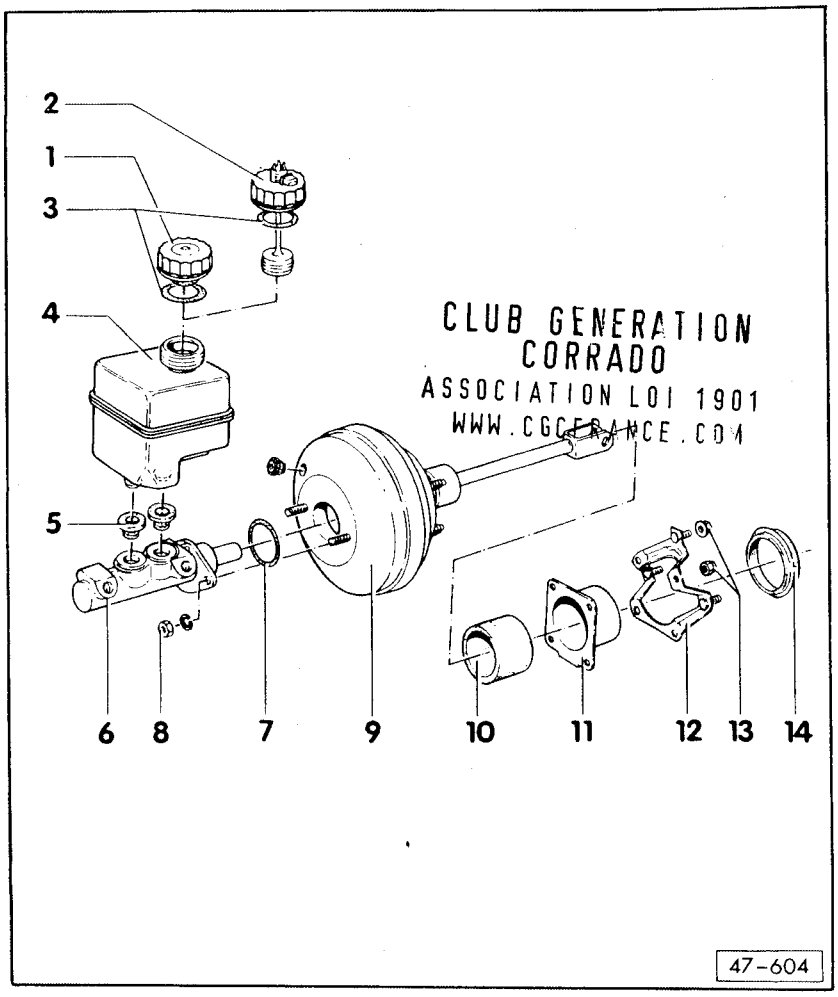

♦ Les maîtres-cylindres et les servofreins montés sont livrés par différents fabricants.

♦ Les maîtres-cylindres et servofreins complets peuvent être remplacés indépendamment l'un de l'autre.

1- **Bouchon**

2- **Bouchon**
♦ Pour véhicules avec indicateur d'alerte de liquide de frein

3- **Joint**

Simpo PDF Merge and Split Unregistered Version - http://www.simpopdf.com

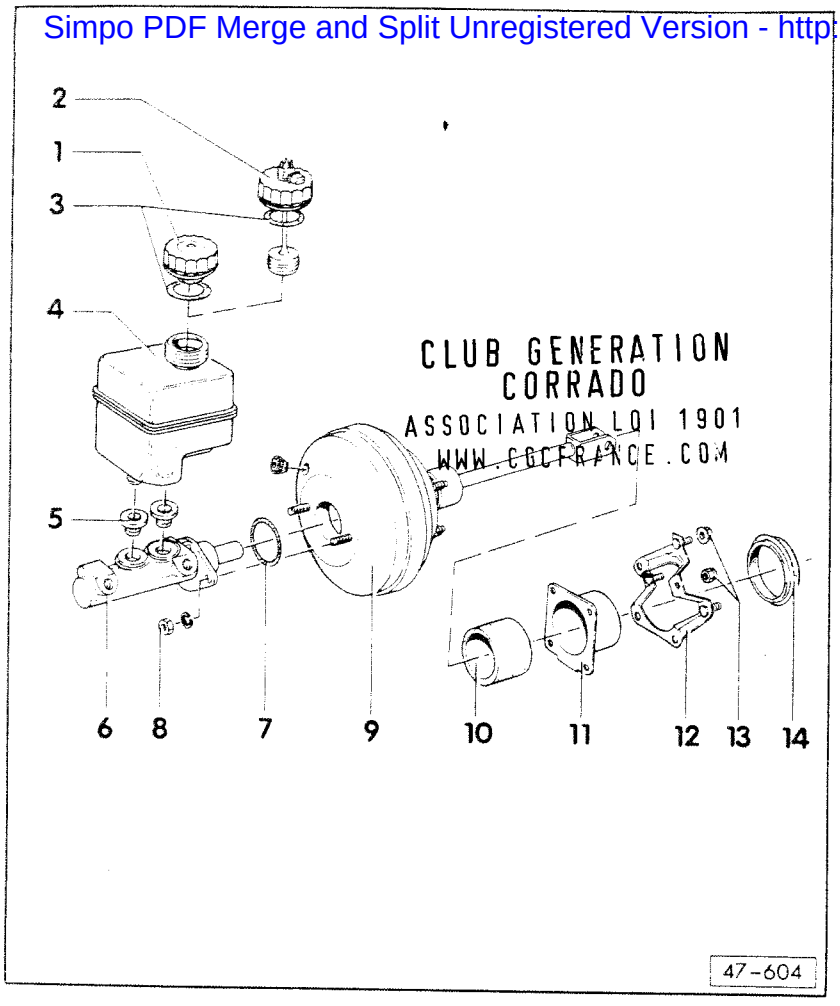

4- **Réservoir de liquide de frein**

5- **Obturateur d'étanchéité**
- ♦ L'humecter de liquide de frein et l'enfoncer dans le vase d'expansion

6- **Maître-cylindre**
- ♦ Ne peut pas être remis en état
- ♦ Le remplacer au complet en cas d'endommagement

7- **Bague-joint**
- ♦ Remplacer

8- **20 Nm**

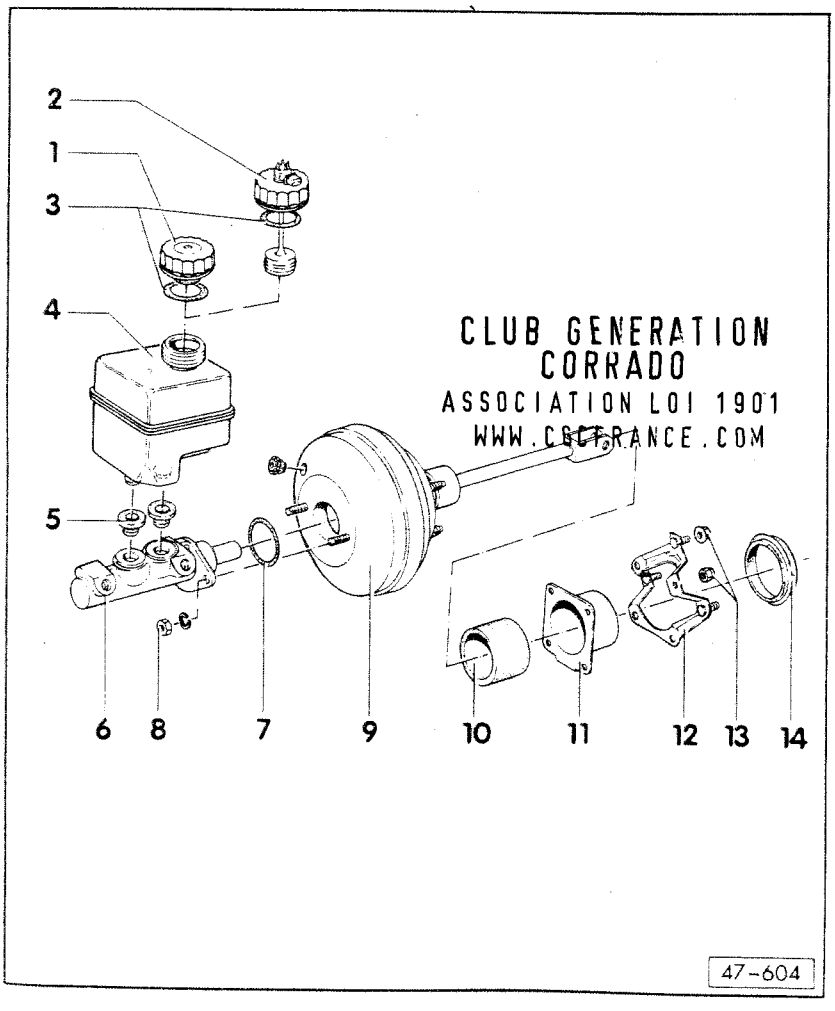

9- **Servofrein**
- ♦ En cas de défaut de fonctionnement, le remplacer au complet. La dépression nécessaire est prélevée sur la tubulure d'admission.
- ♦ Clapet antiretour
  Un clapet antiretour est monté dans le flexible de dépression. Contrôler le fonctionnement : il doit être possible de souffler dans le sens de la flèche. Le clapet doit être étanche dans le sens inverse
- ♦ Contrôler le servofrein : appuyer plusieurs fois de suite et à fond sur la pédale de frein, le moteur étant arrêté. La dépression existant dans l'appareil est alors supprimée. Maintenir ensuite la pédale enfoncée avec une pression moyenne du pied et lancer le moteur. Si le servofrein fonctionne parfaitement, la pédale doit nettement céder sous l'action du pied (effet servo)

Simpo PDF Merge and Split Unregistered Version - http://www.simpopdf.com

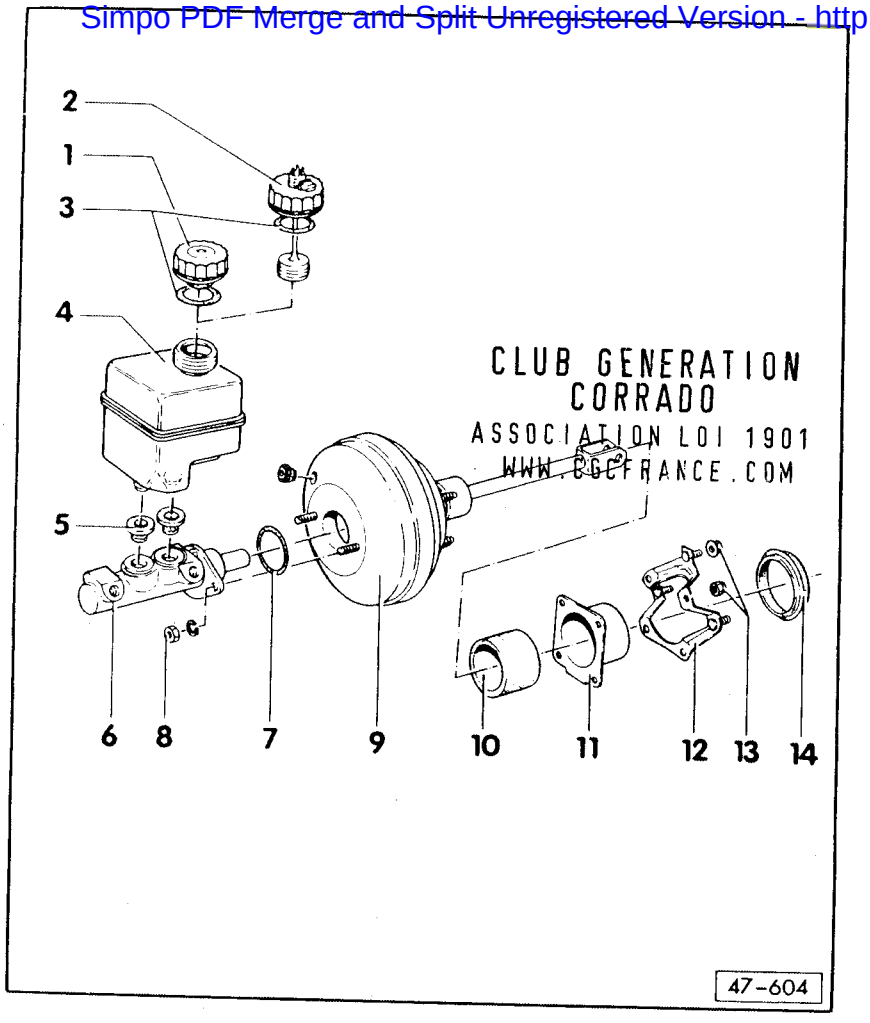

10- Bague-joint

11- Palier de fixation
♦ du servofrein

12- Palier de fixation

13- 20 Nm

14- Joint
♦ du servofrein

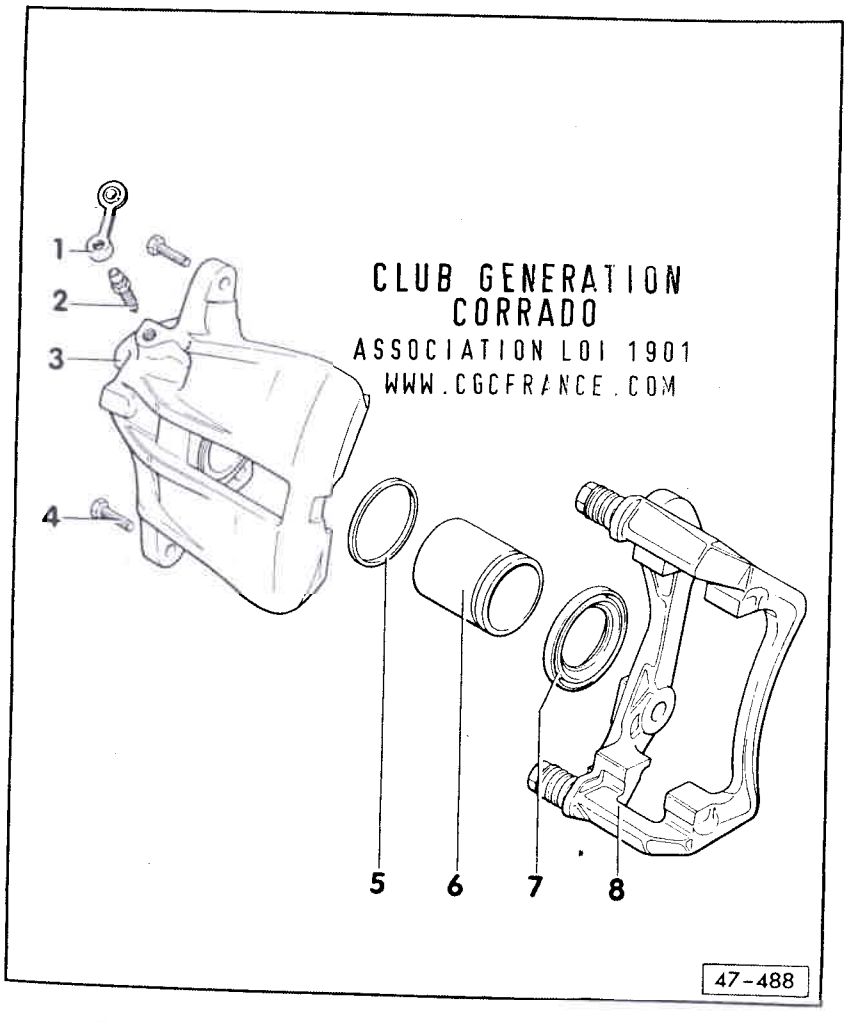

ETRIER DE FREIN AVANT : REMISE EN ETAT, STE GIRLING

Nota :

♦ En cas de remises en état, monter l'ensemble de réparation complet.

♦ Enduire légèrement le cylindre de frein, le piston et la bague-joint de pâte à cylindres de frein.

1- Capuchon antipoussière

2- Pointeau de purge
♦ Avant de le visser, enduire légèrement le filetage de pâte à cylindres de frein

3- Boîtier d'étrier de frein

4- Boulons autoserreurs, 35 Nm
♦ Remplacer
♦ Pour le desserrage et le blocage, immobiliser le pivot de guidage

Simpo PDF Merge and Split Unregistered Version - http://www.simpopdf.com

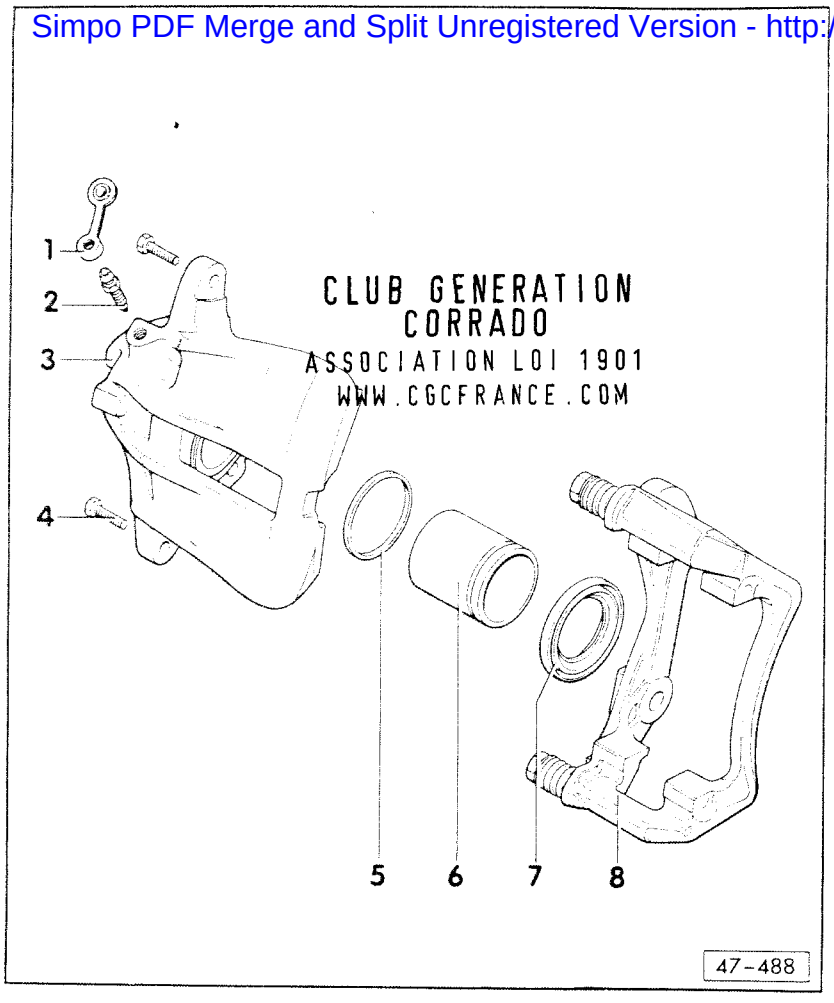

CLUB GENERATION
CORRADO
ASSOCIATION LOI 1901
WWW.CGCFRANCE.COM

5- **Bague-joint**
- ♦ L'extraire avec un tournevis
= > page 47-8

6- **Piston**
- ♦ Déposer et reposer = > page 47-8
- ♦ Auparavant, enduire légèrement le piston de pâte à cylindres de frein

7- **Capuchon de protection**
- ♦ Ne pas l'endommager lors de la mise en place du piston

8- **Plateau de frein avec pivots de guidage et capuchons de protection**
- ♦ Est livré en tant que pièce de rechange, assemblé, avec une quantité suffisante de graisse sur les pivots de guidage
- ♦ En cas d'endommagement des capuchons de protection ou des pivots de guidage, monter l'ensemble de réparation. Pour le graissage des pivots de guidage, utiliser le berlingot de graisse compris dans l'ensemble de réparation

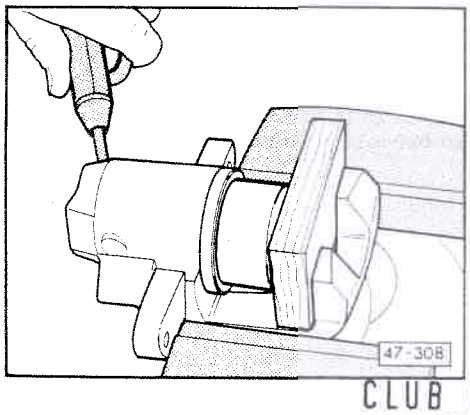

PISTON POUR ETRIER DE FREIN AVANT : DEPOSE ET REPOSE, ETRIER DE FREIN STE GIRLING

Dépose

◄ - Extraire à l'air comprimé le piston hors du boîtier d'étrier de frein.

Nota :

Placer une plaque de bois dans le logement pour éviter d'endommager le piston.

CLUB GENERATION
CORRADO
ASSOCIATION LOI 1901
WWW.CGCFRANCE.COM

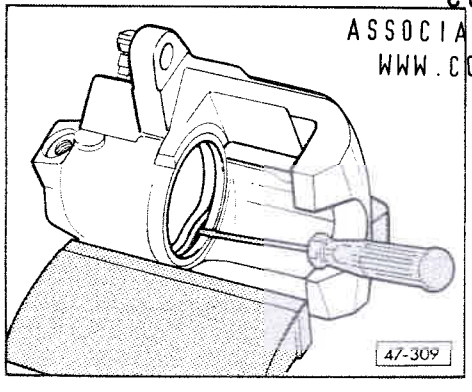

◄ - Extraire la bague-joint à l'aide d'un tournevis.

Nota :

Lors de la dépose, veiller à ce que la surface du cylindre ne soit pas endommagée.

Simpo PDF Merge and Split Unregistered Version - http://www.simpopdf.com

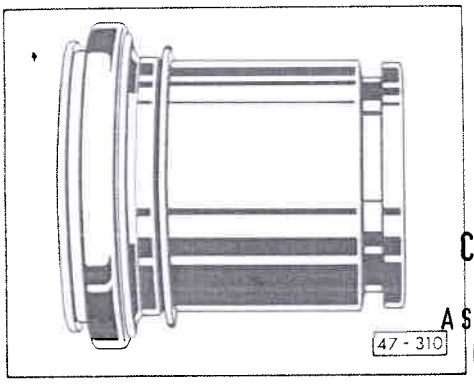

Repose

- Mettre en place le capuchon de protection avec la lèvre d'étanchéité extérieure sur le piston.

CLUB GENERATION
CORRADO
ASSOCIATION LOI 1901
WWW.CGCFRANCE.COM

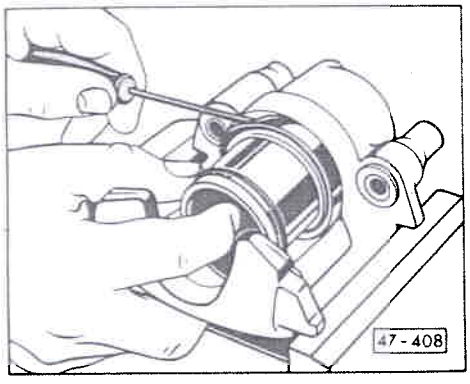

- Mettre la lèvre d'étanchéité intérieure en place dans la gorge du cylindre à l'aide d'un tournevis.

Nota :

- Ce faisant, tenir le piston devant le boîtier d'étrier de frein.
- Auparavant, enduire légèrement le piston de pâte à cylindres de frein.

CLUB GENERATION
CORRADO
ASSOCIATION LOI 1901
WWW.CGCFRANCE.COM

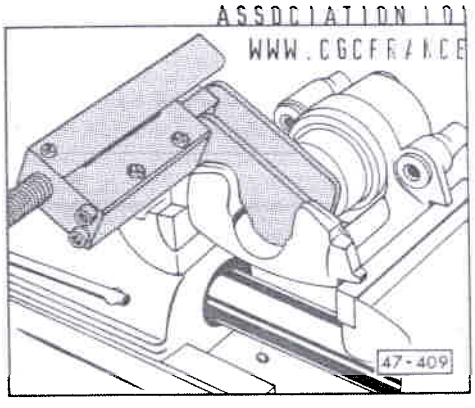

- Enfoncer le piston dans le boîtier d'étrier de frein à l'aide du dispositif à repousser les pistons.

Nota :

Lors de cette opération, la lèvre d'étanchéité extérieure du capuchon de protection s'engage dans la gorge du piston.

Simpo PDF Merge and Split Unregistered Version - http://www.simpopdf.com

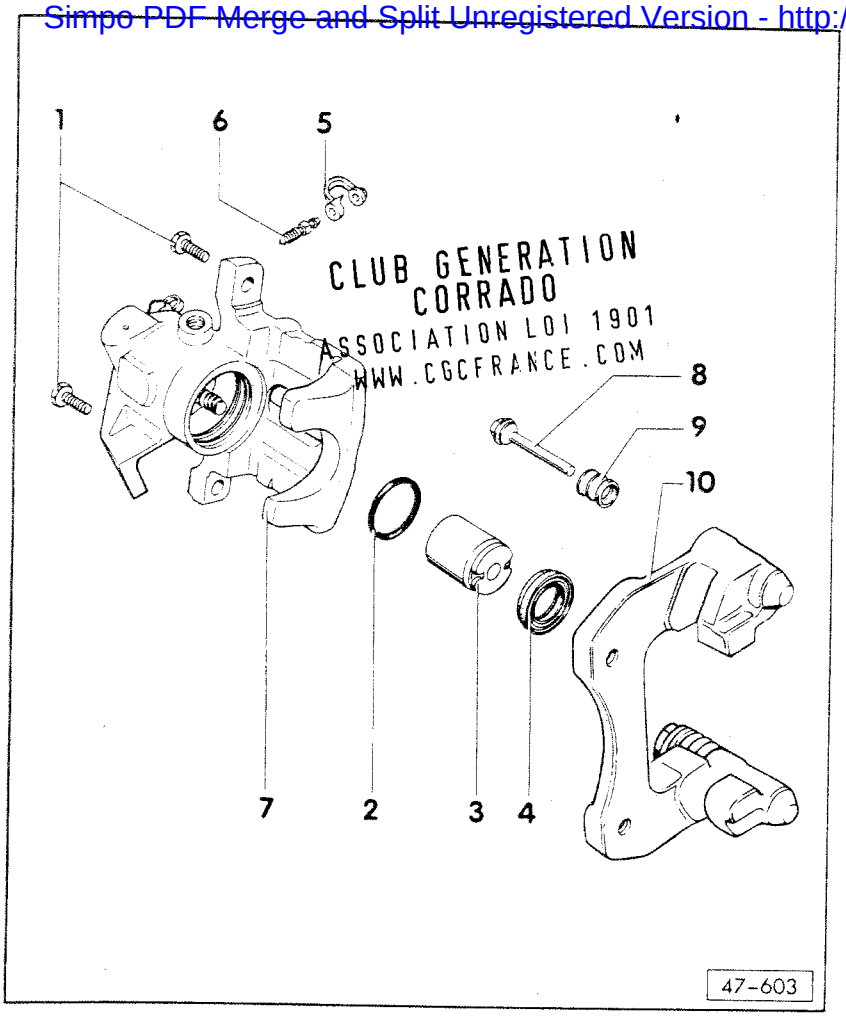

CLUB GENERATION
CORRADO
ASSOCIATION LOI 1901
WWW.CGCFRANCE.COM

ETRIER DE FREIN ARRIERE : REMISE EN ETAT

Nota :

- Enduire légèrement de pâte à cylindres de frein le cylindre de frein, le piston et les bagues-joints.
- Lors d'une remise en état, toujours poser l'ensemble de réparation complet
- Les étriers de frein neufs doivent être remplis de liquide de frein et préalablement purgés.
- En cas de réparation, les étriers de frein doivent absolument être purgés de façon correspondante avant leur pose sur le véhicule (sans les garnitures) => page 47-16

1- **Vis autoserreuses, 35 Nm**
- Remplacer, immobiliser le pivot de guidage lors du desserrage et du blocage

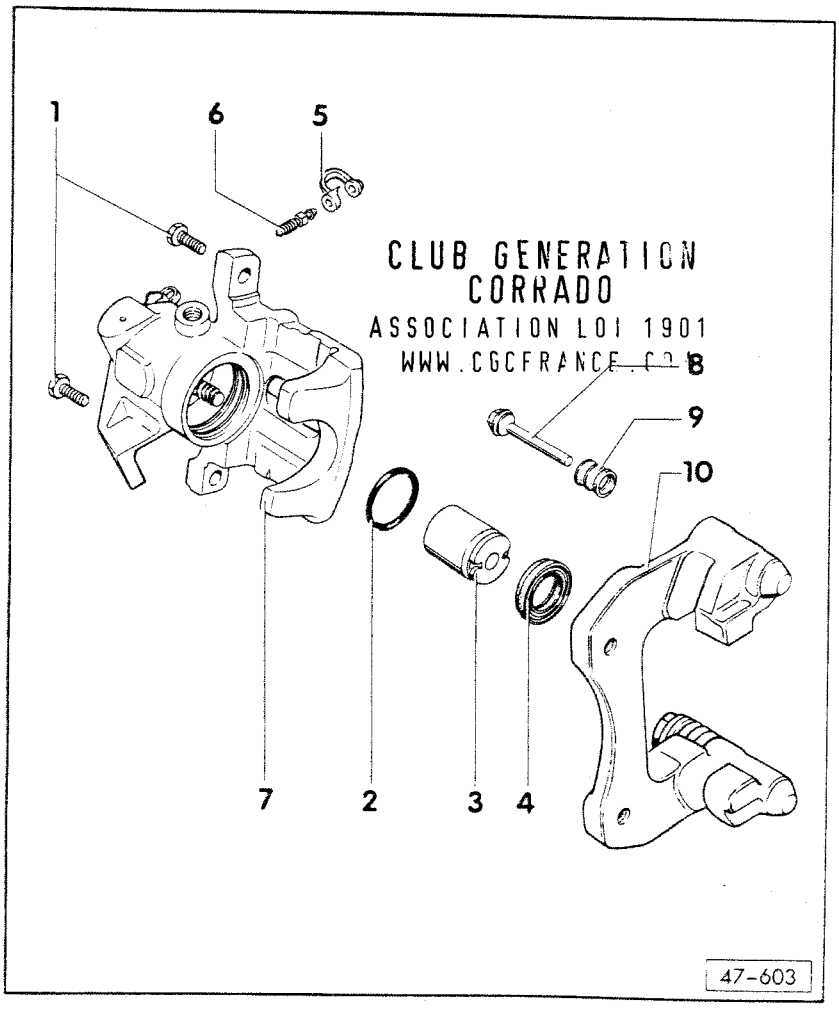

CLUB GENERATION
CORRADO
ASSOCIATION LOI 1901
WWW.CGCFRANCE.COM

2- **Bague-joint**
- L'enlever à l'aide d'un tournevis => page 47-14

3- **Piston avec dispositif de rattrapage automatique de jeu**
- Déposer et reposer => page 47-14

4- **Capuchon de protection**
- Emmancher avec la lèvre d'étanchéité extérieure sur le piston
- Mettre en place avec la lèvre d'étanchéité intérieure dans la gorge du boîtier de l'étrier de frein => page 47-15

5- **Capuchon antipoussière**

6- **Pointeau de purge**
- Avant de le visser, enduire légèrement le filetage de pâte à cylindres de frein

Simpo PDF Merge and Split Unregistered Version - http://www.simpopdf.com

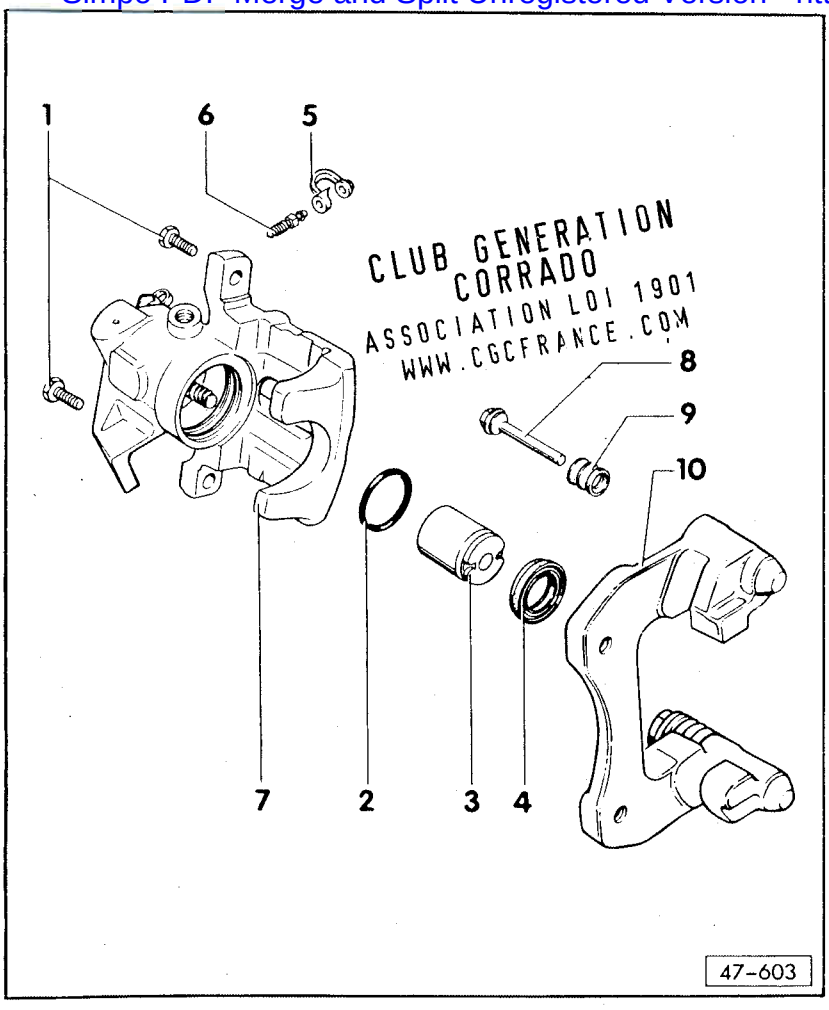

CLUB GENERATION CORRADO
ASSOCIATION LOI 1901
WWW.CGCFRANCE.COM

7- Boîtier d'étrier de frein avec levier pour câble de frein à main

- ♦ En cas de défaut d'étanchéité au niveau du levier de câble de frein à main, remplacer le boîtier d'étrier de frein
- ♦ Après la remise en état, effectuer une purge préalable du boîtier d'étrier de frein => page 47-16

8- Pivot de guidage

- ♦ Enduire de graisse avant l'emmanchement du capuchon de protection

9- Capuchon de protection

- ♦ L'emmancher sur le plateau de frein et sur le pivot de guidage

10- Plateau de frein avec pivots de guidage et capuchons de protection

- ♦ Est livré en tant que pièce de rechange, assemblé, avec une quantité suffisante de graisse sur les pivots de guidage
- ♦ En cas d'endommagement des capuchons de protection ou des pivots de guidage, poser l'ensemble de réparation. Utiliser le berlingot de graisse fourni pour enduire les pivots de guidage

PISTON POUR ETRIER DE FREIN AR : DEPOSE ET REPOSE

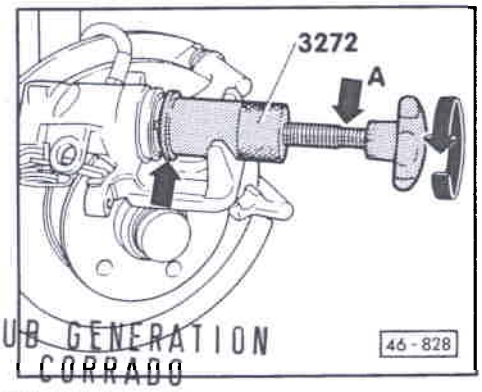

CLUB GENERATION CORRADO
ASSOCIATION LOI 1901
WWW.CGCFRANCE.COM

Dépose

- ◄ - Dévisser le piston en tournant la vis moletée vers la gauche hors du boîtier d'étrier de frein.

Nota :

- ♦ En cas de coulissement difficile du piston, il est possible de monter une clé à fourche ouverture 13 sur les surfaces prévues à cet effet -flèche A-.
- ♦ Mettre l'outil spécial 3272 en place de sorte que le collet -flèche- se trouve devant le piston.

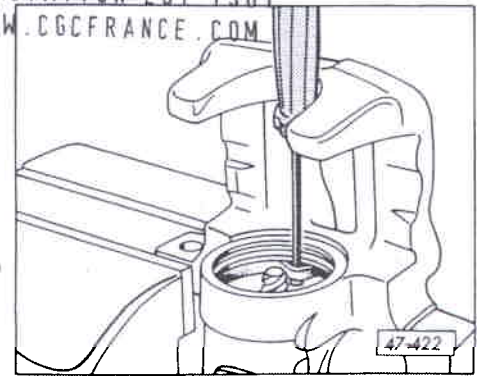

- ◄ - Déposer la bague-joint à l'aide d'un tournevis.

Nota :

Lors de la dépose, veiller à ce que la surface du cylindre ne soit pas endommagée.

Simpo PDF Merge and Split Unregistered Version - http://www.simpopdf.com

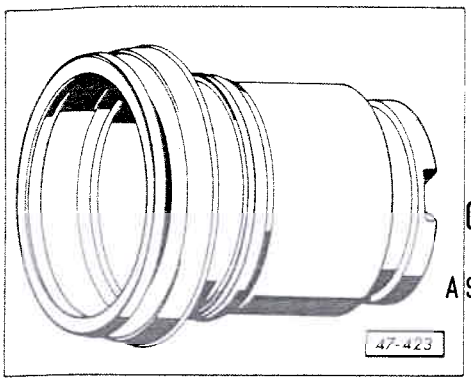

Repose :

- Mettre le capuchon de protection en place avec la lèvre d'étanchéité extérieure sur le piston.

CLUB GENERATION
CORRADO
ASSOCIATION LOI 1901
WWW.CGCFRANCE.COM

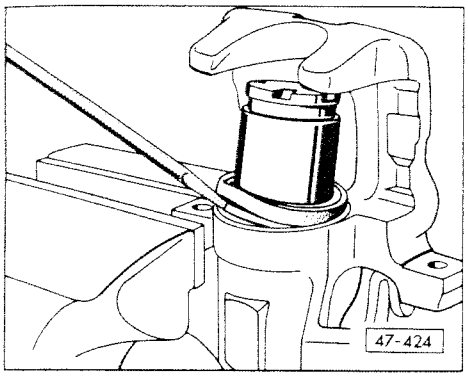

- Mettre la lèvre d'étanchéité intérieure du capuchon de protection en place dans la gorge du boîtier d'étrier de frein à l'aide d'un tournevis.

Nota :

- Tenir ce faisant le piston devant le boîtier d'étrier de frein.
- Auparavant enduire légèrement le piston de pâte à cylindres de frein.

CLUB GENERATION
CORRADO
ASSOCIATION LOI 1901
WWW.CGCFRANCE.COM

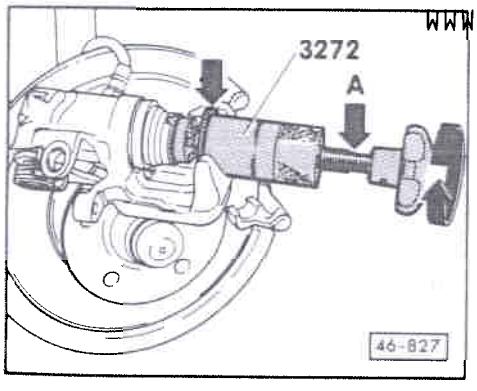

- Visser le piston en tournant la vis moletée vers la droite.

Nota :

- Mettre l'outil spécial 3272 en place de sorte que le collet -flèche- de l'outil soit en appui contre l'étrier de frein.
- En cas de coulissement difficile du piston, il est possible de monter une clé à fourche ouverture 13 sur les surfaces prévues à cet effet -flèche A-.
- En déplaçant le piston avec le dispositif à repousser les pistons ou en actionnant le frein au pied, le dispositif de rattrapage automatique de l'étrier de frein est détruit.

- Mettre les garnitures de frein en place.

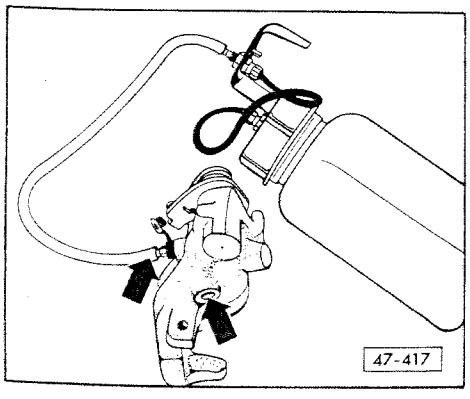

Etrier de frein : purge préalable

- Ouvrir le pointeau de purge et, avec un récipient de purge courant, verser du liquide de frein dans le système jusqu'à ce que le liquide de frein sorte sans bulles du trou fileté (raccord de flexible de frein). Fermer le pointeau de purge.

Nota :

Pour la purge préalable, placer l'étrier de frein comme représenté sur la figure.

Simpo PDF Merge and Split Unregistered Version - http://www.simpopdf.com

COMPENSATEUR DE FREINAGE : CONTROLE ET REGLAGE

VEHICULES SANS ABS
VEHICULES AVEC ABS, ABS/EDS - TEVES 04

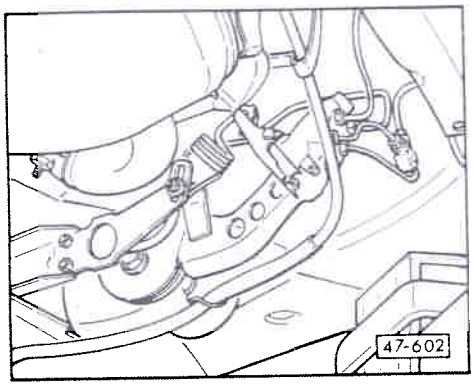

Le compensateur de freinage est fixé sur un support monté sur le palier de fixation du train arrière ; il est commandé par l'intermédiaire d'un ressort depuis le train arrière.

Contrôle du fonctionnement

- Enfoncer fortement la pédale de frein et la lâcher rapidement (le véhicule reposant sur ses roues). Le levier du compensateur doit se déplacer lors de cette opération.

Contrôle de la pression et réglage

Le compensateur de freinage doit être réglé, le véhicule n'étant pas chargé.

Véhicule à vide signifie :
Poids du véhicule en état de marche (réservoir à carburant entièrement rempli, roue de secours, outillage de bord, cric).

CLUB GENERATION
CORRADO
ASSOCIATION LOI 1901
WWW.CGCFRANCE.COM

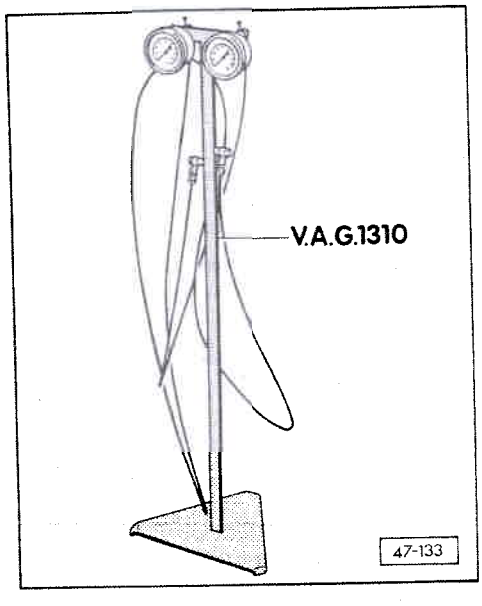

- Soulever le véhicule et brancher un manomètre V.A.G 1310 sur l'étrier de frein de la roue avant gauche et un autre sur l'étrier de frein de la roue arrière droite.
- Purger les deux manomètres.

Nota :

Purger le système de freinage sur les véhicules avec ABS
=> page 47-26

- Abaisser le véhicule et faire travailler plusieurs fois la suspension du train arrière.
- Enfoncer la pédale de frein et mesurer les pressions sur les deux essieux.

Train AV	50 bars de pression
Train AR	27 - 33 bars de pression

Train AV	100 bars de pression
Train AR	48 - 54 bars de pression

- Régler le compensateur

Pression trop élevée sur le train AR - Détendre le ressort du compensateur.

Pression trop basse sur le train AR - Tendre le ressort du compensateur.

Simpo PDF Merge and Split Unregistered Version - http://www.simpopdf.com

Nota :

Ne pas effectuer de réglage lorsque la pédale de frein est enfoncée; tenir compte de l'ordre suivant :

- Lire les valeurs
- Délester la pédale de frein
- Régler le ressort
- Enfoncer de nouveau la pédale
- Lire les valeurs

- Déposer les manomètres.

Nota :

Purger le système de freinage.
Véhicules sans ABS et véhicules avec ABS, ABS/EDS - Teves 04
=> page 47-26

CLUB GENERATION
CORRADO
ASSOCIATION LOI 1901
WWW.CGCFRANCE.COM

VEHICULES AVEC ABS, ABS/EDS - TEVES 02

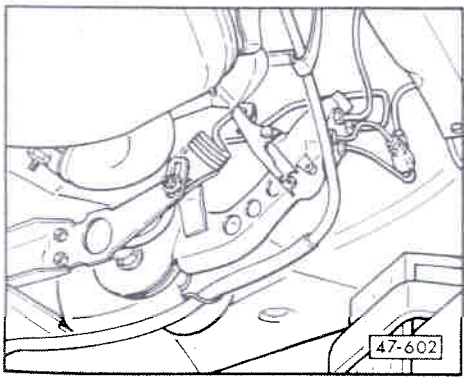

Le compensateur de freinage est fixé sur un support monté sur le palier de fixation du train arrière ; il est commandé par l'intermédiaire d'un ressort depuis le train arrière.

Contrôle du fonctionnement

Enfoncer fortement la pédale de frein et la lâcher rapidement (le véhicule reposant sur ses roues). Le levier du compensateur doit se déplacer lors de cette opération.

Contrôle de la pression et réglage

Nota :

Le compensateur de freinage doit être réglé, le véhicule n'étant pas chargé.

Véhicule à vide signifie :
Poids du véhicule en état de marche (réservoir à carburant entièrement rempli, roue de secours, outillage de bord, cric).

Simpo PDF Merge and Split Unregistered Version - http://www.simpopdf.com

- Soulever le véhicule et raccorder un manomètre de l'appareil de contrôle V.A.G 1310 en amont du compensateur de freinage et un manomètre au niveau de l'étrier de frein AR (comme représenté sur la figure).

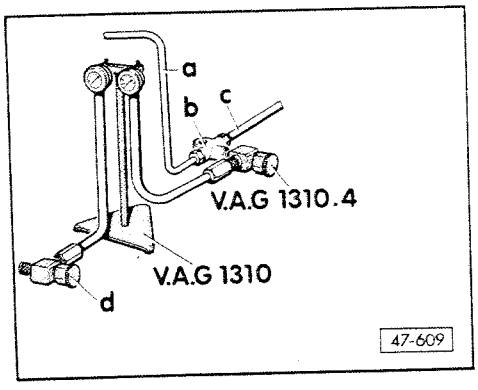

◄ a- Conduite de frein
Ensemble ABS - raccord-répartiteur en amont du compensateur de freinage

b- Raccord-répartiteur supplémentaire, n° de pièce 803 611 755

c- Conduite de frein entre le raccord-répartiteur supplémentaire -b- et le raccord-répartiteur en amont du compensateur de freinage

CLUB GENERATION
CORRADO
ASSOCIATION LOI 1901
WWW.CGCFRANCE.COM

Nota :

Sur les véhicules sans raccord-répartiteur en amont du compensateur de freinage, la conduite de frein -c- relie directement le raccord-répartiteur -b- au compensateur de freinage.

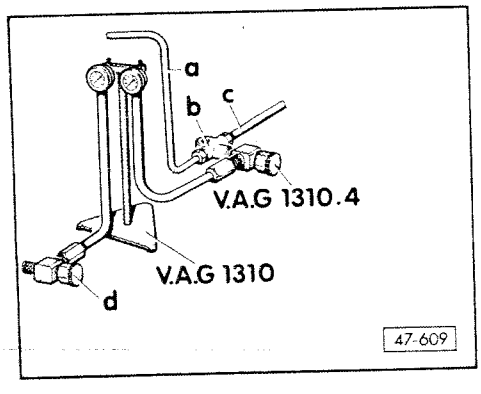

◄ d- Raccord manomètre - étrier de frein AR

- Purger les deux manomètres.

Nota :

Purger le système de freinage AR sur les véhicules avec AES => page 47-30.

- Abaisser le véhicule et faire travailler plusieurs fois la suspension du train AR.

Simpo PDF Merge and Split Unregistered Version - http://www.simpopdf.com

Enfoncer la pédale de frein et mesurer les pressions

Train AV	50 bars de pression
Train AR	27 - 33 bars de pression
Train AV	100 bars de pression
Train AR	48 - 54 bars de pression

- Régler le compensateur

Pression trop élevée sur le train AR - Détendre le ressort du compensateur.

Pression trop basse sur le train AR - Tendre le ressort du compensateur.

CLUB GENERATION
CORRADO
ASSOCIATION LOI 1901
WWW.CGCFRANCE.COM

Nota :

Ne pas effectuer de réglage lorsque la pédale de frein est enfoncée; tenir compte de l'ordre suivant :

- Lire les valeurs
- Délester la pédale de frein
- Régler le ressort
- Enfoncer de nouveau la pédale
- Lire les valeurs

- Déposer les manomètres, purger le système de freinage.

Nota :

Purger le système de freinage sur les véhicules avec ABS, ABS/EDS - Teves 02
=> page 47-29

Simpo PDF Merge and Split Unregistered Version - http://www.simpopdf.com

SYSTEME DE FREINAGE : PURGE
LIQUIDE DE FREIN : REMPLACEMENT

Il existe 3 systèmes de freinage avec servofrein et répartition du circuit de freinage différents. De ce fait les procédés de purge du système de freinage et le remplacement du liquide de frein sont différents.

- Véhicules avec système de freinage traditionnel (assisté à dépression) => page 47-26
- Véhicules avec ABS, ABS/EDS Teves 02 (assisté hydrauliquement) => page 47-29
- Véhicules avec ABS, ABS/EDS Teves 04 (assisté à dépression) => page 47-26

CLUB GENERATION
CORRADO
ASSOCIATION LOI 1901
WWW.CGCFRANCE.COM

VEHICULES SANS ABS
VEHICULES AVEC ABS, ABS/EDS - TEVES 04

Nota :

- Utiliser uniquement du liquide de frein neuf, d'après la norme US FMVSS 116 DOT 4.
- Le liquide de frein VW/Audi d'origine correspond à cette spécification.
- Le liquide de frein est toxique. Comme il attaque la peinture, éviter qu'il entre en contact avec celle-ci.
- Le liquide de frein est hygroscopique, c'est-à-dire qu'il absorbe l'humidité de l'air ambiant. Il doit en conséquence toujours être conservé dans des récipients fermant hermétiquement.

Système de freinage : purge

Purge du système de freinage avec l'appareil de purge et de remplissage des freins VW 1238/1 ou V.A.G 1238/B

Simpo PDF Merge and Split Unregistered Version - http://www.simpopdf.com

- Raccorder l'appareil VW 1238/1 ou V.A.G 1238/B. Ouvrir les vis-pointeaux dans l'ordre prescrit et purger les étriers de frein.
  Le liquide de frein usagé doit être aspiré dans le flacon faisant partie de l'appareil.

Ordre de la purge

1 -Etrier de frein arrière droit
2 -Etrier de frein arrière gauche
3 -Etrier de frein avant droit
4 -Etrier de frein avant gauche

Nota :

♦ Appuyer sur le levier du compensateur de freinage dans la direction du train AR pendant la purge des freins AR.

Purge sans appareil de purge

- Augmenter la pression dans le système de freinage en pompant plusieurs fois avec la pédale. N'ouvrir la vis-pointeau que lorsque le flexible du flacon de purge est raccordé. Fermer la vis-pointeau lorsque la pédale est enfoncée. Répéter l'opération jusqu'à ce qu'il n'y ait plus de dégagement d'air.
  Ordre de purge - voir ci-dessus.

CLUB GENERATION
CORRADO
ASSOCIATION LOI 1901
WWW.CGCFRANCE.COM

REMPLACEMENT DU LIQUIDE DE FREIN

- Brancher l'appareil VW 1238/1 ou V.A.G 1238/B. Ouvrir les vis-pointeaux d'après les indications du tableau suivant et laisser couler la quantité de liquide de frein correspondante. Le liquide de frein usagé est chassé du système par pompage du liquide neuf.

Ordre des étriers de frein	Quantité de liquide de frein qui doit s'écouler des étriers de frein
Arrière droit	500 cm^3
Arrière gauche	500 cm^3
Avant droit	500 cm^3
Avant gauche	500 cm^3

Remplacement du liquide de frein, sans appareil de purge

- Aspirer avec un flacon de purge autant de liquide de frein que possible hors du réservoir de liquide de frein. En pompant avec la pédale, la vis-pointeau étant ouverte, aspirer le liquide de tous les étriers.
  Remplir de liquide de frein neuf et purger le système comme décrit à la page 47-27.

Simpo PDF Merge and Split Unregistered Version - http://www.simpopdf.com

Nota :

- Utiliser uniquement du liquide de frein neuf, d'après la norme US FMVSS 116 DOT 4.
- Le liquide de frein VW/Audi d'origine correspond à cette spécification.
- Le liquide de frein est toxique. Comme il attaque la peinture, éviter qu'il entre en contact avec celle-ci.
- Le liquide de frein est hygroscopique, c'est-à-dire qu'il absorbe l'humidité de l'air ambiant. Il doit en conséquence toujours être conservé dans des récipients fermant hermétiquement.

Système de freinage : purge

Purge du système de freinage avec l'appareil de purge et de remplissage des freins VW 1238/1 ou V.A.G 1238/B

CLUB GENERATION
CORRADO
ASSOCIATION LOI 1901
WWW.CGCFRANCE.COM

Train avant

1- Couper le contact d'allumage et actionner env. 20 fois la pédale de frein afin d'éliminer la pression dans l'accumulateur.

2- Brancher l'appareil de purge VW 1238/1 ou V.A.G 1238/B sur le réservoir de liquide de frein et le mettre en circuit.

3- Raccorder le flexible du flacon de purge sur la vis-pointeau avant gauche et ouvrir cette dernière.

4- Ce faisant, actionner lentement la pédale de frein jusqu'à ce que le liquide de frein s'écoule sans bulles.

5- Purger l'étrier de frein avant droit en procédant comme décrit aux points 3 et 4.

6- Déposer l'appareil VW 1238/1 ou V.A.G 1238/B

Train arrière

1- Couper le contact d'allumage et actionner environ 20 fois la pédale de frein afin d'éliminer la pression dans l'accumulateur.

2- Appuyer sur la pédale de frein et la maintenir enfoncée.

Simpo PDF Merge and Split Unregistered Version - http://www.simpopdf.com

3- Mettre le contact d'allumage et, le flexible étant branché, laisser la vis-pointeau ouverte jusqu'à ce que le liquide de frein s'écoule sans bulles. Le liquide de frein est chassé du système par la pression de la pompe intégrée. Appuyer sur le levier du compensateur de freinage en direction du train arrière.

Nota :

- Le niveau du réservoir de liquide de frein ne doit jamais, au cours de l'opération de purge, descendre en-dessous du repère Min.
- Lors de cette opération, la pompe du système ABS ne doit pas fonctionner sans interruption pendant plus de 120 secondes. En cas de dépassement du temps de fonctionnement, un refroidissement consécutif de 10 min est nécessaire.

4- Pour la purge du second étrier de frein arrière, procéder comme décrit aux points 2 et 3.

- Mettre le contact d'allumage jusqu'à l'arrêt de la pompe.
- Faire l'appoint de liquide de frein jusqu'au repère Max, fermer le bouchon du réservoir et brancher la fiche.

CLUB GENERATION
CORRADO
ASSOCIATION LOI 1901
WWW.CGCFRANCE.COM

Système de freinage : purge sans appareil de purge

Train avant

1- Couper le contact d'allumage et actionner environ 20 fois la pédale de frein afin d'éliminer la pression dans l'accumulateur.

2- Remplir le réservoir de liquide de frein jusqu'au bord.

Nota :

Le niveau du réservoir de liquide de frein ne doit jamais, au cours de l'opération de purge, descendre en-dessous du repère Min.

3- Brancher le flexible du flacon de purge sur la vis-pointeau et ouvrir cette dernière.

4- Actionner la pédale de frein jusqu'à ce que le liquide de frein s'écoule sans bulles.

5- Purger le deuxième étrier de frein avant en procédant comme décrit au point 4.

Train arrière

1- Couper le contact d'allumage et actionner environ 20 fois la pédale de frein afin d'éliminer la pression dans l'accumulateur.

Simpo PDF Merge and Split Unregistered Version - http://www.simpopdf.com

2- Appuyer sur la pédale de frein et la maintenir enfoncée.

3- Mettre le contact d'allumage et, le flexible étant branché, laisser la vis-pointeau ouverte jusqu'à ce que le liquide de frein s'écoule sans bulles. Le liquide de frein est chassé du système par la pression de la pompe intégrée. Appuyer sur le levier du compensateur de freinage en direction du train arrière.

Nota :

- Le niveau du réservoir de liquide de frein ne doit jamais, au cours de l'opération de purge, descendre en-dessous du repère Min.
- Lors de cette opération, la pompe du système ABS ne doit pas fonctionner sans interruption pendant plus de 120 secondes. En cas de dépassement du temps de fonctionnement, un refroidissement consécutif de 10 min est nécessaire.

4- Pour la purge du second étrier de frein arrière, procéder comme décrit aux points 2 et 3 .

- Mettre le contact d'allumage jusqu'à l'arrêt de la pompe.
- Faire l'appoint de liquide de frein jusqu'au repère Max, fermer le bouchon du réservoir et brancher la fiche.

CLUB GENERATION
CORRADO
ASSOCIATION LOI 1901
WWW.CGCFRANCE.COM

Liquide de frein : remplacement

Train avant

1- Couper le contact d'allumage et actionner environ 20 fois la pédale de frein afin d'éliminer la pression dans l'accumulateur

2- Avec un flacon de purge, aspirer autant de liquide de frein que possible hors du réservoir.

3- Brancher l'appareil de purge VW 1238/1 ou V.A.G 1238/B sur le réservoir de liquide de frein et le mettre en circuit.

4- Raccorder le flexible du flacon de purge sur la vis-pointeau avant gauche et ouvrir cette dernière.

5- Laisser s'écouler 500 cm^3 de liquide de frein ; actionner ce faisant la pédale de frein.

6- En procédant comme décrit aux points 4 et 5, laisser également s'écouler 500 cm^3 de liquide de frein de l'étrier droit.

7- Déposer l'appareil de purge VW 1238/1 ou V.A.G 1238/B.

Simpo PDF Merge and Split Unregistered Version - http://www.simpopdf.com

Train arrière

1- Couper le contact d'allumage et actionner environ 20 fois la pédale de frein afin d'éliminer la pression dans l'accumulateur.

2- Appuyer sur la pédale de frein et la maintenir enfoncée.

3- Mettre le contact d'allumage et, le flexible étant branché, laisser la vis-pointeau ouverte jusqu'à ce que le liquide de frein s'écoule sans bulles. Le liquide de frein est chassé du système par la pression de la pompe intégrée. Appuyer sur le levier du compensateur de freinage en direction du train arrière.

Nota :

- Le niveau du réservoir de liquide de frein ne doit jamais, au cours de l'opération de purge, descendre en-dessous du repère Min.
- Lors de cette opération, la pompe du système ABS ne doit pas fonctionner sans interruption pendant plus de 120 secondes. En cas de dépassement du temps de fonctionnement, un refroidissement consécutif de 10 min est nécessaire.

CLUB GENERATION
CORRADO
ASSOCIATION LOI 1901
WWW.CGCFRANCE.COM

4- Laisser s'écouler 500 cm^3 de liquide de frein du second étrier de frein arrière, comme décrit aux points 2 et 3.

- Mettre le contact d'allumage jusqu'à l'arrêt de la pompe.
- Faire l'appoint de liquide de frein jusqu'au repère Max, fermer le bouchon du réservoir et brancher la fiche.

Simpo PDF Merge and Split Unregistered Version - http://www.simpopdf.com

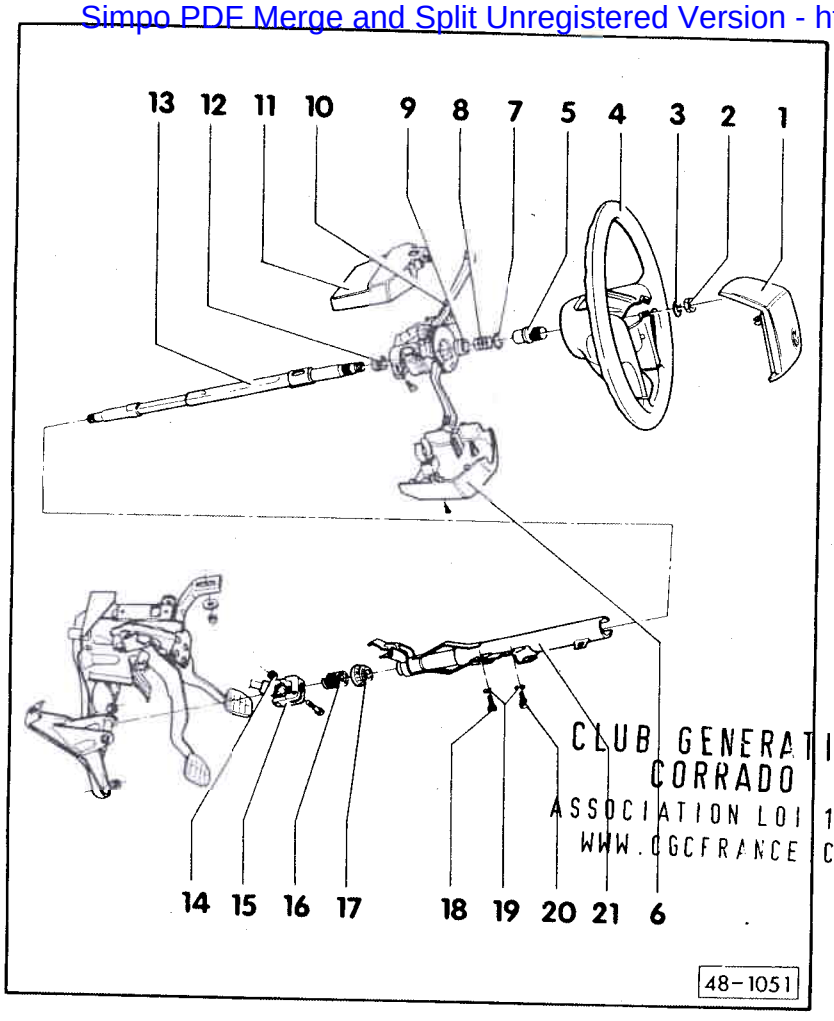

CLUB GENERATION CORRADO
ASSOCIATION LOI 1901
WWW.CGCFRANCE.COM

COLONNE DE DIRECTION ET TUBE-ENVELOPPE : DEPOSE ET REPOSE

Nota :

Remplacer tous les écrous et boulons au oserreurs. Les travaux de soudage et de redressage sur des éléments de la direction ne sont pas autorisés.

* Toutes les pièces repérées par un astérisque peuvent être assemblées à l'extérieur du véhicule - fig. 4.

1- Capuchon

2- 40 Nm

3- Rondelle élastique
- ♦ Modification : remplacée par une rondelle entretoise de 3 mm depuis 01.89 de 3 mm

4- Volant
- ♦ Mettre en place lorsque la direction se trouve en position centrale
- ♦ Page 48-8, rep. 15

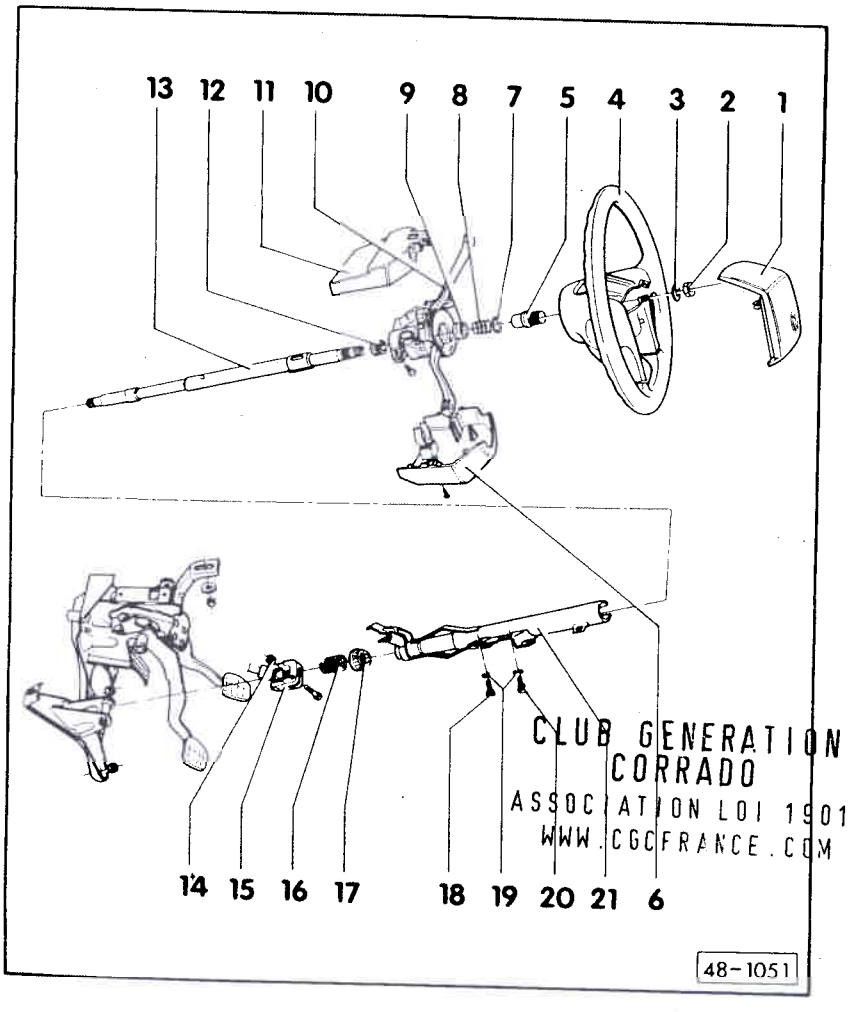

CLUB GENERATION CORRADO
ASSOCIATION LOI 1901
WWW.CGCFRANCE.COM

5- Douille d'adaptation multipans
- ♦ Modification : utilisée depuis 01 89
- ♦ Déposer => fig. 1
- ♦ Reposer => fig. 2

6- Revêtement inférieur

7- Revêtement supérieur

8- Rondelle de calage*
- ♦ Remplacer
- ♦ Extraire avec une pince
- ♦ Emmancher à l'aide d'un tube - fig. 5
- ♦ Modification : supprimée depuis 01.89

9- Ressort*

10- Bague de contact*
- ♦ L'enfoncer jusqu'en butée
- ♦ Modification : supprimée depuis 01.89

11- Commodo pour boîtier d'antivol de direction
- ♦ Distance entre le volant de direction et le commodo non réglable
- ♦ Emmancher jusqu'en butée sur le tube-enveloppe

Simpo PDF Merge and Split Unregistered Version - http://www.simpopdf.com

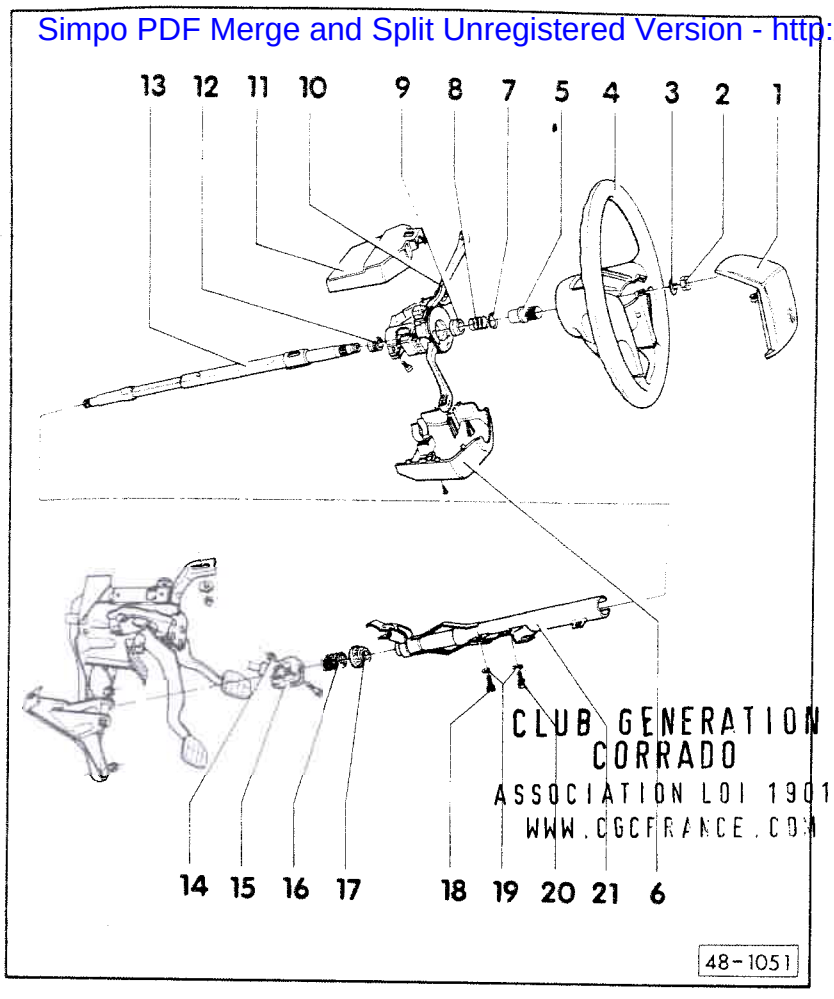

CLUB GENERATION CORRADO
ASSOCIATION LOI 1901
WWW.CGCFRANCE.COM

12- **Bague d'appui***
- ♦ Emmancher sur l'extrémité supérieure de la colonne de direction

13- **Colonne de direction***
- ♦ Pour la déposer, l'extraire vers le haut du tube-enveloppe
- ♦ Contrôler la longueur = > fig. 3

14- **30 Nm**

15- **Arbre de pont de colonne de direction**

16- **Ressort**

17- **Palier inférieur de colonne de direction**
- ♦ Le chasser vers le bas avec un tube
- ♦ L'emmancher avec l'outil VW 771 et une grande rondelle entretoise

18- **25 Nm**

19- **Rondelle**

20- **Vis de rupture**

21- **Tube-enveloppe**

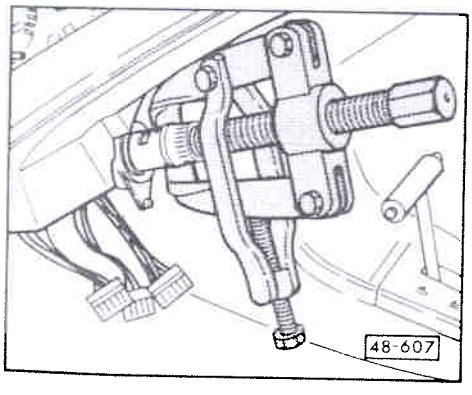

◄ **Fig. 1 Douille d'adaptation multipans : extraction**

N'utiliser qu'un extracteur muni d'un étrier de serrage (p. ex. Kukko 204/2, de modèle courant).

CLUB GENERATION
CORRADO
ASSOCIATION LOI 1901
WWW.CGCFRANCE.COM

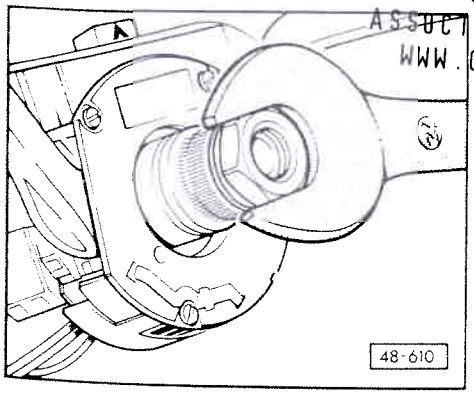

◄ **Fig. 2 Douille d'adaptation multipans : emmanchement**

- Emmancher la "douille" sur la colonne de direction en vissant l'écrou à six pans à fond.
- Desserrer de nouveau l'écrou, placer une rondelle entretoise et emmancher à fond la douille avec l'écrou jusqu'à ce que celle-ci soit correctement positionnée.

Simpo PDF Merge and Split Unregistered Version - http://www.simpopdf.com

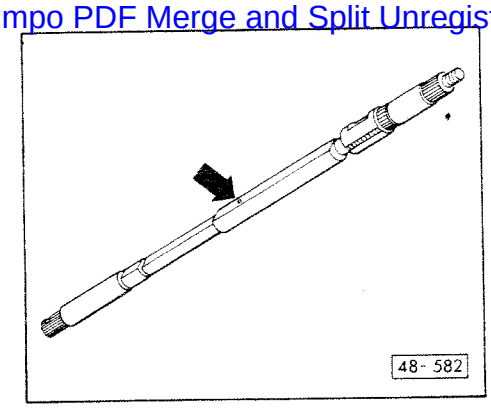

◄ **Fig. 3 Longueur de la colonne de direction : contrôle**

La petite patte en tôle sur la partie inférieure doit être visible dans le trou de la partie supérieure (flèche). Si nécessaire, écarter les deux pièces en tirant fortement jusqu'en butée.

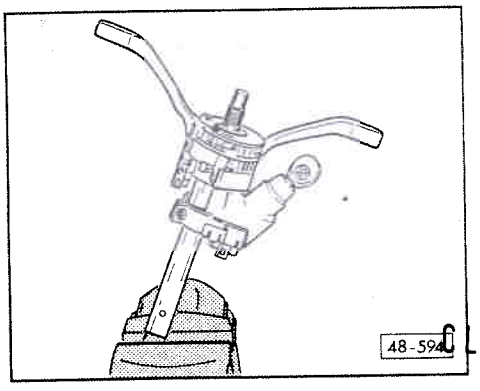

◄ **Fig. 4 Colonne de direction : compléter**

Serrer avec précaution la partie inférieure de la colonne de direction dans l'étau de manière à ce que la partie supérieure prenne appui sur les mâchoires et à ce que les deux moitiés ne coulissent pas l'une dans l'autre.

CLUB GENERATION
CORRADO
ASSOCIATION LOI 1901
WWW.CGCFRANCE.COM

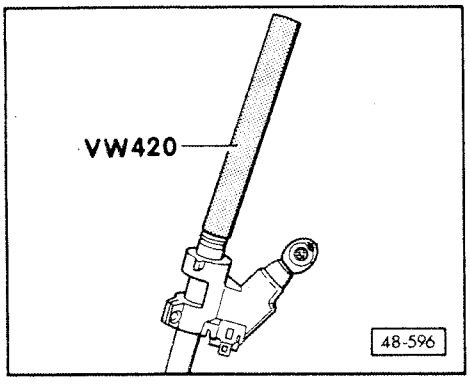

◄ **Fig. 5 Rondelle de calage : mise en place**

Engager la rondelle de calage jusqu'à ce que le ressort soit entièrement comprimé.
Modification : supprimée depuis 01.89

Simpo PDF Merge and Split Unregistered Version - http://www.simpopdf.com

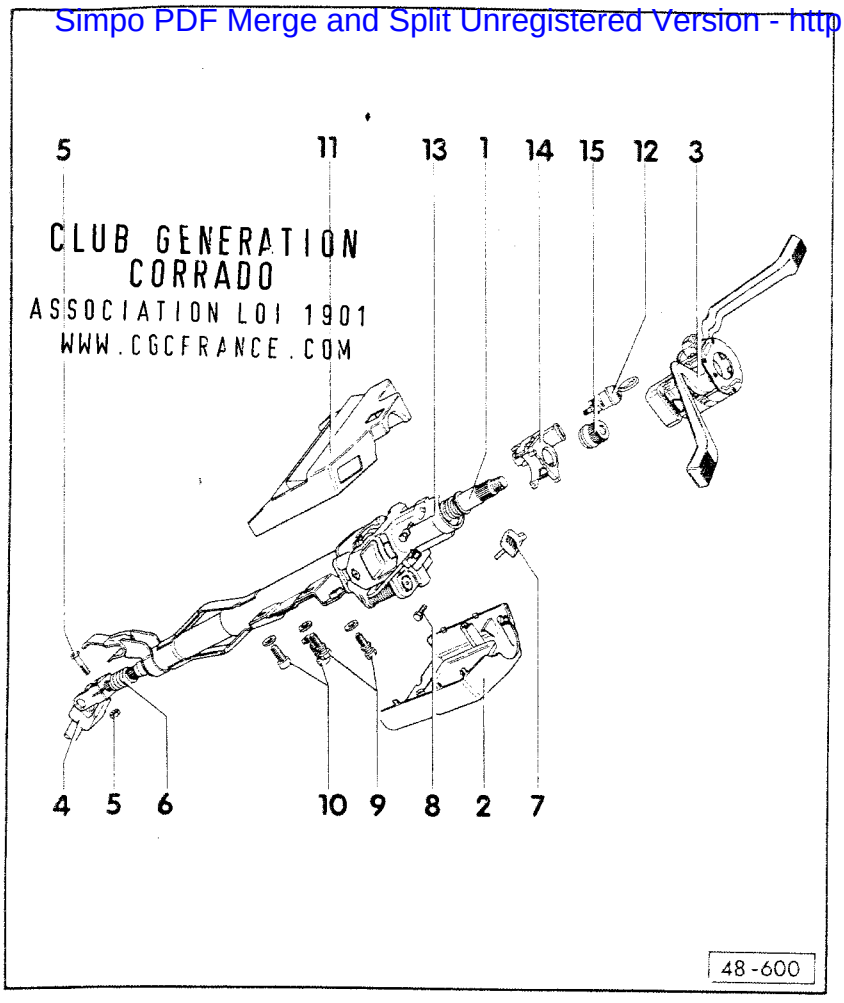

COLONNE DE DIRECTION REGLABLE EN HAUTEUR : DEPOSE ET REPOSE

La colonne de direction réglable en hauteur ne peut pas être désassemblée. En cas d'endommagement du tube-enveloppe, de la colonne de direction et de l'articulation, il faut remplacer la colonne de direction complète.

1- **Colonne de direction**

2- **Revêtement inférieur**

3- **Commodo**

4- **Arbre articulé de colonne de direction**

5- **30 Nm**

6- **Ressort**

7- **Levier de commande du réglage en hauteur**

8- **25 Nm**

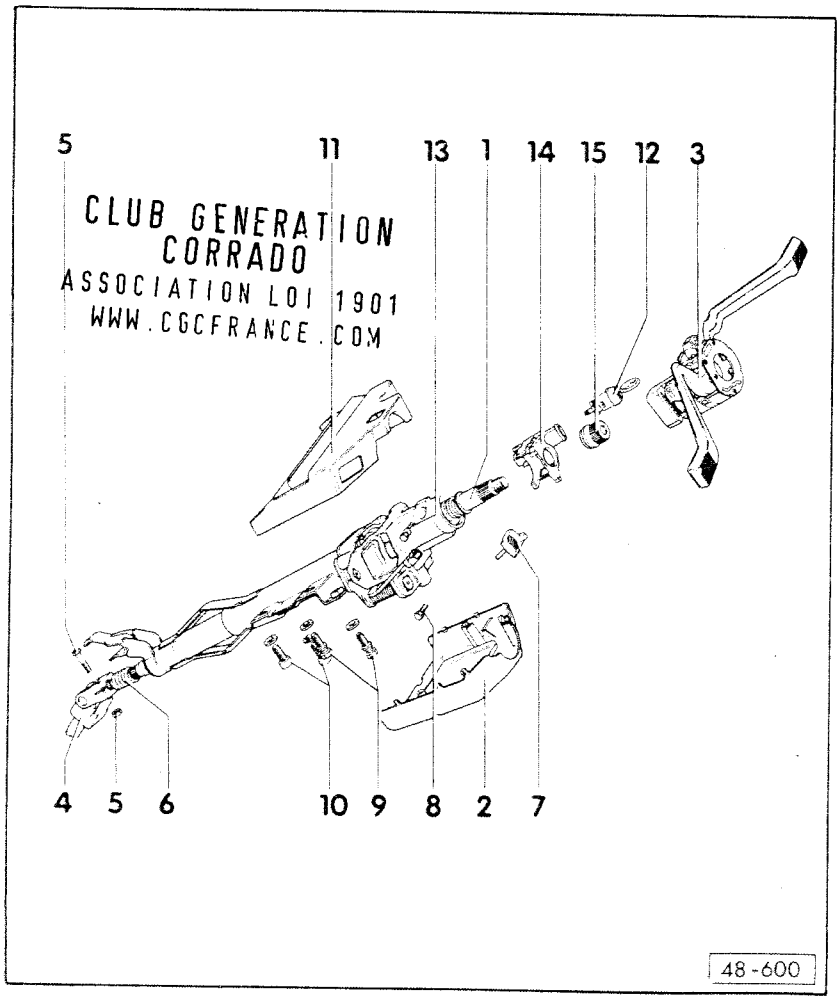

9- **Vis de rupture pour tube-enveloppe**

10- **25 Nm**

11- **Revêtement supérieur**

12- **Barillet**
- ♦ Le déposer pour déposer le boîtier d'antivol de direction => fig. 3

13- **Vis de rupture du boîtier d'antivol de direction**
(microcapsulée)

14- **Boîtier d'antivol de direction**
- ♦ Ne peut être déposé qu'après avoir déposé le barillet
- ♦ Détacher avec précaution les vis de rupture avec un bédane, puis les dévisser, chauffer si nécessaire le boîtier d'antivol de direction avec une soufflante s'air chaud dans la zone des vis de rupture
- ♦ Retirer entièrement le pivot de fermeture avec un tournevis

15- **Douille d'adaptation**
- ♦ Reposer => fig. 1
- ♦ Déposer => fig. 2

Simpo PDF Merge and Split Unregistered Version - http://www.simpopdf.com

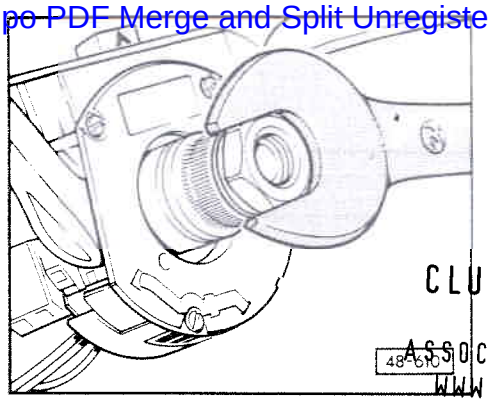

CLUB GENERATION
CORRADO
ASSOCIATION LOI 1901
WWW.CGCFRANCE.COM

Fig. 1 Douille d'adaptation multipans : mise en place

Enficher la "douille" sur la colonne de direction, mettre en place une nouvelle rondelle et serrer la douille avec l'écrou à six pans jusqu'à ce que ce dernier soit bien fixé.

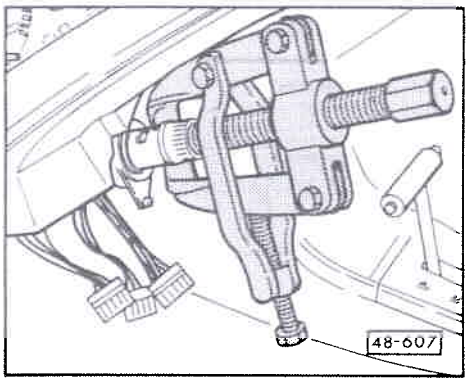

Fig. 2 Douille d'adaptation multipans : extraction

Utiliser uniquement un extracteur avec étrier de serrage (p. ex. Kukko 204-2, de modèle courant).

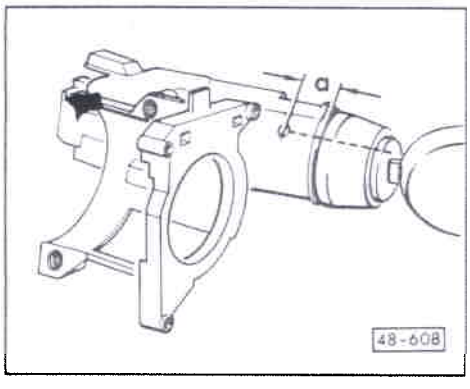

Fig. 3 Barillet : dépose et repose

Dépose

- Déposer la colonne de direction.
- Déposer le commodo.
- Enficher la clé de contact dans la serrure.
- Cote "a" = 12 mm sur la ligne de prolongement du panneton de la clé.
- Marquer le trou à percer sur le boîtier d'antivol de direction.
- Percer le boîtier d'antivol de direction (env. 3 mm ϕ) jusqu'à ce que le ressort d'arrêt du barillet soit perceptible (profondeur du trou : env. 3 mm).
- Enficher la clé de contact dans le barillet.
- Avec l'autre côté du foret, comprimer le ressort d'arrêt et extraire le barillet.

Repose

Enfoncer le barillet dans le boîtier d'antivol de direction. En tournant légèrement la clé dans le barillet, il est possible d'enfoncer ce dernier jusqu'en butée.

Simpo PDF Merge and Split Unregistered Version - http://www.simpopdf.com

PRESSION DE REFOULEMENT DE LA POMPE : CONTROLE

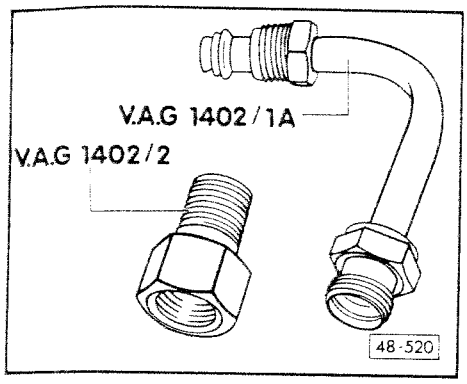

Nota :

◄ Les plans de joint sur les raccords du V.A.G 1402 et les pièces de la direction assistée sont différents. De ce fait, il est nécessaire d'utiliser les deux adaptateurs représentés ci-contre pour le contrôle de pression.

a- Adaptateur de pompe
V.A.G 1402/1A

b- Adaptateur d'appareil de contrôle
V.A.G 1402/2

CLUB GENERATION CORRADO
ASSOCIATION LOI 1901
WWW.CGCFRANCE.COM

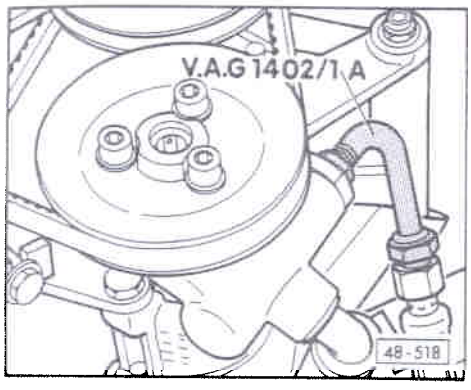

- Dévisser de la pompe la conduite de pression.

◄ - Mettre en place l'adaptateur et l'appareil de contrôle. Ouvrir la vanne d'arrêt du manomètre.

- Lancer le moteur et compléter si nécessaire le niveau de liquide dans le réservoir d'alimentation.

- Fermer la vanne d'arrêt lorsque le moteur tourne au ralenti (pendant 5 secondes maxi) et lire la pression.

Valeur assignée : 76 - 82 bars

Si la valeur assignée est dépassée ou n'est pas atteinte, remplacer la pompe => page 48-32.

48-11

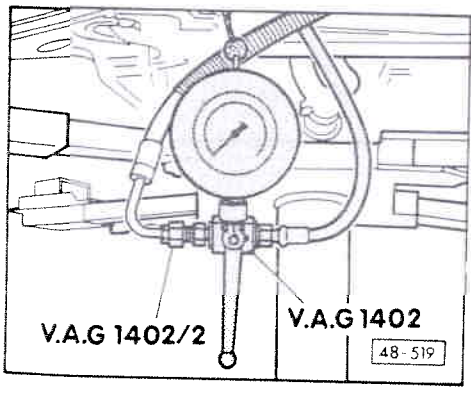

◄ **Pression du circuit : contrôle**

- Le moteur tournant au ralenti et la vanne d'arrêt du manomètre étant ouverte, tourner le volant vers la droite et vers la gauche jusqu'en butée et lire à chaque fin de course la pression sur le manomètre.

Valeur assignée : 76 - 82 bars

- Si la valeur assignée n'est pas atteinte à droite et/ou à gauche, le mécanisme de direction doit être remplacé au complet => page 48-13

Nota :

♦ S'il manque du liquide dans le réservoir, il faut systématiquement vérifier si le système de direction est étanche.

♦ Si le pignon de direction n'est pas étanche, il faut ensuite vérifier si les flexibles/raccords de flexibles sont étanches ; si nécessaire, les resserrer et les essuyer.

♦ En cas de défaut d'étanchéité au niveau de la bague-joint du pignon de direction ou du joint de crémaillère dans le boîtier de direction, il est nécessaire de remplacer le mécanisme de direction.

♦ Pour contrôler l'étanchement de crémaillère, desserrer le collier de serrage du soufflet et repousser le soufflet sur le côté.

Simpo PDF Merge and Split Unregistered Version - http://www.simpopdf.com

Indications concernant les remises en état sur la direction assistée

- Lors de travaux à effectuer sur la direction assistée, il faut procéder avec la plus grande propreté possible.
- Nettoyer à fond les points de raccord et la zone avoisinante avant de dévisser les pièces.
- Poser les pieces déposées sur une surface propre et les recouvrir.
- Ne pas utiliser de chiffon pelucheux.
- Couvrir soigneusement ou obturer les composants qui ont été ouverts lorsque la réparation n'est pas effectuée immédiatement.
- Ne sortir les pièces de rechange de leur emballage qu'immédiatement avant leur pose.
- N'utiliser que des pièces qui ont été conservées dans leur emballage d'origine.
- Lorsque le système est ouvert, éviter de travailler à l'air comprimé et éviter de déplacer le véhicule.

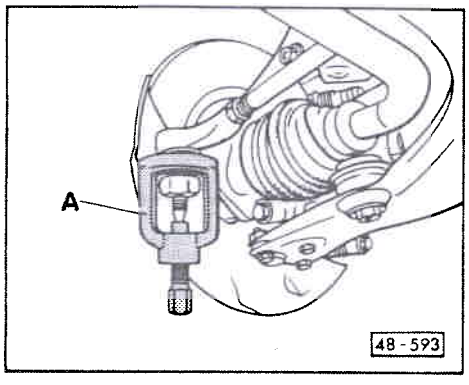

Dépose

- Extraire les barres de direction du levier de direction.

A = Extracteur de barres de direction (modèle courant) p. ex. Kukko n° 128/2

CLUB GENERATION CORRADO
ASSOCIATION LOI 1901
WWW.CGCFRANCE.COM

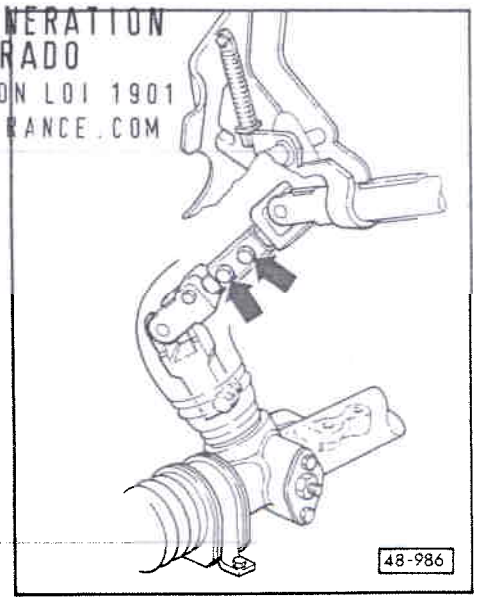

- Dévisser la vis de calage (flèches) de l'arbre articulé.
- Aspirer l'huile hydraulique du réservoir à l'aide d'un aspirateur d'huile, p. ex. V.A.G 1358 A ou V.A.G 1307 A. Si aucun aspirateur d'huile n'est disponible, enlever le flexible d'aspiration de la pompe à ailettes et vidanger l'huile hydraulique.

Simpo PDF Merge and Split Unregistered Version - http://www.simpopdf.com

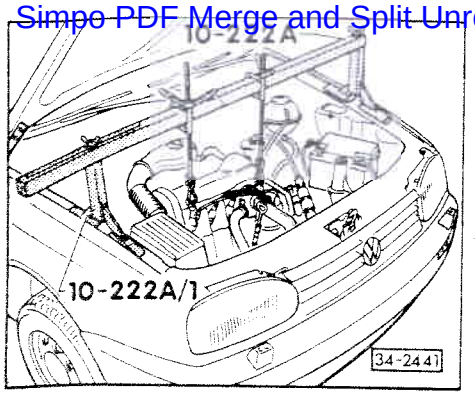

- Réceptionner l'ensemble moteur-boîte avec les dispositifs 10-222 A et 10-222 A/1 (Pour les moteurs VR 6, utiliser les dispositifs 10-222 A et 10-222 A/3)
- Retirer le soufflet du mécanisme de direction hors de son siège.
- Dévisser les vis du berceau.
- Abaisser l'ensemble moteur-boîte. Pendant cette opération, les deux moitiés de l'arbre de pont se séparent.
- Dévisser les conduites flexibles du mécanisme de direction et les obturer à l'aide d'un sachet en plastique et de ruban adhésif.
- Obturer les alésages filetés du mécanisme de direction assistée à l'aide de vis d'obturation en plastique.
  A la place des vis d'obturation en plastique, on peut aussi utiliser une vis-bouchon n° de pièce 113 301 229 A et un boulon creux n° N 904 674 01. Dans ce cas, il faut utiliser en plus quelques bagues-joint, ϕ 16 mm, pour obturer les alésages dans la tige du boulon creux.
- Dévisser les écrous du mécanisme de direction (les vis restent dans le châssis auxiliaire).
- Extraire le mécanisme de direction vers l'arrière.

CLUB GENERATION
CORRADO
ASSOCIATION LOI 1901
WWW.CGCFRANCE.COM

Repose

La repose s'effectue dans l'ordre inverse de la dépose.

- Procéder au contrôle de géométrie à l'avant du véhicule, contrôler la position du volant de direction.

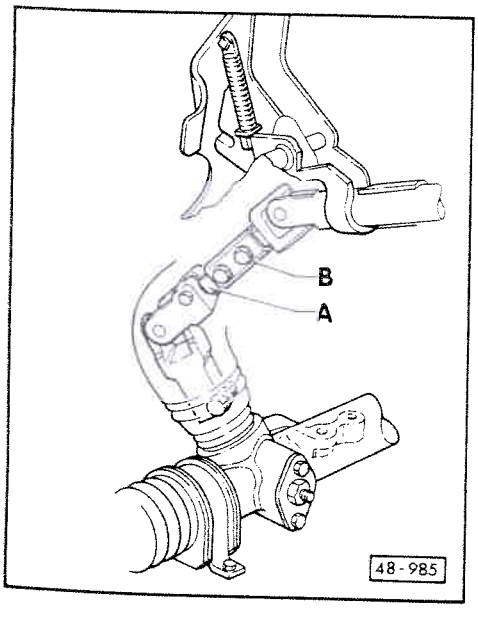

Nota :

- ♦ En soulevant l'ensemble moteur-boîte, il faut en même temps introduire la moitié inférieure -A- de l'arbre de pont dans la moitié supérieure -B- (un deuxième monteur est nécessaire).
- ♦ Enduire le soufflet de produit antifriction, p. ex. de savon noir, avant de le mettre en place sur le mécanisme de direction.

Couples de serrage

Demi arbre de pont	**25 Nm**
Mécanisme de direction	**30 Nm**
Articulation de barre de direction	**35 Nm**
Berceau avant et arrière	**70 Nm** et continuer à tourner de 90°
Patte arrière du berceau	**65 Nm**

Simpo PDF Merge and Split Unregistered Version - http://www.simpopdf.com

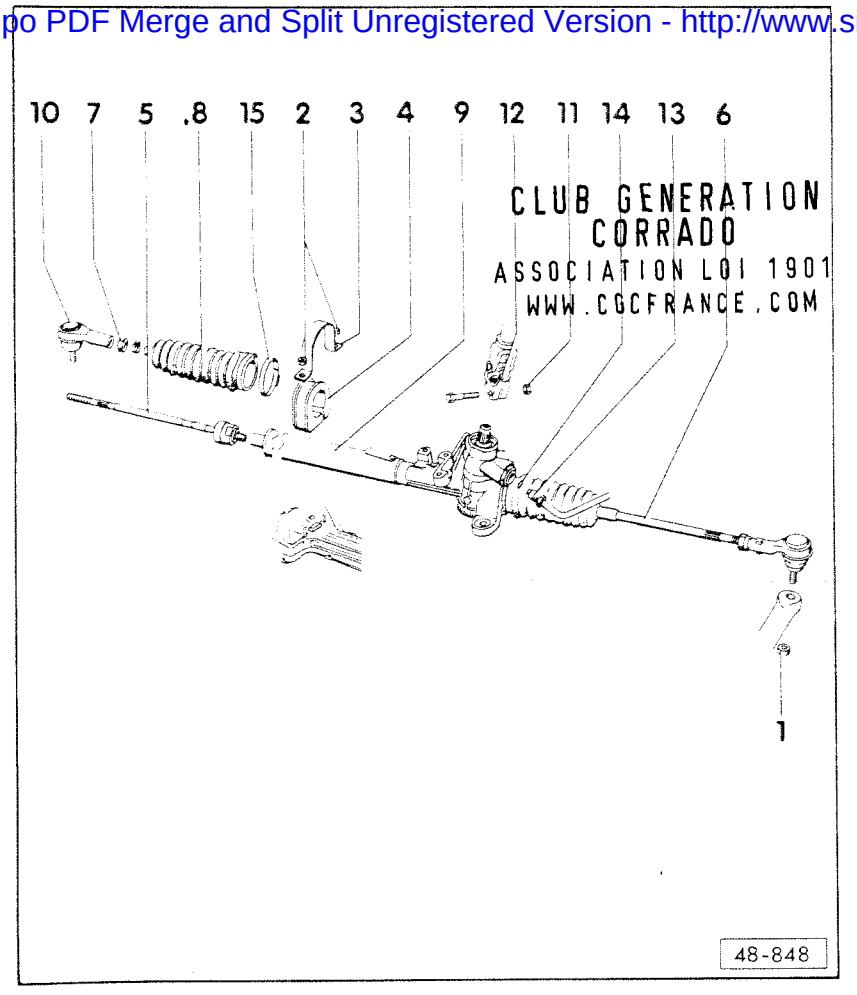

CLUB GENERATION CORRADO
ASSOCIATION LOI 1901
WWW.CGCFRANCE.COM

MONTAGE - VUE D'ENSEMBLE : MECANISME DE DIRECTION ASSISTEE (TRW)

La remise en état du mécanisme de direction assistée n'est pas prévue. En cas de défectuosité, il faut en déterminer la cause à l'aide du contrôle de pression et du contrôle d'étanchéité ainsi que du Guide de dépannage. Si un composant est défectueux, il faut remplacer le mécanisme de direction assistée.

Nota :

- Remplacer les écrous et boulons autoserreurs. Les travaux de soudage et de redressage sur des éléments de la direction ne sont pas autorisés.
- N'utiliser que de la graisse pour mécanisme de direction n° de pièce AOF 063 000 04 pour graisser la crémaillère.
- Type d'huile : huile hydraulique G 002 000
- Quantité d'huile dans le circuit : 0,7 ... 0,9 l
- Pose des conduites d'aspiration et de pression => page 48-32.

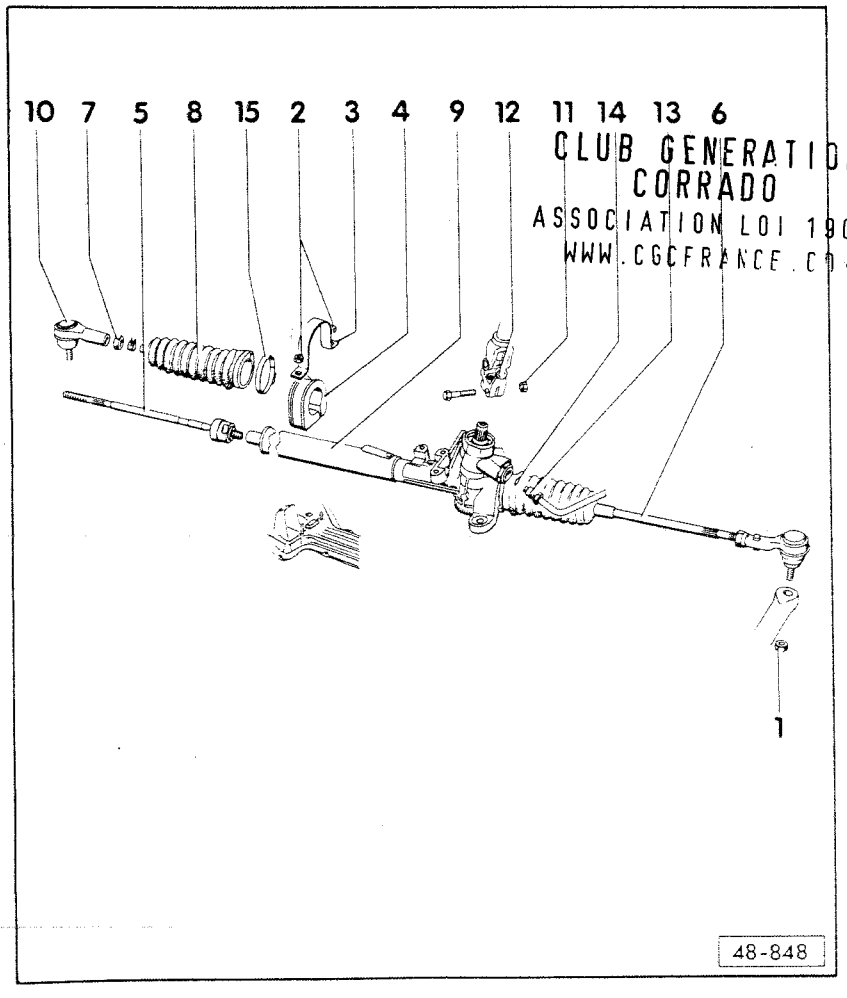

CLUB GENERATION CORRADO
ASSOCIATION LOI 1901
WWW.CGCFRANCE.COM

1- 35 Nm

2- 30 Nm

3- Collier

4- Silentbloc

5- Barre de direction droite, 70 Nm
- Déposer et reposer => page 48-28
- Régler le pincement, valeurs assignées => page 44-1

6- Barre de direction gauche, 70 Nm
- Déposer et reposer => page 48-28
- Régler la longueur de la barre de direction => page 48-29

7- 50 Nm

8- Soufflet
- L'emmancher et le retirer en le glissant sur la barre de direction
- Peut être remplacé avec le mécanisme de direction posé
- Ne doit pas être vrillé après réglage du pincement

Simpo PDF Merge and Split Unregistered Version - http://www.simpopdf.com

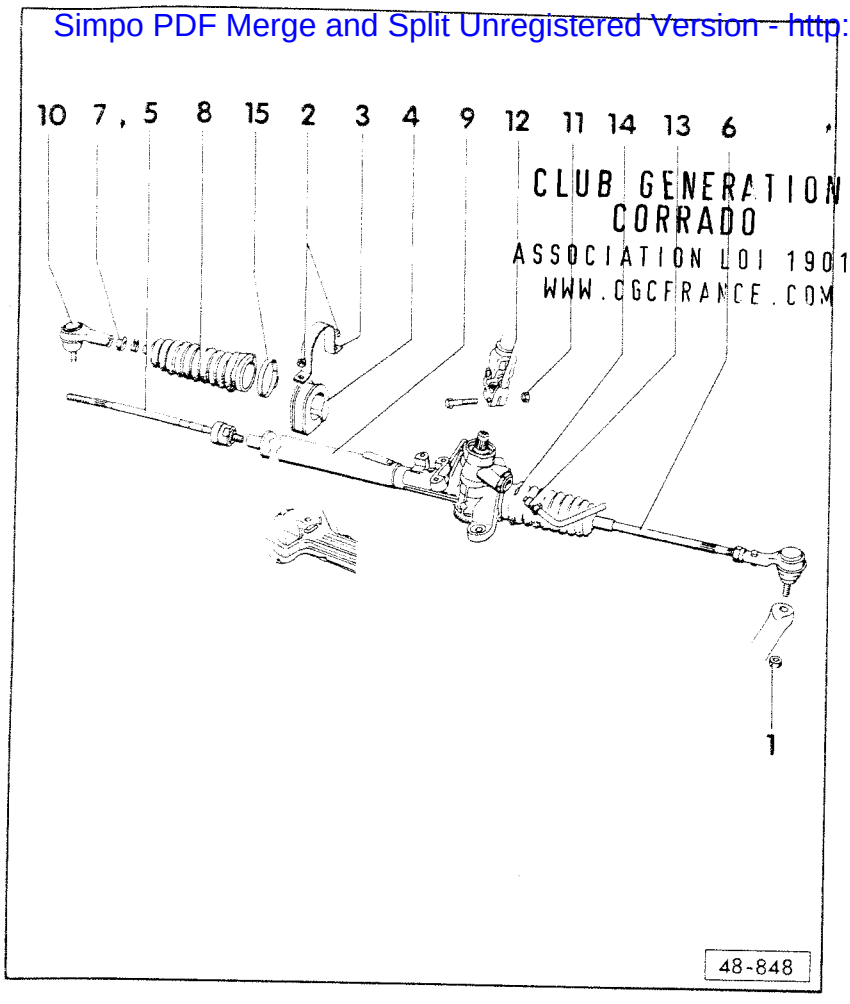

CLUB GENERATION CORRADO
ASSOCIATION LOI 1901
WWW.CGCFRANCE.COM

9- **Mécanisme de direction**
- ♦ Déposer et reposer => page 48-13
- ♦ Régler => page 48-22
- ♦ Vérifier le couple de direction => classeur "Dépannage châssis-suspension, anomalies au niveau de la direction assistée" n° 10
- ♦ Modification : nouvelle denture sur le pignon de direction à partir du châssis n° 50 N 012 001 => page 48-21

10- **Articulation de barre de direction**
- ♦ Extraire => page 48-14
- ♦ Contrôler => "Le Spécialiste et l'Entretien"

11- **30 Nm**

12- **Arbre articulé**
- ♦ Modification : nouvelle denture dans la chape inférieure à partir du châssis n° 50 N 012 001 => page 48-21

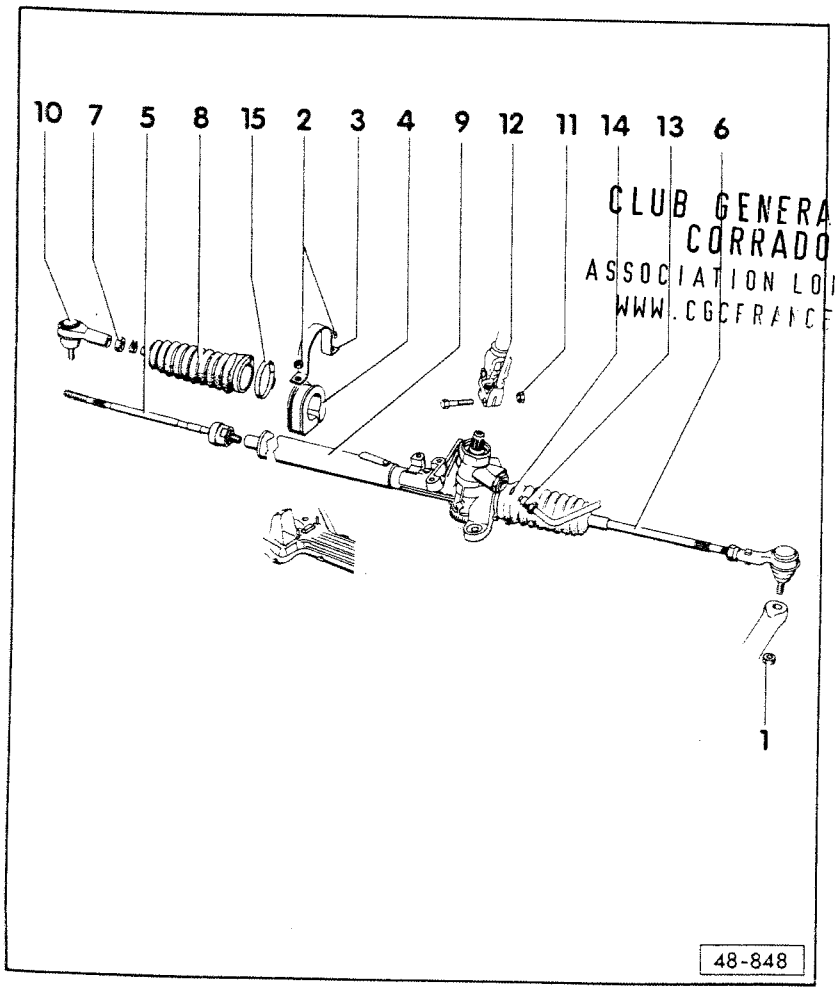

CLUB GENERATION CORRADO
ASSOCIATION LOI 1901
WWW.CGCFRANCE.COM

13- **30 Nm**

14- **Bague caoutchouc**
- ♦ Remplacer

15- **Collier de serrage**
- ♦ Tendre => page 48-30

Simpo PDF Merge and Split Unregistered Version - http://www.simpopdf.com

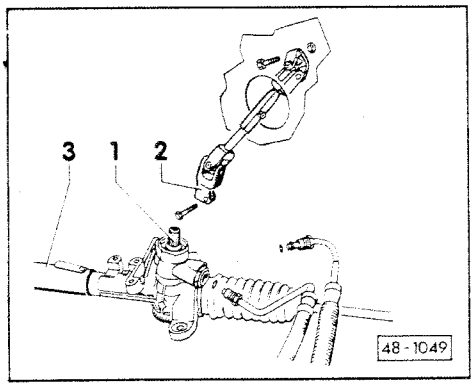

Denture modifiée sur le pignon de direction du mécanisme de direction et sur l'arbre articulé de la colonne de direction

1 - **Pignon de direction**
ancien : 36 dents
nouveau : 22 dents

2 - **Chape inférieure**
ancienne : 36 dents
nouvelle : 22 dents

3 - **Mécanisme de direction assisté**

Mise en service de la denture modifiée : à partir du châssis n° 50 N 012 001

Nota :

Il n'est pas permis de procéder à un montage mixte - p. ex. ancien pignon de direction (36 dents) dans une nouvelle chape (22 dents).

CLUB GENERATION
CORRADO
ASSOCIATION LOI 1901
WWW.CGCFRANCE.COM

MECANISME DE DIRECTION ASSISTEE (TRW) : REGLAGE

Nota :

Deux mécaniciens sont nécessaires pour le réglage, qui doit être effectué, le moteur étant arrêté.

- Soulever le véhicule sur le pont élévateur.
- Roues en position droite.
- En tournant le volant alternativement vers la gauche et vers la droite (de 30° environ autour de la position médiane), on entend un claquement et un craquement, si le jeu dans la direction est trop important.

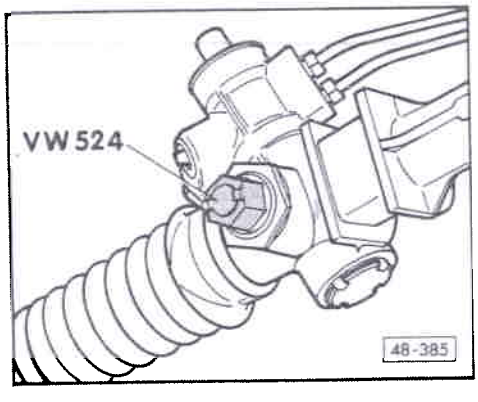

- Pendant ce temps, le second mécanicien serre avec précaution la vis de réglage (flèche) dans le couvercle jusqu'à ce que les bruits de claquement et de craquement ne soient plus audibles dans l'habitacle.
- Effectuer un parcours d'essai ; ce faisant, veiller à ce que le volant revienne automatiquement sans accrocher, en position milieu après une manoeuvre de stationnement ou un virage. Si nécessaire, rectifier le réglage.

Simpo PDF Merge and Split Unregistered Version - http://www.simpopdf.com

CLUB GENERATION
CORRADO
ASSOCIATION LOI 1901
WWW.CGCFRANCE.COM

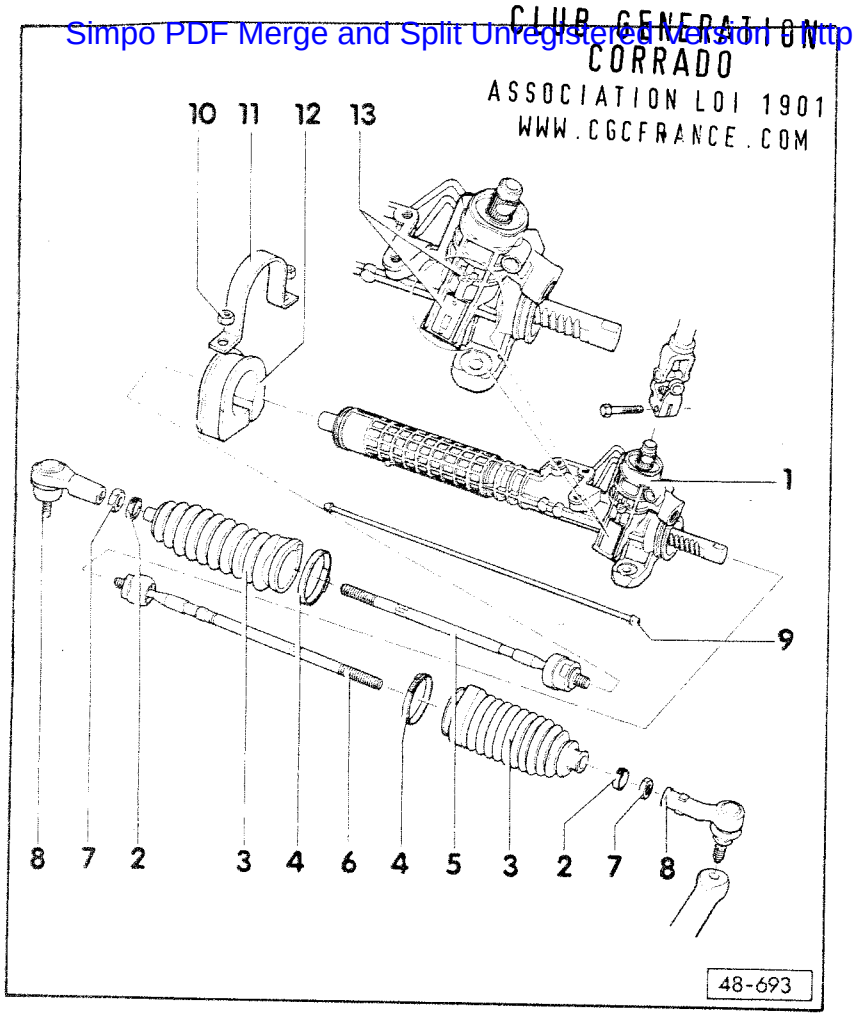

MONTAGE - VUE D'ENSEMBLE ; MECANISME DE DIRECTION ASSISTEE (ZF)

Les travaux de remise en état sur le mécanisme de direction assistée ne sont pas prévus. En cas de défectuosité, il faut en déterminer la cause à l'aide du contrôle de pression et du contrôle d'étanchéité ainsi que du Guide de dépannage. Si le composant est défectueux, il faut remplacer le mécanisme de direction assistée.

Nota :

- Remplacer les vis et écrous autoserreurs. Les travaux de soudage et de redressage sur les éléments de la direction ne sont pas autorisés.
- Pour graisser la crémaillère, utiliser uniquement de la graisse pour mécanisme de direction, n° de pièce AOF 063 000 04.
- Type d'huile : huile hydraulique G 002 000
- Quantité d'huile dans le système : 0,7 ... 0,9 l
- Pose des conduites d'aspiration et de pression => page 48-32

CLUB GENERATION
CORRADO
ASSOCIATION LOI 1901
WWW.CGCFRANCE.COM

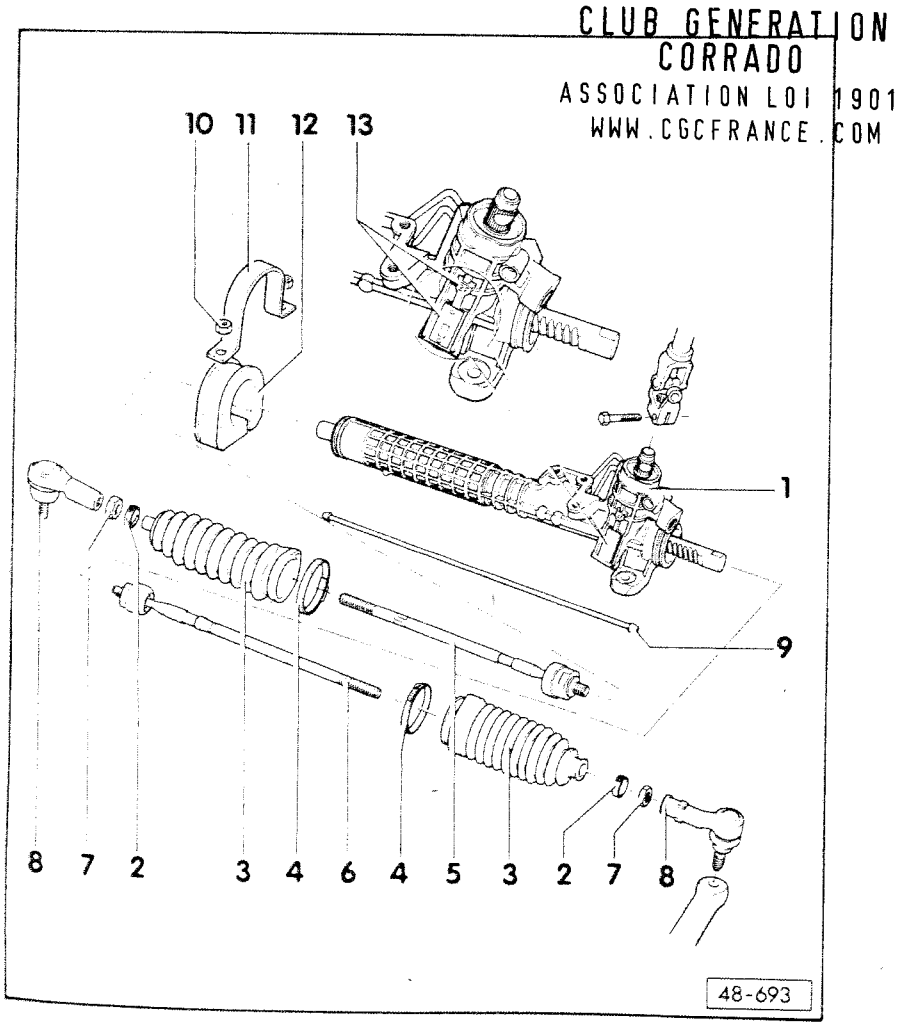

1- **Mécanisme de direction assistée**
- Déposer et reposer => page 48-13
- Régler => page 48-27
- Contrôler le couple de direction => classeur "Dépannage châssis-suspension, anomalies au niveau de la direction assistée" n° 10

2- **Collier de serrage**
- Remplacer - l'ouvrir à l'aide de tenailles
- Tendre => page 48-30
- Ne doit pas être monté sur un mécanisme de direction assistée TRW

3- **Soufflet**
- Avant le démontage, retirer l'articulation de la bague de direction en la tournant
- Vérifier l'état d'usure (fentes, déchirures), contrôler l'état et/ou la propreté des surfaces et lèvres d'étanchéité
- Aux ouvertures, son diamètre est supérieur à celui du soufflet de la direction assistée TRW
- Ne doit pas être monté sur la direction assistée TRW

Simpo PDF Merge and Split Unregistered Version - http://www.simpopdf.com

CLUB GENERATION
CORRADO
ASSOCIATION LOI 1901
WWW.CGCFRANCE.COM

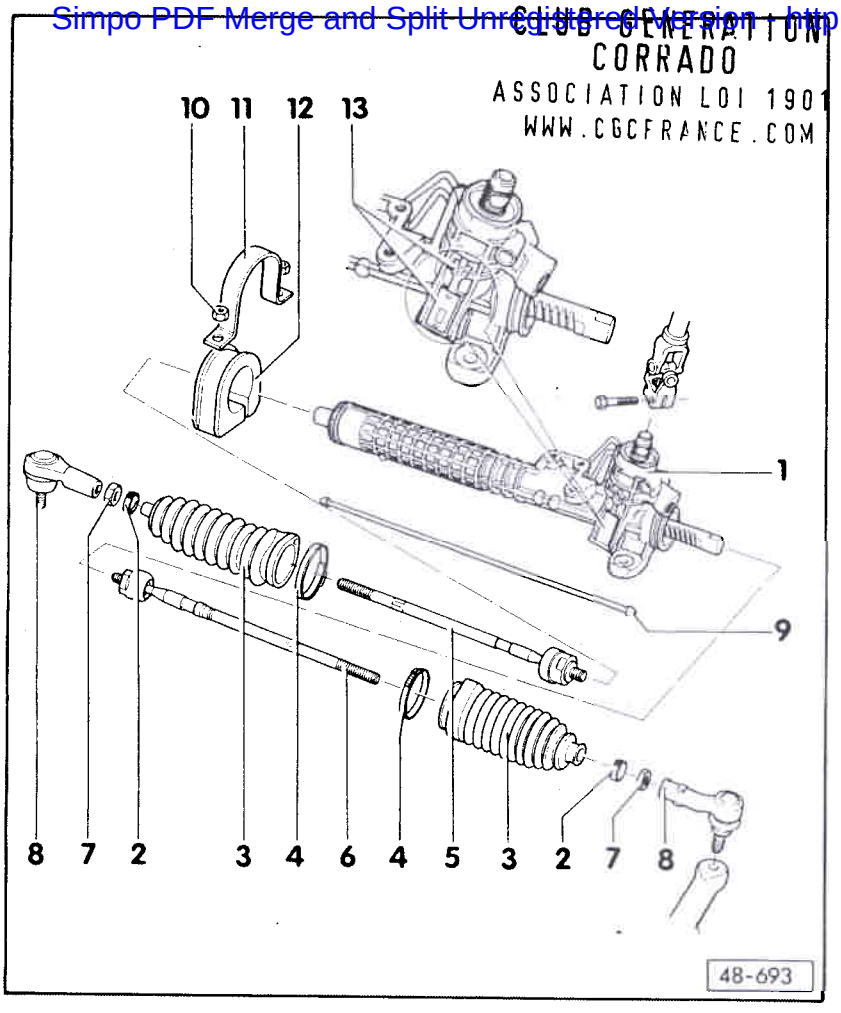

4- Collier de serrage
- ♦ Tendre => page 48-30
- ♦ Ne doit pas être monté sur la direction assistée TRW

5- Barre de direction droite
- ♦ Déposer et reposer => page 48-28
- ♦ Ne régler le pincement que sur la barre de direction droite
- ♦ Diamètre de la barre de direction au niveau du siège du soufflet
  ZF : 15 mm ϕ
  TRW : 12,7 mm ϕ
- ♦ Ne doit pas être montée sur un mécanisme de direction assistée TRW

6- Barre de direction gauche
- ♦ Déposer et reposer => page 48-28
- ♦ Ne régler le pincement que sur la barre de direction droite
- ♦ Diamètre de la barre de direction au niveau du siège du soufflet
  ZF : 15 mm ϕ
  TRW : 12,7 mm ϕ
- ♦ Ne doit pas être montée sur un mécanisme de direction assistée TRW
- ♦ Régler la longueur de la barre de direction => page 48-29

CLUB GENERATION
CORRADO
ASSOCIATION LOI 1901
WWW.CGCFRANCE.COM

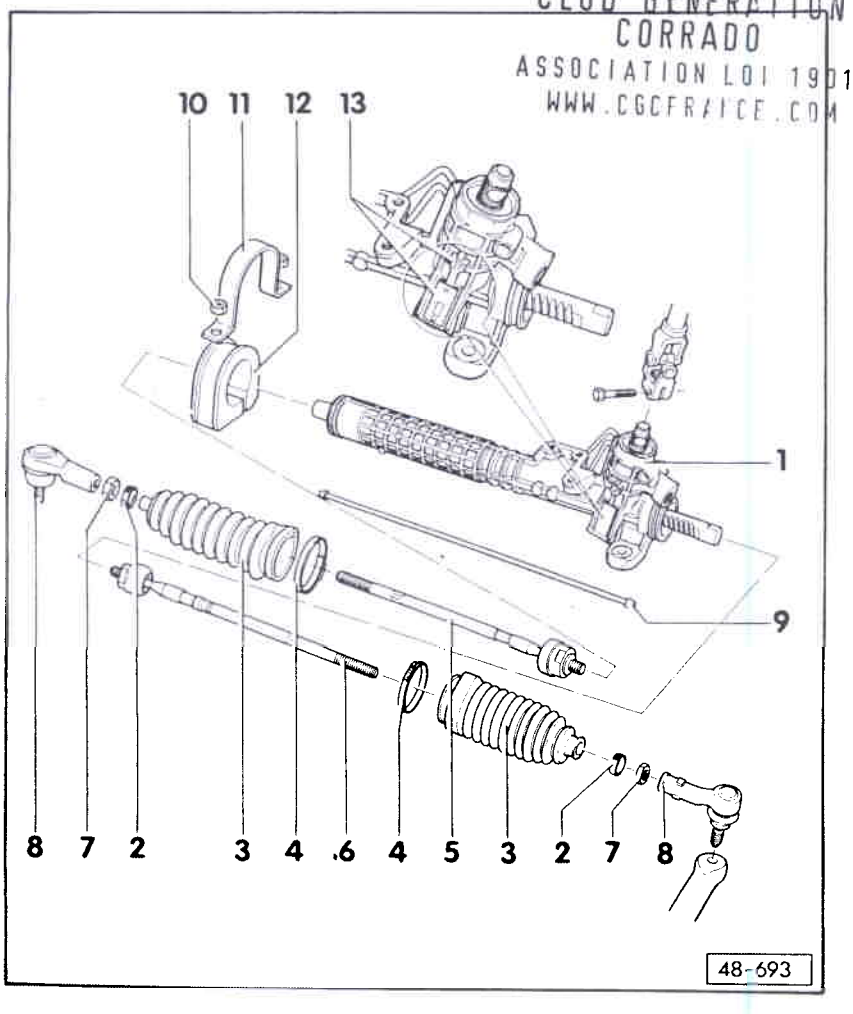

7- 50 Nm

8- Articulation de barre de direction
- ♦ L'extraire => page 48-14
- ♦ Contrôler => "Le Spécialiste et l'Entretien"

9- Tube de compensation de pression

10- 30 Nm

11- Collier

12- Garniture de caoutchouc
- ♦ Diamètre intérieur
  ZF : 50 mm
  TRW : 44 mm

13- Plaque du constructeur et initiales de la société

Simpo PDF Merge and Split Unregistered Version - http://www.simpopdf.com

MECANISME DE DIRECTION ASSISTEE (ZF) : REGLAGE

Nota :

Deux mécaniciens sont nécessaires pour le réglage, qui doit être effectué, le moteur étant arrêté.

- Soulever le véhicule sur le pont élévateur.
- Roues en position droite.
- En tournant le volant alternativement vers la gauche et vers la droite (de 30° environ autour de la position médiane), on entend un claquement et un craquement si le jeu dans la direction est trop important.

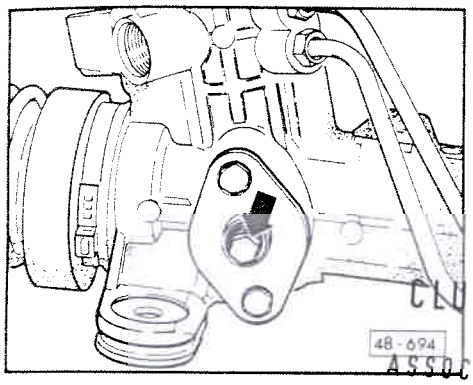

- Pendant ce temps, le second mécanicien serre avec précaution la vis de réglage (flèche) dans le couvercle jusqu'à ce que les bruits de claquement et de craquement ne soient plus audibles dans l'habitacle.
- Effectuer un parcours d'essai ; ce faisant, veiller à ce que la direction revienne automatiquement, sans accrocher, en position milieu après une manoeuvre de stationnement ou un virage. Si nécessaire, rectifier le réglage.

CLUB GENERATION CORRADO
ASSOCIATION LOI 1901
WWW.CGCFRANCE.COM

BARRE DE DIRECTION : DEPOSE ET REPOSE (MECANISME DE DIRECTION ASSISTEE TRW ET ZF)

Dépose

Nota :

Les barres de direction ne peuvent être déposées et reposées que si le mécanisme de direction est déposé.

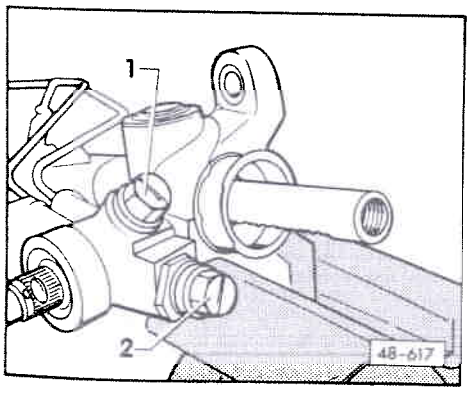

- Obturer les raccords de conduites du mécanisme de direction assistée.

1 - Vis-bouchon en plastique

2 - Vis-bouchon en plastique

- Nettoyer le mécanisme de direction assistée à l'extérieur autour du soufflet.
- Ouvrir le collier de serrage et repousser le soufflet.

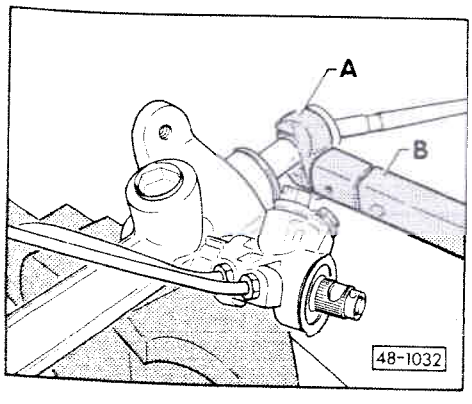

- Serrer dans un étau le mécanisme de direction et dévisser la barre de direction.

A - Embout à fourche V.A.G 1332/6 (ouverture 32)

B - V.A.G 1332

Simpo PDF Merge and Split Unregistered Version - http://www.simpopdf.com

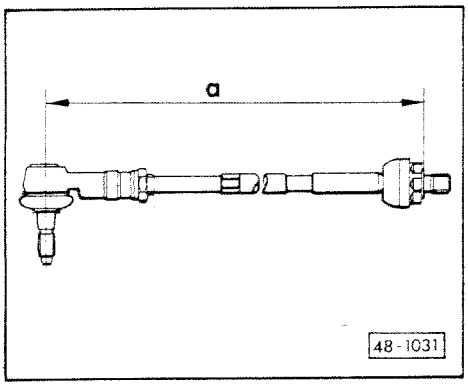

Repose

- Vérifier et, si nécessaire, régler la longueur des barres de direction.

◄ - Vérifier et, si nécessaire, régler la barre de direction gauche à la cote "a".

Cote "a" = 406 ± 1 mm

- Visser la barre de direction et la bloquer.

Nota :

♦ Régler le pincement uniquement sur la barre de direction droite.

♦ Si l'articulation de la barre de direction gauche doit être dévissée, il faut de nouveau la régler à la cote "a" lors de la repose. S'assurer que les barres de direction gauches neuves sont également réglées à la cote "a" avant la pose ; les régler si nécessaire.

CLUB GENERATION
CORRADO
ASSOCIATION LOI 1901
WWW.CGCFRANCE.COM

Soufflet : montage

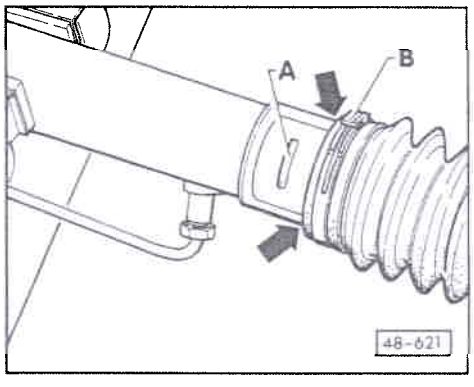

- Contrôler l'usure du soufflet (fentes, déchirures) et la propreté des plans de joint du soufflet.

◄ - Monter le soufflet. Auparavant tourner la barre de direction de sorte que le tourillon de l'articulation de barre de direction se trouve en position de montage.

- Mettre en place le tube de compensation de pression.

Nota :

♦ Ne pas endommager l'étiquette autocollante -A- lors de la mise en place du soufflet (uniquement pour mécanisme de direction assistée TRW).

♦ Veiller au positionnement correct du soufflet et du tube de compensation de pression.

♦ N'utiliser que des colliers de serrage d'origine -B-.

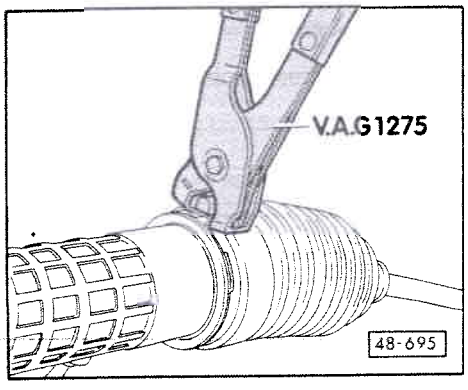

◄ - Tendre le collier de serrage à l'aide de la pince V.A.G 1275

Simpo PDF Merge and Split Unregistered Version - http://www.simpopdf.com

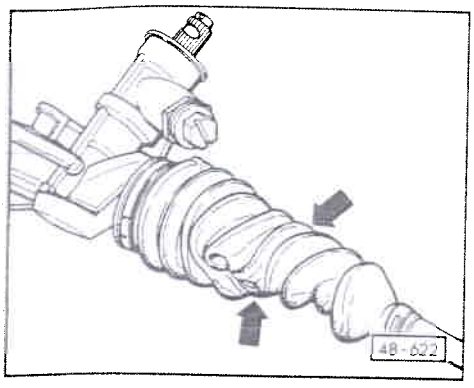

Nota :

- Le soufflet ne doit en aucun cas être vrillé (tordu) une fois posé (exemple à ne pas suivre).

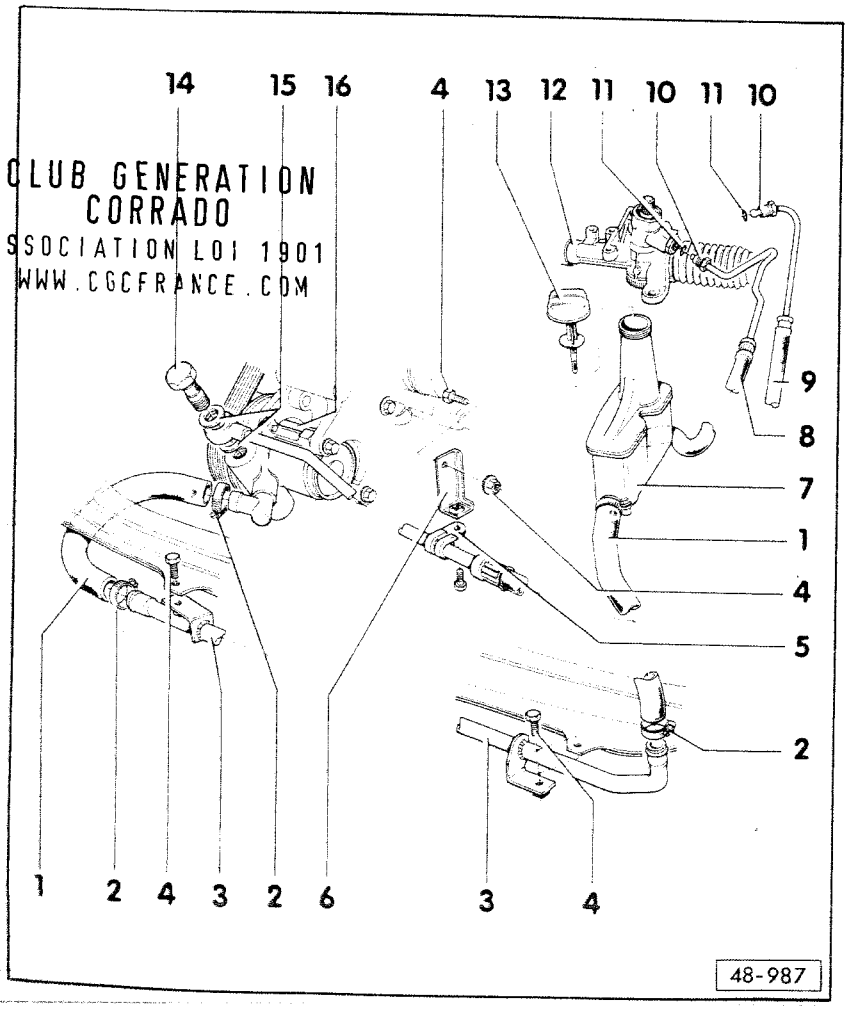

CLUB GENERATION CORRADO
ASSOCIATION LOI 1901
WWW.CGCFRANCE.COM

MONTAGE - VUE D'ENSEMBLE : POMPE A AILETTES, CONDUITES HYDRAULIQUES

La remise en état de la pompe à ailettes n'est pas prévue. En cas de défectuosité, il faut en déterminer la cause à l'aide du contrôle de pression et du contrôle d'étanchéité ainsi que du Guide de dépannage. Si un composant est défectueux, il faut remplacer la pompe à ailettes.

Nota :

Les pompes de rechange sont livrées sans huile. C'est pourquoi il est impératif de les remplir d'huile hydraulique G 002 000 et de les faire tourner à la main avant la pose ; dans le cas contraire, des bruits ou un endommagement de la pompe risquent de se produire pendant la marche.

1- **Flexible d'aspiration**

2- **Collier de serrage**

Simpo PDF Merge and Split Unregistered Version - http://www.simpopdf.com

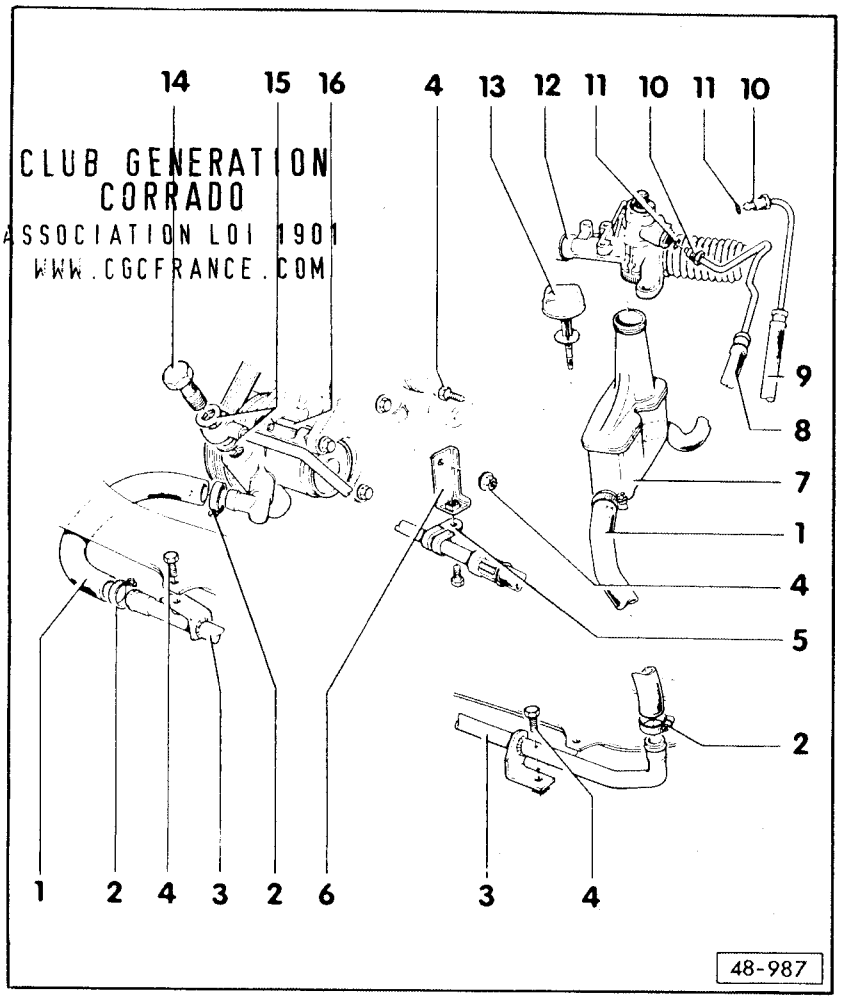

CLUB GENERATION CORRADO
ASSOCIATION LOI 1901
WWW.CGCFRANCE.COM

3- **Conduite de refroidissement**
♦ => Fig. 1 et 2

4- **Vis à six pans, 10 Nm**

5- **Collier pour tuyau**

6- **Support**

7- **Réservoir**
♦ => Fig. 3

8- **Conduite de retour**

9- **Conduite de pression**
♦ La serrer à 30 Nm

10- **30 Nm**

11- **Bague caoutchouc**
♦ Remplacer

12- **Mécanisme de direction assistée**
♦ Déposer et reposer => page 48-13
♦ Montage - Vue d'ensemble : mécanisme de direction assistée (TRW) => page 48-17
♦ Montage - Vue d'ensemble : mécanisme de direction assistée (ZF) => page 48-23

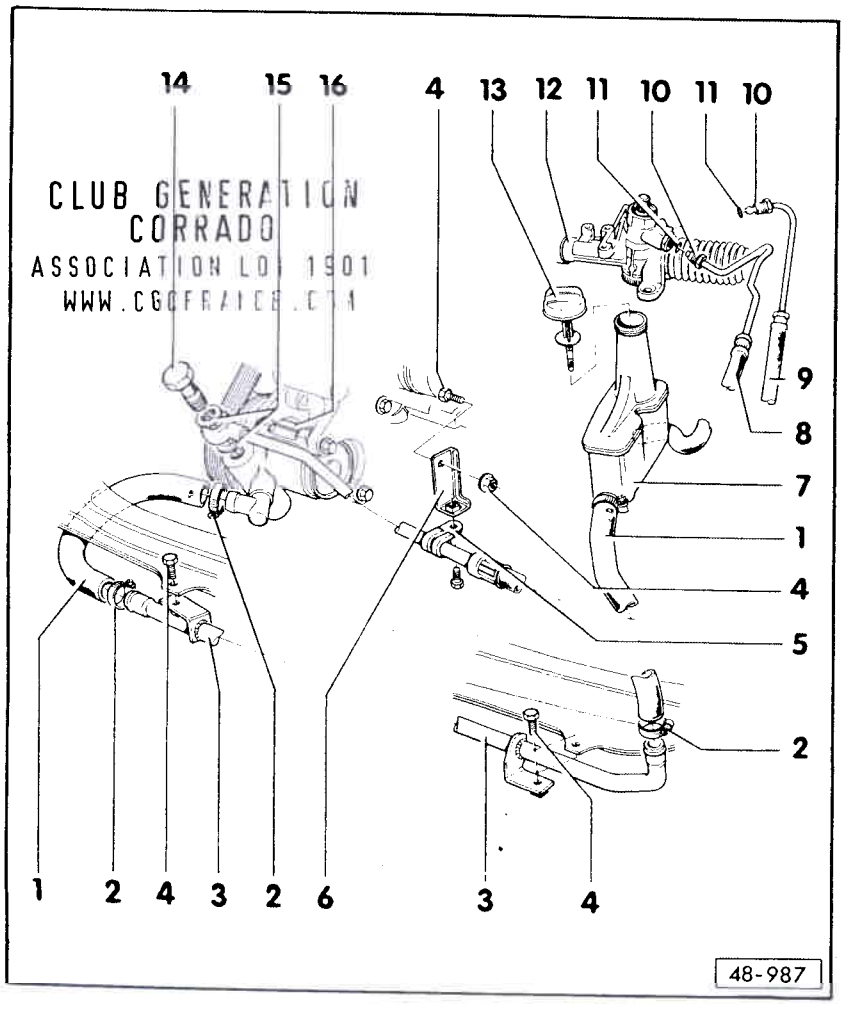

CLUB GENERATION CORRADO
ASSOCIATION LOI 1901
WWW.CGCFRANCE.COM

13- **Bouchon avec jauge de niveau**
♦ Niveau d'huile : entre les repères Min. et Max.

14- **Vis creuse, 30 Nm**

15- **Bague-joint**
♦ Remplacer

16- **Pompe à ailettes**
♦ Déposer et reposer :
♦ Véhicules avec moteur 79 et 82 kW, moteur 16 soupapes => page 48-37
♦ Véhicules équipés d'un compresseur G => page 48-40
♦ Véhicules équipés d'un moteur VR 6 => page 48-43
♦ Remplir d'huile avant la pose => Nota, page 48-32

Simpo PDF Merge and Split Unregistered Version - http://www.simpopdf.com

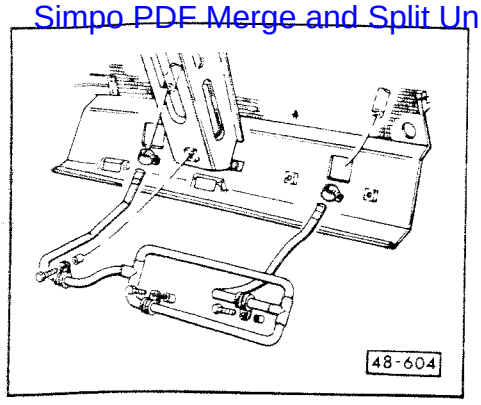

◄ Fig. 1 Conduite de refroidissement supplémentaire

Uniquement véhicules avec climatiseur et véhicules avec compresseur G et moteur VR 6.

CLUB GENERATION
CORRADO
ASSOCIATION LOI 1901
WWW.CGCFRANCE.COM

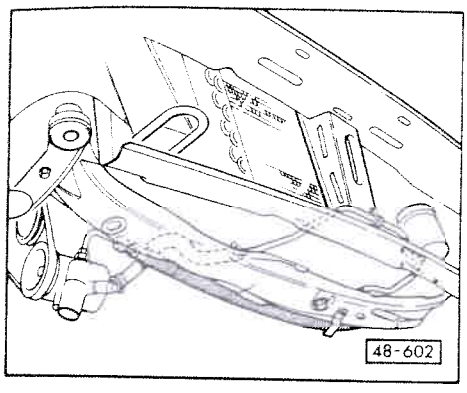

◄ Fig. 2 Conduite de refroidissement supplémentaire

Uniquement véhicules avec climatiseur et véhicules avec compresseur G et moteur VR 6.

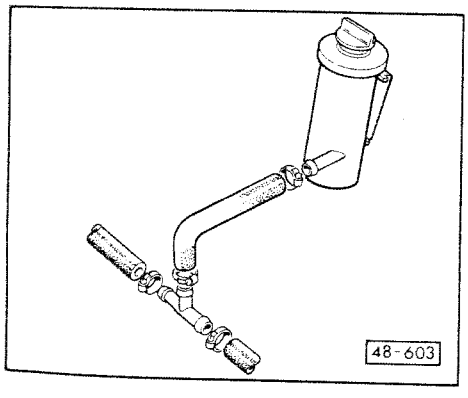

◄ **Fig. 3 Réservoir d'alimentation pour véhicules avec conduite de refroidissement supplémentaire**

Simpo PDF Merge and Split Unregistered Version - http://www.simpopdf.com

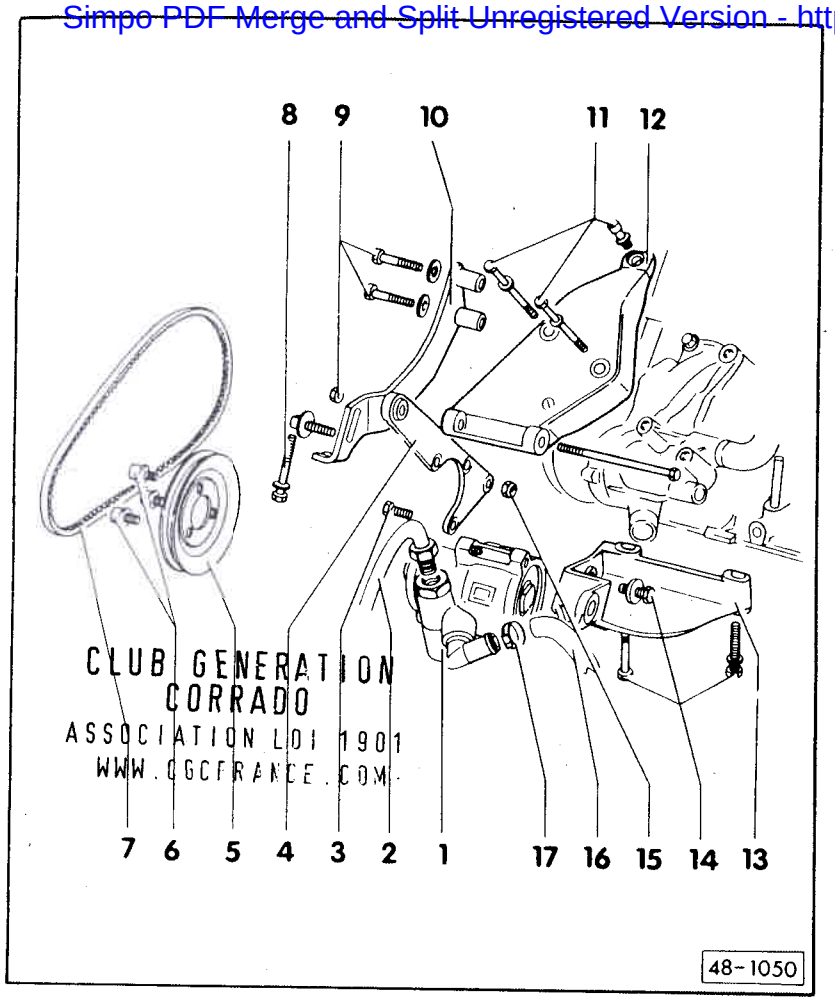

CLUB GENERATION CORRADO
ASSOCIATION LOI 1901
WWW.CGCFRANCE.COM

POMPE A AILETTES DE DIRECTION ASSISTEE : DEPOSE ET REPOSE,

(79, 82 kW et 16 soupapes)

Nota :

Remplacer les vis et écrous autoserreurs ainsi que les bagues-joints.

1- Pompe à ailettes

Nota :

Les pompes de rechange sont livrées sans huile. C'est pourquoi il est impératif de les remplir d'huile hydraulique G 002 000 et de les faire tourner à la main avant la pose ; dans le cas contraire, des bruits risquent de se produire pendant la marche.

- ♦ Contrôler la pression de refoulement => page 48-11
- ♦ Contrôler la pression du circuit => page 48-12

2- Flexible de pression

3- 20 Nm

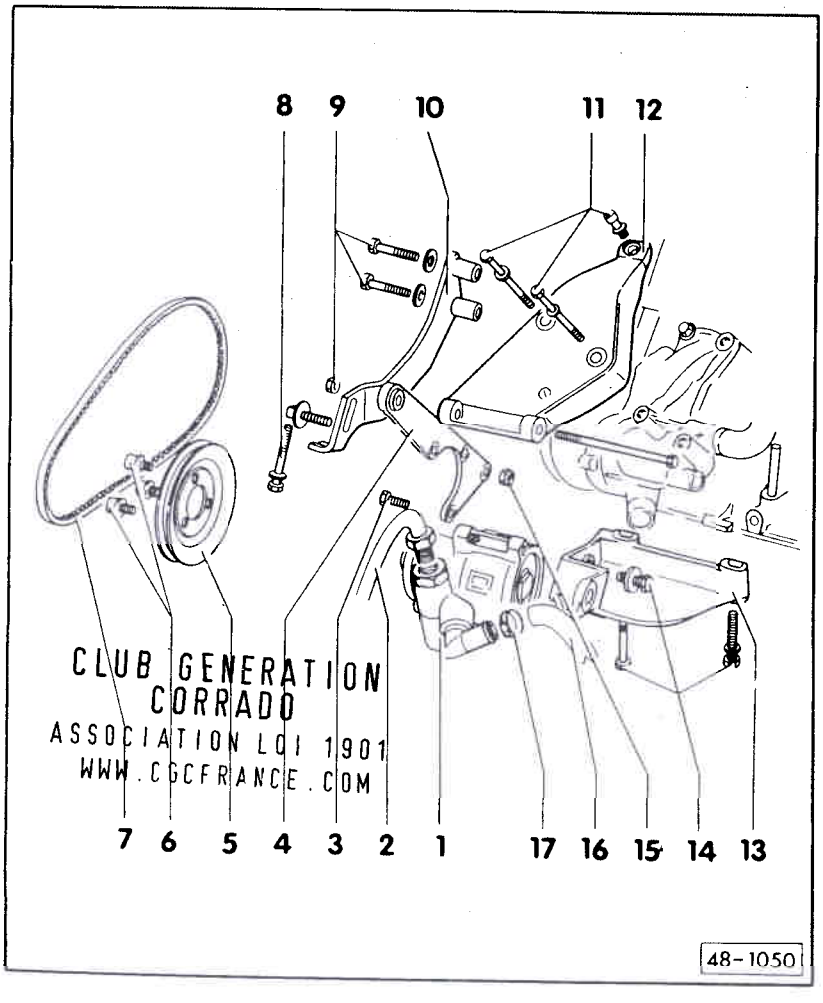

CLUB GENERATION CORRADO
ASSOCIATION LOI 1901
WWW.CGCFRANCE.COM

4- Etrier de pivotement avant

5- Poulie à gorge

- ♦ Lors du montage de la poulie à gorge, veiller à ce que les poulies à gorge du vilebrequin et de la pompe à ailettes soient alignées

6- 20 Nm

7- Courroie trapézoïdale

- ♦ Dimension : 9,5 x 730
- ♦ Tendre => "Le Spécialiste et l'Entretien"

8- Vis de serrage

9- 20 Nm

Simpo PDF Merge and Split Unregistered Version - http://www.simpopdf.com

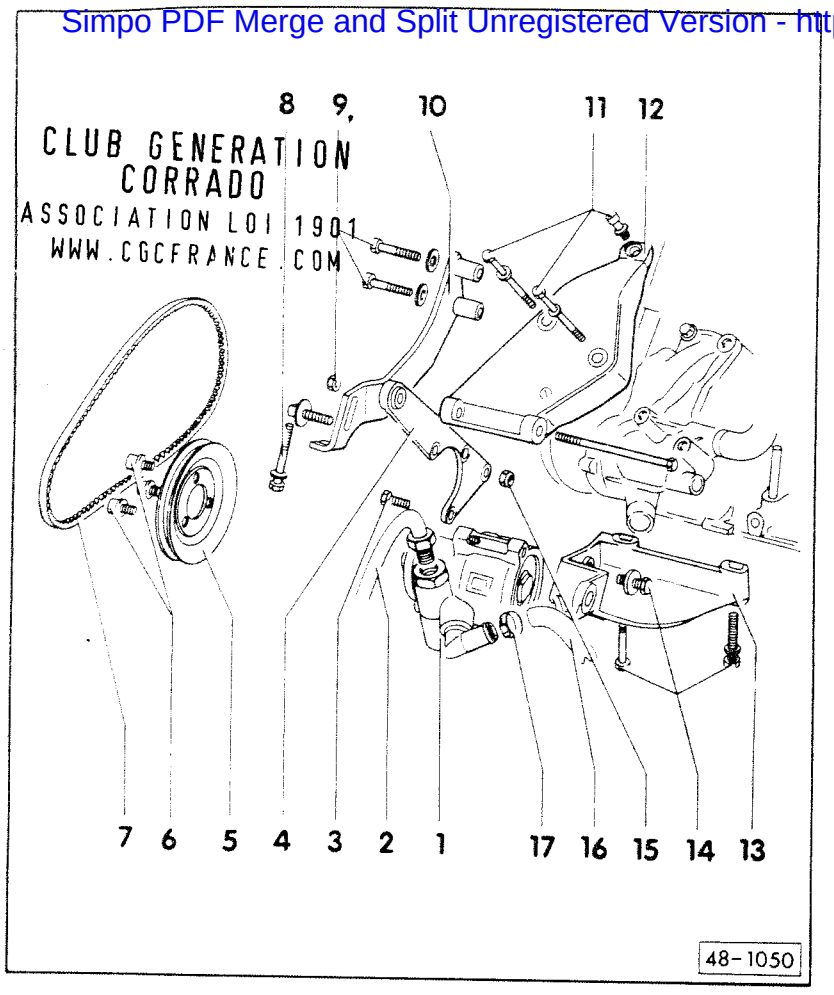

10- Etrier de serrage

11- 20 Nm

12- Support

13- Etrier de pivotement arrière

14- 20 Nm

15- 20 Nm

16- Flexible d'aspiration

17- Collier de serrage

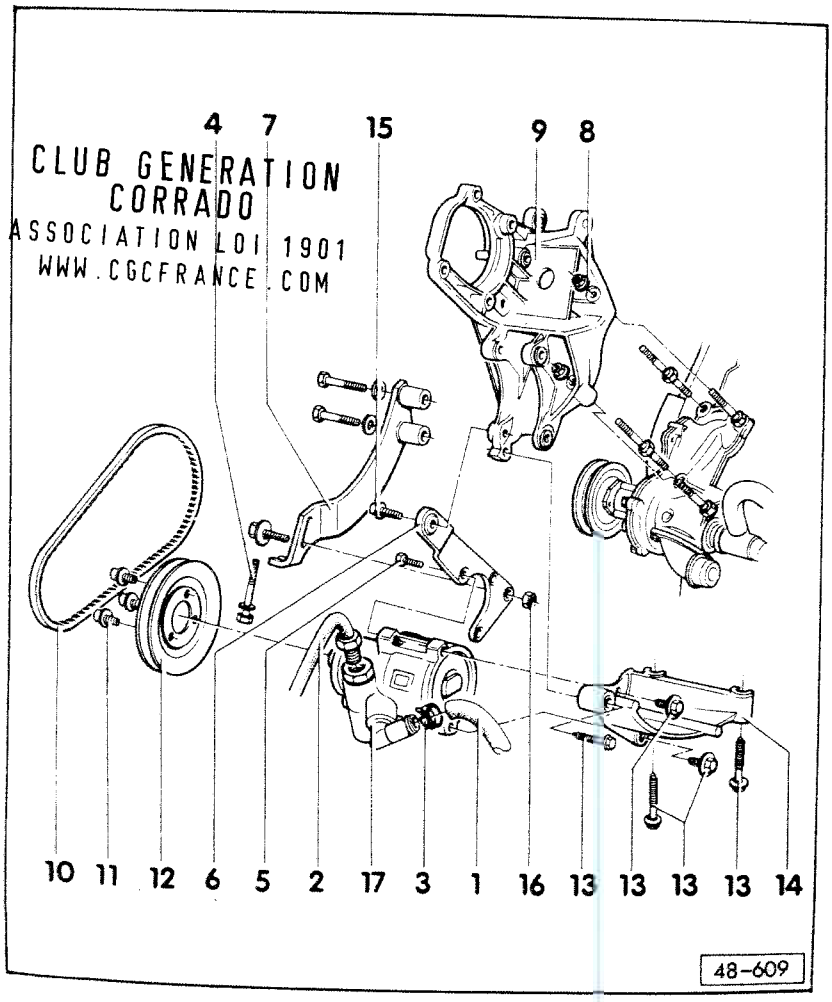

POMPE A AILETTES DE DIRECTION ASSISTEE : DEPOSE ET REPOSE.

(Compresseur G)

Nota :

Remplacer les vis et écrous autoserreurs ainsi que les bagues-joints.

1- Flexible d'aspiration

2- Flexible de pression

3- Collier de serrage

4- Vis de serrage

5- 25 Nm

6- Etrier de pivotement avant

Simpo PDF Merge and Split Unregistered Version - http://www.simpopdf.com

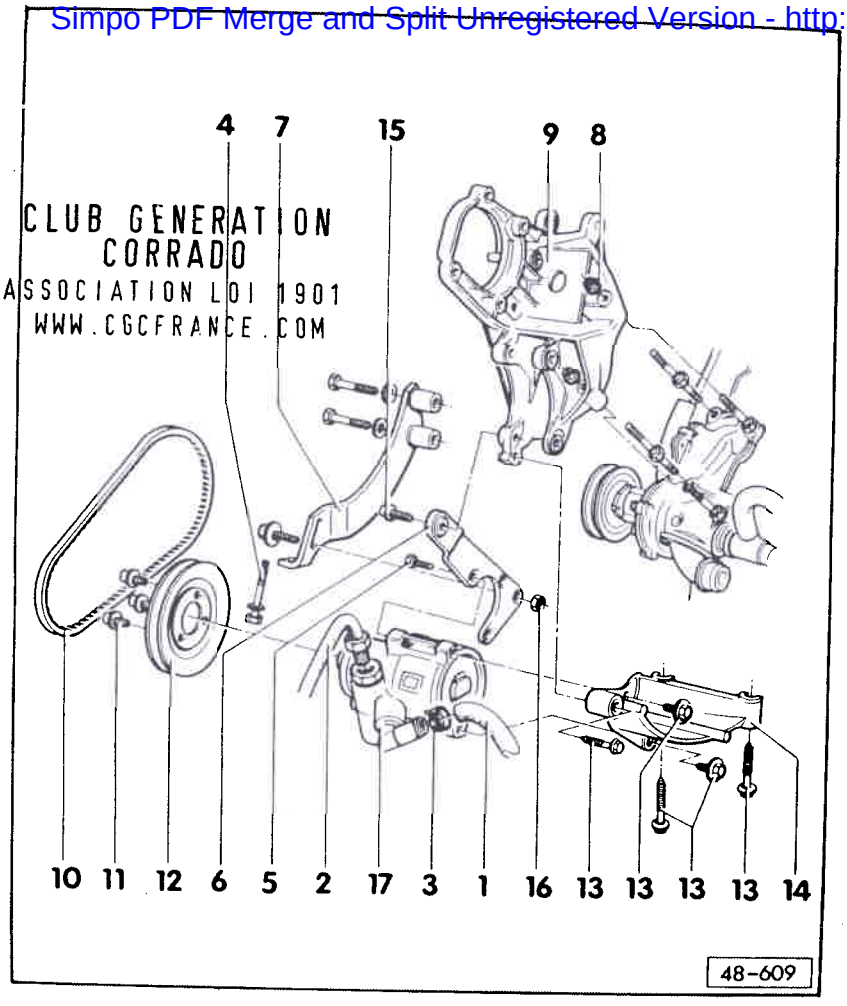

7- **Etrier de serrage**

8- **25 Nm**

9- **Support**

10- **Courroie trapézoïdale**
- ♦ Dimension :
  9,5 x 663 LA sans climatiseur
  9,5 x 735 LA avec climatiseur
- ♦ Tendre => "Le Spécialiste et l'Entretien"

11- **20 Nm**

12- **Poulie à gorge**
- ♦ Lors du montage de la poulie à gorge, veiller à ce que les poulies à gorge du vilebrequin, de la pompe à eau et de la pompe à ailettes soient alignées.

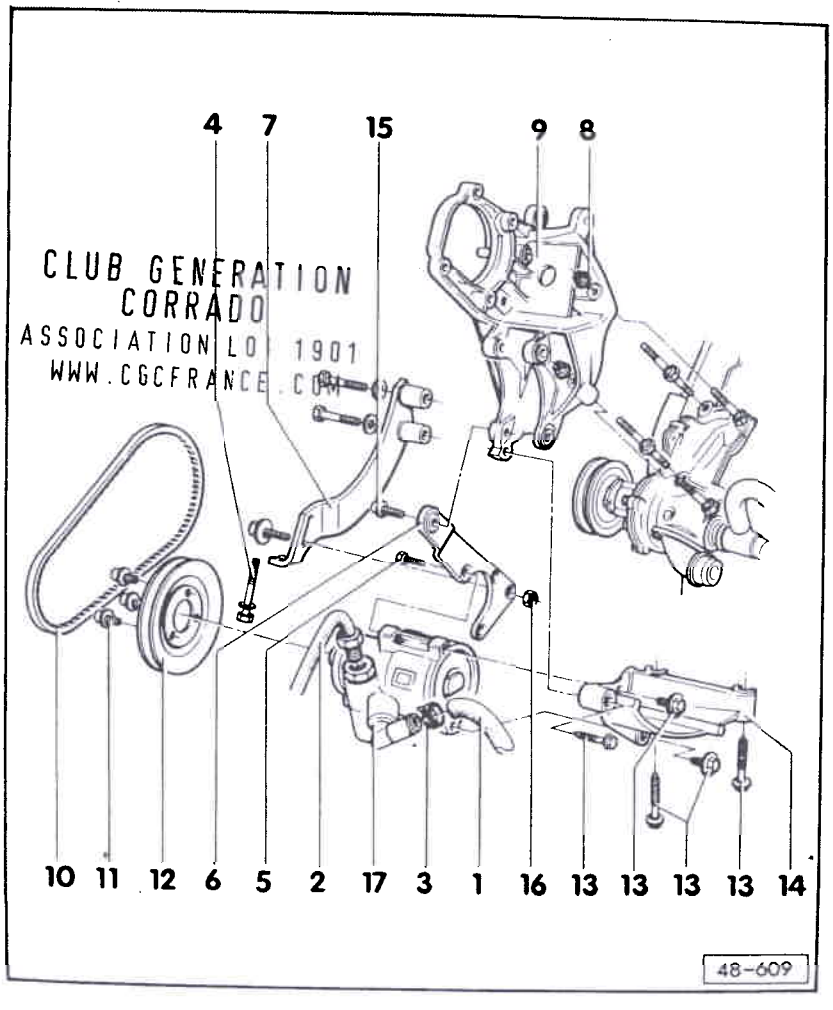

13- **25 Nm**

14- **Etrier de pivotement arrière**
- ♦ Veiller à une fixation sans contrainte

15- **45 Nm**

16- **25 Nm**

17- **Pompe à ailettes**

Nota :

Les pompes de rechange sont livrées sans huile. C'est pourquoi il est impératif de les remplir d'huile hydraulique G 002 000 et de les faire tourner à la main avant la pose ; dans le cas contraire, des bruits risquent de se produire pendant la marche.

- ♦ Contrôler la pression de refoulement - page 48-11
- ♦ Vérifier la pression du circuit - page 48-12

Simpo PDF Merge and Split Unregistered Version - http://www.simpopdf.com

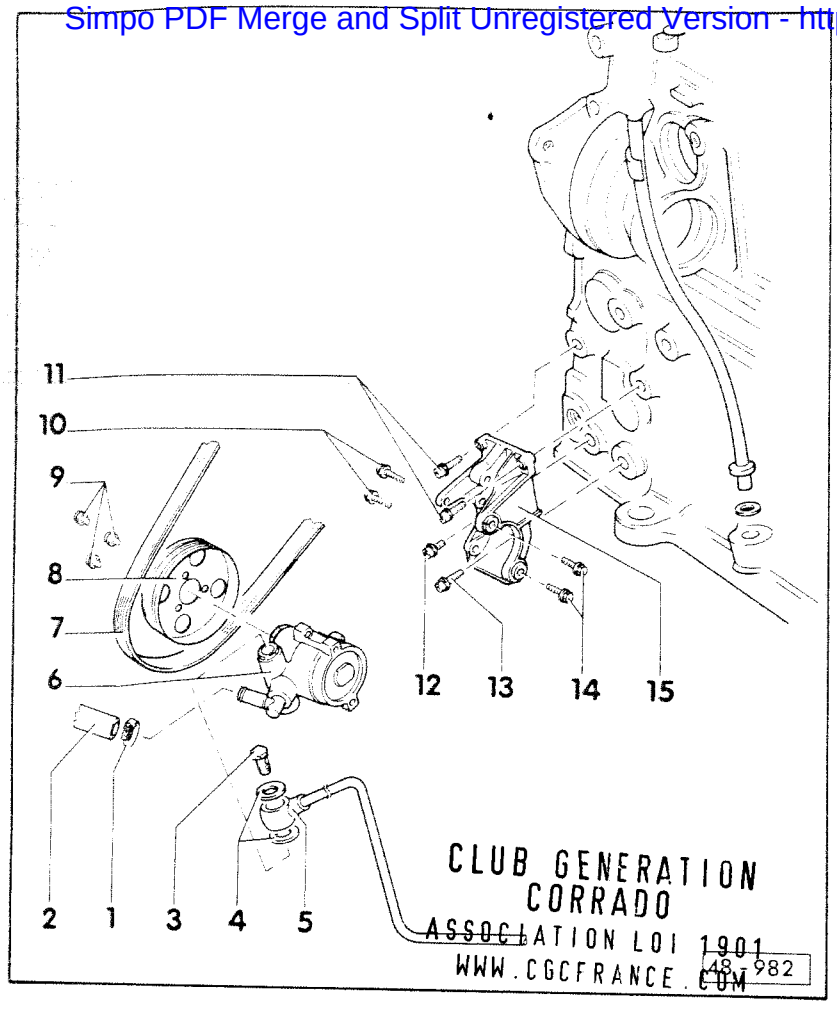

POMPE A AILETTES DE DIRECTION ASSISTEE : DEPOSE ET REPOSE

(VR 6)

Nota :

- Remplacer les bagues-joints.
- Ne pas réutiliser l'huile hydraulique vidangé.

1- **Collier de serrage**

2- **Flexible d'aspiration**

3- **30 Nm**

4- **Bague-joint**

5- **Conduite hydraulique**

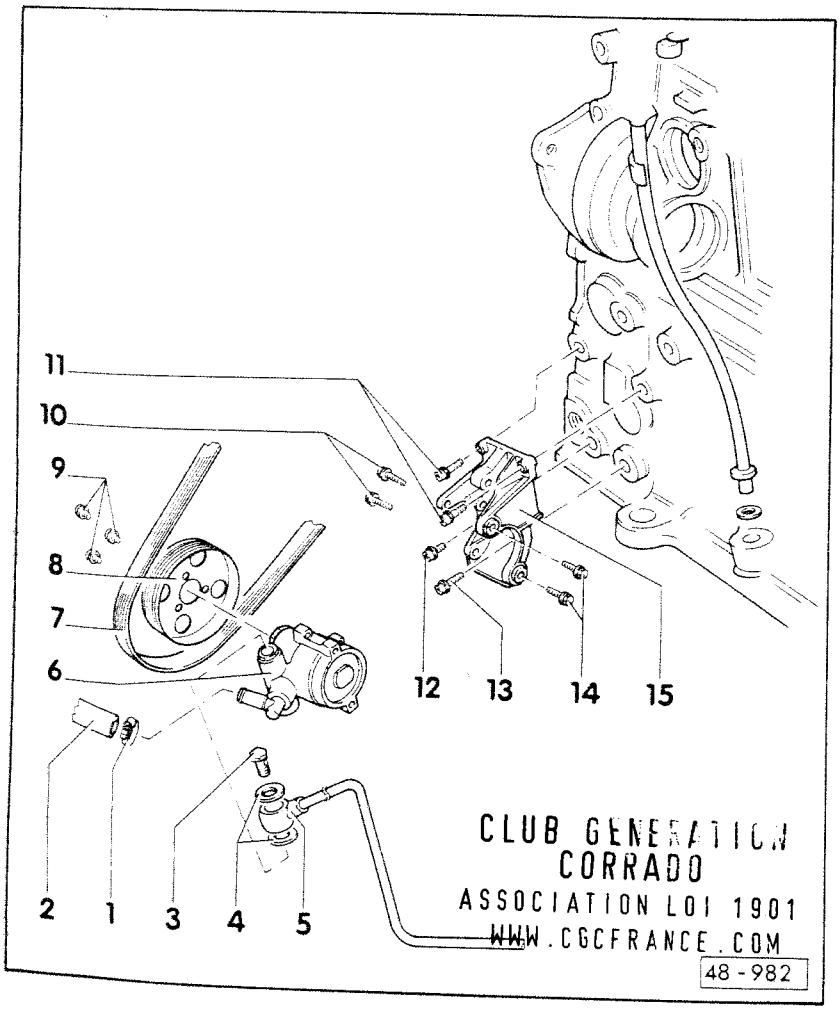

6- **Pompe à ailettes**
- Pression de refoulement : 85 ... 95 bars
- Contrôler => page 48-11
- Remplir d'huile avant la pose => Nota, page 48-32

7- **Courroie trapézoïdale**
- Déposer => Corrado 1989 ▸ "Moteur à injection 6 cyl., Mécanique", Groupe de réparation 13
- La tension est assurée par un galet-tendeur
- Usure de la courroie => Corrado 1989 ▸ "Moteur à injection 6 cyl., Mécanique", Groupe de réparation 13
- Vérifier l'état => "Le Spécialiste et l'Entretien"

8- **Poulie**

9- **Vis à six pans creux, 20 Nm**

Simpo PDF Merge and Split Unregistered Version - http://www.simpopdf.com

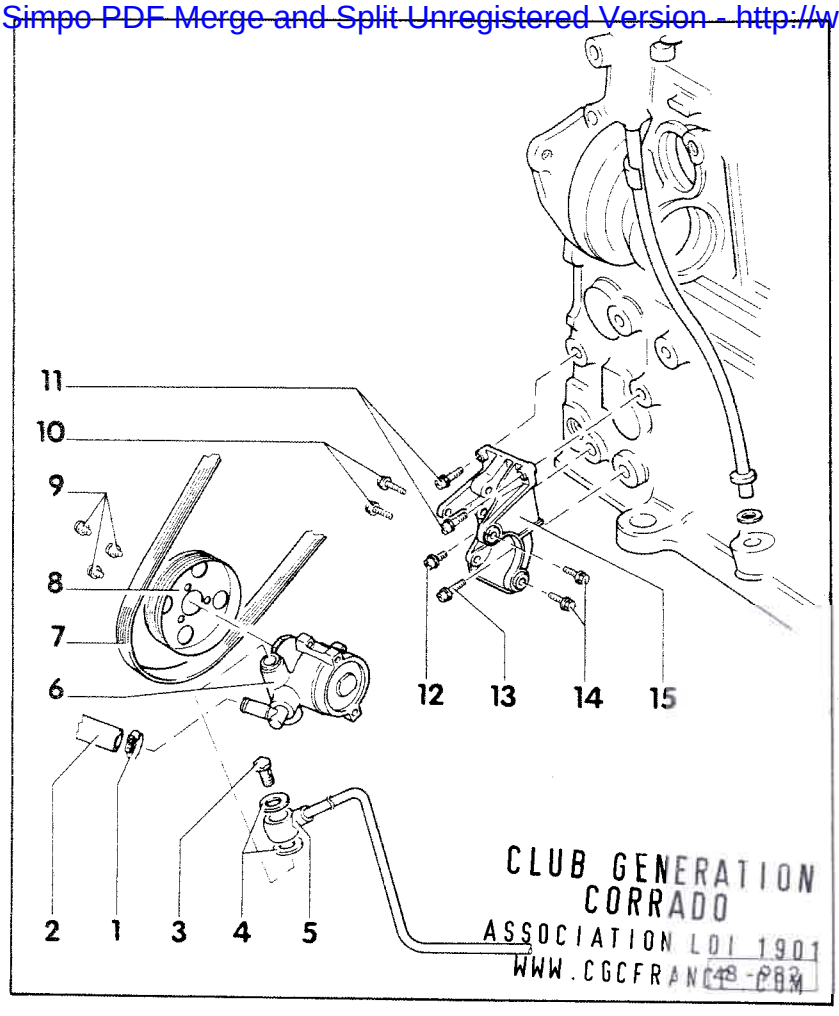

CLUB GENERATION
CORRADO
ASSOCIATION LOI 1901
WWW.CGCFRANCE.COM

10- Vis à six pans, M 8 x 30, 25 Nm

11- Vis à six pans creux, M 8 x 30, 25 Nm

12- Vis à six pans creux, M 8 x 20, 25 Nm

13- Vis à six pans creux, M 8 x 30, 25 Nm

14- Vis à six pans, M 8 x 30, 25 Nm

15- **Support**
- ♦ Sur les véhicules avec climatiseur, le support ne peut être déposé qu'après avoir déposé le support du compresseur de climatiseur

Simpo PDF Merge and Split Unregistered Version - http://www.simpopdf.com

Manuel de Réparation

Corrado 1989 ▶

Brochure Chauffage, climatiseur

Edition 10.88

CLUB GENERATION
CORRADO
ASSOCIATION LOI 1901
WWW.CGCFRANCE.COM

V-A-G

Service Après-Vente. Information Technique

V.A.G Service.

Simpo PDF Merge and Split Unregistered Version - http://www.simpopdf.com

Tableau des groupes du Manuel de Réparation.

Corrado 1989 ▶

Brochure Chauffage, climatiseur, édition 10.88

Inscrivez le numéro d'Information en face du groupe de réparation correspondant lorsque vous rangez une Information Technique. En utilisant le Manuel de Réparation, vous pouvez voir alors d'un seul coup d'oeil si, pour le groupe de réparation sur lequel vous voulez vous informer, des Informations Techniques ont été publiées.

Groupe de réparation	Informations Techniques					
80 Chauffage						
87 Climatiseur	1	2				

CLUB GENERATION
CORRADO
ASSOCIATION LOI 1901
WWW.CGCFRANCE.COM

Les informations techniques doivent obligatoirement être à portée de la main des contremaîtres et mécaniciens, car leur respect scrupuleux et constant conditionne le maintien de la sécurité routière et de la sûreté de fonctionnement des véhicules. Indépendamment de cela s'appliquent naturellement les règles de sécurité courantes en matière de réparation automobile.

Le Manuel de Réparation est destiné aux seuls services de l'Organisation V.A.G; sa transmission à des tiers est interdite.

© 1988 VOLKSWAGEN AG

Imprimé en Allemagne
000.5094.29.40

Simpo PDF Merge and Split Unregistered Version - http://www.simpopdf.com

Service.

Information Technique du Manuel de Réparation

Corrado 1989 ▶

Brochure **Chauffage, climatiseur Edition 10.88**

Marquer dans le tableau des groupes de réparation

Groupe de réparation 87 **Information N° 4**

Concerne: véhicules avec climatiseur – réfrigérant R134a

Sujet

A compter de 08.93, un support de compresseur modifié est posé sur les véhicules avec moteur à essence 6 cylindres. En cas de réparation, le support est aussi posé sur les véhicules antérieurs.

Sommaire	Information Technique page	Brochure à partir de la page
- Support de compresseur: dépose et repose sur le moteur à essence 6 cylindres ➤ 08.93	1	-
- Support de compresseur: dépose et repose sur le moteur à essence 6 cylindres 08.93 ➤	5	-

CLUB GENERATION
CORRADO
ASSOCIATION LOI 1901
WWW.CGCFRANCE.COM

Simpo PDF Merge and Split Unregistered Version - http://www.simpopdf.com

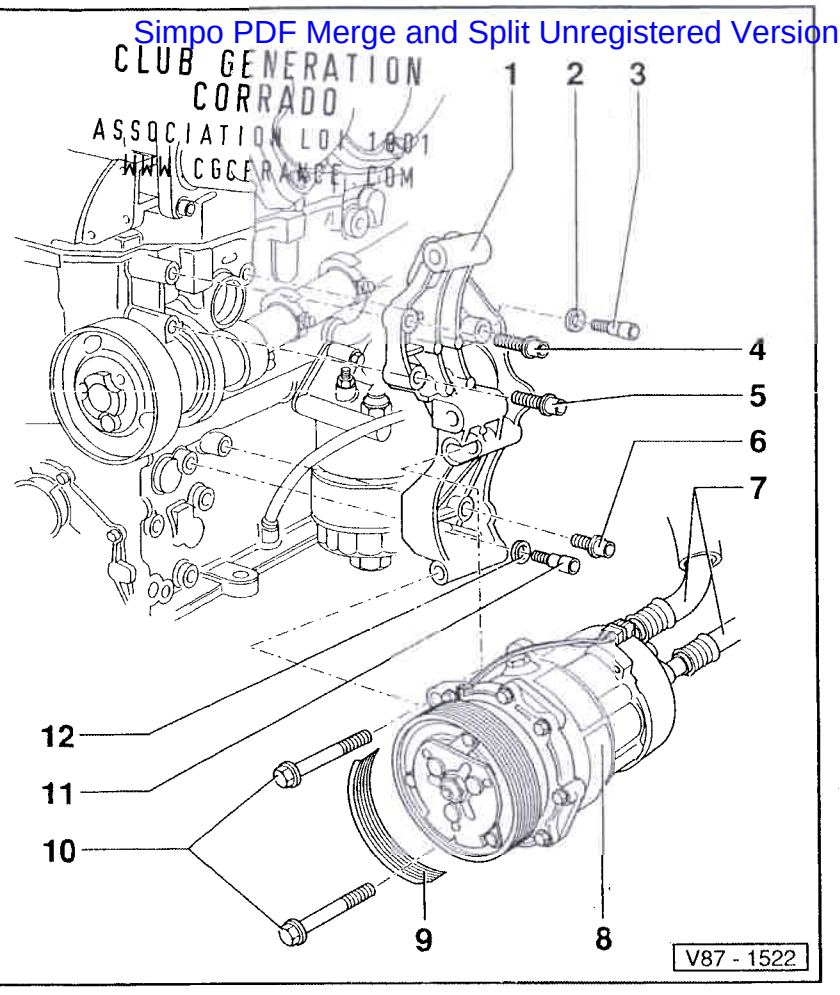

Support de compresseur: dépose et repose sur le moteur à essence 6 cylindres ➤ 08.93

Nota:

Le support du compresseur et les pièces qui en font partie peuvent être déposés et reposés sans qu'il soit nécessaire d'ouvrir le circuit de réfrigérant.

1 - Support d'alternateur et de compresseur

♦ Déposer:

– Déposer auparavant le compresseur -8- et l'alternateur

– Déposer et reposer l'alternateur

⇒ Equipement électrique; groupe de réparation 27; Alternateur: dépose et repose

♦ Reposer:

– Monter d'abord les vis d'ajustage, positions -3- et -11-

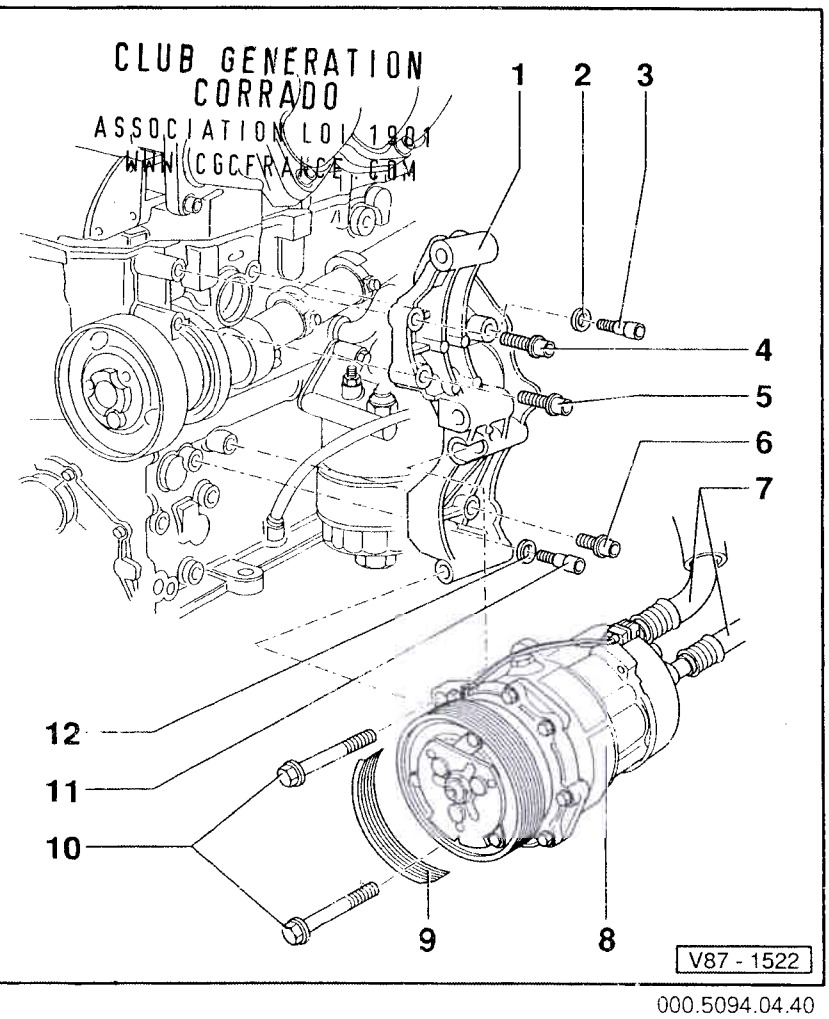

♦ Remplacer:

– En cas de réparation, déposer en plus le support de la pompe à ailettes de direction assistée

⇒ groupe de réparation 48; Pompe à ailettes de direction assistée; dépose et repose, véhicules avec moteur 128 kW

– Comme pièce de rechange, poser le support d'alternateur, de compresseur et de pompe de direction assistée ⇒ page 5; Support de compresseur: dépose et repose sur le moteur à essence 6 cylindres 08.93 ➤

2 - Rondelle 8,4x16x1,6

3 - Vis d'ajustage M8x28

♦ 25 Nm

4 - Boulon six pans creux M8x30 avec rondelle

♦ 25 Nm

5 - Boulon six pans creux M8x38 avec rondelle

♦ 25 Nm

Simpo PDF Merge and Split Unregistered Version - http://www.simpopdf.com

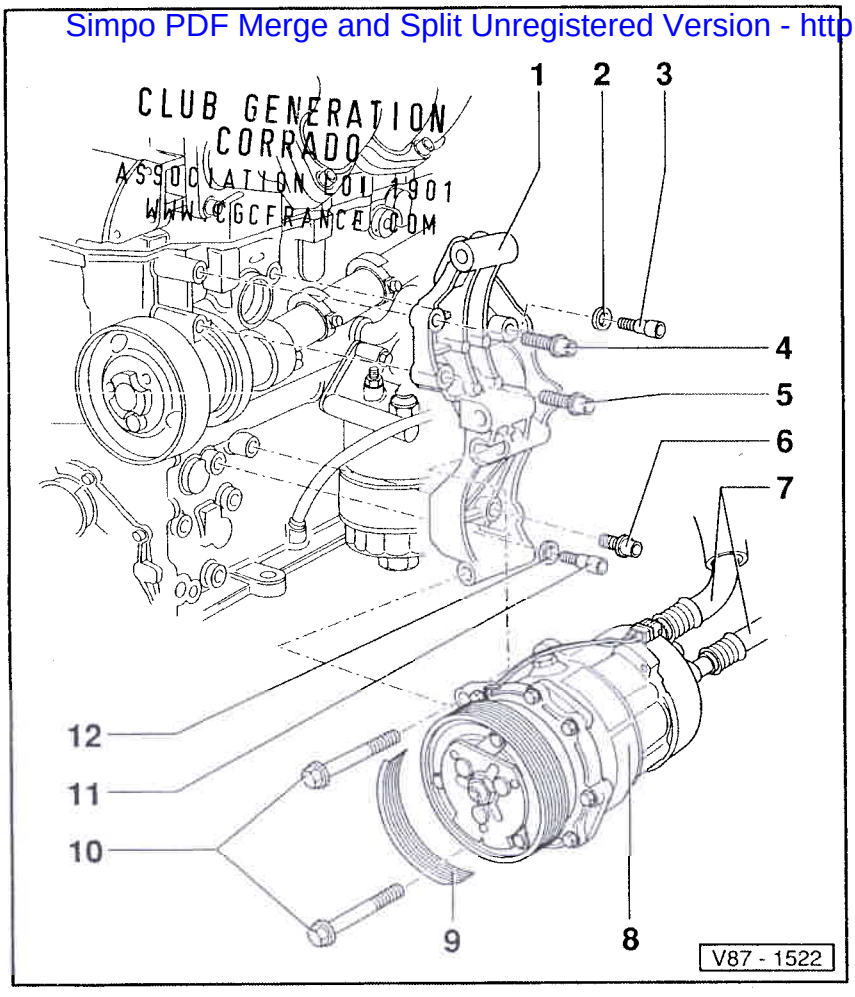

6 - Boulon six pans creux M8x30 avec rondelle
♦ 25 Nm

7 - Flexibles de réfrigérant

8 - Compresseur
♦ Déposer:

– Déposer le pare-chocs avant
⇒ Carrosserie – Travaux de montage; groupe de réparation 63; Pare-chocs: remise en état

– Desserrer le porte-serrure et le tirer vers l'avant

– Déposer le boîtier des phares
⇒ Equipement électrique; groupe de réparation 94; Phares: remise en état

– Déposer la double courroie à nervures trapézoïdales -9-

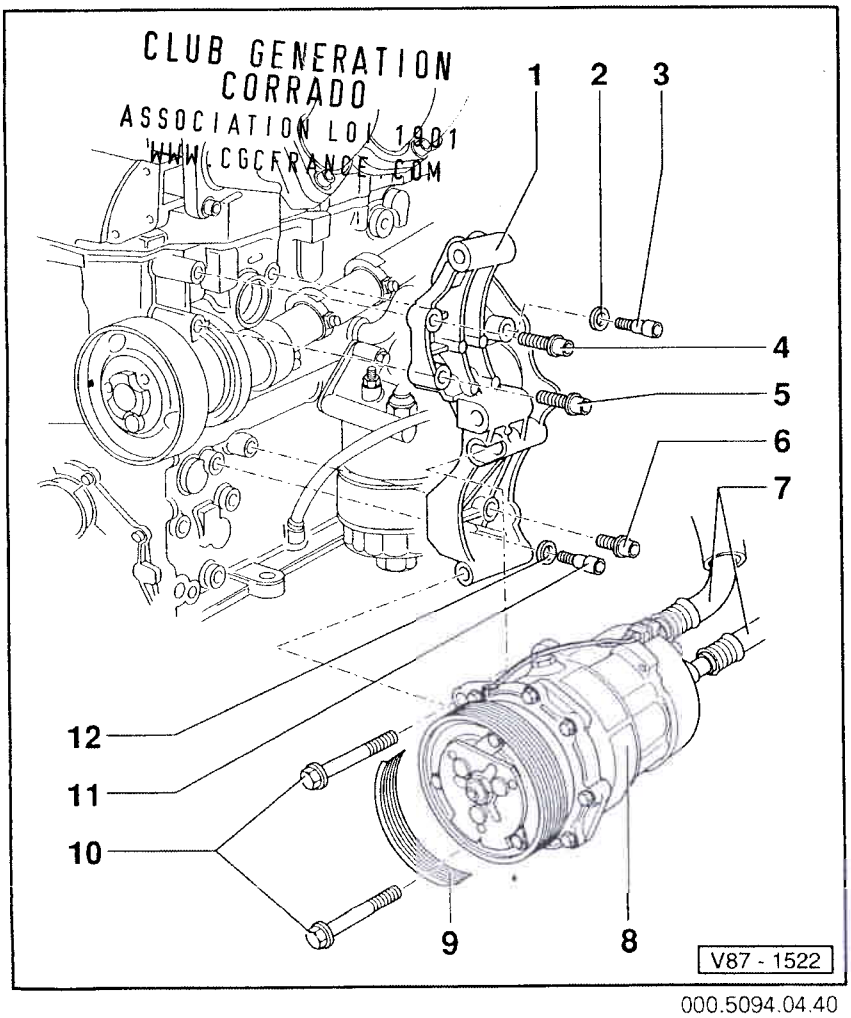

– Déposer l'alternateur
⇒ Equipement électrique; groupe de réparation 27; Alternateur: dépose et repose

– Desserrer les boulons six pans -10- de quelques tours et repousser en arrière les douilles de serrage sur le compresseur. Dévisser ensuite les boulons six pans.

9 - Double courroie à nervures trapézoïdales
♦ Déposer et reposer
⇒ Moteur à injection 6 cyl., mécanique; groupe de réparation 13; Courroie à nervures trapézoïdales: dépose et repose

10 - Boulon six pans M10x112
♦ 45 Nm

11 - Vis d'ajustage M8x20
♦ 25 Nm

12 - Rondelle 8,4x16x1,6

000.5094.04.40

Simpo PDF Merge and Split Unregistered Version - http://www.simpopdf.com

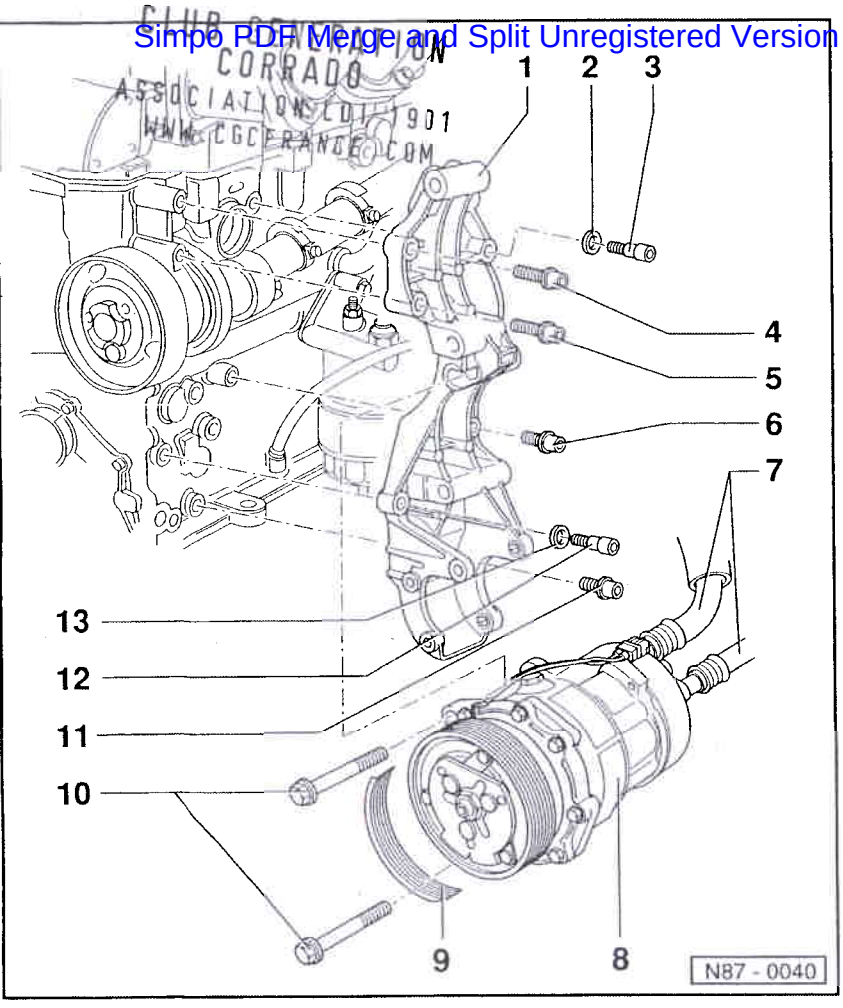

Support de compresseur: dépose et repose sur le moteur à essence 6 cylindres 08.93 ➤

Nota:

Le support du compresseur et les pièces qui en font partie peuvent être déposés et reposés sans qu'il soit nécessaire d'ouvrir le circuit de réfrigérant.

1 - Support d'alternateur, de compresseur et de pompe à ailettes de direction assistée

♦ Déposer

– Déposer auparavant l'alternateur, le compresseur -8- et la pompe à ailettes de direction assistée

– Déposer et reposer l'alternateur

⇒ Equipement électrique; groupe de réparation 27; Alternateur: dépose et repose

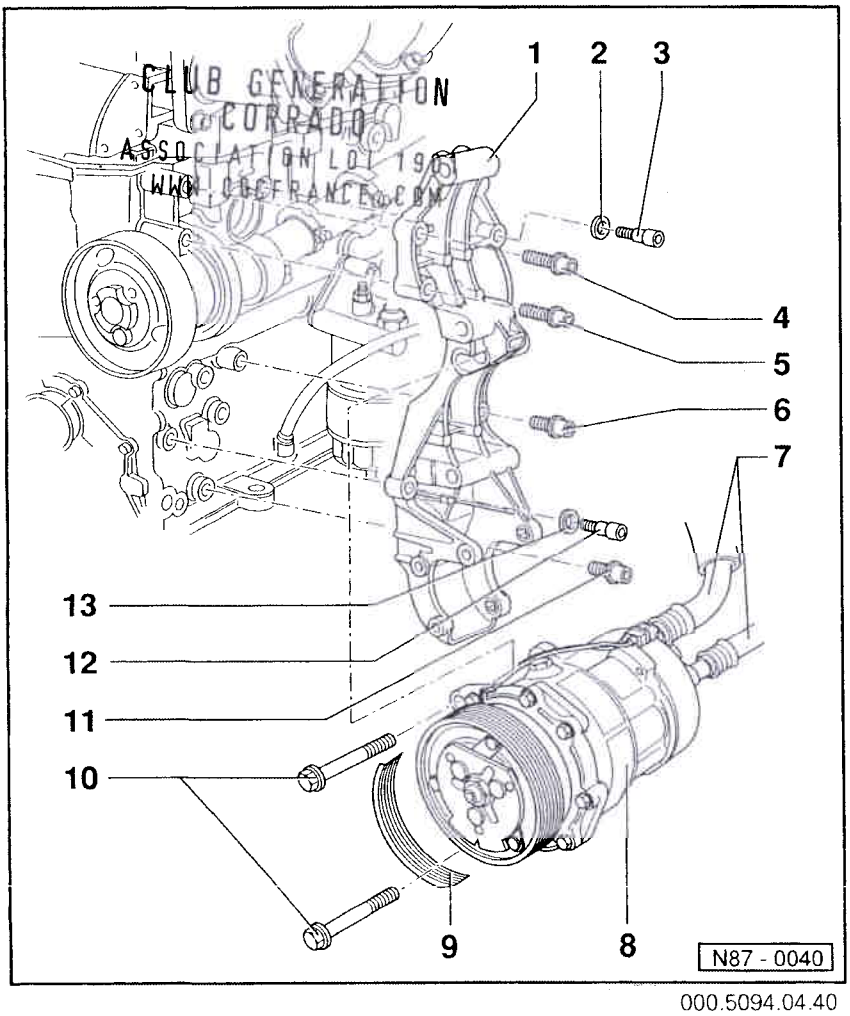

– Déposer et reposer la pompe à ailettes de direction assistée

⇒ groupe de réparation 48; Pompe à ailettes de direction assistée: dépose et repose, véhicules avec moteur 128 kW

♦ Reposer:

– Monter d'abord les vis d'ajustage, positions -3 et -12-

2 - Rondelle 8,4x16x1,6

3 - Vis d'ajustage M8x28

♦ 25 Nm

4 - Boulon six pans creux M8x30 avec rondelle

♦ 25 Nm

5 - Boulons six pans creux M8x30 avec rondelle

♦ 25 Nm

6 - Boulon six pans creux M8x38 avec rondelle

♦ 25 Nm

Simpo PDF Merge and Split Unregistered Version - http://www.simpopdf.com

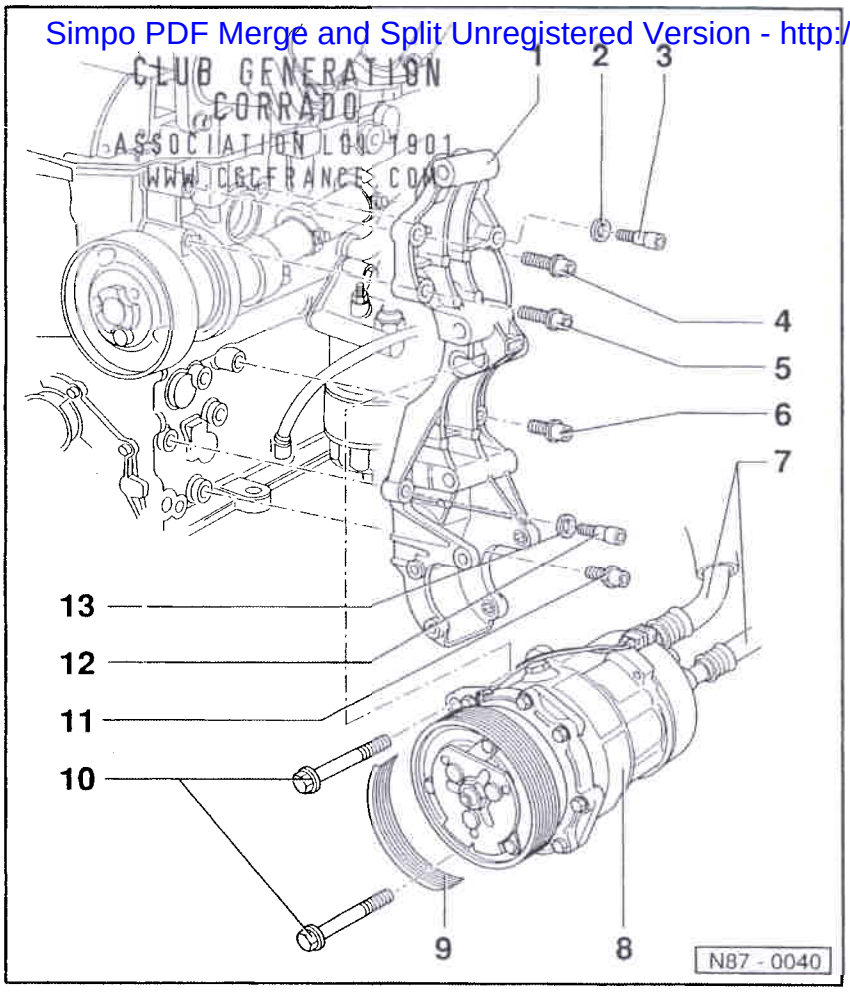

7 - Flexibles de réfrigérant

8 - Compresseur:
- ♦ Déposer:

– Déposer le pare-chocs avant
⇒ Carrosserie – Travaux de montage; groupe de réparation 63; Pare-chocs: remise en état

– Desserrer le porte-serrure et le tirer vers l'avant

– Déposer le boîtier des phares
⇒ Equipement électrique; groupe de réparation 94; Phares: remise en état

– Déposer la double courroie à nervures trapézoïdales -9-

– Déposer l'alternateur
⇒ Equipement électrique; groupe de réparation 27; Alternateur: dépose et repose

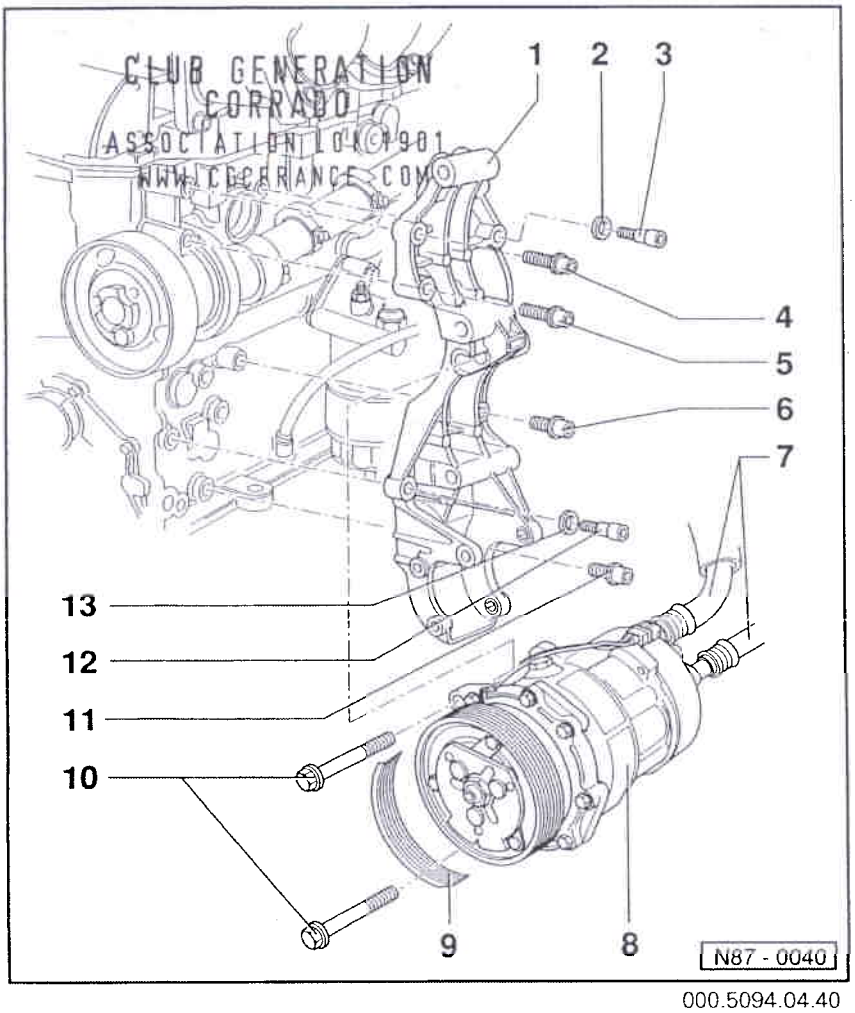

000.5094.04.40

– Desserrer les boulons six pans -10- de quelques tours et repousser en arrière les douilles de serrage sur le compresseur. Dévisser ensuite les boulons six pans.

9 - Double courroie à nervures trapézoïdales
- ♦ Déposer et reposer

⇒ Moteur à injection 6 cyl., mécanique; groupe de réparation 13; Courroie à nervures trapézoïdales: dépose et repose

10 - Boulon six pans M10x112
- ♦ 45 Nm

11 - Boulons six pans creux M8x30 avec rondelle
- ♦ 25 Nm

12 - Vis d'ajustage M8x20
- ♦ 25 Nm

13 - Rondelle 8,4x16x1,6

Simpo PDF Merge and Split Unregistered Version - http://www.simpopdf.com

Service.

Information Technique du Manuel de Réparation

Corrado 1989 ▶

Brochure Chauffage, climatiseur – Edition 10.88

Marquer dans le tableau des groupes de réparation

Groupe de réparation 87 **Information N°** **3**

Concerne: véhicules avec climatiseur pour réfrigérant R134a

Sujet

A partir du millésime 93, un climatiseur rempli de réfrigérant R134a est monté sur le Corrado 1989 ▶. Cette Information Technique renferme toutes les informations importantes relatives aux travaux de remise en état sur le climatiseur pouvant être effectués par tous les ateliers.

CLUB GENERATION CORRADO
ASSOCIATION LOI 1901
WWW.CGCFRANCE.COM

Sommaire	Information Technique page	Brochure à partir de la page
Réfrigérant R134a – Directives applicables aux travaux de réparation sur les véhicules équipés d'un climatiseur et à la manipulation du réfrigérant	1	–
- Mesures de sécurité à prendre lors de travaux à effectuer sur les véhicules équipés d'un climatiseur et pour la manipulation du réfrigérant R134a	4	–
- Travaux de remise en état du climatiseur ne pouvant être effectués que dans des ateliers régionaux spécialisés du Service Après-Vente	8	–
Réfrigérant R134a – Climatiseur à régulation manuelle	10	–
- Protection du climatiseur	10	–
- Climatiseur et chauffage: remise en état dans l'habitacle	12	–
- Régulation d'air chaud et d'air frais: désassemblage et assemblage	20	–
- Câbles: pose et réglage	21	–
- Climatiseur et chauffage: remise en état dans le compartiment-moteur	25	–
- Schéma de raccordement des flexibles de dépression	33	–
- Support de compresseur: dépose et repose sur le moteur à essence 6 cylindres	35	–

Imprimé en Allemagne 000.5094.03.40 **Edition Information:** 06.93

Simpo PDF Merge and Split Unregistered Version - http://www.simpopdf.com

Réfrigérant R134a – Directives applicables aux travaux de réparation sur les véhicules équipés d'un climatiseur et à la manipulation du réfrigérant

Les organes et le circuit du climatiseur à partir du millésime 1993 sont remplis de réfrigérant R134a (tétrafluoroéthane, CF_3–CH_2F ou CH_2F–CF_3) nouvellement mis au point.

Les autocollants et plaquettes signalétiques identifiant les réservoirs de réfrigérant R134a sous pression mentionnent actuellement en Allemagne les appellations commerciales suivantes:

- H-FKW 134a
- SUVA 134a
- ARCTON 134a

D'autres appellations commerciales peuvent également être usitées dans d'autres pays.

CLUB GENERATION
CORRADO
ASSOCIATION LOI 1901
WWW.CGCFRANCE.COM

Informations supplémentaires:

- Le Guide de dépannage correspondant se trouve dans le classeur Dépannage "Chauffage, climatiseur – classeur 2".
- Les schémas de parcours du courant actuellement valables se trouvent dans le classeur "Schémas de parcours du courant, Dépannage équipement électrique et Emplacements de montage".
- Les travaux concernant le circuit de réfrigérant du climatiseur sont décrits dans le Manuel de Réparation "Climatiseur – avec réfrigérant R134a, mai 1992 ➤".

Simpo PDF Merge and Split Unregistered Version - http://www.simpopdf.com

Attention

Déconnecter la tresse de masse de la batterie avant d'effectuer des travaux sur l'équipement électrique.

Nota:

- *Une plaquette signalétique apposée sur le porte-serrure dans le compartiment-moteur renseigne sur le réfrigérant et l'huile pour réfrigérant utilisés (un poly-alkylène-glycol avec additifs est utilisé comme huile pour réfrigérant sur les climatiseurs remplis de R134a).*
- *Les composants du circuit de réfrigérant R134a sont repérés par une inscription ou des autocollants de couleur verte.*
- *Pour les autoradios avec code de sécurité antivol, il faut demander le numéro de code avant de déconnecter la batterie.*

CLUB GENERATION
CORRADO
ASSOCIATION LOI 1901
WWW.CGCFRANCE.COM

Mesures de sécurité à prendre lors de travaux à effectuer sur les véhicules équipés d'un climatiseur et pour la manipulation du réfrigérant R134a

Pour ce réfrigérant, il convient de se conformer aux mesures de sécurité suivantes (auxquelles peuvent s'ajouter des prescriptions supplémentaires dans les différents pays):

S'il est nécessaire de vidanger le circuit de réfrigérant pour effectuer des travaux de réparation, le véhicule doit être confié à un atelier régional spécialisé du Service Après-Vente.

Motif:

Seuls les ateliers régionaux spécialisés du Service Après-Vente disposent de stations d'aspiration appropriées permettant d'aspirer le réfrigérant dans les règles de l'art.

Simpo PDF Merge and Split Unregistered Version - http://www.simpopdf.com

Nota:

- *Il est recommandé d'avoir toujours près de soi un flacon rempli de produit de rinçage pour les yeux. En cas de projection de réfrigérant liquide dans les yeux, rincer soigneusement ces derniers à l'eau pendant environ 15 minutes.*
- *Mettre ensuite des gouttes dans les yeux et consulter immédiatement un médecin, même si les yeux ne font pas mal. Il faut indiquer au médecin que les gelures ont été provoquées par du réfrigérant R134a.*
- *Si, en dépit des mesures de sécurité, le réfrigérant entre en contact avec d'autres parties du corps, il faut également aussitôt les rincer soigneusement pendant au moins 15 minutes à l'eau froide.*

CLUB GENERATION
CORRADO
ASSOCIATION LOI 1901
WWW.CGCFRANCE.COM

Il ne faut travailler sur le circuit de réfrigérant que dans des locaux bien aérés. Le réfrigérant ne doit pas être stocké dans des fosses ni être entreposé dans des fenêtres de cave.

Motif:

Le réfrigérant est incolore et inodore. De surcroît, il est plus lourd que l'air et chasse donc l'oxygène. Si, en dépit de toutes les mesures de sécurité, du réfrigérant venait à s'échapper, il existe un réel danger d'asphyxie, imperceptible à l'avance, dans les locaux pouvant être difficilement aérés ou dans les fosses de montage.

Remède:

En cas de travaux sur le circuit de réfrigérant, s'assurer qu'il n'y a pas de fosses, de puits ou d'entrées de cave dans un rayon de 5 mètres. Les installations d'aspiration/d'extraction correspondantes doivent être mises en marche.

Simpo PDF Merge and Split Unregistered Version - http://www.simpopdf.com

Il est interdit d'effectuer une soudure, une brasure ou un étamage sur les pièces du climatiseur lorsque celui-ci est rempli.

Cette interdiction s'applique également aux travaux de soudage et de brasage sur le véhicule lorsque les pièces du climatiseur risquent de s'échauffer. Dans le cas d'une réparation incluant des travaux de peinture, les éléments du climatiseur ne doivent pas être exposés à des températures sur objet supérieures à 80 °C dans l'étuve ou dans la zone de préchauffage de celle-ci.

CLUB GENERATION
CORRADO
ASSOCIATION LOI 1901
WWW.CGCFRANCE.COM

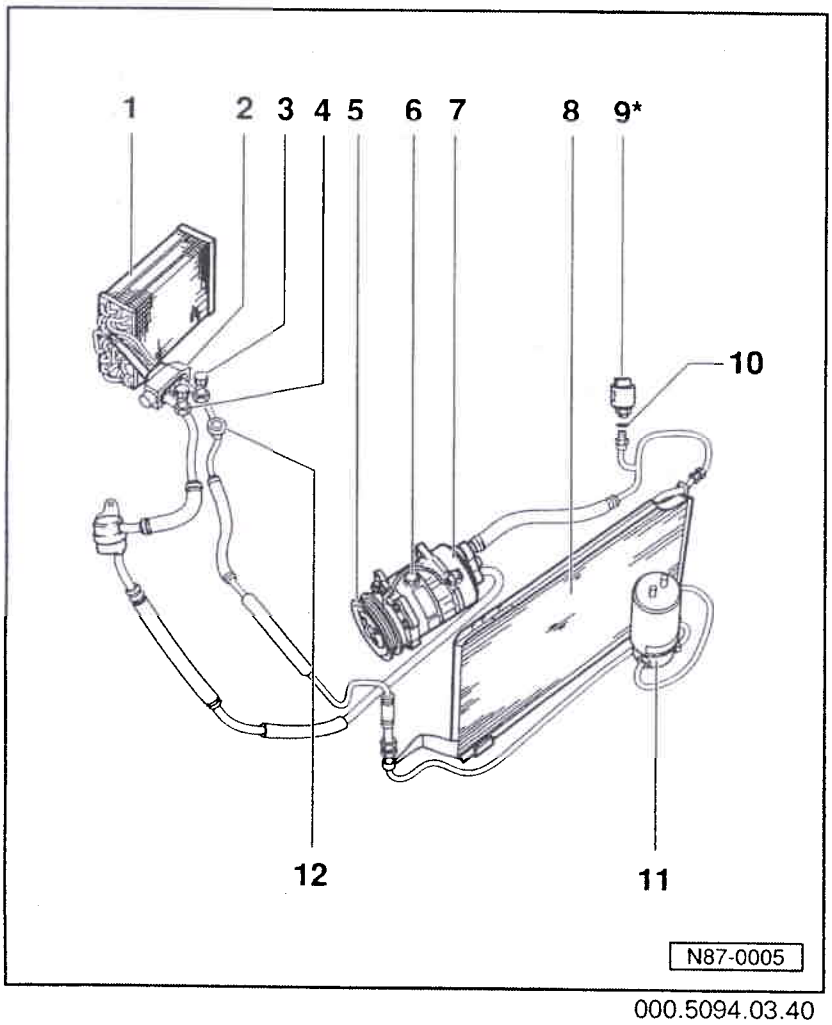

000.5094.03.40

Travaux de remise en état du climatiseur ne pouvant être effectués que dans des ateliers régionaux spécialisés du Service Après-Vente

Nota:

*Seul le contacteur de pression du climatiseur -F129- peut être remplacé dans tous les ateliers – repéré par le symbole *.*

1 - Evaporateur

2 - Clapet de détente
- ♦ A droite dans le compartiment-moteur

3 - Clapet d'aspiration et de remplissage
- ♦ Côté haute pression

4 - Clapet d'aspiration et de remplissage
- ♦ Côté basse pression

Simpo PDF Merge and Split Unregistered Version - http://www.simpopdf.com

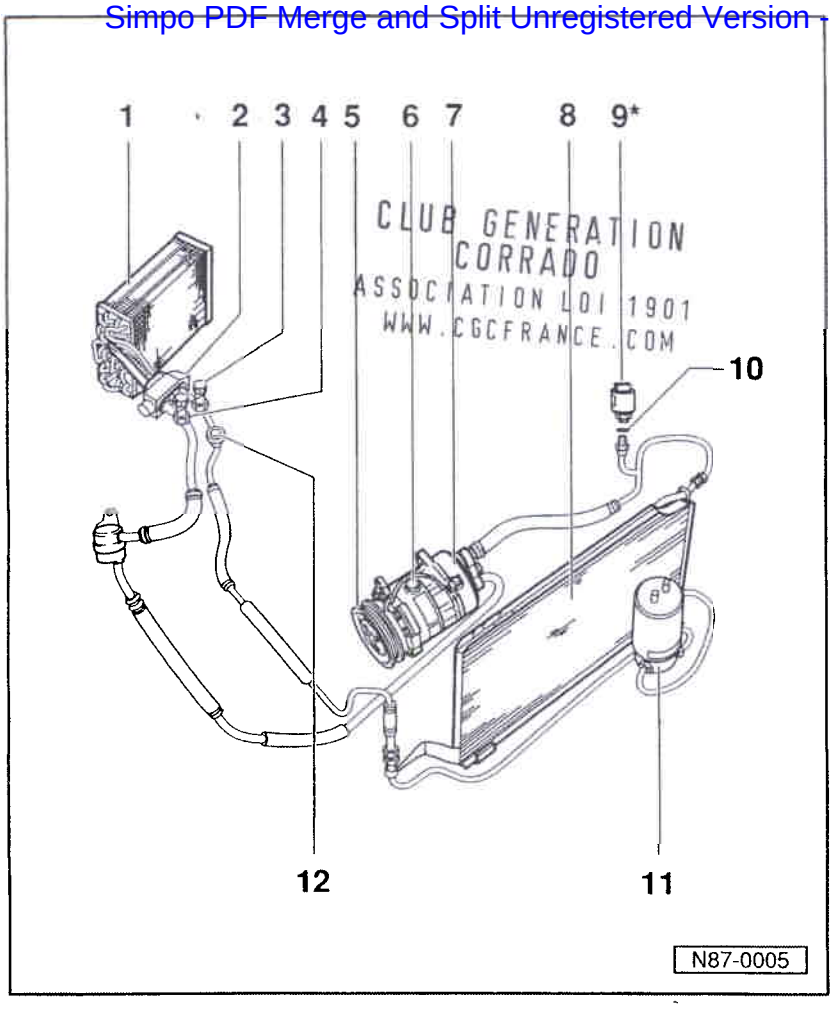

CLUB GENERATION CORRADO
ASSOCIATION LOI 1901
WWW.CGCFRANCE.COM

5 - Coupleur électromagnétique -N25- du compresseur

6 - Vis de remplissage et de vidange d'huile

7 - Compresseur

8 - Condenseur

9 - Contacteur de pression du climatiseur -F129-*

- Le contacteur de pression peut être déposé sans qu'il soit nécessaire d'aspirer le réfrigérant contenu dans le circuit

10 - Joint torique

11 - Réservoir de liquide avec déshydrateur

12 - Regard

- Le niveau de remplissage du circuit de réfrigérant ne peut pas être jugé par le regard, étant donné que le mélange de réfrigérant et d'huile pour circuit de réfrigérant mousse

Réfrigérant R134a – Climatiseur à régulation manuelle

Protection du climatiseur

Protection des composants électriques

⇒ Schémas de parcours du courant, Dépannage équipement électrique et Emplacements de montage

Fusibles individuels dans le porte-fusibles/sur la plaque porte-relais:

- S6 – 30A

Protection des composants électriques du refroidissement:

- S88 – Fusible à lame, dans l'appareil de commande du ventilateur de liquide de refroidissement -J293-

Tenir compte du numéro de pièce de rechange.

- S19 – 30A

Simpo PDF Merge and Split Unregistered Version - http://www.simpopdf.com

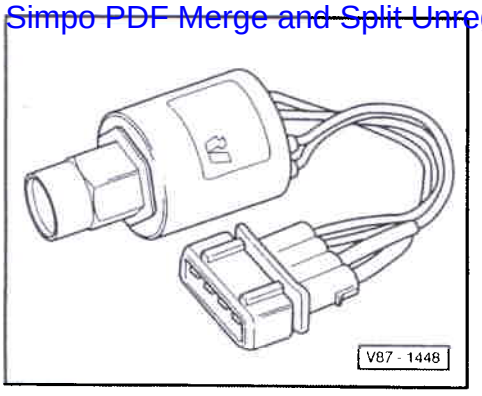

◄ **Contacteur de pression du climatiseur -F129-**

Fonctions:

- met le coupleur électromagnétique -N25- hors circuit lorsque la quantité de réfrigérant à l'intérieur du circuit est insuffisante (élément de commutation entre le contact -T4a/1- et le contact -T4a/2-); si nécessaire, confier le véhicule à un atelier régional spécialisé du Service Après-Vente
- met le coupleur électromagnétique -N25- hors circuit lorsque la pression régnant à l'intérieur du circuit de réfrigérant est trop élevée (élément de commutation entre les contacts -T4a/1- et -T4a/2-)
- enclenche la deuxième vitesse de refoulement du ventilateur de liquide de refroidissement -V7- en cas d'élévation de la pression à l'intérieur du circuit de réfrigérant (élément de commutation entre le contact -T4a/3- et le contact -T4a/4-)

Protection du circuit de réfrigérant

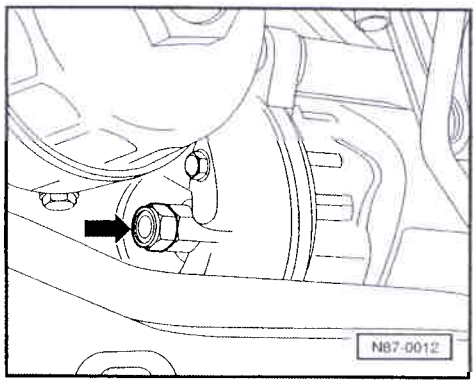

◄ **Clapet de décharge du compresseur**

- Fonction: protège le circuit de réfrigérant contre tout risque de surpression

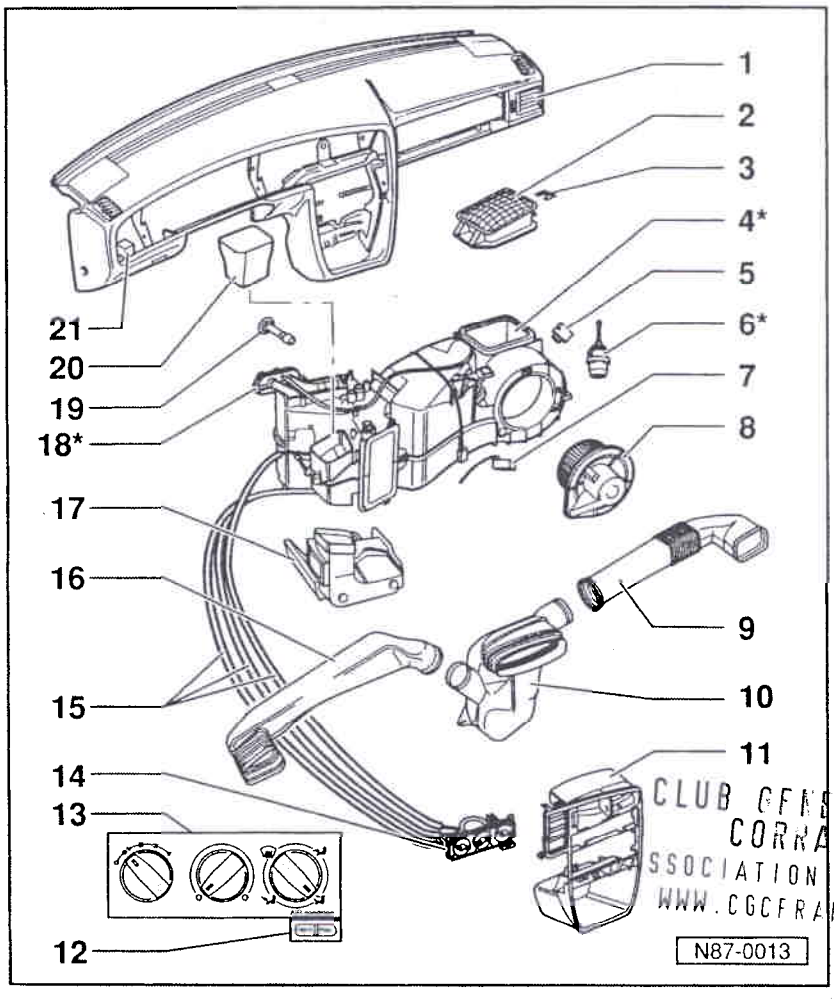

Climatiseur et chauffage: remise en état dans l'habitacle

Nota:

*Les pièces repérées par * ne peuvent être remises en état que dans un atelier régional spécialisé du Service Après-Vente, car le réfrigérant doit être préalablement aspiré au moyen de la station d'aspiration V.A.G 1770 ou V.A.G 1771.*

1 - Tableau de bord

- Déposer et reposer

⇒ Carrosserie – Travaux de montage, groupe de réparation 70, Tableau de bord: dépose et repose; le cas échéant, détacher auparavant le tirant du boîtier d'antivol de direction

CLUB GENERATION CORRADO
ASSOCIATION LOI 1901
WWW.CGCFRANCE.COM

Simpo PDF Merge and Split Unregistered Version - http://www.simpopdf.com

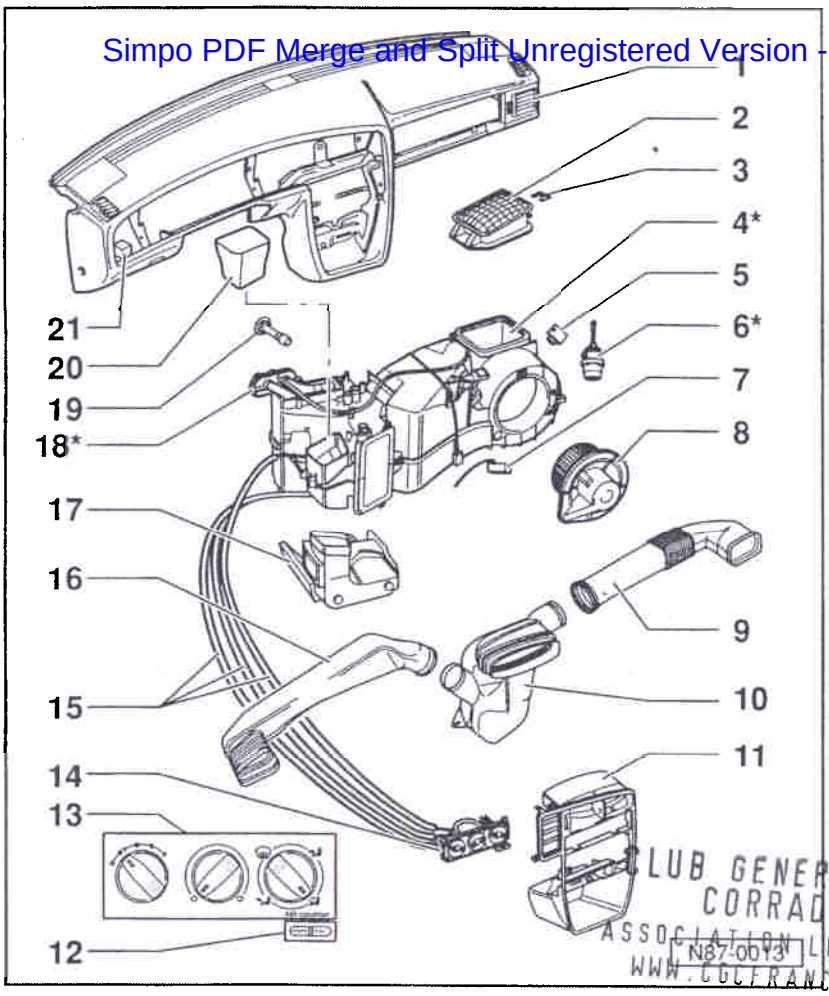

CLUB GENERATION CORRADO
ASSOCIATION LOI 1901
WWW.CGCFRANCE.COM

2 - Grille de protection des feuilles
- ♦ Avec joint étanche à l'eau
- ♦ Le filtre à poussière et à pollen n'est pas offert en raison de l'architecture

3 - Pièce de calage pour grille de protection des feuilles

4 - Boîtier de chauffage et d'évaporateur avec boîtier de dérivation*
- ♦ Déposer:
  déposer avec les câbles et la régulation annexée d'air chaud et d'air frais
- ♦ Reposer:
  reposer avec les câbles et la régulation annexée d'air chaud et d'air frais. Veiller à ce que les câbles soient légèrement courbés, sinon les boutons de réglage seront durs

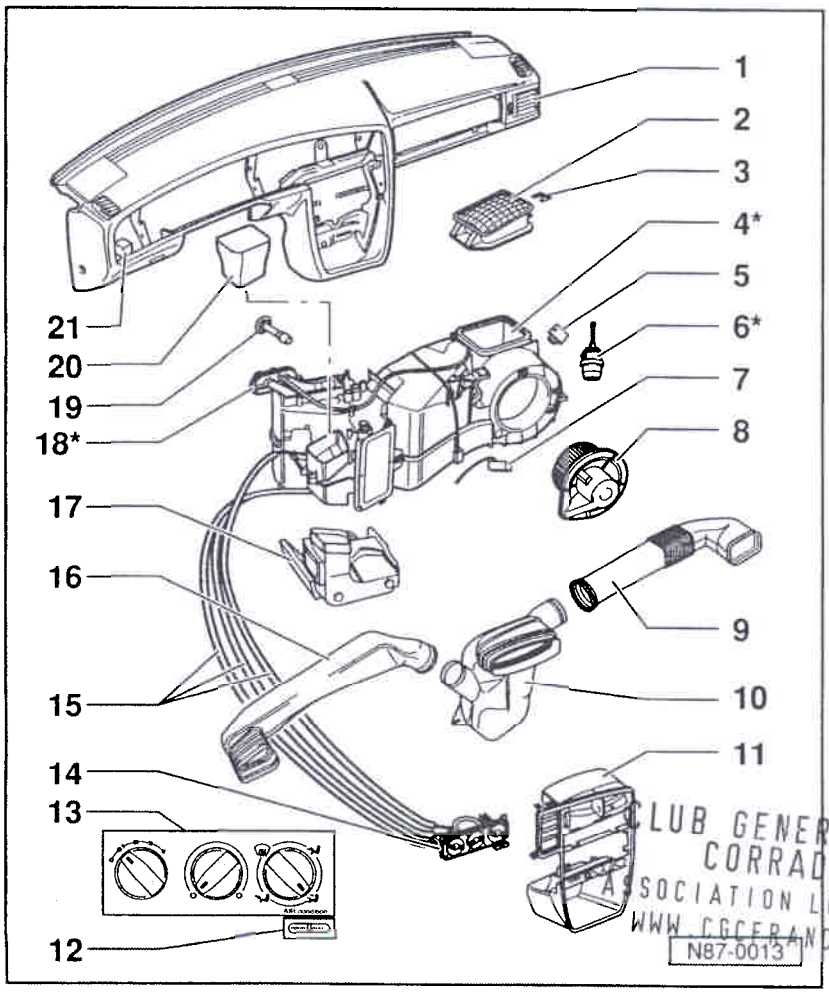

CLUB GENERATION CORRADO
ASSOCIATION LOI 1901
WWW.CGCFRANCE.COM

5 - Prérésistance -N24-
- ♦ Remplacer ⇒ fig. 1

6 - Capsule de dépression du volet d'air frais/d'air recyclé*
- ♦ Contrôler ⇒ fig. 2

7 - Contacteur de température d'évaporateur -E33-
- ♦ Contrôler ⇒ fig. 3
- ♦ Température de coupure: 1,1°C +1°C
- ♦ Remplacer:
  les compresseurs à autorégulation ne laissent pas tomber la température dans l'évaporateur jusqu'au point de congélation. De ce fait, le contacteur de température peut être supprimé. En cas de réparation, déposer le contacteur de température et shunter électriquement les raccords de ce contacteur

Simpo PDF Merge and Split Unregistered Version - http://www.simpopdf.com

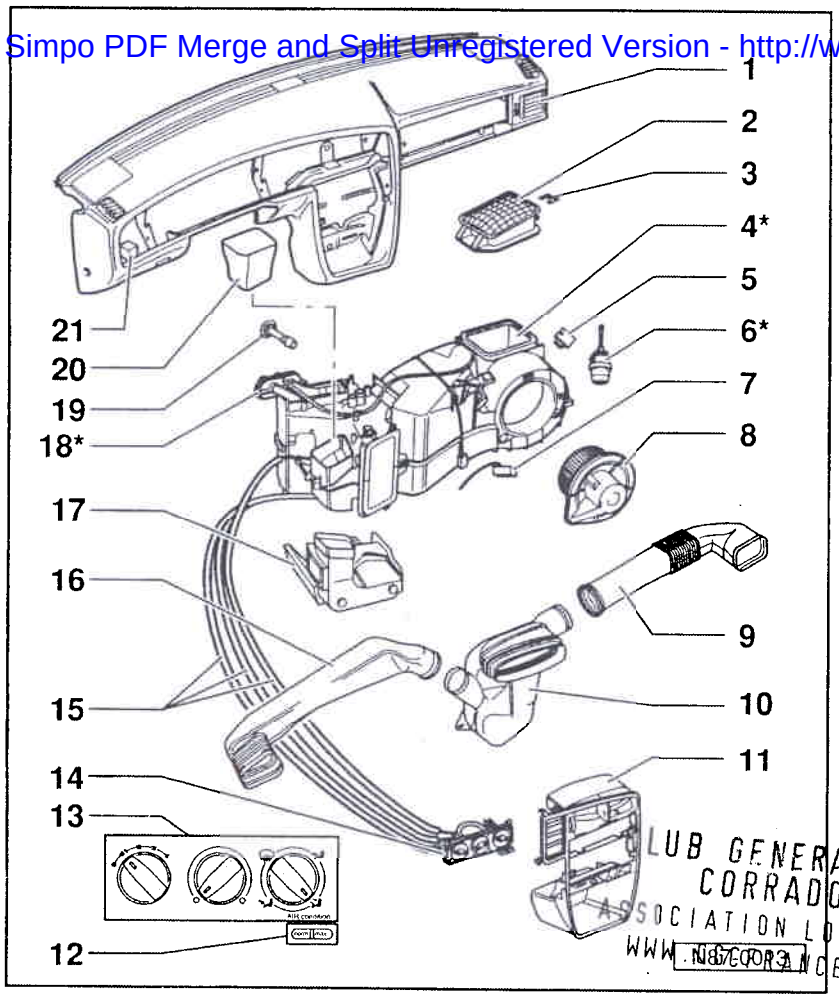

CLUB GENERATION CORRADO
ASSOCIATION LOI 1901
WWW.CGCFRANCE.COM

8 - Soufflante d'air frais -V2-
- ♦ Déposer et reposer ⇒ fig. 4

9 - Guidage d'air droit

10 - Répartiteur de guidage d'air
- ♦ Remplacer: déposer le tableau de bord

⇒ Groupe de réparation 70

11 - Elément central du tableau de bord

12 - Commande de climatiseur -E35-
- ♦ Remplacer: désassemblage et assemblage de la régulation d'air chaud et d'air frais ⇒ page 20

13 - Ecran du climatiseur

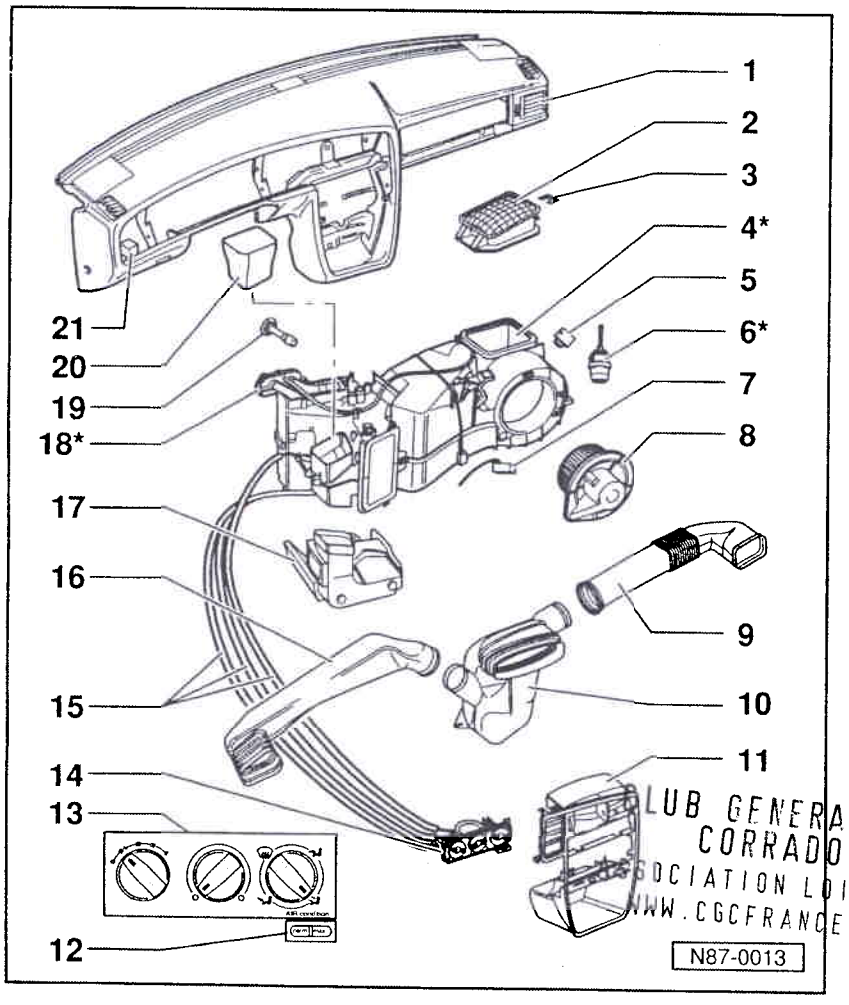

CLUB GENERATION CORRADO
ASSOCIATION LOI 1901
WWW.CGCFRANCE.COM

14 - Régulation d'air chaud et d'air frais
- ♦ Remplacer: déposer l'élément central du tableau de bord
- ♦ Désassembler et assembler ⇒ page 20
- ♦ Poser et régler les câbles ⇒ page 21

15 - Câbles
- ♦ Poser et régler ⇒ page 21

16 - Guidage d'air gauche

17 - Diffuseur au plancher
- ♦ Poser le tirant de boîtier d'antivol de direction à gauche sur le tunnel en dessous du diffuseur au plancher

18 - Echangeur de chaleur*
- ♦ Vidanger intégralement le liquide de refroidissement

Simpo PDF Merge and Split Unregistered Version - http://www.simpopdf.com

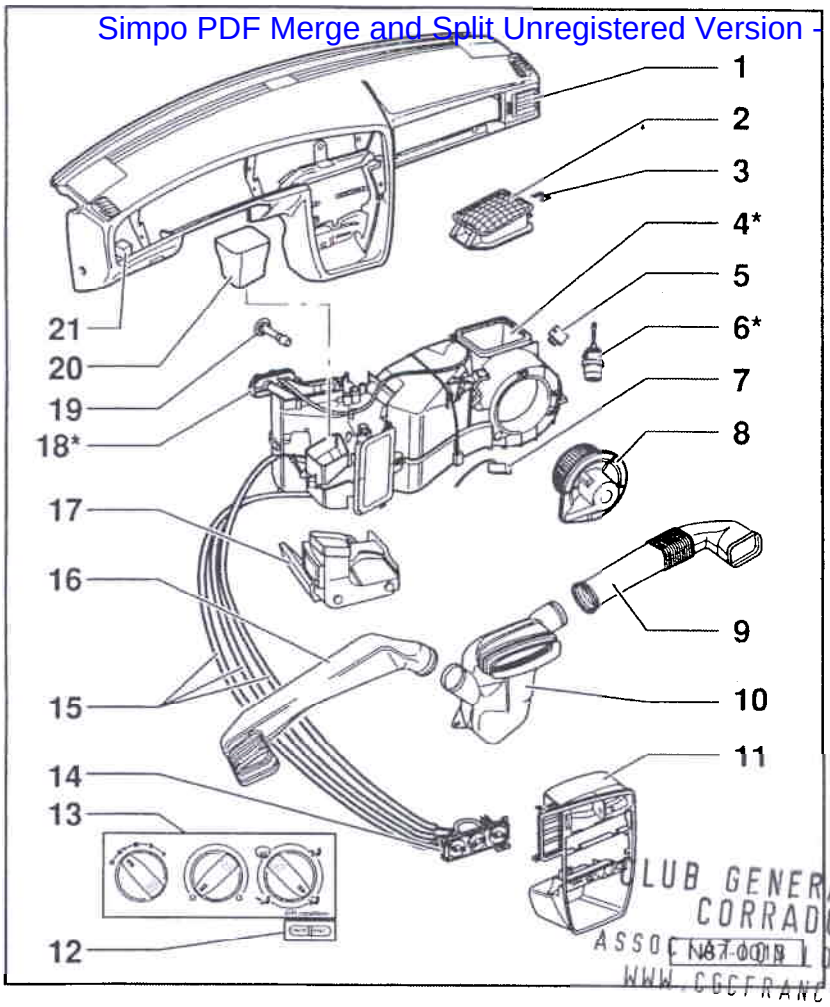

19 - Clapet d'écoulement d'eau

- ♦ Remplacer: extraire du compartiment-moteur
- ♦ Reposer: la lèvre du clapet à lèvre doit pendre librement vers le bas

20 - Pièce intermédiaire

21 - Relais d'accouplement magnétique -J44-

- ♦ Numéro de pilotage 53

CLUB GENERATION CORRADO
ASSOC. LOI 1901
WWW.CGCFRANCE.COM

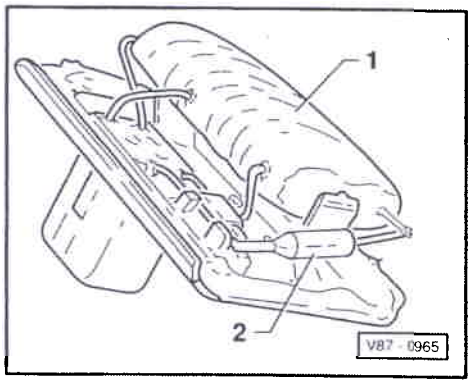

◄ **Fig. 1 Prérésistance de soufflante d'air frais -N24-, fusible de surchauffe -S24-: remplacement**

1 - Résistance

2 - Fusible de surchauffe

– Remplacer: avec résistance, déposer auparavant la boîte à gants

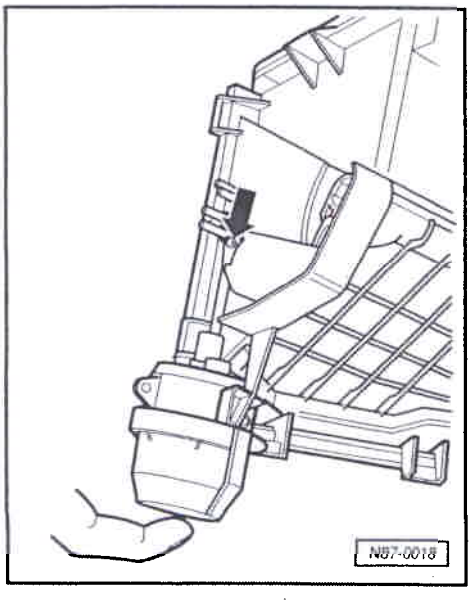

◄ **Fig. 2 Capsule de dépression du volet d'air frais/d'air recyclé: contrôle**

Nota:

Pour plus de clarté, la capsule de dépression est présentée déposée. Son étanchéité peut cependant être vérifiée en position de montage.

– Appuyer sur la tringle en direction de la flèche jusqu'en butée.

– Avec le doigt, comprimer le raccord du flexible de dépression pour réaliser l'étanchéité à l'air.
Si la capsule de dépression se détend, la tringle revient, la capsule de dépression n'est alors pas étanche et doit être remplacée.

Simpo PDF Merge and Split Unregistered Version - http://www.simpopdf.com

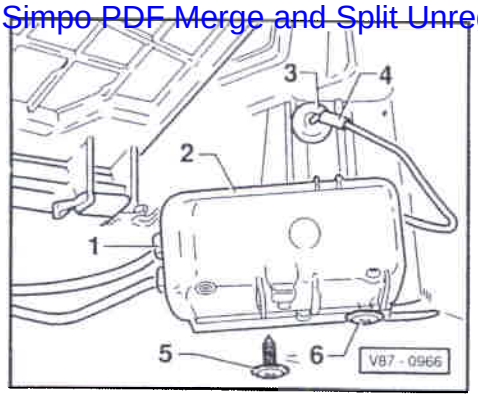

◄ **Fig. 3 Contacteur de température d'évaporateur -E33-: remplacement**

1 - Contacteur de température (ne pas plier le tube-plongeur)

2 - Capuchon

3 - Protecteur

4 - Repérage de la profondeur d'enfoncement (330 mm) par une bande de couleur

5 - Dévisser la vis pour cache du boîtier d'évaporateur.

6 - Dévisser la vis du capuchon.

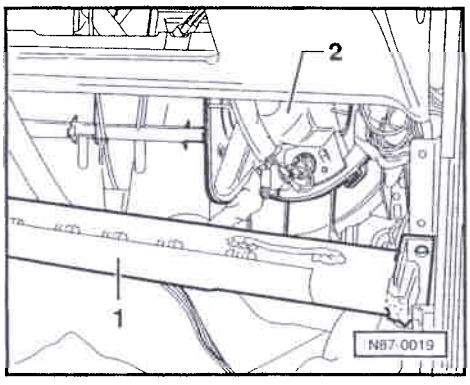

◄ **Fig. 4 Soufflante d'air frais -V2-: dépose et repose**

1 - Soufflante d'air frais

2 - Traverse

Nota:

- *Déposer la soufflante d'air frais après dépose de la boîte à gants lorsqu'il n'y a pas de traverse.*
- *Déposer la soufflante d'air frais après avoir desserré le tableau de bord et la traverse.*

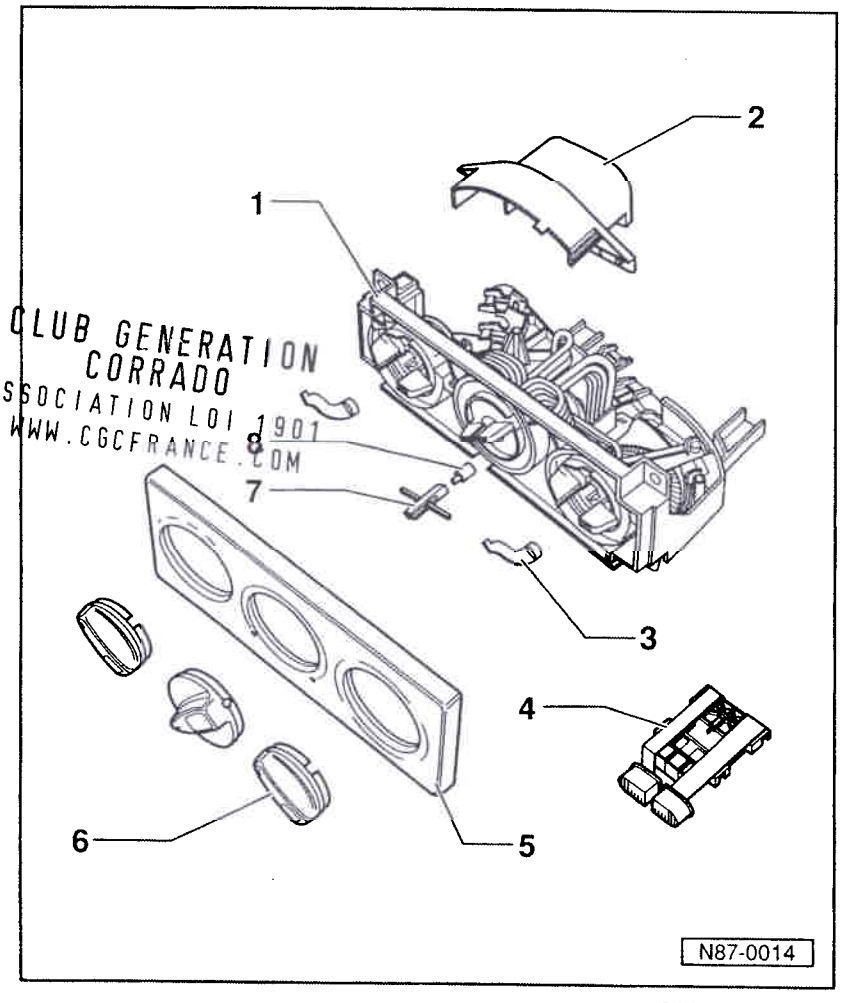

CLUB GENERATION CORRADO
ASSOCIATION LOI 1901
WWW.CGCFRANCE.COM

000.5094.03.40

Régulation d'air chaud et d'air frais: désassemblage et assemblage

1 - Régulation
- Avec commande de soufflante d'air frais -E9-

2 - Capuchon

3 - Conducteur d'éclairage du bouton

4 - Commande de climatiseur -E35-
- Sur le côté des boutons, repousser la commande de la régulation d'environ 0,5 mm et la déplacer en même temps en direction de la flèche

5 - Ecran du climatiseur

6 - Boutons
- Retirer

7 - Conducteur d'éclairage avec douille d'ampoule

8 - Ampoule d'éclairage de la régulation d'air frais -L16-

Simpo PDF Merge and Split Unregistered Version - http://www.simpopdf.com

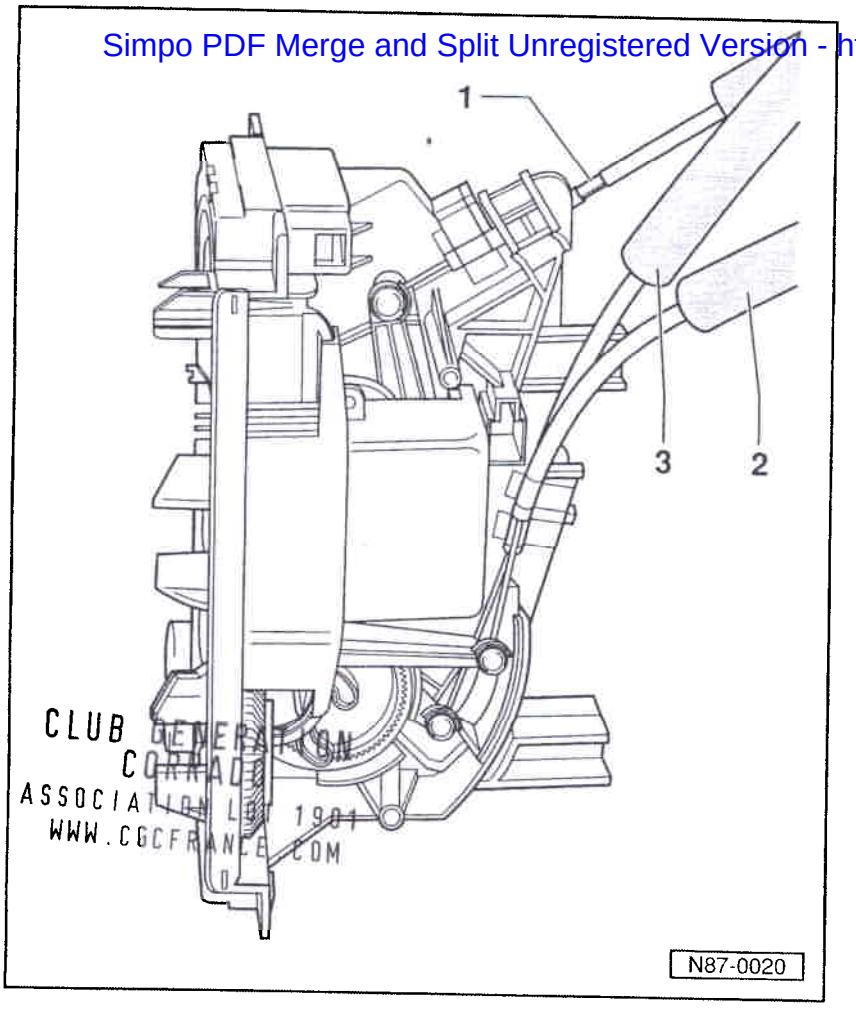

CLUB GENERATION CORRADO
ASSOCIATION LOI 1901
WWW.CGCFRANCE.COM

Câbles: pose et réglage

Nota:

- *Fixer tout d'abord les câbles sur la régulation déposée, puis les régler et les fixer sur les leviers du climatiseur.*
- *Fixer sur la régulation les extrémités de la gaine des câbles repérées par un trait de couleur.*
- *Placer les gaines des câbles sur les butées de la régulation et les fixer.*
- *La régulation étant posée, régler les câbles sur les leviers des volets.*
- *Tous les volets doivent venir de façon audible jusqu'en butée lorsque l'on tourne les boutons.*

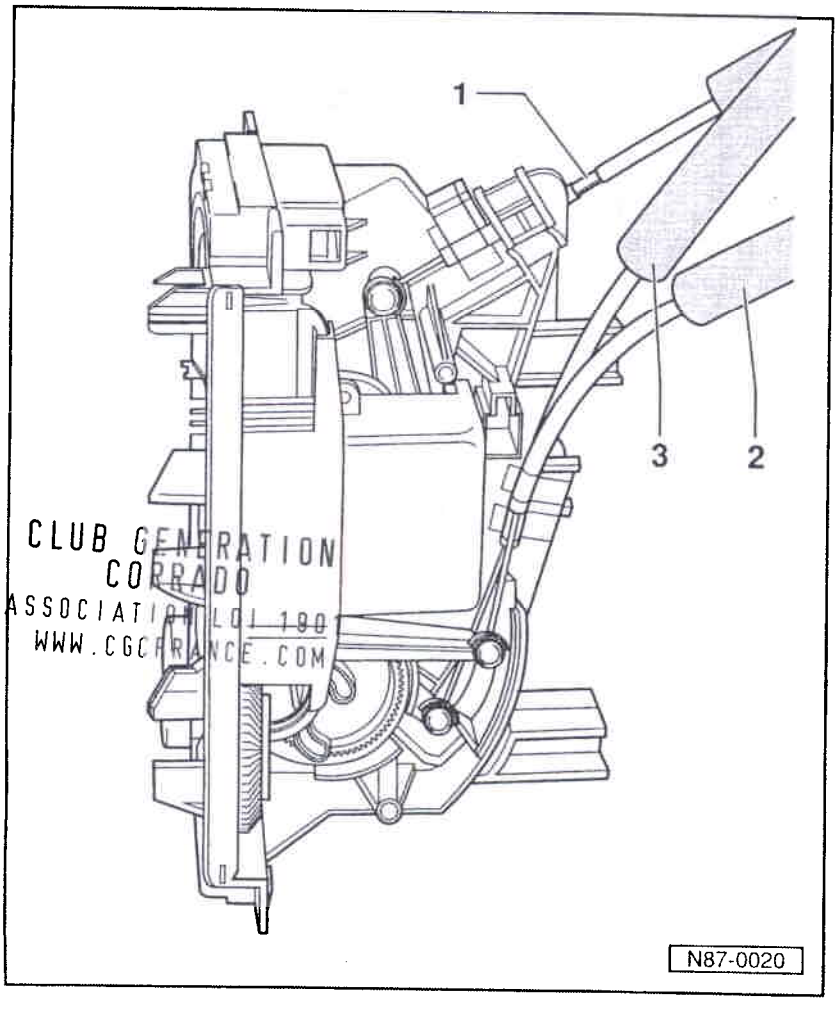

CLUB GENERATION CORRADO
ASSOCIATION LOI 1901
WWW.CGCFRANCE.COM

000.5094.03.40

1 - Câble du volet de température
- Va du bouton tournant de température au volet de température
- Gaine bleue
- Régler le câble sur le volet de température ⇒ fig. 1

2 - Câble du volet de plancher/de dégivrage
- Va du bouton tournant de répartition d'air au volet de plancher/de dégivrage
- Gaine noire, courte
- Régler le câble sur le volet de plancher/de dégivrage ⇒ fig. 2

3 - Câble du volet central
- Va du bouton tournant de répartition d'air au volet central
- Gaine noire, longue
- Régler le câble sur le volet central ⇒ fig. 3

Simpo PDF Merge and Split Unregistered Version - http://www.simpopdf.com

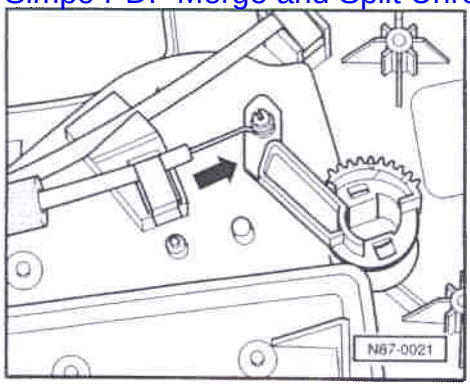

◄ **Fig. 1 Réglage du câble sur le volet de température**

- Poser la régulation d'air chaud et la soufflante d'air frais.
- Tourner le bouton tournant de température jusqu'à la butée de la position "froid".
- Comprimer le levier du volet de température jusqu'en butée -flèche- et fixer la gaine bleue du câble.

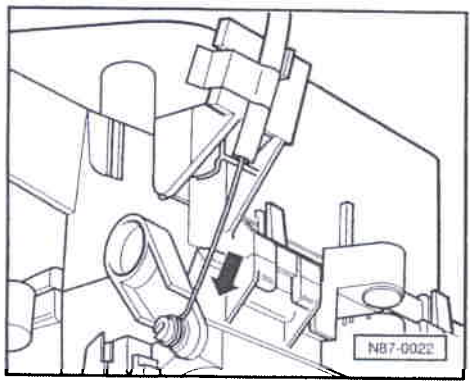

◄ **Fig. 2 Réglage du câble sur le volet de plancher/de dégivrage**

- Poser la régulation d'air chaud et la soufflante d'air frais.
- Tourner le bouton tournant de répartition d'air jusqu'à la butée de la position dégivrage.
- Comprimer le levier du volet de plancher/de dégivrage jusqu'en butée -flèche- et fixer la gaine noire.

CLUB GENERATION
CORRADO
ASSOCIATION LOI 1901
WWW.CGCFRANCE.COM

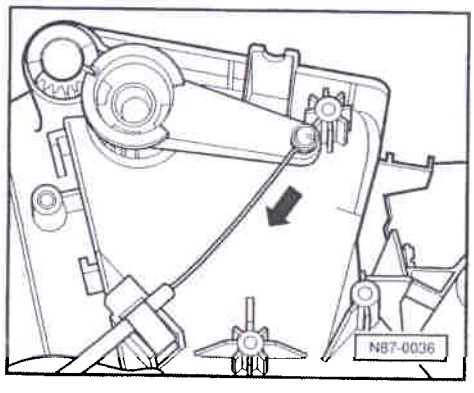

◄ **Fig. 3 Réglage du câble sur le volet central**

- Poser la régulation d'air chaud et la soufflante d'air frais.
- Tourner le bouton tournant de répartition d'air jusqu'à la butée de la position dégivrage.
- Comprimer le levier du volet central jusqu'en butée -flèche- et fixer la gaine noire.

Simpo PDF Merge and Split Unregistered Version - http://www.simpopdf.com

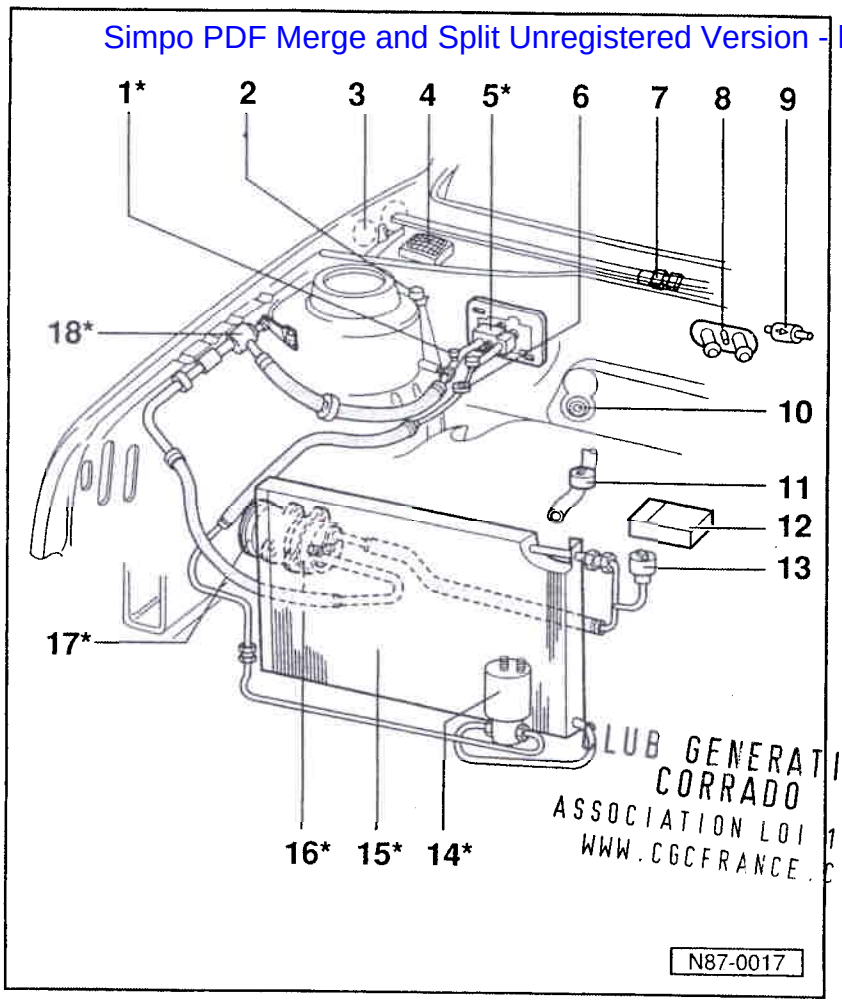

CLUB GENERATION CORRADO
ASSOCIATION LOI 1901
WWW.CGCFRANCE.COM

Climatiseur et chauffage: remise en état dans le compartiment-moteur

Nota:

*Les pièces repérées par * ne peuvent être remises en état que dans un atelier régional spécialisé du Service Après-Vente, car le réfrigérant doit être préalablement aspiré au moyen de la station d'aspiration V.A.G 1770 ou V.A.G 1771.*

1 - Clapets d'aspiration et de remplissage*
- Fermer avec des capuchons

2 - Clapet à deux voies du volet d'air frais/d'air recyclé -N63-
- Contrôler ⇒ fig. 1
- Schéma de raccordement des flexibles de dépression ⇒ page 33

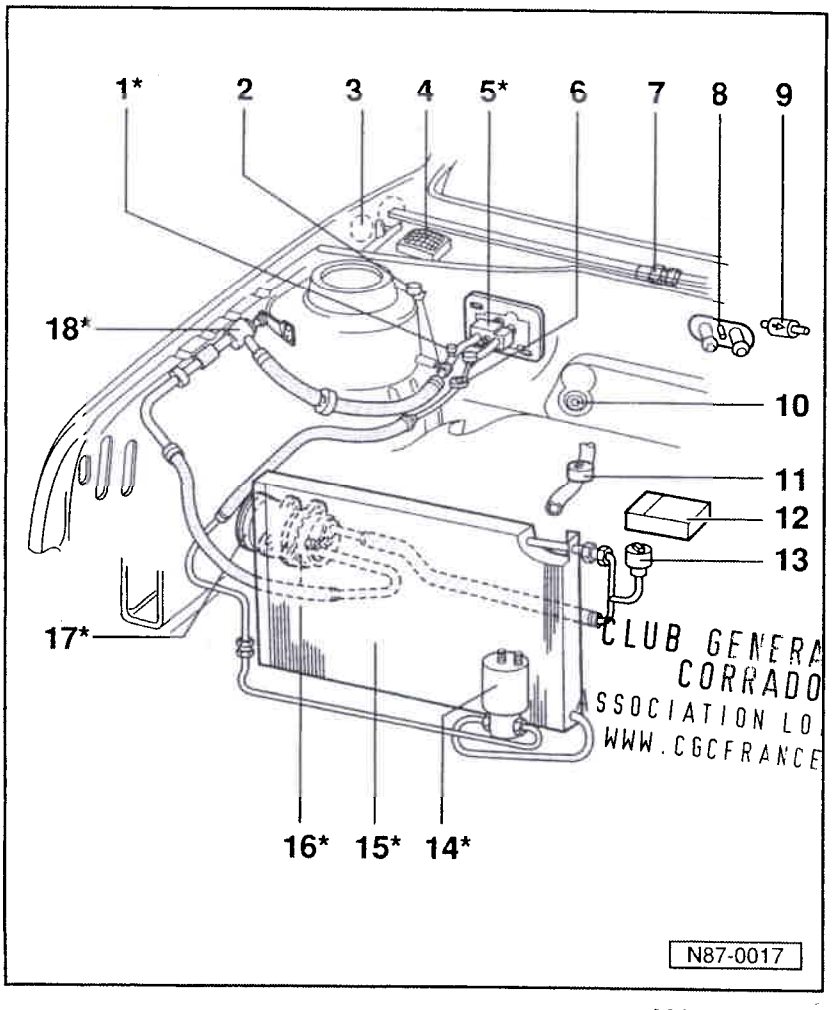

CLUB GENERATION CORRADO
ASSOCIATION LOI 1901
WWW.CGCFRANCE.COM

3 - Réservoir de dépression
- Profondeur d'enfoncement du flexible de dépression: 30 mm
- Déposer et reposer ⇒ fig. 2

4 - Grille de protection des feuilles
- Avec joint étanche à l'eau
- Le filtre à poussière et à pollen n'est pas offert en raison de l'architecture

5 - Clapet de détente*
- Le passage doit être étanche aux projections d'eau
- Contrôler le boîtier isolant du clapet de détente ⇒ fig. 3

Simpo PDF Merge and Split Unregistered Version - http://www.simpopdf.com

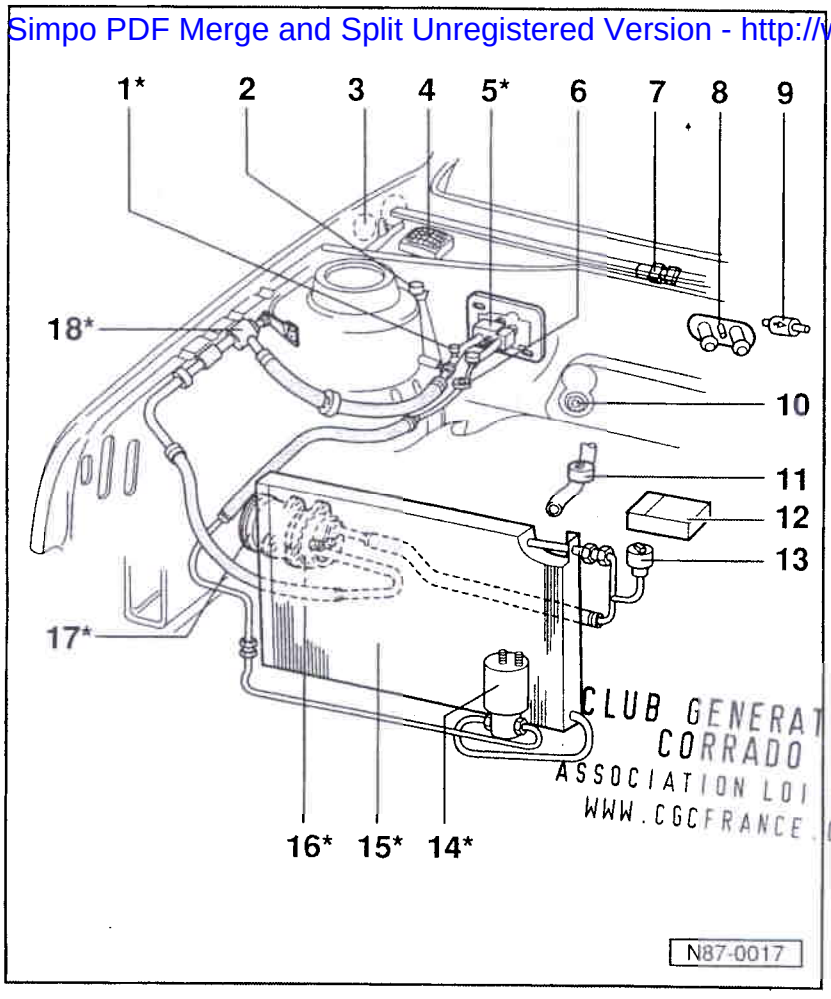

CLUB GENERATION CORRADO
ASSOCIATION LOI 1901
WWW.CGCFRANCE.COM

6 - Regard*

- Il peut se faire que le mélange de réfrigérant et d'huile pour circuit de réfrigérant présente un aspect blanc laiteux. C'est normal.
- Faire l'appoint d'un circuit de réfrigérant insuffisamment rempli suivant l'indication des bulles dans le regard n'est pas possible, étant donné que l'huile qui retombe transforme les bulles dans le regard en mousse.

7 - Contacteur de température extérieure -F38-

8 - Traversée du liquide de refroidissement et de la dépression

- Schéma de raccordement des flexibles de dépression ⇒ page 33

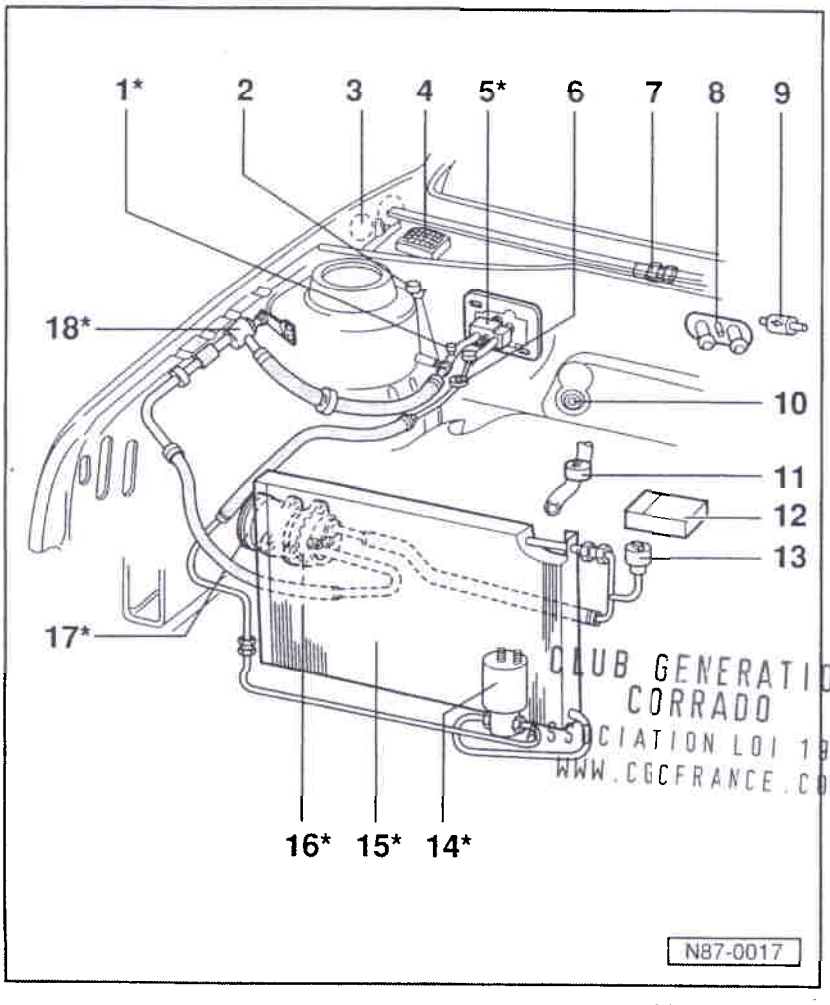

CLUB GENERATION CORRADO
ASSOCIATION LOI 1901
WWW.CGCFRANCE.COM

9 - Clapet antiretour

- La flèche sur le clapet indique le sens d'aspiration

10 - Clapet d'écoulement d'eau

- Boutonné et non collé derrière l'insonorisant de traverse
- Poser la lèvre pendue
- Le clapet à lèvre ne doit pas être colmaté par du produit de protection du soubassement

11 - Thermocontacteur de débranchement du climatiseur -F163- et thermocontacteur de ventilateur de liquide de refroidissement, 3e vitesse -F165-

- Déposer et reposer ⇒ fig. 4

12 - Appareil de commande du ventilateur de liquide de refroidissement -J293-

- Avec fusible à lame -S88-
- Contrôler les raccordements ⇒ fig. 5

Simpo PDF Merge and Split Unregistered Version - http://www.simpopdf.com

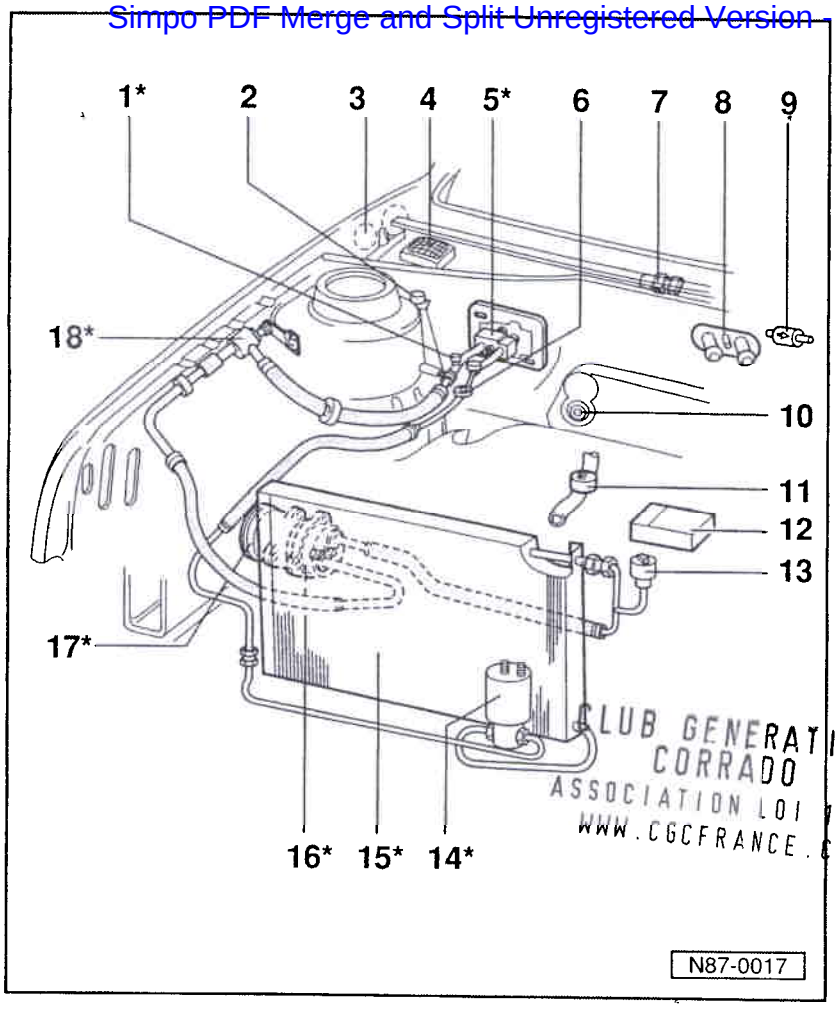

CLUB GENERATION CORRADO
ASSOCIATION LOI 1901
WWW.CGCFRANCE.COM

13 - Contacteur de pression du climatiseur -F129-

- ♦ Fonctions ⇒ page 11
- ♦ Contrôler ⇒ fig. 6
- ♦ Déposer et reposer:
- – Couple de serrage 8 Nm
- – Remplacer le joint torique (tenir compte du numéro de pièce)

14 - Réservoir de liquide avec déshydrateur*

15 - Condenseur*

16 - Clapet de décharge*

17 - Coupleur électromagnétique -N25-*

18 - Réservoir d'évaporateur*

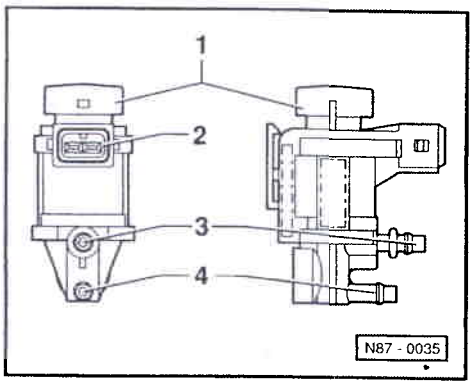

◄ **Fig. 1 Clapet à deux voies du volet d'air frais/d'air recyclé -N63-: contrôle**

1 - Capuchon, laissant passer l'air

2 - Raccord pour tension 12V

3 - Raccord pour flexible de dépression, avec bague colorée

4 - Raccord pour flexible de dépression

Vérifier les passages d'air:
Sans tension: du capuchon -1- au raccord -3-
Avec tension: du raccord -3- au raccord -4-

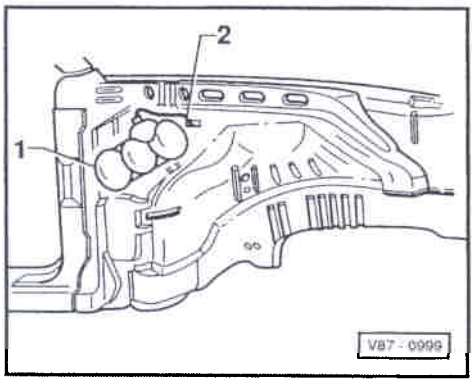

◄ **Fig. 2 Réservoir de dépression -1-: dépose et repose**

– Déposer: suspension de roue droite

– Reposer:
Profondeur d'enfoncement du flexible de dépression -2- dans le réservoir de dépression -1-: 30 mm

Simpo PDF Merge and Split Unregistered Version - http://www.simpopdf.com

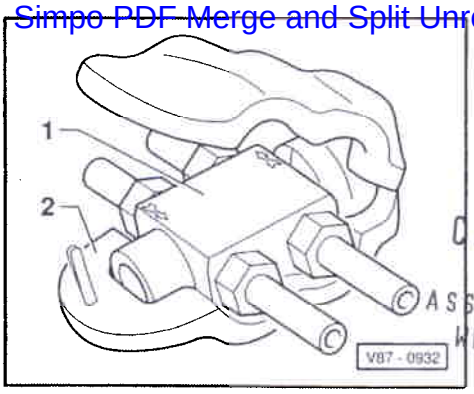

CLUB GENERATION CORRADO
ASSOCIATION LOI 1901
WWW.CGCFRANCE.COM

◄ **Fig. 3 Boîtier isolant du clapet de détente: contrôle**

1 - Clapet de détente

2 - Boîtier isolant

Le boîtier isolant empêche une perte de puissance du climatiseur lorsque la température augmente dans le compartiment-moteur.

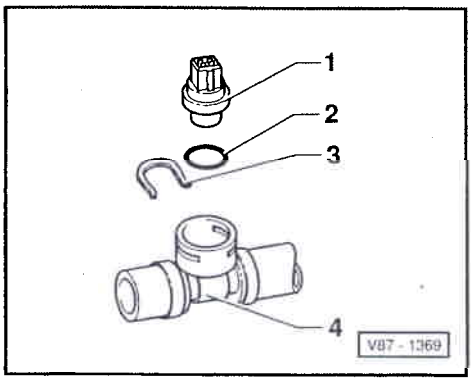

◄ **Fig. 4 Thermocontacteur de débranchement du climatiseur -F163- et thermocontacteur de ventilateur de liquide de refroidissement, 3e vitesse -F165-**

1 - Thermocontacteur -F163- et -F165-

2 - Joint torique

3 - Agrafe

4 - Durite

Nota:

- *Le système de refroidissement se trouve sous pression lorsque le moteur est chaud. Le cas échéant, faire tomber la pression avant de procéder aux réparations.*
- *Après avoir reposé le thermocontacteur, faire l'appoint de liquide de refroidissement.*

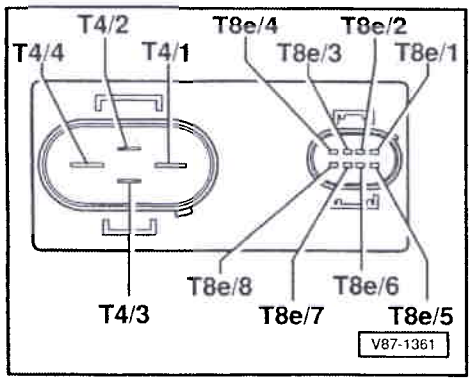

◄ **Fig. 5 Appareil de commande du ventilateur de liquide de refroidissement -J293-: contrôle des raccordements**

Simpo PDF Merge and Split Unregistered Version - http://www.simpopdf.com

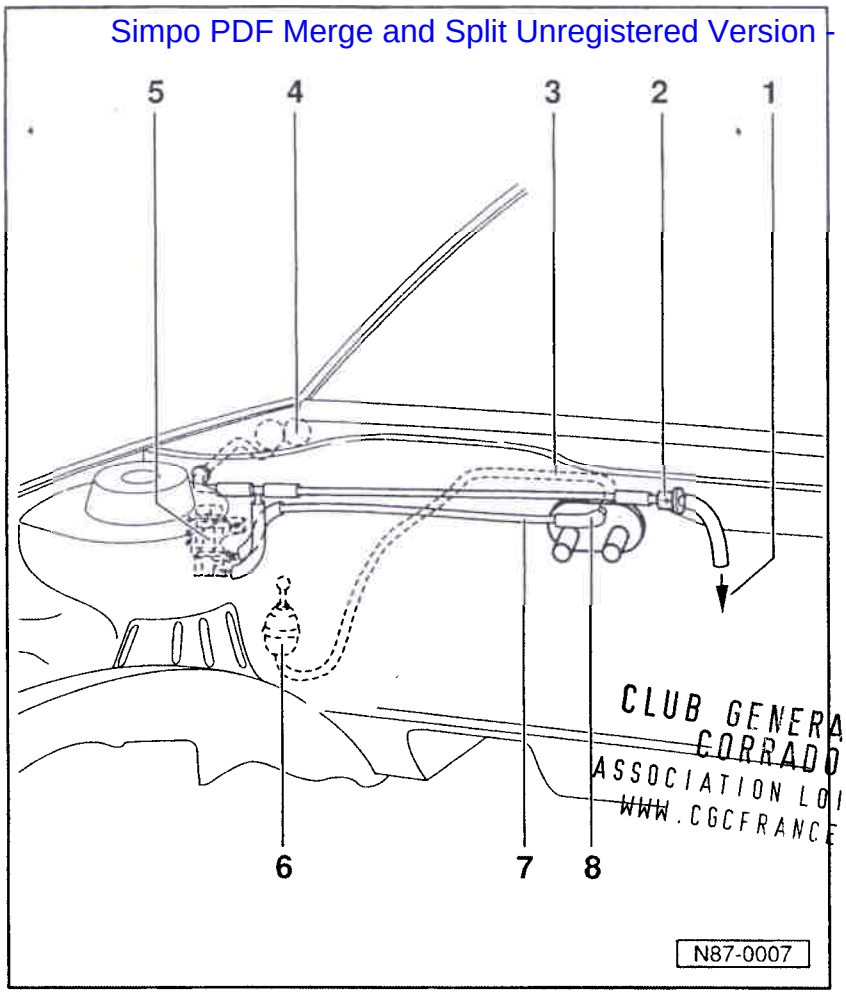

CLUB GENERATION CORRADO
ASSOCIATION LOI 1901
WWW.CGCFRANCE.COM

Schéma de raccordement des flexibles de dépression

Nota:

- *Profondeur d'enfoncement du flexible de dépression dans le réservoir de dépression: 30 mm; profondeur de branchement des flexibles de dépression sur le tuyau en plastique: jusqu'en butée (env. 15 mm)*

1 - Vers la tubulure d'admission

2 - Clapet antiretour
La flèche sur le clapet indique le sens d'aspiration

3 - Flexible
Dans l'habitacle

4 - Réservoir de dépression
Derrière la coquille de passage de roue droite

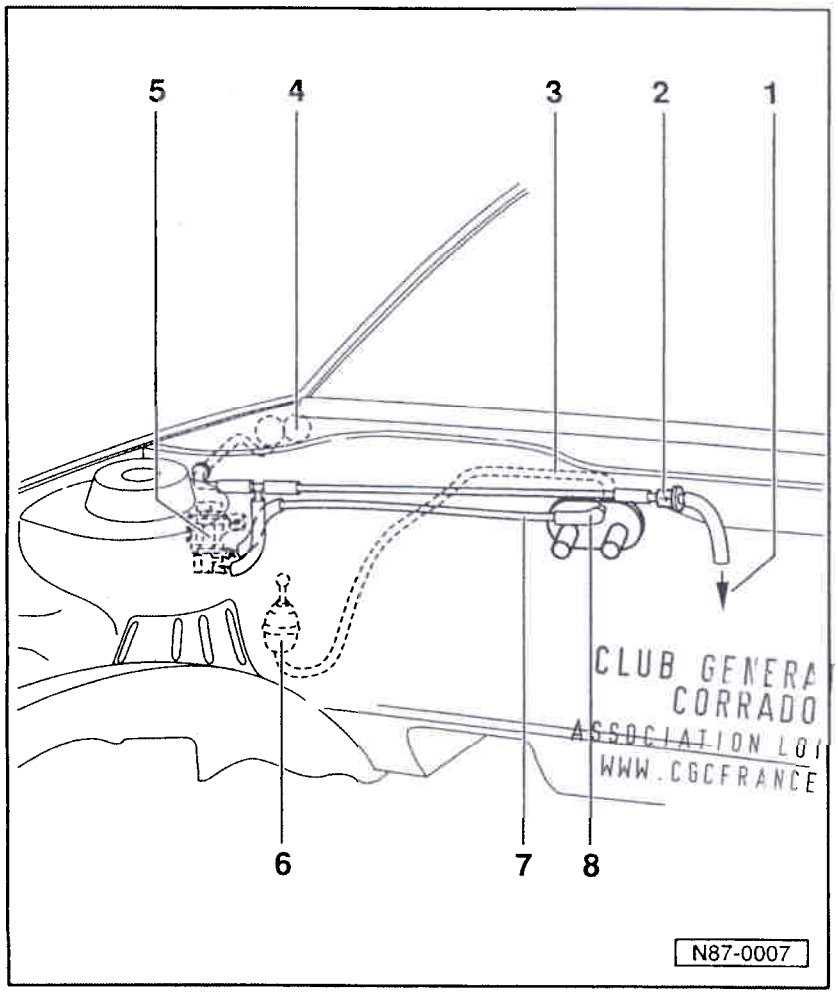

CLUB GENERATION CORRADO
ASSOCIATION LOI 1901
WWW.CGCFRANCE.COM

5 - Clapet à deux voies du volet d'air frais/d'air recyclé -N63-

6 - Capsule de dépression du volet d'air frais/d'air recyclé
Dans l'habitacle

Simpo PDF Merge and Split Unregistered Version - http://www.simpopdf.com

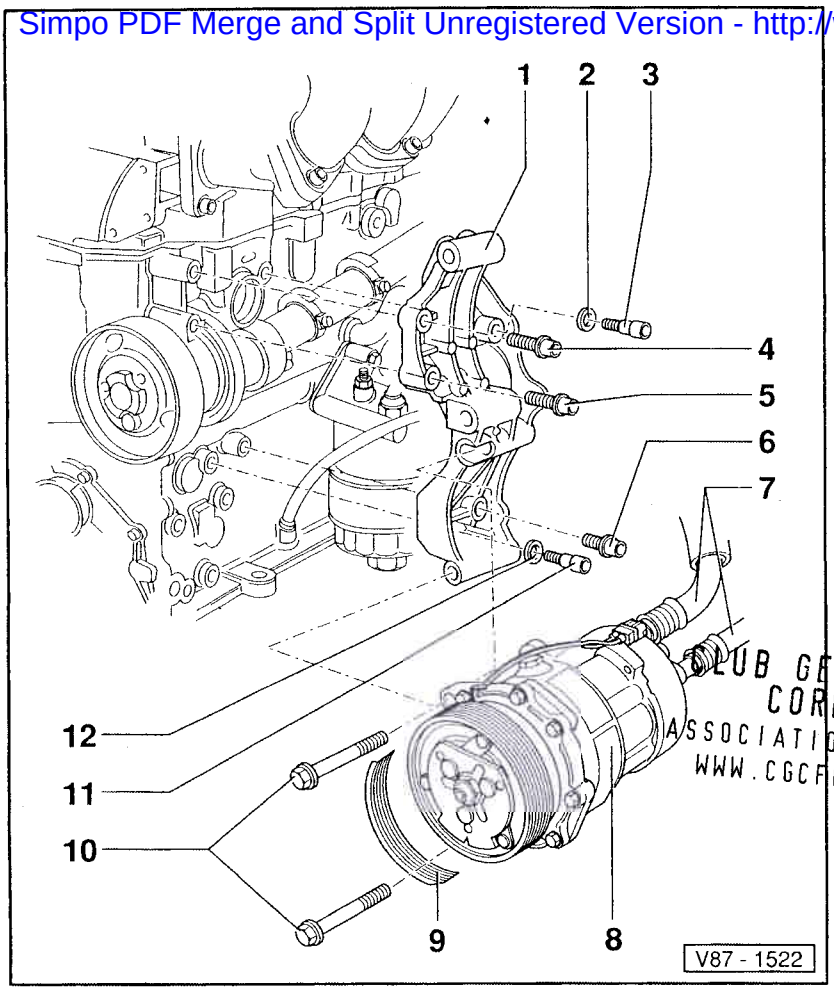

Support de compresseur: dépose et repose sur le moteur à essence 6 cylindres

Nota:

Le support du compresseur et les pièces qui en font partie peuvent être déposés et reposés sans qu'il soit nécessaire d'ouvrir le circuit de réfrigérant

1 - Support d'alternateur et de compresseur
- ♦ Déposer:
- – Déposer auparavant le compresseur -8- et l'alternateur
- – Déposer et reposer l'alternateur

⇒ Groupe de réparation 27
- ♦ Reposer:
- – Monter d'abord les vis d'ajustage, positions -3- et -11-

CLUB GENERATION CORRADO ASSOCIATION LOI 1901 WWW.CGCFRANCE.COM

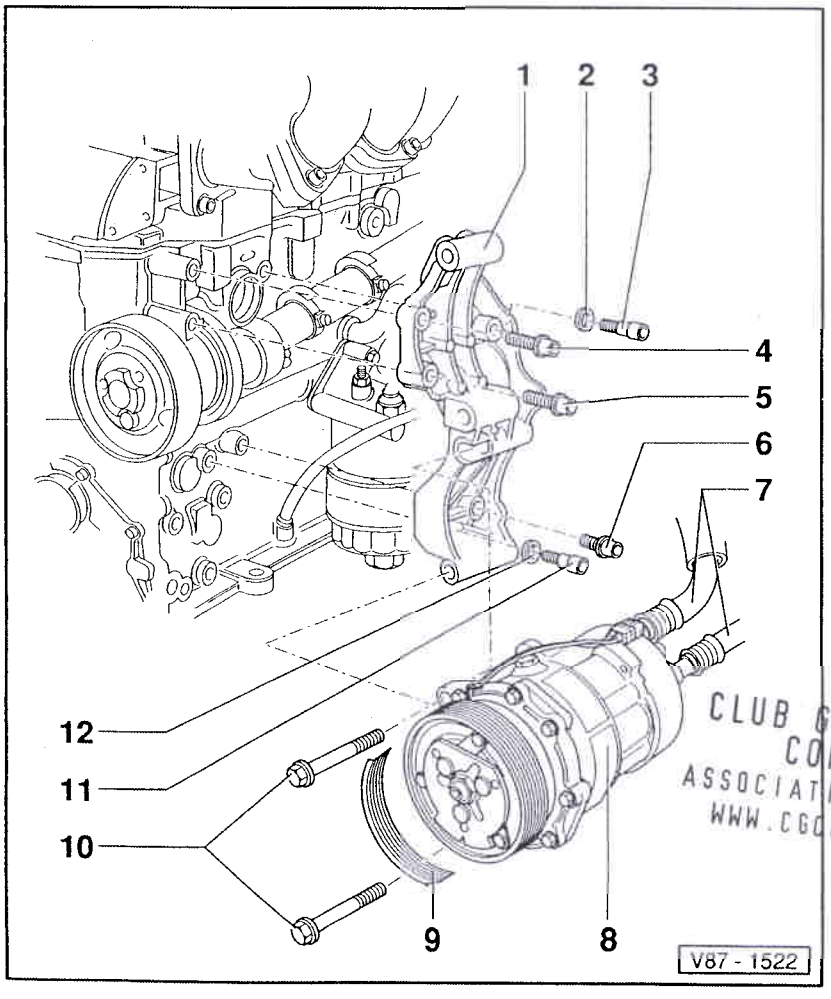

2 - Rondelle 8,4x16x1,6

3 - Vis d'ajustage M8x28
- ♦ 25 Nm

4 - Boulon six pans creux M8x30 avec rondelle
- ♦ 25 Nm

5 - Boulon six pans creux M8x38 avec rondelle
- ♦ 25 Nm

6 - Boulon six pans creux M8x30 avec rondelle

7 - Flexibles de réfrigérant

8 - Compresseur
- ♦ Déposer:

– Déposer le pare-chocs avant
⇒ Carrosserie - Travaux de montage, groupe de réparation 63, Pare-chocs: remise en état

CLUB GENERATION CORRADO ASSOCIATION LOI 1901 WWW.CGCFRANCE.COM

Simpo PDF Merge and Split Unregistered Version - http://www.simpopdf.com

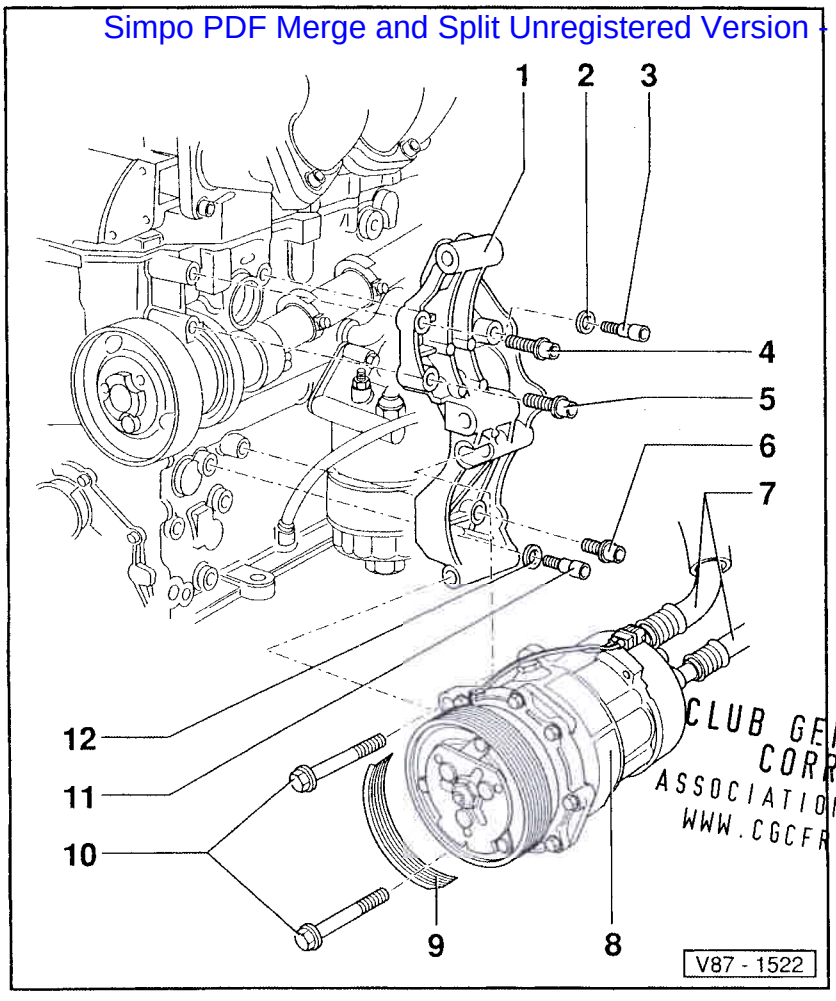

CLUB GENERATION CORRADO
ASSOCIATION LOI 1901
WWW.CGCFRANCE.COM

– Desserrer le porte-serrure et le tirer vers l'avant

– Déposer le boîtier des phares
⇒ Equipement électrique, groupe de réparation 94, Phares: remise en état

– Déposer la double courroie à nervures trapézoïdales -9-

– Déposer l'alternateur
⇒ Equipement électrique, groupe de réparation 27, Alternateur: dépose et repose

– Desserrer les boulons six pans -10- de quelques tours et repousser en arrière les douilles de serrage sur le compresseur. Dévisser ensuite les boulons six pans.

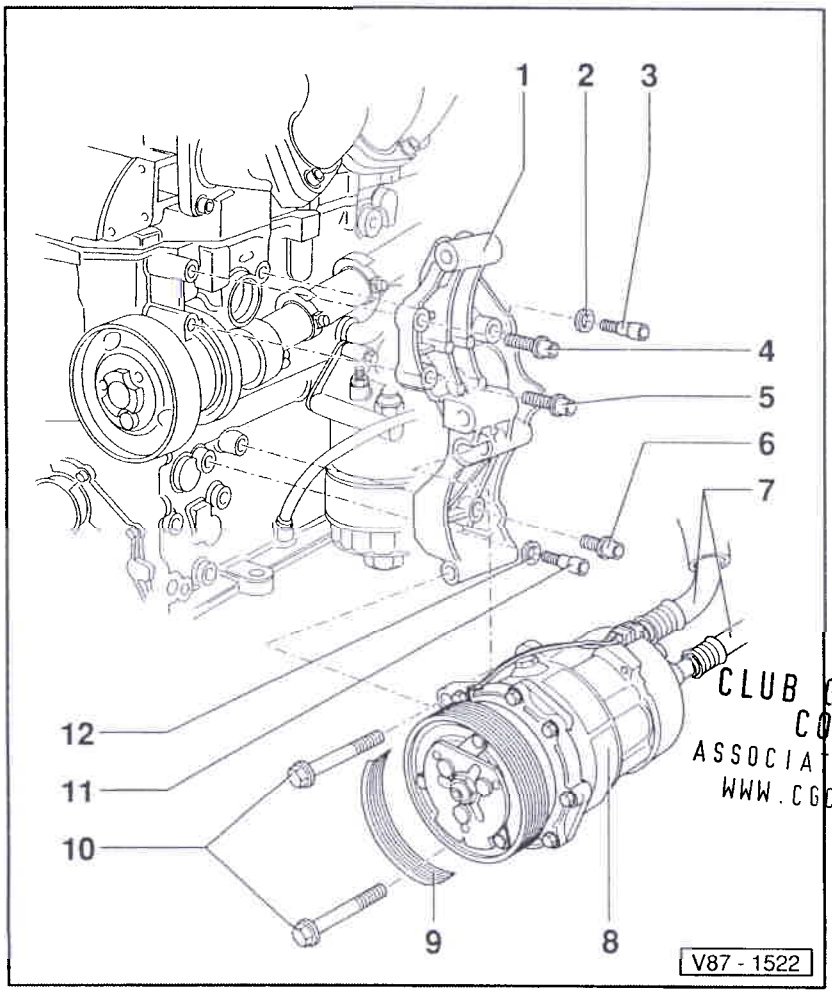

CLUB GENERATION CORRADO
ASSOCIATION LOI 1901
WWW.CGCFRANCE.COM

9 - Double courroie à nervures trapézoïdales
♦ Déposer et reposer
⇒ Moteur à injection 6 cyl., mécanique, groupe de réparation 13, Courroie à nervures trapézoïdales: dépose et repose

10 - Boulon six pans M10x112
♦ 45 Nm

11 - Vis d'ajustage M8x20
♦ 25 Nm

12 - Rondelle 8,4x16x1,6

SimpoPDF Merge and Split Unregistered Version - http://www.simpopdf.com

V.A.G Service.

Information Technique du Manuel de Réparation

Corrado 1989 ▶

Brochure Chauffage, climatiseur, édition 10.88

Marquer dans le tableau des groupes de réparation, colonne 87 **Information No** 2

Concerne: Véhicules avec climatiseur

Sujet	I.T. page	Brochure à partir page
SYSTEME DE DEPRESSION: CONTROLER		87-18

CLUB GENERATION
CORRADO
ASSOCIATION LOI 1901
WWW.CGCFRANCE.COM

Imprimé en Allemagne 34/135 000.5094.02.40 **Edition Information:** 01.89

Simpo PDF Merge and Split Unregistered Version - http://www.simpopdf.com

SYSTEME DE DEPRESSION: CONTROLER

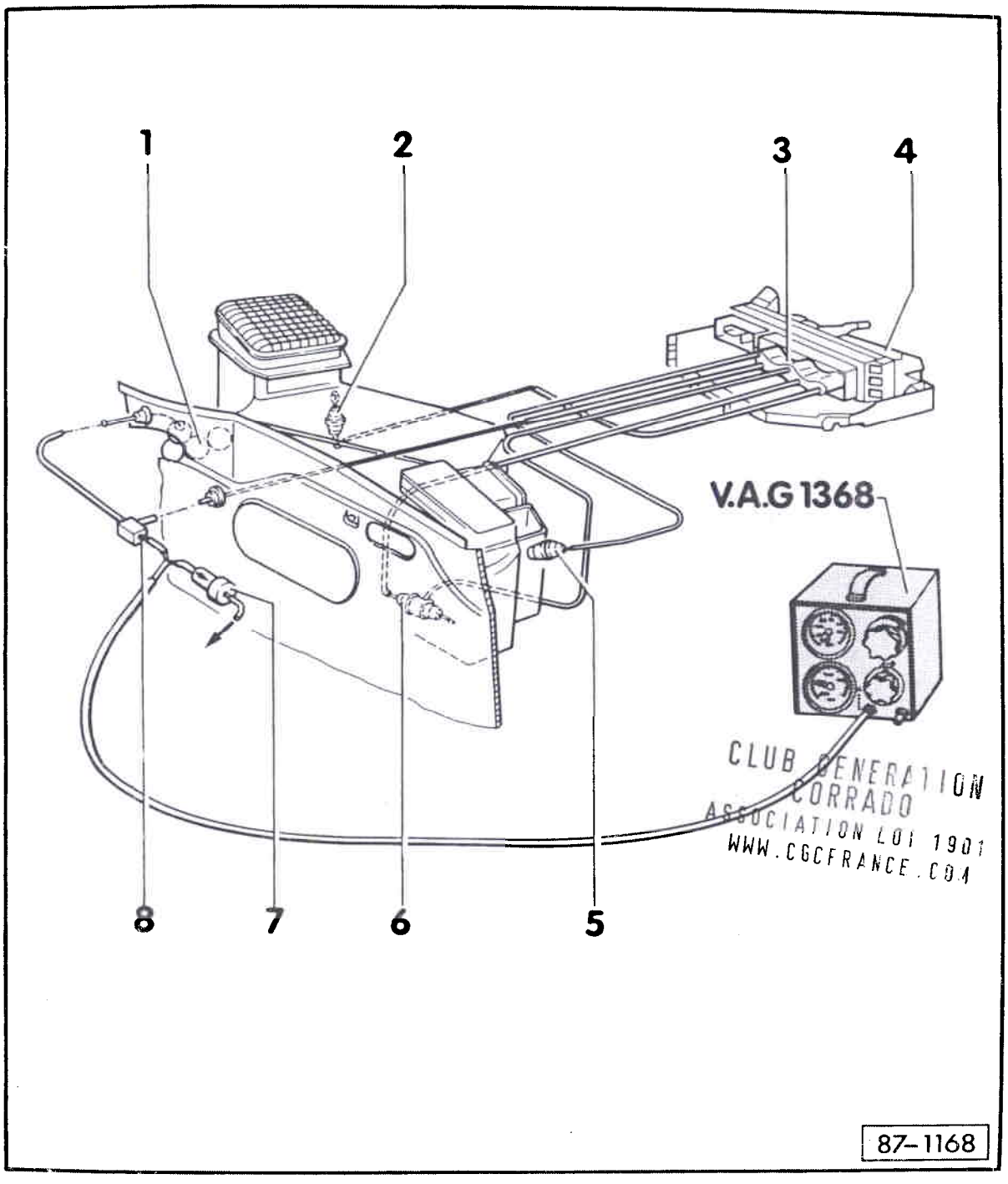

CLUB GENERATION CORRADO
ASSOCIATION LOI 1901
WWW.CGCFRANCE.COM

Simpo PDF Merge and Split Unregistered Version - http://www.simpopdf.com

- Raccorder le contrôleur de dépression V.A.G 1368 entre la pièce en T -8- et la soupape antiretour.

- Lancer le moteur et accélérer plusieurs fois jusqu'à ce que la mesure indique une dépression d'env. 600 mbar.

- Pousser la manette supérieure de régulation du climatiseur en position "Defrost" (vers la droite jusqu'en butée).

- Arrêter le moteur (la dépression est mémorisée).

CLUB GENERATION CORRADO
ASSOCIATION LOI 1901
WWW.CGCFRANCE.COM

Mesure de consigne

La dépression d'env. 600 mbar reste affichée pendant plusieurs minutes.

Si elle ne se maintient pas, il faut vérifier si de l'air penètre

par le réservoir à dépression -1-,
par la régulation -3, 4-,
par la soupape antiretour -7-.

- Débrancher les flexibles à dépression dans le compartiment-moteur avec la pince pointue pour déterminer par quel élément pénètre l'air.

- Après le remplacement de la pièce, reconstituer de nouveau la dépression et répéter le contrôle.

Nota:

L'aiguille du manomètre ne doit revenir un petit peu en arrière que pendant l'excitation d'une ou plusieurs capsules à dépression, lorsque le levier supérieur de la régulation est actionné.

- Déposer l'habillage sous le tableau de bord.

Simpo PDF Merge and Split Unregistered Version - http://www.simpopdf.com

- Contrôler individuellement les trois capsules à dépression. Débrancher les flexibles à dépression, pousser la tige de la capsule à dépression dans la capsule et obturer le raccordement du flexible avec le doigt. Si la tige reste dans la capsule à dépression, c'est-à-dire si la dépression se maintient, elle est en bonne état de marche.

- Lancer le moteur.

- Contrôler les positions des capsules à dépression les unes après les autres en fonction du réglage du levier supérieur de la régulation.

Observer les positions:	OFF	A/C MAX	A/C NORM	A/C BI-LEV	VENT	HEAT	Defrost	87-1169
Capsule à dépression pour air frais/air de circulation	a	a	e	e	e	e	e	
Double capsule à dépression pour clapet central								
1re vitesse	a	a	a	a	a	e	e	
2ème vitesse	a	a	a	e	a	e	e	
Capsule à dépression pour plancher/defrost	e	e	e	a	a	a	e	

a = actionnée b = relâchée

CLUB GENERATION CORRADO
ASSOCIATION LOI 1901
WWW.CGCFRANCE.COM

Nota:
La régulation du climatiseur est défectueuse lorsqu'une seule des positions indiquées dans le tableau n'est pas atteinte.

- Couper l'allumage.

Si les positions des capsules à dépression ne se maintiennent pas pendant plusieurs minutes, il faut remplacer la régulation du climatiseur.

Simpo PDF Merge and Split Unregistered Version - http://www.simpopdf.com

V.A.G Service.

Information Technique du Manuel de Réparation

Corrado 1989 ▶

Brochure Chauffage, climatiseur, édition 10.88

Marquer dans le tableau des groupes de réparation, colonne 87 **Information No** 1

Concerne: Véhicules avec moteur à 4 soupapes et climatiseur

Sujet	I.T. page	Brochure à partir page
Support pour compresseur: dépose et repose	-	-

- Moteur à injection 1,8 l - 4 soupapes
  à partir d'août 1988

CLUB GENERATION
CORRADO
ASSOCIATION LOI 1901
WWW.CGCFRANCE.COM

Nota:

o Le support de compresseur et les pièces correspondantes peuvent être déposés et reposés sans devoir ouvrir le circuit de réfrigérant.

o Les vis et écrous autosseurs doivent être remplacés (faire attention au numéro de pièce).

Simpo PDF Merge and Split Unregistered Version - http://www.simpopdf.com

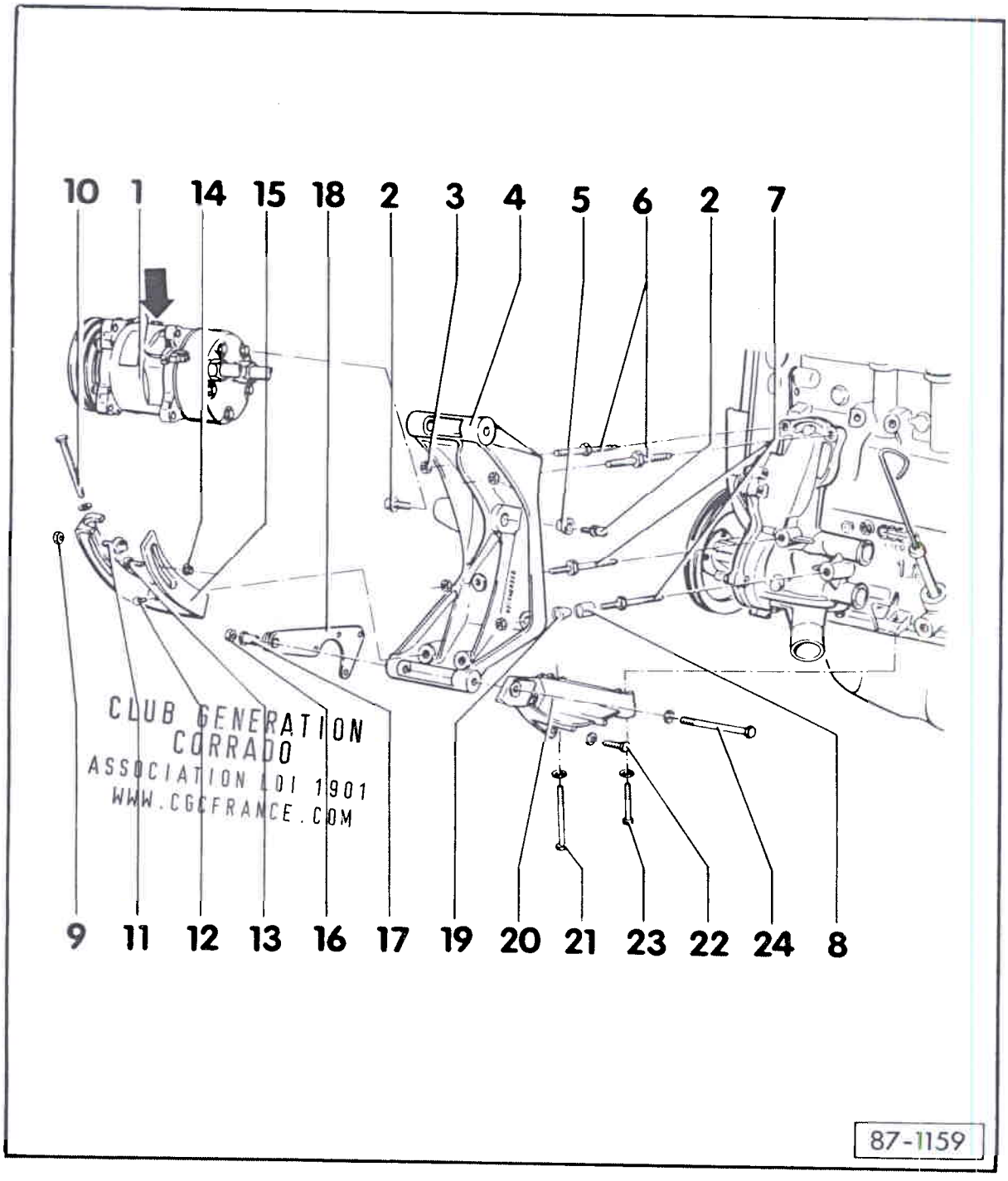

Simpo PDF Merge and Split Unregistered Version - http://www.simpopdf.com

1 - Compresseur (Sanden SD-709)

- o doit être fixé au support de compresseur et à l'étrier de serrage de telle manière que la vis six pans (flèche) se trouve en haut.
- o Remplacer la courroie trapézoïdale - fig. 1

2 - Vis à tête cylindrique M 10 x 30 avec rondelle

- o 40 Nm

3 - Ecrous M 8 (4 x)

- o 20 Nm
- o De la douille de serrage en deux parties (pièce 8 et pièce 19), chasser le cylindre (pièce 8) sur le tirant (pièce 7) jusqu'en butée, placer le cône (pièce 19) sur le cylindre (pièce 8).
  Serrer les écrous dans l'ordre suivant:
  - écrou pour pièce 6
  - écrou pour pièce 7, tirant sans douille de serrage
  - écrou pour pièce 8, tirant avec douille de serrage

4 - Support pour pompe d'assistance de direction et compresseur

5 - Douille

6 - Tirant (2 x)

- o 051 260 821 A, autosseur
- o 20 Nm

CLUB GENERATION CORRADO
ASSOCIATION LOI 1901
WWW.CGCFRANCE.COM

7 - Tirant (2 x)

- o 051 260 821, autosseur
- o 20 Nm

Simpo PDF Merge and Split Unregistered Version - http://www.simpopdf.com

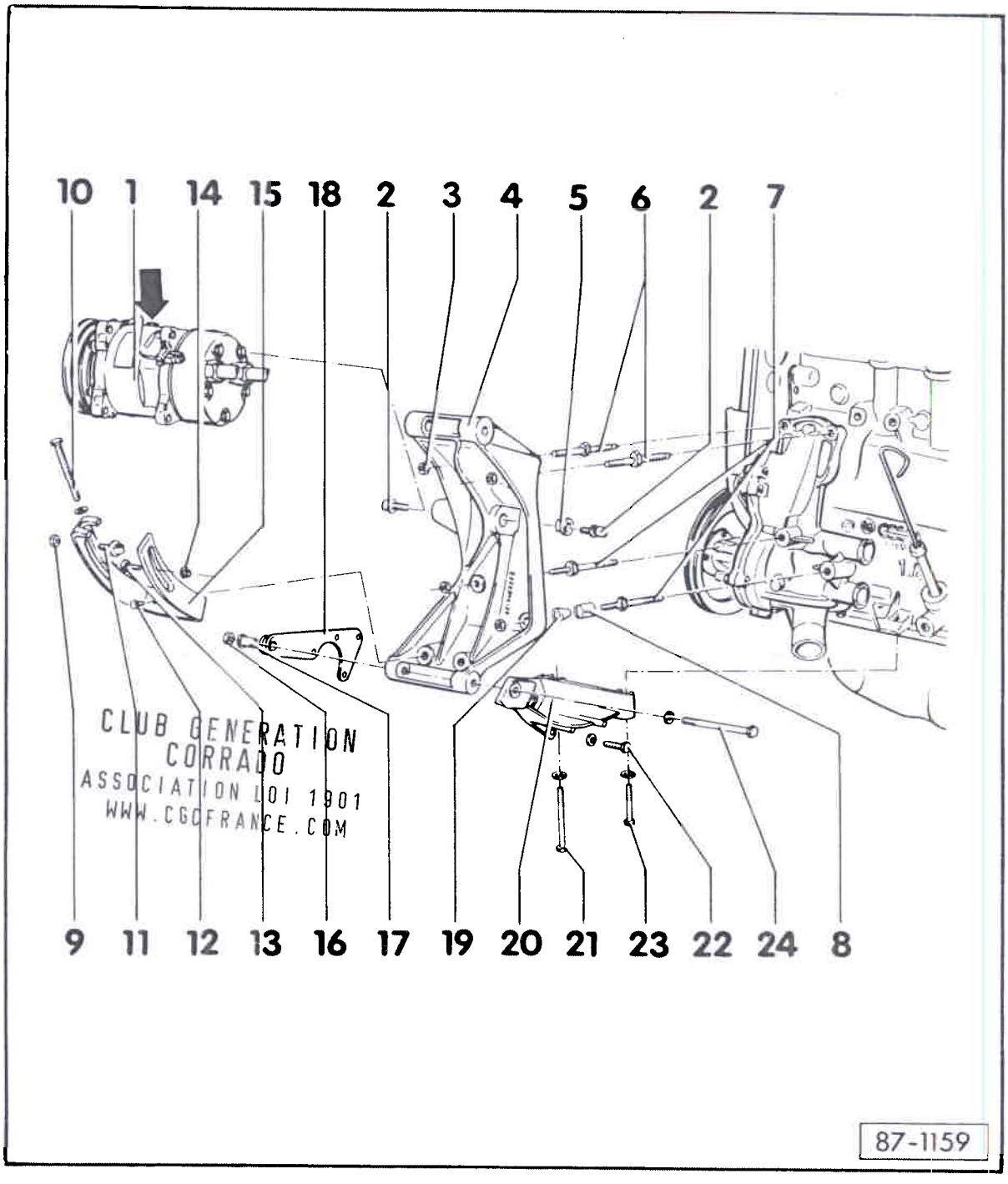

Simpo PDF Merge and Split Unregistered Version - http://www.simpopdf.com

8 - Douille de serrage (pièce cylindrique)

Faire attention à l'ordre:
- tirant (pièce 7)
- douille de serrage (pièce cylindrique)
- douille de serrage (pièce conique, pièce 19)
- écrou

9 - Ecrou M 8

o autosseur, remplacer par N 011 008.18
et N 011 525.13

o 30 Nm

10 - Boulon six pans M 8 x 90 avec rondelle A 8,4 x 16 x 1,6

11 - Vis à oeillet M 8

12 - Boulon six pans M 8 x 18 (2 x)

o 20 Nm

CLUB GENERATION CORRADO
ASSOCIATION LOI 1901
WWW.CGCFRANCE.COM

13 - Vis à tête bombée aplatie M 8 x 32

14 - Ecrou M 8

o autosseur, remplacer par N 011 008.18
et N 001 525.13

o 30 Nm

15 - Etrier de serrage

16 - Ecrou M 8

o N 22 146.1, autosseur

o 20 Nm

Simpo PDF Merge and Split Unregistered Version - http://www.simpopdf.com

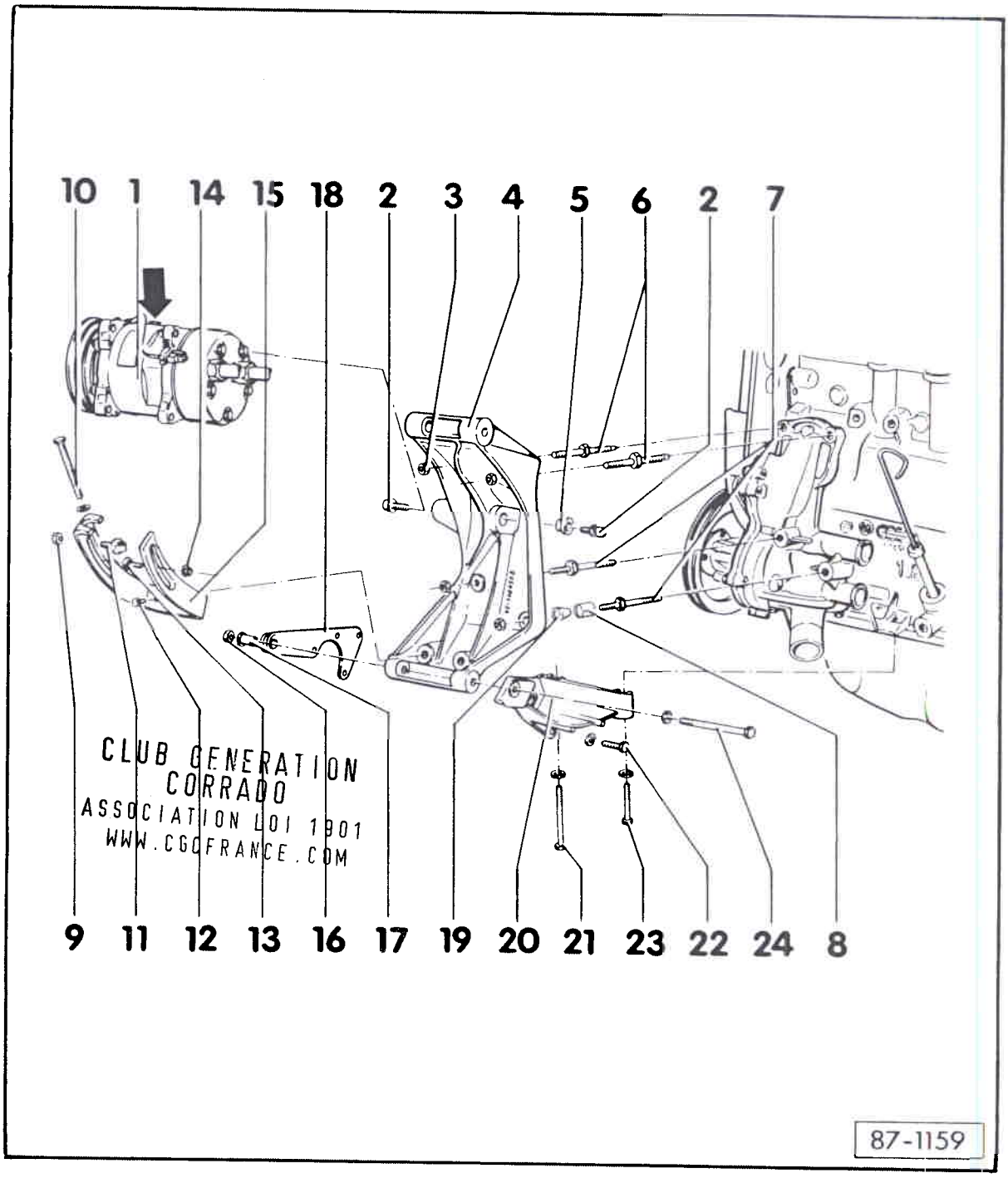

Simpo PDF Merge and Split Unregistered Version - http://www.simpopdf.com

17 - Douille

18 - Etrier pivotant avant

19 - Douille de serrage (pièce conique)

Faire attention à l'ordre:
- tirant (pièce 7)
- douille de serrage (pièce cylindrique, pièce 8)
- douille de serrage (pièce conique)
- écrou

20 - Etrier pivotant arrière

21 - Boulon six pans M 8 x 85 avec rondelle 8,4 x 20 x 2,5

o 20 Nm

22 - Boulon six pans M 8 x 85 avec rondelle 8,4 x 20 x 4

o 20 Nm

23 - Boulon six pans M 8 x 45 avec rondelle 8,4 x 20 x 2,5

o 20 Nm

24 - Boulon six pans M 8 x 135 avec rondelle 8,4 x 20 x 2,5

CLUB GENERATION
CORRADO
ASSOCIATION LOI 1901
WWW.CGCFRANCE.COM

Simpo PDF Merge and Split Unregistered Version - http://www.simpopdf.com

Fig. 1 - Courroie trapézoïdale: remplacement

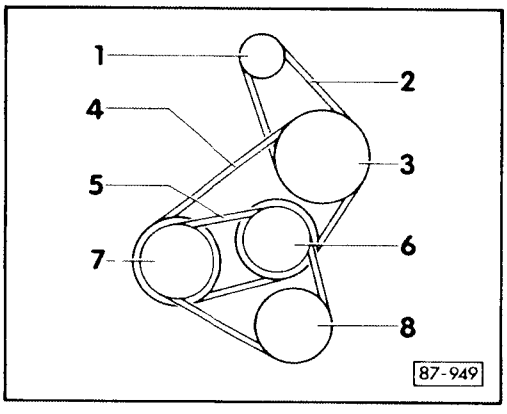

1 - Alternateur

2 - Courroie trapézoïdale 9,5 x 635 LA

3 - Compresseur

4 - Courroie trapézoïdale 12,5 x 947 LA

5 - Courroie trapézoïdale 9,5 x 730 LA

6 - Pompe de liquide de refroidissement

7 - Entraînement vilebrequin

8 - Pompe à ailettes

Les courroies trapézoïdales sont correctement réglées lorsqu'elles peuvent être infléchies de 5 à 10 mm par pression du pouce (environ 50 N).

CLUB GENERATION
CORRADO
ASSOCIATION LOI 1901
WWW.CGCFRANCE.COM

Simpo PDF Merge and Split Unregistered Version - http://www.simpopdf.com

Sommaire

80 - Chauffage	Page
Chauffage: remise en état	80-1
Tirants: repose et réglage	80-7
Chauffage: repose et réglage	80-10

CLUB GENERATION
CORRADO
ASSOCIATION LOI 1901
WWW.CGCFRANCE.COM

Sommaire

87 - Climatiseur	Page
Mesures de sécurité à prendre sur les véhicules avec climatiseur et en manipulant le réfrigérant	87-1
Travaux de remise en état qui ne peuvent être effectués que dans des ateliers spécialement équipés	87-4
Indications relatives aux réparations générales	87-6
Circuit de réfrigérant: ouverture et vidange	87-6
Fusibles	87-8
Climatiseur et chauffage - remise en état	87-10
Flexibles de dépression: plan de raccordement	87-18
Support de compresseur: dépose et repose (Compresseur G; Digifant 1,8 l/118 kW - lettres-repères de moteur PG)	87-19

Pour des informations plus détaillées, se reporter aux Manuels de Réparation

- o Schémas de parcours du courant, Dépannage équipement électrique et Emplacements de montage
- o Climatiseur pour atelier régional V.A.G
- o Classeur Dépannage

Simpo PDF Merge and Split Unregistered Version - http://www.simpopdf.com

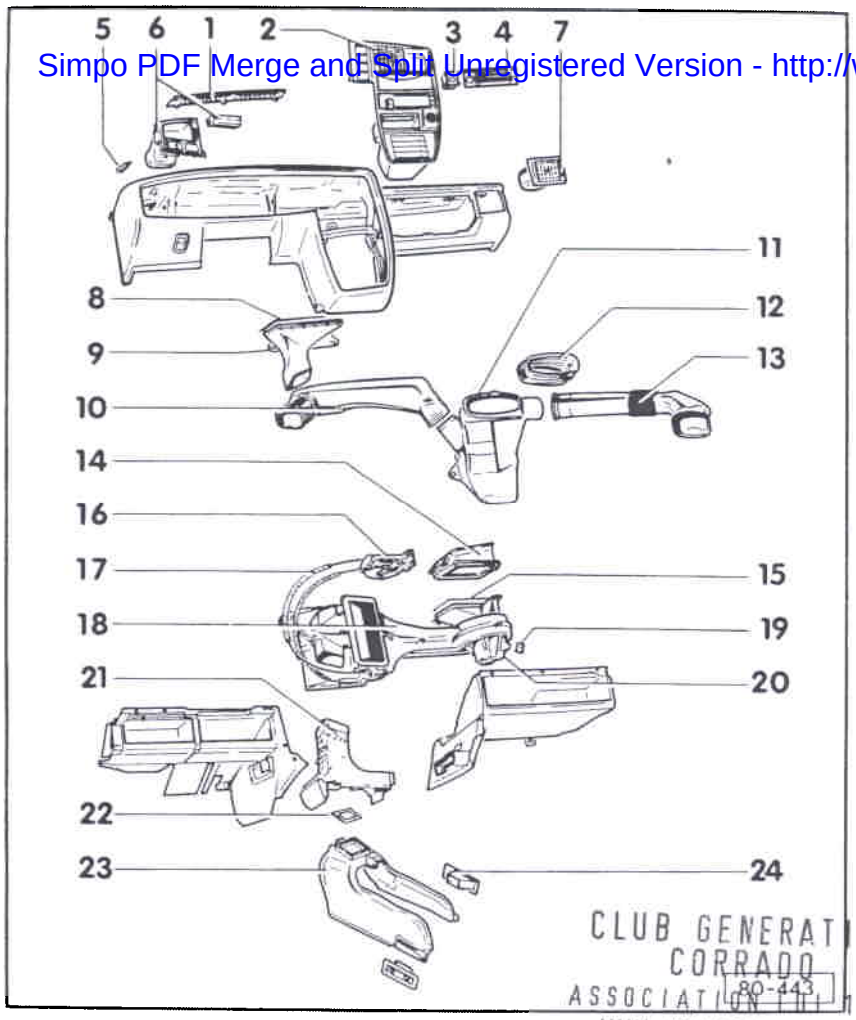

CLUB GENERATION CORRADO
ASSOCIATION LOI 1901
WWW.CGCFRANCE.COM

1- Répartiteur d'air du pare-brise
- Déposer

2- Elément central du tableau de bord
- Le diffuseur est une pièce fixe
- Elément mobile : déposer et reposer - fig. 1

3- Contacteur de soufflante d'air frais - E9

4- Ecran du chauffage et de la répartition d'air frais
- Ecran : dépose et repose - fig. 2

5- Diffuseur des glaces latérales
- Déposer et reposer - fig. 3

6- Diffuseur et élément mobile
- Déposer et reposer - fig. 1

7- Diffuseur

8- Joint
- Remplacer : déposer le tableau de bord

9- Entretoise dégivrage
- Remplacer : déposer le tableau de bord

10- Guidage d'air gauche
- Remplacer : déposer le tableau de bord

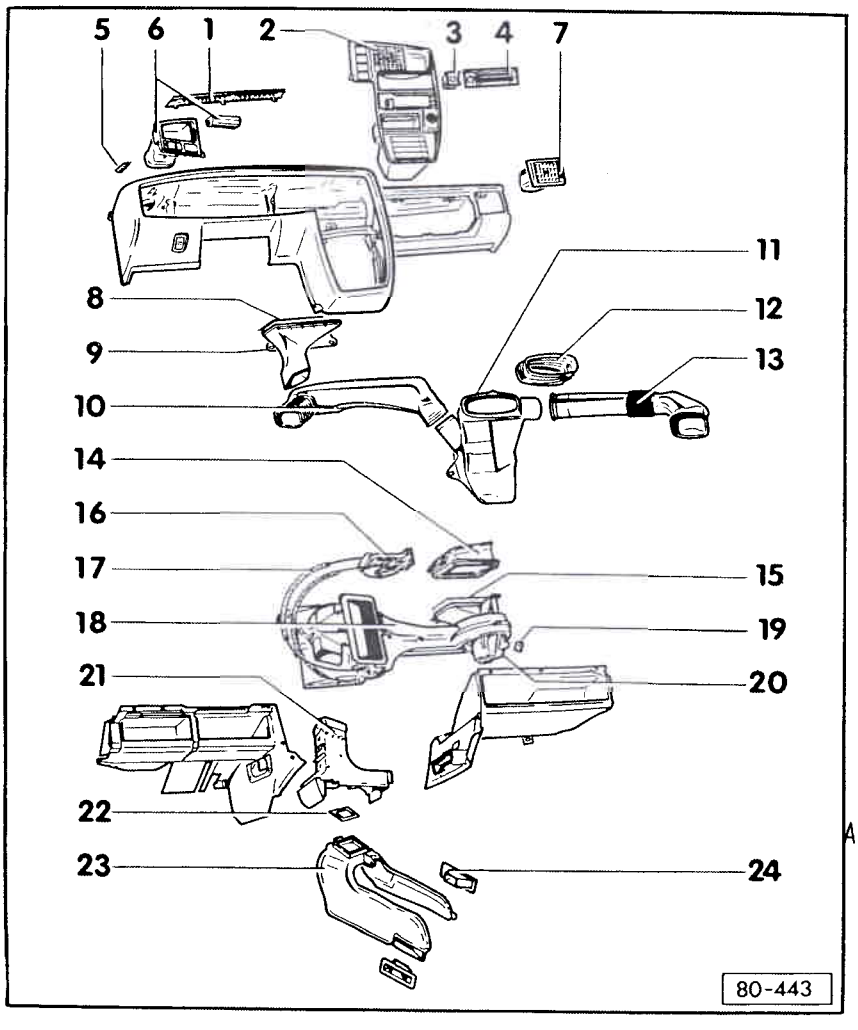

11- Boîtier de répartiteur du canal d'air
- Remplacer : déposer le tableau de bord

12- Entretoise du diffuseur central

13- Guidage d'air droit

14- Tubulure d'admission
- Déposer et reposer - fig. 4

15- Joint

16- Régulation du chauffage et d'air frais
- Déposer et reposer - fig. 2
- Reposer et régler les trois câbles - page 80-7

17- Câbles
- Reposer et régler les trois câbles - page 80-7

18- Boîtier du répartiteur d'air et canal d'air, échangeur de chaleur
- Remplacer : déposer le tableau de bord et le chauffage complet (pièces 15 à 20)
- Désassembler et assembler le boîtier du répartiteur d'air - page 80-10

CLUB GENERATION CORRADO
ASSOCIATION LOI 1901
WWW.CGCFRANCE.COM

Simpo PDF Merge and Split Unregistered Version - http://www.simpopdf.com

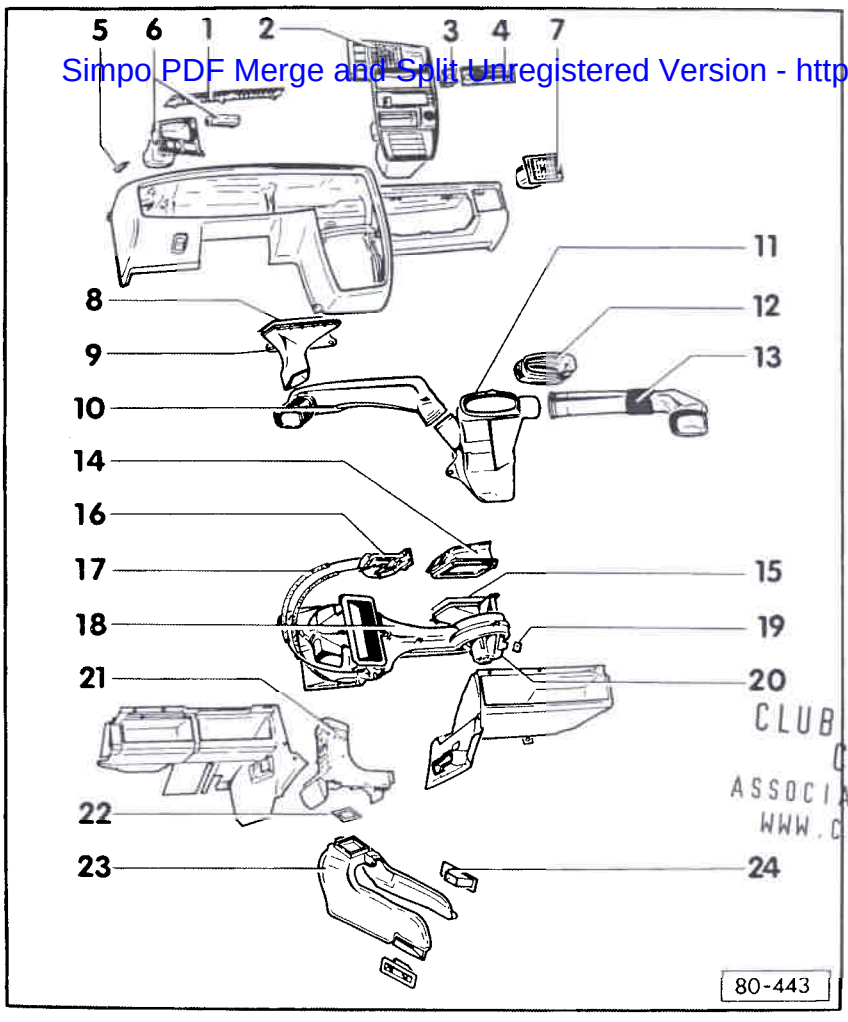

19- Prérésistance - N23
- Déposer - fig. 5

20- Soufflante d'air frais - V2
- Remplacer : déposer le vide-poches
- Déposer et reposer - fig. 6

21- Diffuseur du plancher
- Remplacer : déposer le tableau de bord et le chauffage complet (pièces 15 à 20)

22- Joint

23- Chauffage des places arrière
- Remplacer : déposer le tableau de bord et le chauffage complet (pièces 15 à 20)

24- Diffuseur pour chauffage des places arrière

CLUB GENERATION CORRADO
ASSOCIATION LOI 1901
WWW.CGCFRANCE.COM

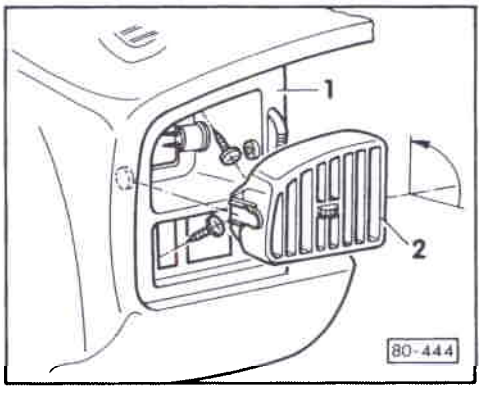

◄ Fig. 1 Diffuseur : dépose et repose

- Tourner l'élément mobile -2- horizontalement (flèche) et l'enfoncer vers le bas.

- Déposer le boîtier du diffuseur -1-.

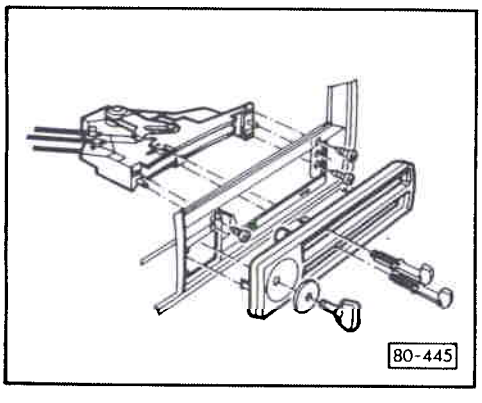

◄ Fig. 2 Ecran de la régulation du chauffage et d'air frais : dépose et repose

Simpo PDF Merge and Split Unregistered Version - http://www.simpopdf.com

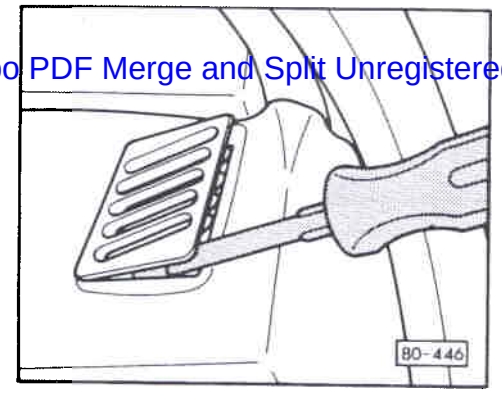

Fig. 3 Diffuseur des glaces latérales : dépose et repose

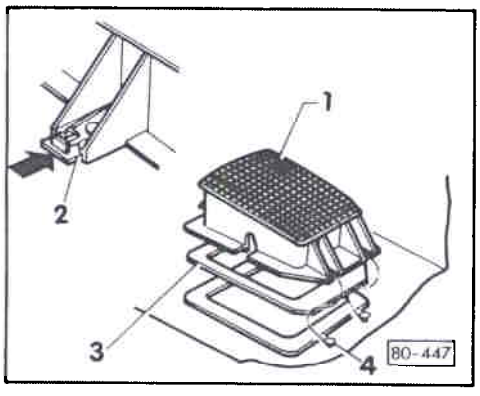

Fig. 4 Ajutage d'admission : dépose et repose

1- Ajutage d'admission
2- Pièce de calage (4 x)
3- Joint (étanche)
4- Vis,
la visser jusqu'en butée avec la rondelle d'étanchéité

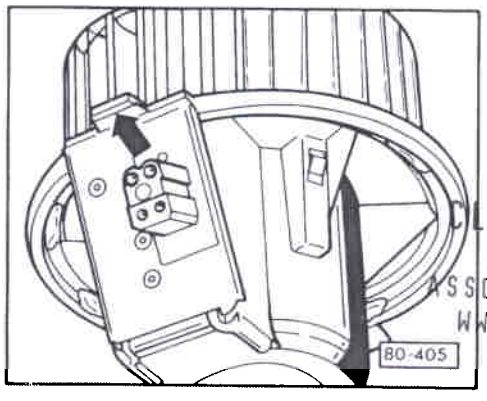

CLUB GENERATION
CORRADO
ASSOCIATION LOI 1901
WWW.CGCFRANCE.COM

Fig. 5 Prérésistance -N 23-: dépose

Enfoncer l'ergot de fixation dans le sens de la flèche.

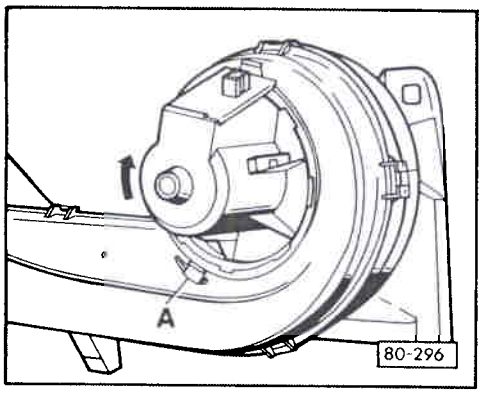

Fig. 6 Soufflante d'air frais -V2-: dépose et repose

Déverrouiller avec précaution la languette de fixation -A- et tourner la soufflante d'air frais dans le sens de la flèche.

Simpo PDF Merge and Split Unregistered Version - http://www.simpopdf.com

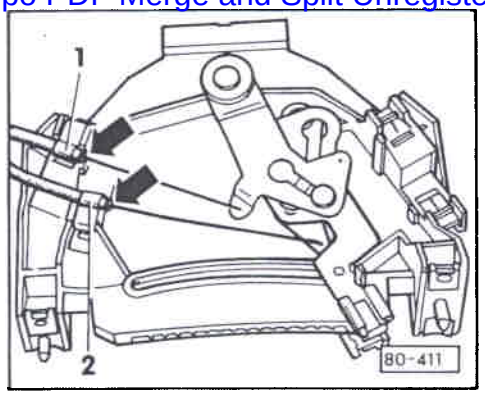

◄ - Poser d'abord les trois câbles sur la régulation.

Nota:
Mettre les manchons en butée (flèches).

Câble -1- (noir, long)
- vers levier pour volet central

Câble -2- (noir, court)
- pour volet de commande de plancher/dégivrage ("Defrost")

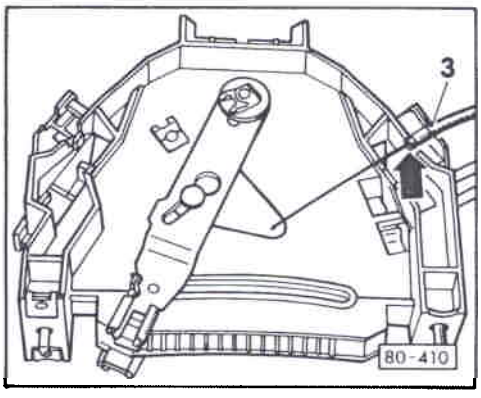

◄ Câble -3- (bleu)
- vers volet de température

- Reposer la régulation

- Pousser les deux leviers vers la gauche jusqu'en butée (ferme "zu"/froid "cool").

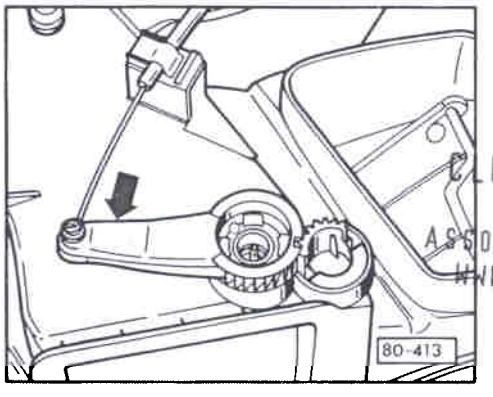

◄ - Monter le câble (noir, long) pour levier du volet central en appuyant simultanément sur le levier dans le sens de la flèche.

CLUB GENERATION CORRADO
ASSOCIATION LOI 1901
WWW.CGCFRANCE.COM

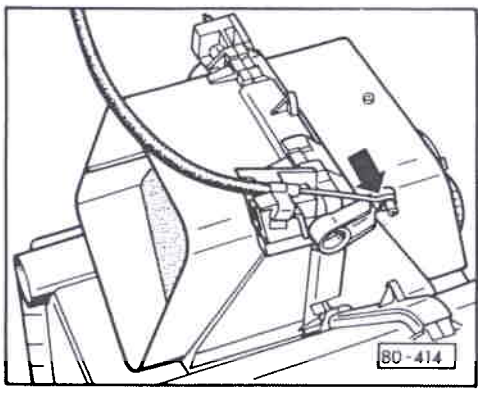

◄ - Monter le câble (noir, court) pour volet de commande de plancher/dégivrage en appuyant simultanément sur le levier dans le sens de la flèche.

Simpo PDF Merge and Split Unregistered Version - http://www.simpopdf.com

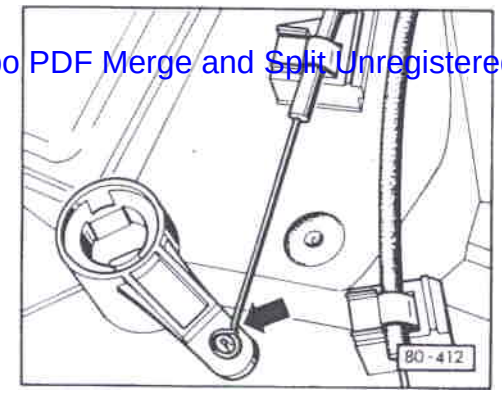

◄ - Monter le câble (bleu) pour volet de température en appuyant simultanément sur le levier dans le sens de la flèche.

Contrôle:
On doit entendre tous les volets cogner en butée en déplaçant les leviers dans les deux sens.

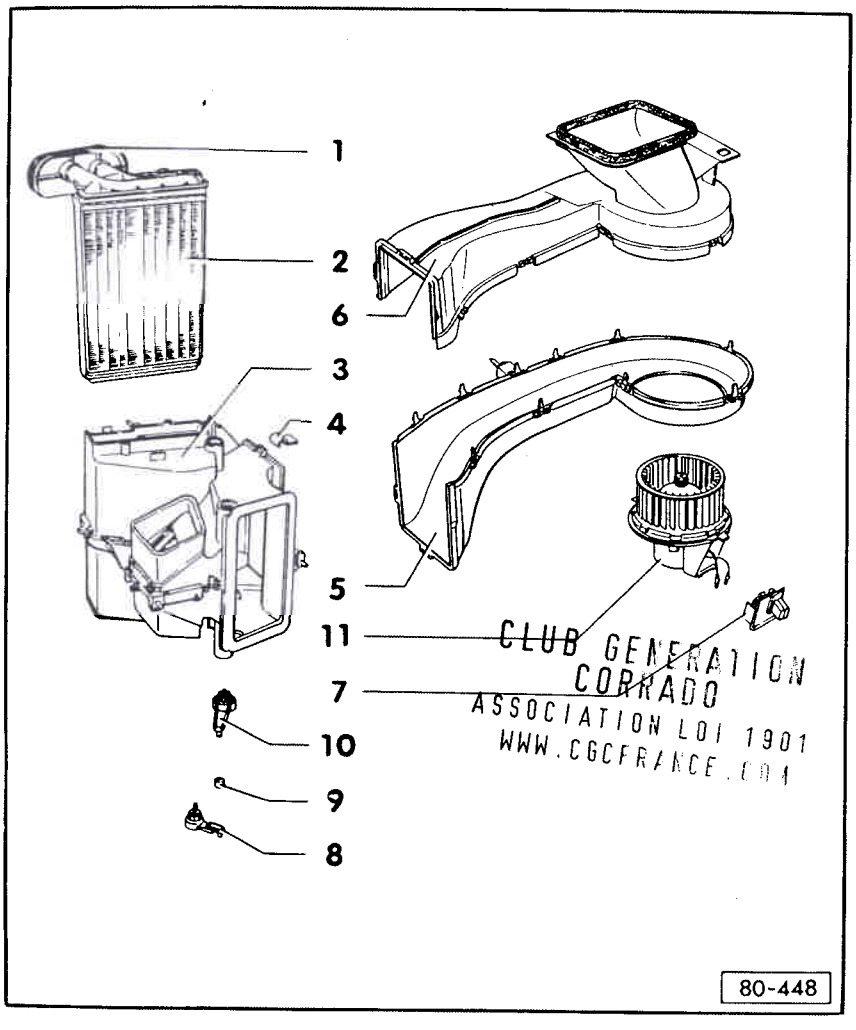

CLUB GENERATION CORRADO
ASSOCIATION LOI 1901
WWW.CGCFRANCE.COM

CHAUFFAGE : DESASSEMBLAGE ET ASSEMBLAGE

1- Joint

2- Echangeur de chaleur
- Les joints doivent être collés sur tout le pourtour sans interstice.

3- Boîtier du répartiteur d'air
- Ne pas le désassembler plus loin

4- Agrafe

5- Canal d'air - partie inférieure

6- Canal d'air - partie supérieure

7- Prérésistance - N 23

8- Levier du volet de température

9- Douille de fixation du levier

10- Levier du volet central

11- Soufflante d'air frais

Simpo PDF Merge and Split Unregistered Version - http://www.simpopdf.com

MESURES DE SECURITE A PRENDRE LORS DE TRAVAUX SUR LES VEHICULES AVEC CLIMATISEUR POUR LE REFRIGERANT

Les organes et le circuit du climatiseur sont remplis de difluorodichlorométhane (CF_2CL_2). Ce réfrigérant est connu sous les dénominations commerciales de Frigen R 12 ou Fréon R 12.

Il convient des respecter les mesures de sécurité suivantes valables pour ce réfrigérant (auxquelles peuvent venir s'adjoindre des règles particulières dans les différents pays):

1- S'il est nécessaire d'ouvrir le circuit de climatiseur pour exécuter des travaux de réparation sur le véhicule, il faut éviter tout contact avec le réfrigérant liquide ou les vapeurs de réfrigérant.

Par conséquent, porter des gants de caoutchouc pour se protéger les mains et des lunettes de protection pour les yeux.

Motif:
L'action intensive du réfrigérant sur des parties du corps non protégées peut provoquer des gelures.

Attention
Il est recommandé de toujours avoir à disposition un produit de rinçage pour les yeux. En cas de projection de liquide réfrigérant dans les yeux, rincer soigneusement ces derniers à l'eau pendant environ 15 minutes.

Mettre ensuite des gouttes dans les yeux et consulter immédiatement un médecin, même si les yeux ne font pas mal. Il faut indiquer au médecin que les gelures ont été provoquées par du réfrigérant R 12.

Si, en dépit des mesures de sécurité, le réfrigérant atteint d'autres parties du corps, il faut également les rincer immédiatement et avec soin pendant au moins 15 minutes à l'eau froide.

CLUB GENERATION
CORRADO
ASSOCIATION LOI 1901
WWW.CGCFRANCE.COM

2- Le réfrigérant ne doit pas être vidangé dans un local fermé ou mal aéré.

Motif:
Le réfrigérant est incolore et inodore. Il est en outre plus dense que l'air et refoule ainsi l'oxygène. Il y a par conséquent danger d'asphyxie dans des locaux éventuellement mal aérés ou des fosses.

Remède:
Le réfrigérant ne devrait être vidangé que dans des locaux bien aérés et autant que possible lorsque le véhicule se trouve sur un pont élévateur. Veiller à ce qu'il n'y ait pas de fosses, de puits on d'entrées de cave dans un rayon de 5 m. Utiliser les dispositifs d'aspiration disponibles pour l'évacuation des gaz.

Simpo PDF Merge and Split Unregistered Version - http://www.simpopdf.com

3- Sur les pièces d'un climatiseur rempli, il est interdit de procéder à une soudure, une brasure ou un étamage. Ceci est également valable pour les soudures, étamages et brasures sur les véhicules, lorsque les pièces du climatiseur risquent de s'échauffer. En cas de réparation de peinture, les pièces ou les organes du climatiseur ne doivent pas être portés à des températures supérieures à 80° C, dans l'étuve ou à proximité de celle-ci.

Motif:
Un échauffement du climatiseur provoque une forte surpression qui peut faire éclater l'installation.

Remède:
Ouvrir et vidanger le climatiseur (voir page 87-6).

4- Bien que le réfrigérant ne soit pas inflammable, il ne faut pas fumer dans un local chargé de gaz réfrigérant.

Motif:
Du fait de la température élevée de la cigarette incandescente, le gaz est décomposé chimiquement. Le fait d'inhaler ensuite les produits toxiques de la décomposition chimique provoque des quintes de toux et des nausées.

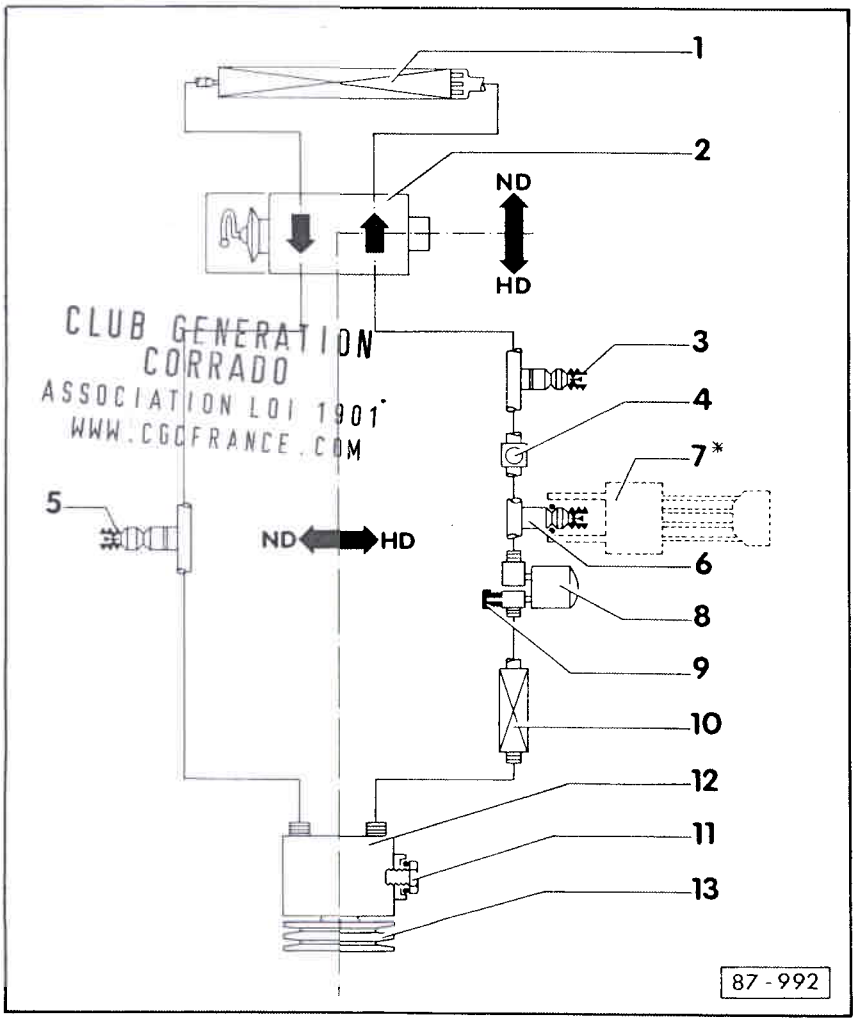

CLUB GENERATION CORRADO
ASSOCIATION LOI 1901
WWW.CGCFRANCE.COM

TRAVAUX DE REMISE EN ETAT QUI NE PEUVENT ETRE EFFECTUES QUE DANS DES ATELIERS SPECIALEMENT EQUIPES

Nota:
Seul le manocontacteur du climatiseur - F 129 peut être remplacé dans tous les ateliers V.A.G. Il est repéré par un astérisque (*).

ND = basse pression
HD = haute pression

1- Evaporateur

2- Soupape de détente

3- Soupape pour ouverture et vidange
- Filet: 3/8 " x 24 UNF

4- Voyant dans le flexible de réfrigérant

5- Soupape pour ouverture et vidange
- Filet: 7/16" x 20 UNF

6- Ajutage avec soupape pour manocontacteur du climatiseur* -F129

Simpo PDF Merge and Split Unregistered Version - http://www.simpopdf.com

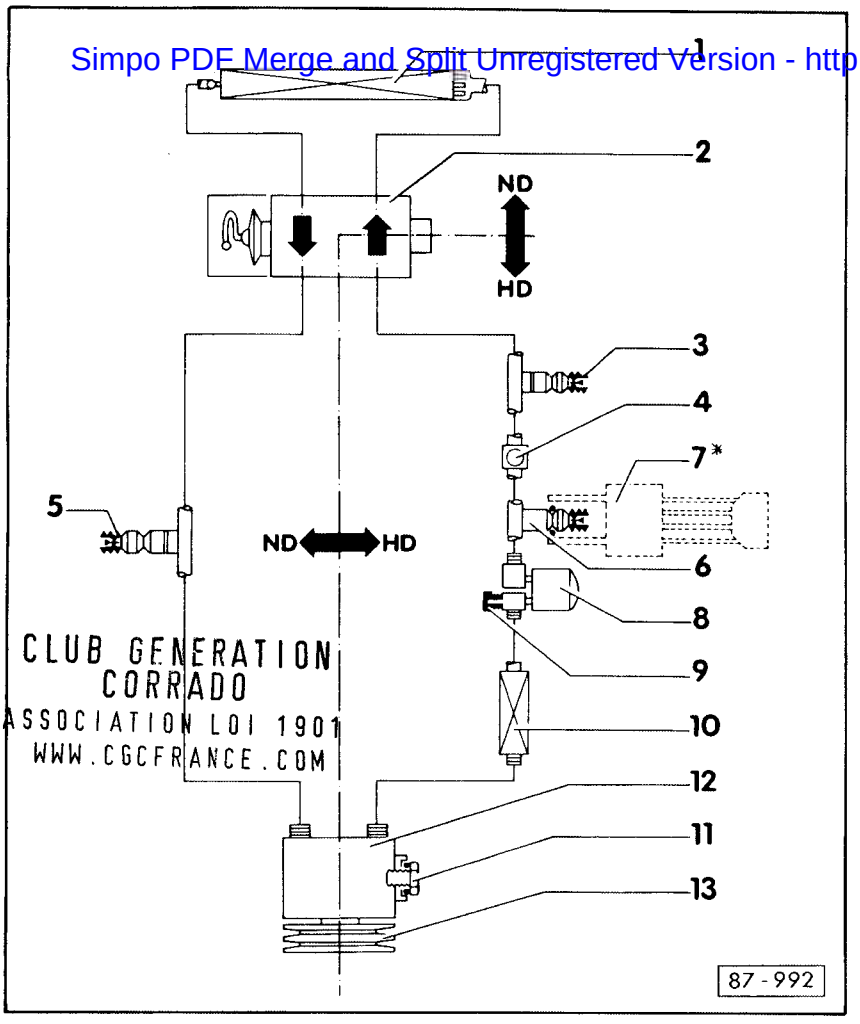

CLUB GENERATION
CORRADO
ASSOCIATION LOI 1901
WWW.CGCFRANCE.COM

7- Manocontacteur du climatiseur* - F129
- Peut être dévissé sans qu'il soit nécessaire d'ouvrir le circuit de réfrigérant (ajutage avec soupape)

8- Réservoir de réfrigérant

9- Plomb de sécurité

10- Condenseur

11- Bouchon fileté de vidange d'huile

12- Compresseur

13- Accouplement magnétique

INDICATIONS RELATIVES AUX REPARATIONS GENERALES

Le circuit de réfrigérant ne doit être ouvert que lorsqu'une vidange du climatiseur est requise, conformément aux mesures de sécurité, page 87-3, point 3.

Une ouverture du circuit de réfrigérant est également indispensable lorsqu'il est nécessaire d'effectuer une soudure électrique à proximité des flexibles de réfrigérant. Des rayons ultraviolets invisibles sont émis au cours de la soudure électrique. Ils traversent les flexibles de réfrigérant et décomposent le réfrigérant.

Les autres travaux de remise en état qui peuvent être exécutés sur le chauffage et le climatiseur sans ouverture du circuit de réfrigérant sont décrits aux pages suivantes.

Pour toutes les autres réparations courantes sur les véhicules, le circuit de réfrigérant reste également fermé.

CLIMATISEUR : OUVERTURE ET VIDANGE

Un climatiseur vidangé ne peut être rempli que par un atelier Point de Service V.A.G Par conséquent, le circuit ne doit être ouvert et vidangé que lorsque les mesures de sécurité (page 87-3, point 3) l'exigent.

Simpo PDF Merge and Split Unregistered Version - http://www.simpopdf.com

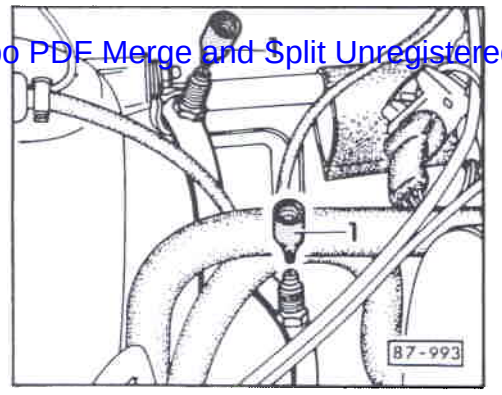

- Dévisser les capuchons de protection des ajutages de soupape sur les flexibles de réfrigérant. Ouvrir les soupapes avec un ouvre valve de pneu (1) juste assez pour qu'on entende que le gaz sort et que son passage soit perceptible sur le bout du doigt.

Nota:
Le processus de vidange doit durer une demi-heure environ. Ne jamais dévisser complètement les soupapes.

- Refermer les soupapes et revisser les capuchons de protection.

- Ouvrir quelques instants un raccord fileté sur le condenseur pour évacuer les gaz résiduels. Revisser soigneusement les raccords.

Nota:
Un climatiseur qui est resté ouvert pendant plusieurs heures ne peut pas être rempli à nouveau sans que certaines pièces soient remplacées. C'est pourquoi il faut immédiatement refermer soigneusement le circuit de réfrigérant.

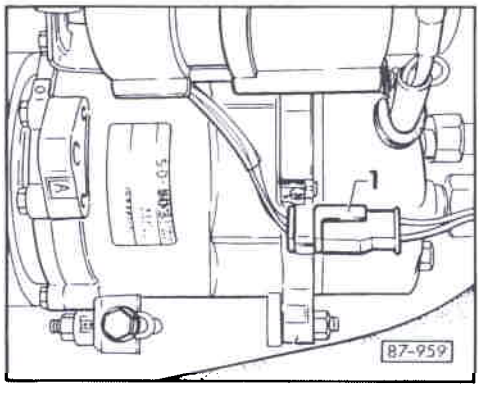

- Debrancher le connecteur -1- du compresseur (connexion de l'accouplement magnétique) pour éviter que le système soit endommagé en cas de mise en circuit accidentelle avec le circuit de réfrigérant vidangé.

CLUB GENERATION CORRADO
ASSOCIATION LOI
WWW.CGCFRANCE.

PROTECTION
==========

Protection des composants électriques

Fusibles individuels dns le porte-fusible/plaque porte-relais:
S6 - 20 ampères
S19 - 30 ampères

- Fusible principal (flèche)
S23 - 30 ampères

Fusible de protection contre la surchauffe au niveau de la prérésistance de la soufflante d'air frais:
S24 (remplacer avec la prérésistance - N23)

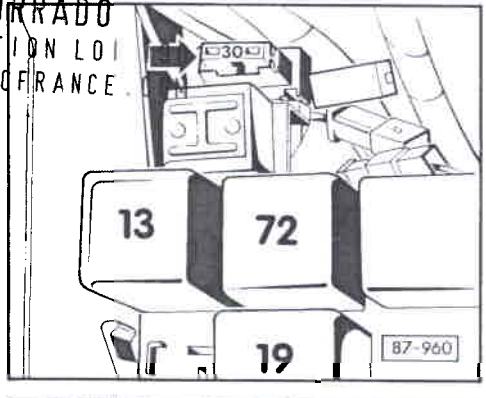

Protection du circuit de réfrigérant

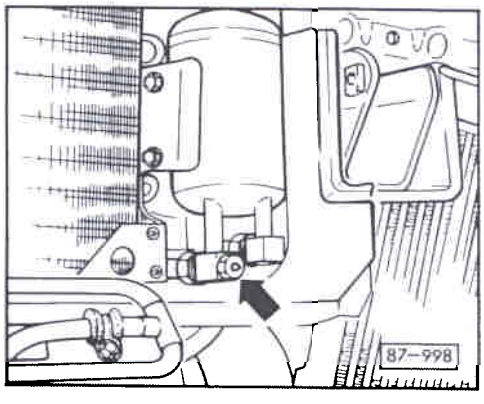

- Plomb de sécurité
(protection contre la supression)
Orifice ouvert: confier le véhicule à un atelier
Point de Service V.A.G

(Pare-chocs déposé pour les besoins de la photographie)

Simpo PDF Merge and Split Unregistered Version - http://www.simpopdf.com

Manocontacteur du climatiseur -F129
(protection contre surpression et dépression).

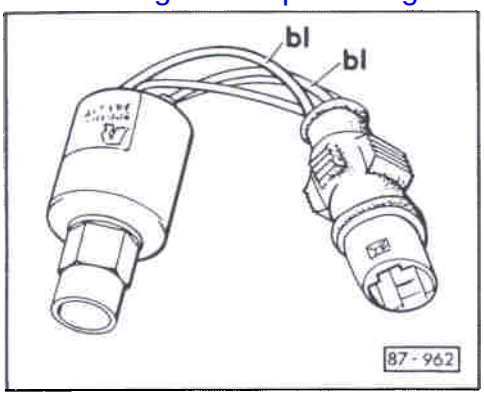

◄ - Le climatiseur étant en circuit et le moteur du véhicule tournant, shunter brièvement les câbles (bleu - bl).

Si l'accouplement magnétique - N25 est mis en circuit, le circuit de réfrigérant est vide. Confier le véhicule à un atelier Point de Service V.A.G.

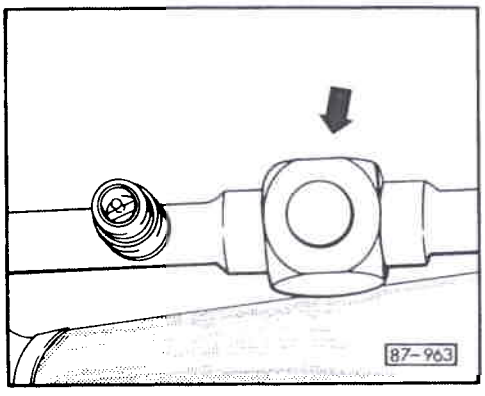

◄ Voyant
Réclamation: refroidissement insuffisant

- Mettre le moteur du véhicule et le climatiseur en circuit.

Confier le véhicule à un atelier Point de Service V.A.G si, l'accouplement magnétique - N25 étant en circuit, de petites bulles sont décelables. Le circuit de réfrigérant est insuffisamment rempli.

CLUB GENERATION CORRADO
ASSOCIATION LOI 1901
WWW.CGCFRANCE.COM

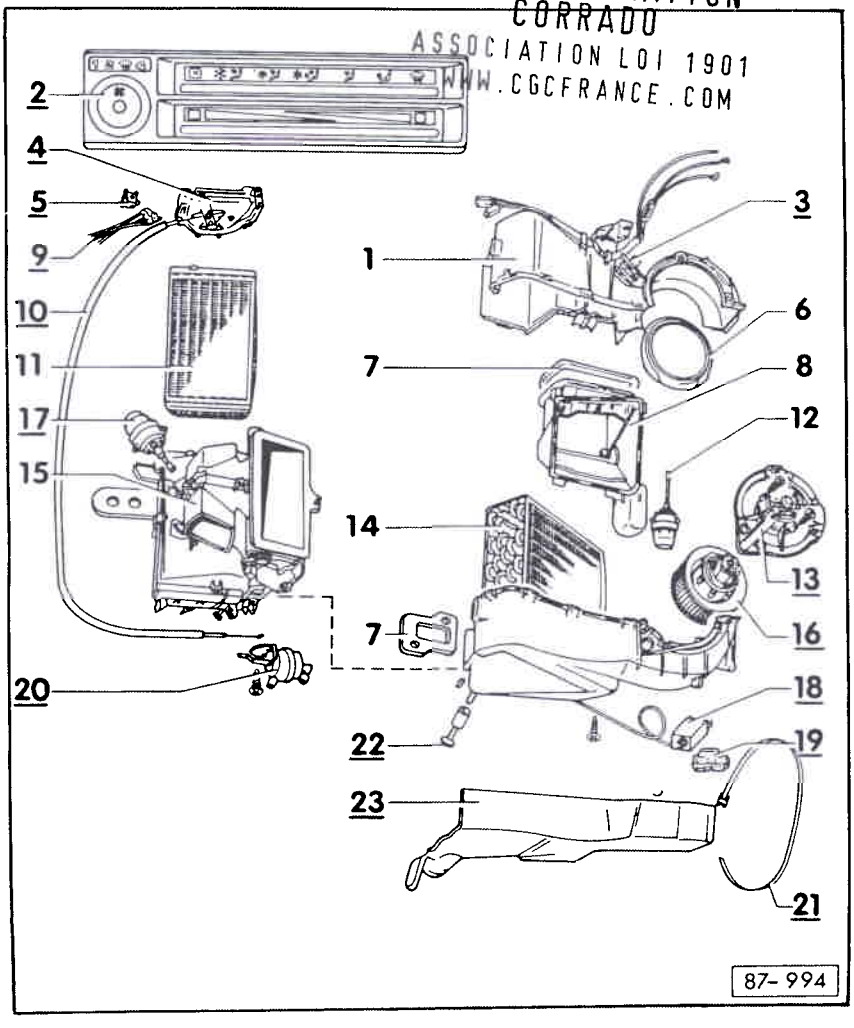

CLIMATISEUR ET CHAUFFAGE : REMISE EN ETAT

Nota:
Les pièces repérées par un astérisque (*) ne peuvent être remises en état que dans les ateliers Point de Service V.A.G, étant donné que cela nécessite la vidange et le remplissage du ciruit de réfrigérant.

- Pièces nécessaires à la commande et la régulation dans le compartiment-moteur - cf. tableau page 87-13
- Pièces nécessaires à la commande et la régulation derière le tableau de bord:

1*- Boîtier d'évaporateur

2- Ecran du climatiseur

3- Prérésitance de soufflante d'air frais - N24
- Avec fusible de surchauffe brasé - S23

4- Régulation du climatiseur
- Commande du climatiseur - E35 sur le levier supérieur

5- Commande de soufflante d'air frais E9

6*- Bague d'aspiration

CLUB GENERATION CORRADO
ASSOCIATION LOI 1901
WWW.CGCFRANCE.COM
Simpo PDF Merge and Split Unregistered Version - http://www.simpopdf.com

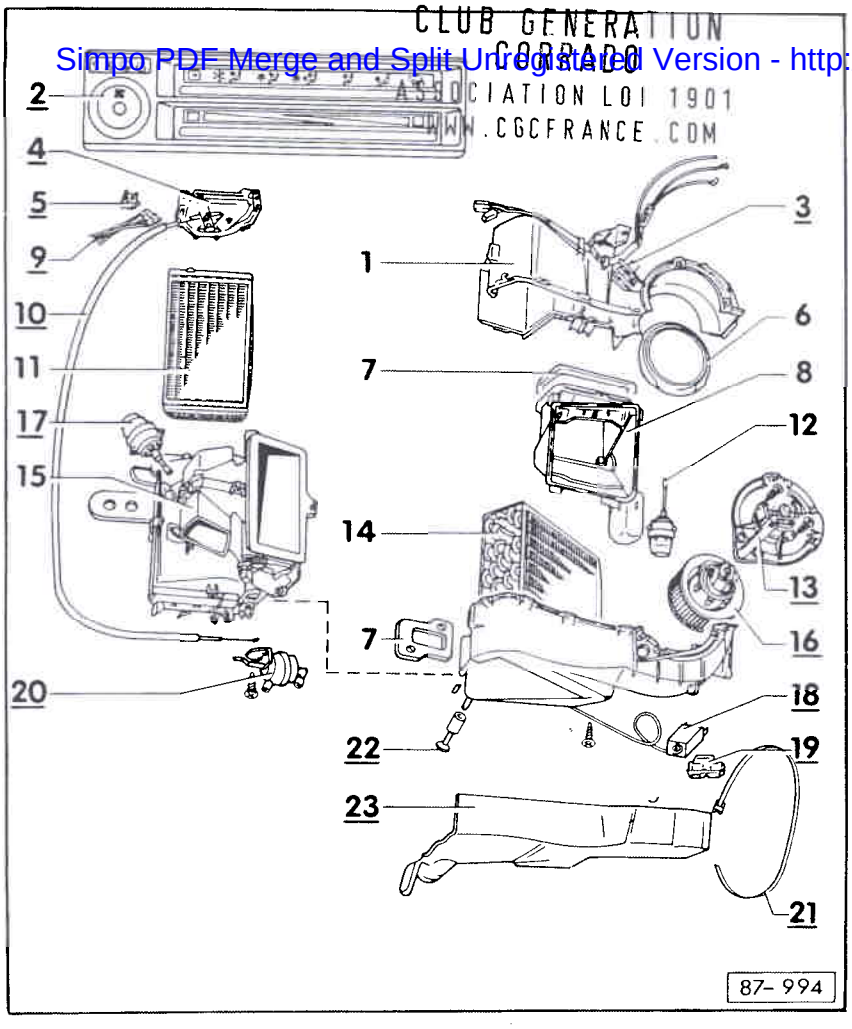

7- Joint étanche à l'eau

8- Points d'aération

9- Flexibles de dépression avec boîtier à fiche
- Schéma de raccordement - page 87-18

10- Câble du volet de température
- Vérifier :
  Le câble est en bon état et correctement fixé si le volet de température vient en butée de manière audible des deux côtés lorsque l'on déplace dans les deux sens le levier inférieur

11*- Echangeur de chaleur

12*- Capsule à dépression pour air frais/air air circulant
- Ventilation : circulation d'air frais
- Profondeur d'enfoncement de la tige: 68 mm

13- Boîtier de soufflante d'air frais
- Tenir compte du repère +/-
- Lors de l'assemblage, enduire les zones de contact de caoutchouc aux silicones

14*- Evaporatuer

15*- Boîtier de dérivation du climatiseur

CLUB GENERATION CORRADO
ASSOCIATION LOI 1901
WWW.CGCFRANCE.COM

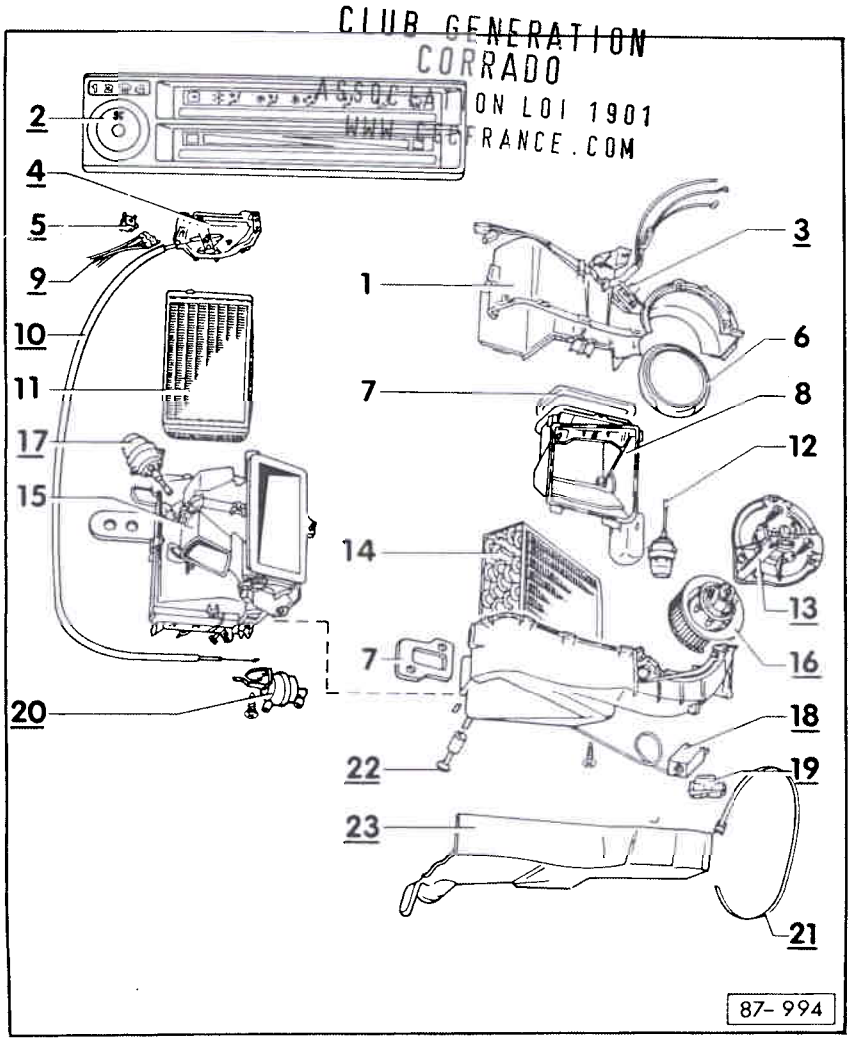

16- Soufflante d'air frais -V2
- Détacher la partie droite du tableau de bord, déposer le boîtier de la soufflante d'air frais

17- Capsule à dépression pour dégivrage/plancher
- Ventilation : flux d'air par les diffuseurs au plancher, air résiduel par les diffuseurs du pare-brise

18- Contacteur de température pour évaporateur - E33
- Profondeur d'enfoncement du tube-témoin : 330 mm

19- Capuchon

20- Double capsule à dépression pour volet central
- Ventilation : flux d'air en direction des diffuseurs du tableau de bord coupé

21 - Sangle de fixation

22- Soupape d'écoulement d'eau
- Déposer et reposer, fonctionnement - fig. 7

23- Cache

Simpo PDF Merge and Split Unregistered Version - http://www.simpopdf.com

Eléments de commande et de régulation se trouvant [illegible]	Figure	Remplacement par ateliers Point de Service V.A.G
Manocontacteur de climatiseur - F 129 • Fonctions, dépose et repose • Contrôle	1 2	
Relais de l'accouplement magnétique - J 44, relais pour la 2ème vitesse du ventilateur du radiateur - J 101 • Emplacement de montage	3	
Accouplement magnétique du climatiseur - N 25 • Contrôle	4	*
Pièce isolante de la soupape de détente • Contrôle	5	
Réservoir de dépression • Dépose et repose	6	
Soupape d'écoulement d'eau • Dépose et repose • Fonction	7	

CLUB GENERATION CORRADO
ASSOCIATION LOI 1901
WWW.CGCFRANCE.COM

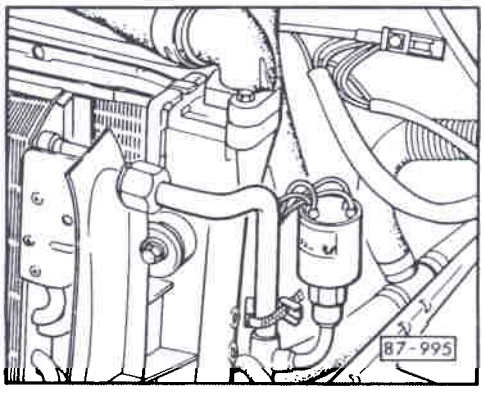

Fig. 1 Manocontacteur du climatiseur - F 129

Fonctions:

a- Met l'accouplement magnétique - N25 hors circuit en cas de circuit de réfrigérant insuffisamment rempli (élément de contact entre les câbles bleus). Le cas échéant, confier le véhicule à un atelier Point de Service V.A.G.

b- Met l'accouplement magnétique -N25 hors circuit en cas de pression trop élevée dans le circuit de réfrigérant (élément de contact entre les câbles bleus).

Contrôle du refroidissement: condenseur propre, radiateur et revêtement, positions du ventilateur de liquide de refroidissement - V7. Si l'état de ces derniers est correct, confier le véhicule à un atelier Point de Service V.A.G.

c- Commute en cas d'augmentation de pression dans le circuit de réfrigérant le ventilateur de liquide de refroidissement - V7 sur sa deuxième position (élément de contact entre les câbles rouge/noir).

Dépose et repose :

- Dévisser (valve montée en vue d'empêcher l'écoulement du réfrigérant)
- Couple de serrage 8 Nm
- Contrôler - fig. 2

Simpo PDF Merge and Split Unregistered Version - http://www.simpopdf.com

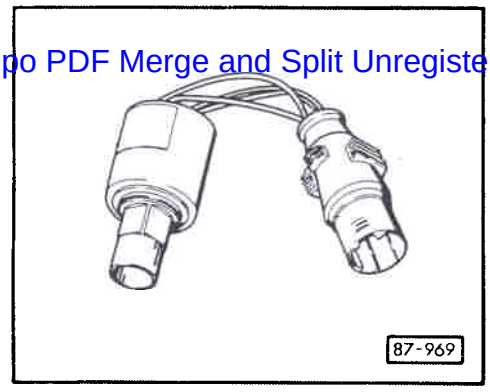

Fig. 2 Manocontacteur du climatiseur - F 129 : contrôle

- Contrôle visuel : veiller à la position dans la gorge du joint torique 10,8 mm x 1,8 mm

- Caractéristiques techniques :

Elément de contact entre les câbles bleus
Ferme en cas de pression supérieure à 2 bar jusqu'à 3 bar
Ouvre en cas de pression supérieure à 24 bar jusqu'à 32 bar

Elément de contact entre les câbles rouge-noir
Ferme en cas de pression supérieure à 12,5 bar jusqu'à 16 bar (contrôle par remplacment de l'élément)

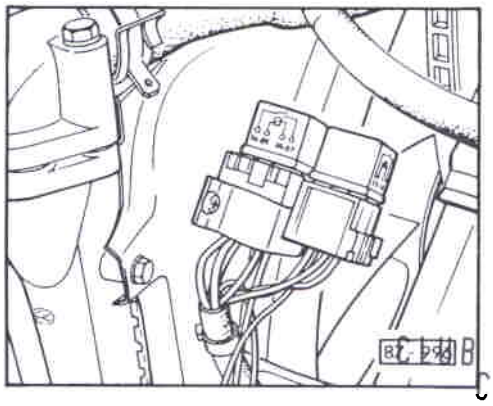

Fig. 3 Relais pour 2ème vitesse du ventilateur du liquide de refroidissement - J 101
Relais de l'accouplement magnétique - J44

Emplacement de montage :

sur anneau de guidage d'air

CLUB GENERATION CORRADO
ASSOCIATION LOI 1901
WWW.CGCFRANCE.COM

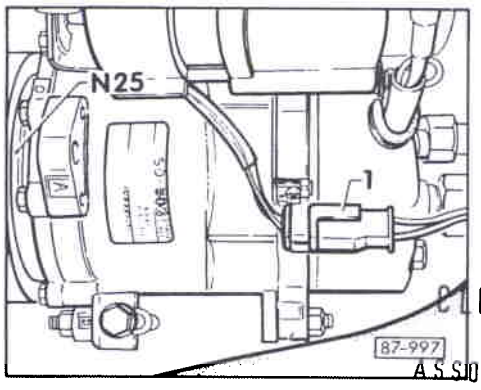

Fig. 4 Accouplement magnétique du climatiseur - N 25 : contrôle

Mesure de la réstiance au niveau de la connexion -1- : 3,6 Ω

CLUB GENERATION CORRADO
ASSOCIATION LOI 1901
WWW.CGCFRANCE.COM

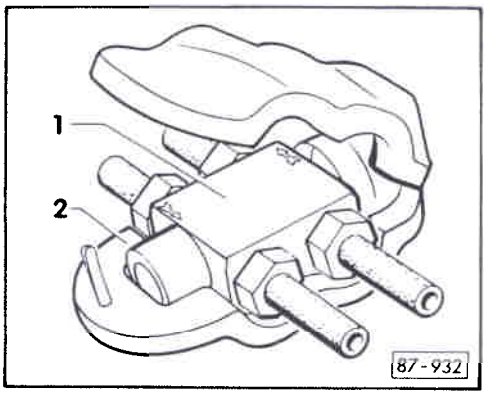

Fig. 5 Pièce isolante de la soupape de détente: contrôle

1- Soupape de détente
2- Pièce isolante

- La pièce isolante empêche une perte de puissance du climatiseur due à l'augmentation des températures dans le compartiment-moteur.

Simpo PDF Merge and Split Unregistered Version - http://www.simpopdf.com

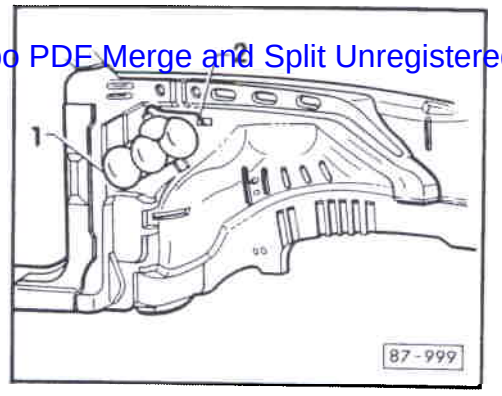

◄ Fig. 6 Réservoir de dépression -1- dépose et repose

- Déposer :
  Cache de passage de roue droit

- Repose:
  Profondeur d'enfoncement du flexible de dépression -2- : 30 mm

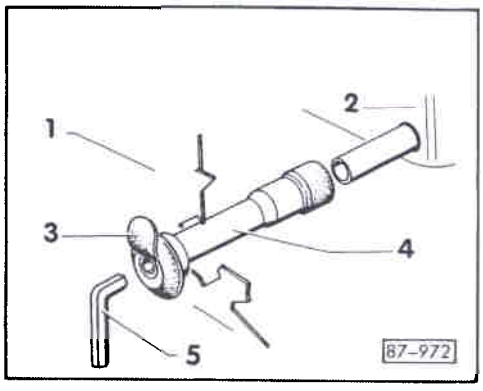

◄ Fig. 7 Soupape d'écoulement d'eau

- Déposer et reposer :

1- Cloison transversale

2- Boîtier d'évaporateur

3- Lèvre de la soupape, relevée sur la figure

4- Soupape d'écoulement d'eau - lors de la repose, veiller à ce que la lèvre soit rabattue

5- Tourner de 45° à l'aide d'une clé à 6 pans creux (14 mm) et extraire.

- Fontion:
  Empêche l'aspiration d'air par la soufflante d'air frais. L'eau doit pouvoir s'écouler librement. Sinon, de l'eau sort par les diffuseurs. La soupape ne doit pas être colmatée par de la cire ou du produit de protection du soubassement.

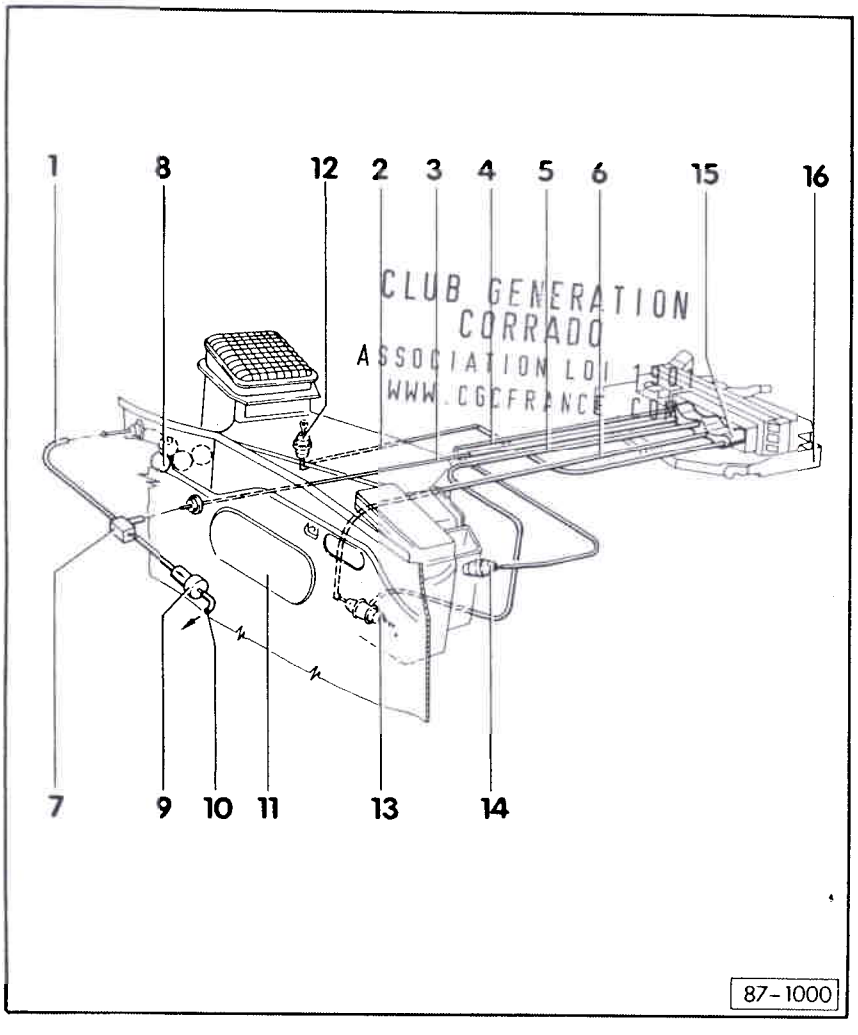

CLUB GENERATION CORRADO
ASSOCIATION LOI 1901
WWW.CGCFRANCE.COM

SCHEMA DE RACCORDEMENT DES FLEXIBLES
DE DEPRESSION

Nota:
Profondeur d'endoncement du flexible de dépression dans le réservoir à dépression : 30 mm, profondeur de pose des flexibles de dépression : 15 mm

Repérage par couleur des flexibles de dépression :

1 - vert
2 - blanc
3 - noir
4 - rouge
5 - vert
6 - jaune

Composants :

7 - Pièce en T
8 - Réservoir à dépression
9 - Soupape antiretour
10 - Vers le tuyau d'aspiration
11 - Cloison transversale
12 - Capsule à dépression pour air frais/circulant
13 - Double capsule à dépression pour volet central
14 - Capsule à dépression pour dégivrage/plancher
15 - Connexion multiple
16 - Régulation du climatiseur

Simpo PDF Merge and Split Unregistered Version - http://www.simpopdf.com

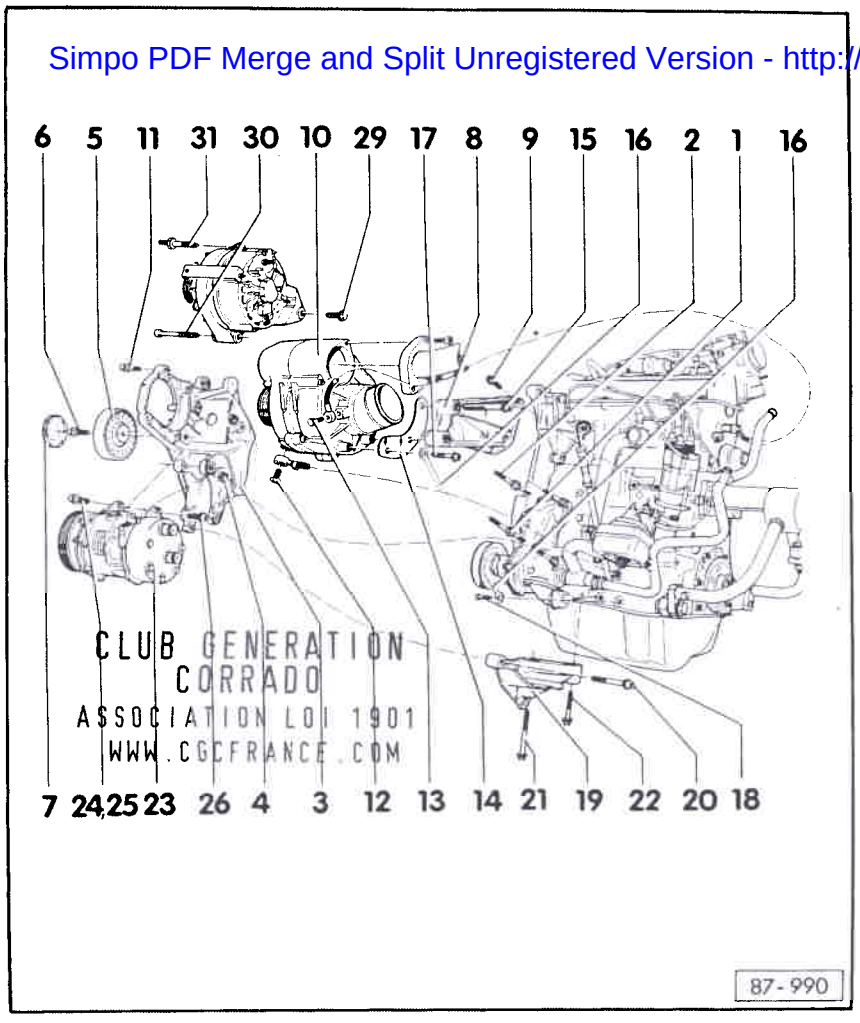

SUPPORT DU COMPRESSEUR : DEPOSE ET REPOSE

Moteur :

Compresseur G, 1,8 l - Digifant 118 kW, lettres-repères du moteur PG

Lors de la repose, serrer les boulons et écrous avec une clé dynamométrique, dans l'ordre de leur numérotation.

Remplacer le cas échéant les boulons autoserreurs (indiqués avec le numéro de norme dans le texte suivant).

1- Goujon à 6 pans 55 mm/50 mm - M8
- 20 Nm + 1/4 de tour supplémentaire

2- Goujons à 6 pans 55 mm/34 mm - M8
- 20 Nm + 1/4 de tour supplémentaire

3- Support pour compresseur G
- Repousser toutes les douilles avant la repose

4- Boulon 6 pans M8
- N 902 291.01
  35 Nm

5- Galet d'inversion

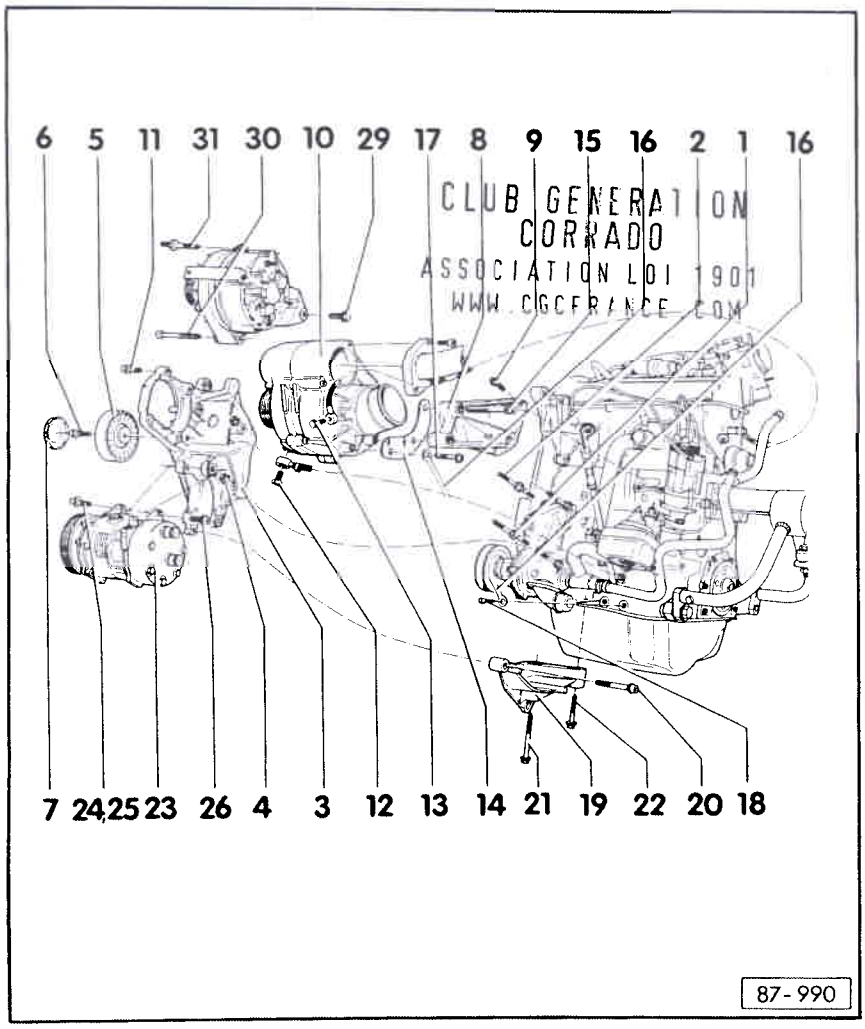

6- Vis à tête cylindrique M8 x 20
- 25 Nm

7- Capuchon d'obturation du galet d'inversion

8- Support d'appui
- Repousser toutes les douilles avant la repose
- Joint torique : 28 mm ; 1,8 mm - situé entre le moteur et le support d'appui

9- Vis à tête cylindrique M8 x 28 avec pointe
- 25 Nm

10 - Compresseur G

11- Vis à tête cylindrique M8 x 40 avec pointe
- 25 Nm

12- Vis creuse M10 x 19
- Utiliser deux bagues-joints

13- Vis creuse M8 x 19
- Utiliser deux bagues-joints

Simpo PDF Merge and Split Unregistered Version - http://www.simpopdf.com

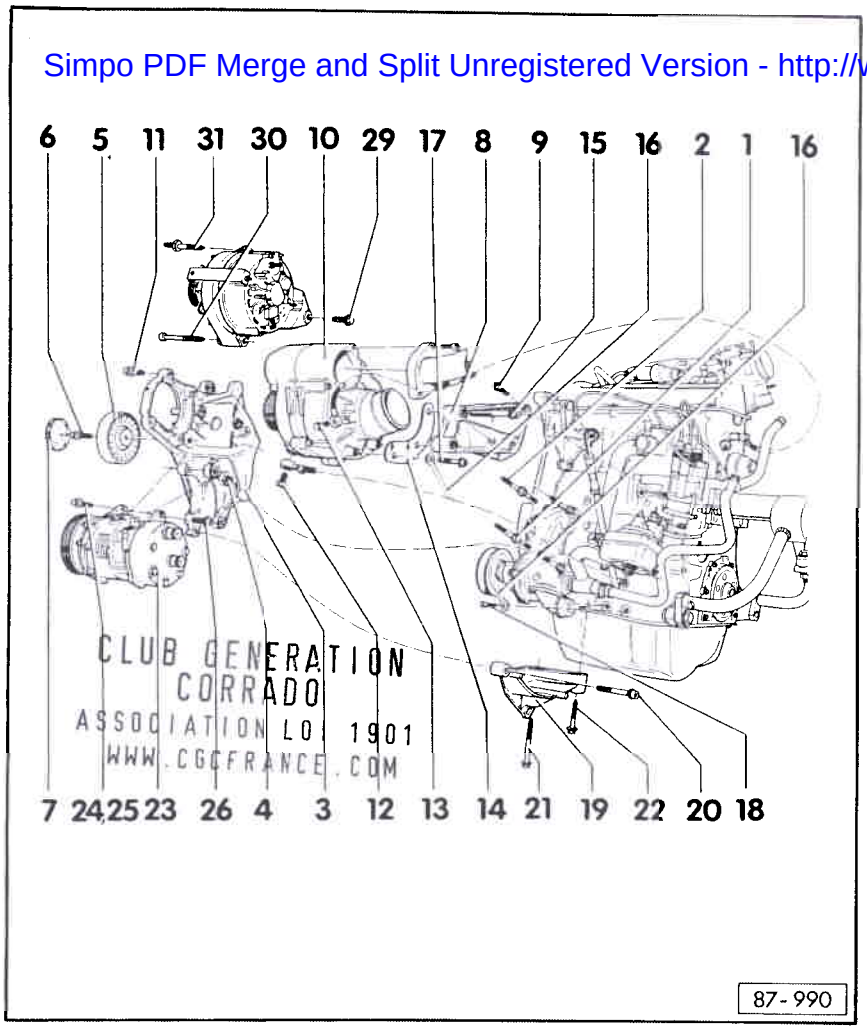

14- Tôle en forme de croissant
- Reposer :
  L'extrémité de la tôle en forme de croissant est droit - cf. flèches -, l'autre côté est coudé.

  Nota:
  Reposer le côté coudé tourné vers le moteur, sinon la tôle en forme de croissant touche et endommage le silencieux

15- Vis à tête cylindrique et rondelle M8 x 65 avec pointe
- N 901.442.01
- 25 Nm

16- Renfort

17- Vis à tête cylindrique et rondelle M8 x 28 avec pointe
- 25 Nm

18- Boulon 16 pans M10 x 38 avex pointe
- 45 Nm

19- Etrier de basculement arrière de la pompe à ailettes
(différent pour le compresseur G)

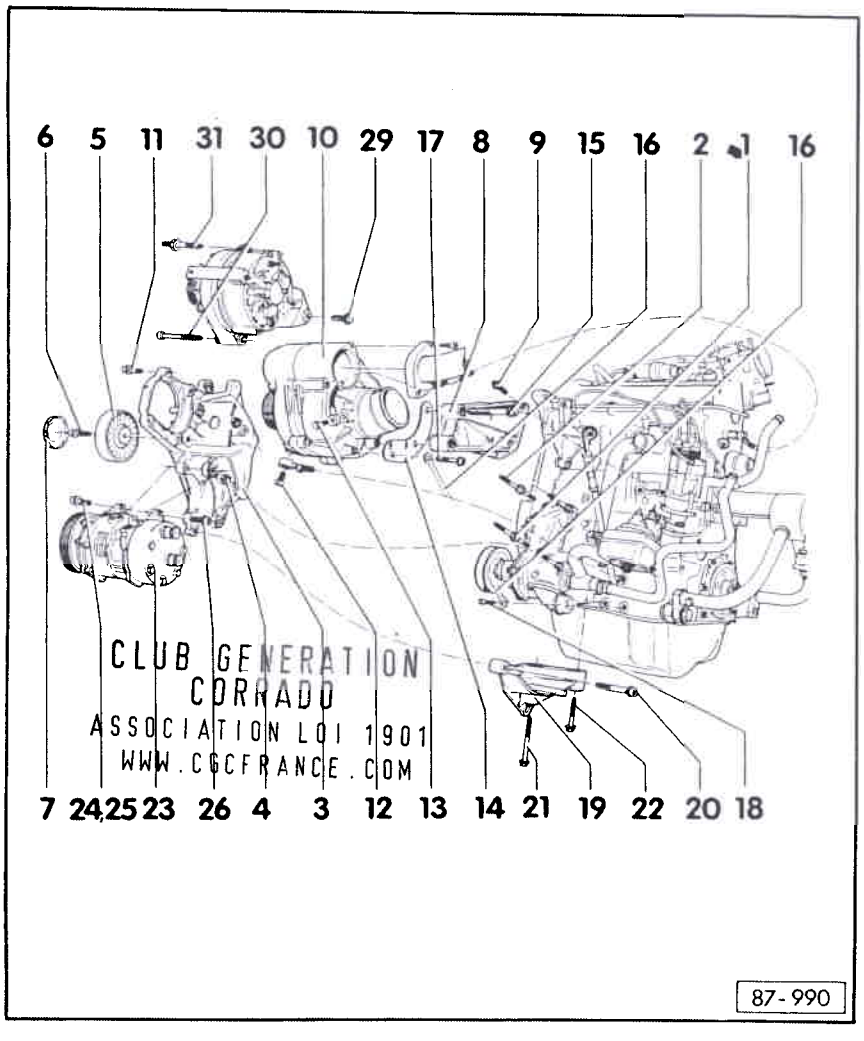

20- Boulon 6 pans M8 x 50
- 25 Nm

21- Boulon 6 pans M8 x 85 avec pointe et embase
- 25 Nm

22- Boulon 6 pans M8 x 48 avec pointe et embase
- 25 Nm

23- Compresseur

24- Vis à tête cylindrique avec rondelle M10 x 38
- 45 Nm

25- Vis à tête cylindrique avec rondelle M10 x 50
- Plus enfoncée que la pièce 24
- 45 Nm

26- Vis à tête cylindrique et rondelle M10 x 30 avec rondelle ondulée (2)
- 45 Nm

27- By-pass avec joint torique

28- Vis à tête cylindrique M6 x 22

29- Boulon 6 pans M8 x 33 avec pointe
- 25 Nm

30- Boulon 6 pans M8 x 100 avec pointe
- 35 Nm

31- Boulon fileté avec 6 pans M8
- 30 Nm

Simpo PDF Merge and Split Unregistered Version - http://www.simpopdf.com

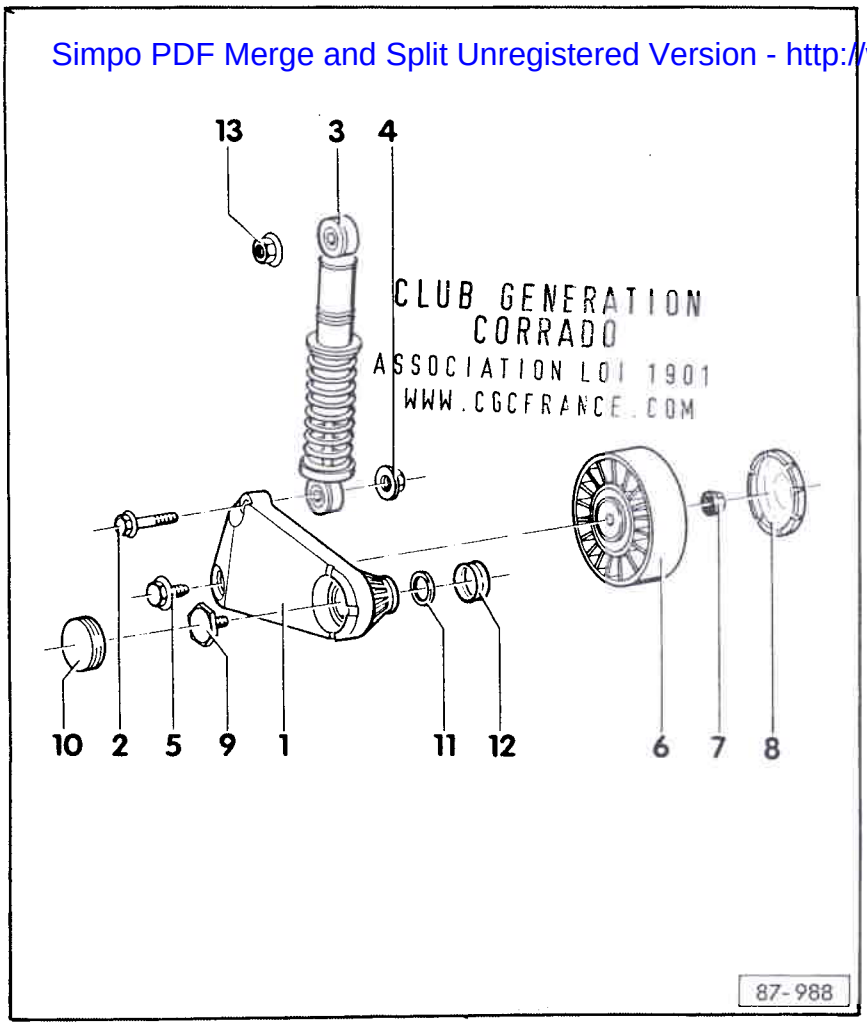

1- Support du galet tendeur

2- Boulon 6 pans M8 x 45 avec embase et pointe
- N019 504.1
- 25 Nm

3- Galet-tendeur de courroie

4- Ecrou 6 pans M8
- N903 471.01
- 25 Nm

5- Boulon 6 pans M8 x 20 avec embase et collet
- N100 632.01

6- Galet d'inversion

7- Boulon 6 pans M8
- N902 291.01
- 25 Nm

8- Capuchon d'obturation du galet d'inversion

9- Boulon 6 pans M8 x 18
- N904.056.01
- 25 Nm

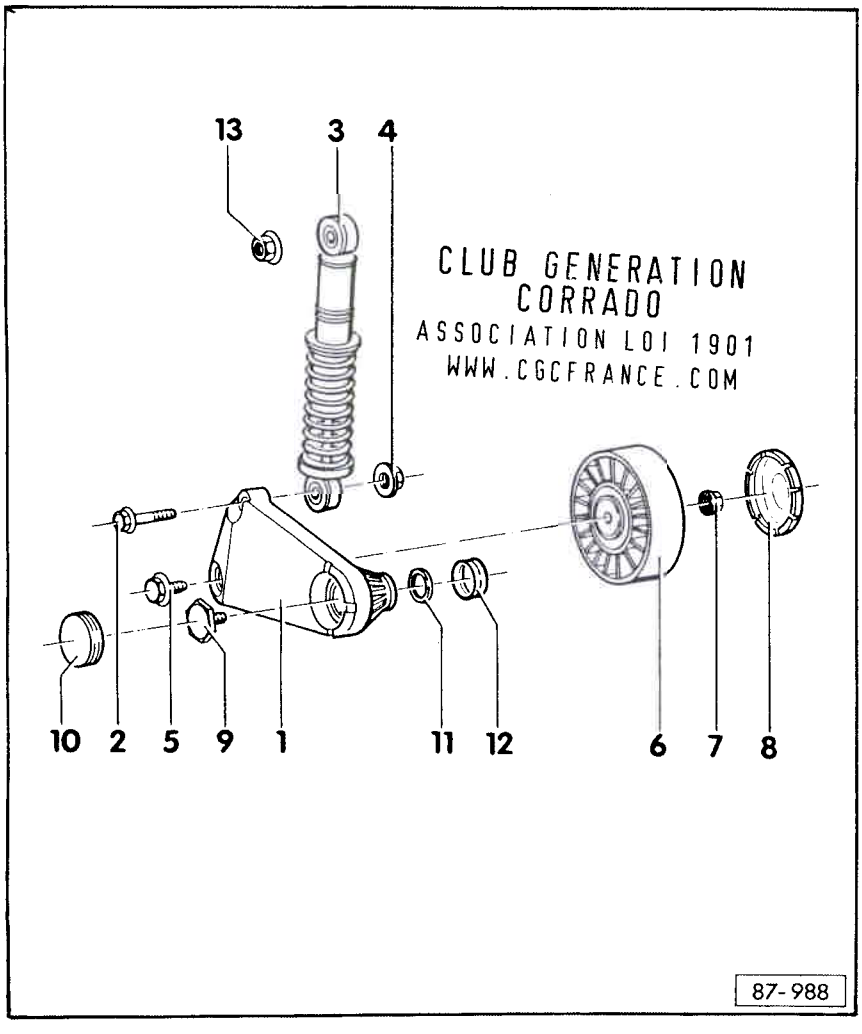

10- Capuchon de protection

11- Rondelle

12- Manchon de protection

13- Ecrou 6 pans M8
- N903 471.01
- 25 Nm

Simpo PDF Merge and Split Unregistered Version - http://www.simpopdf.com

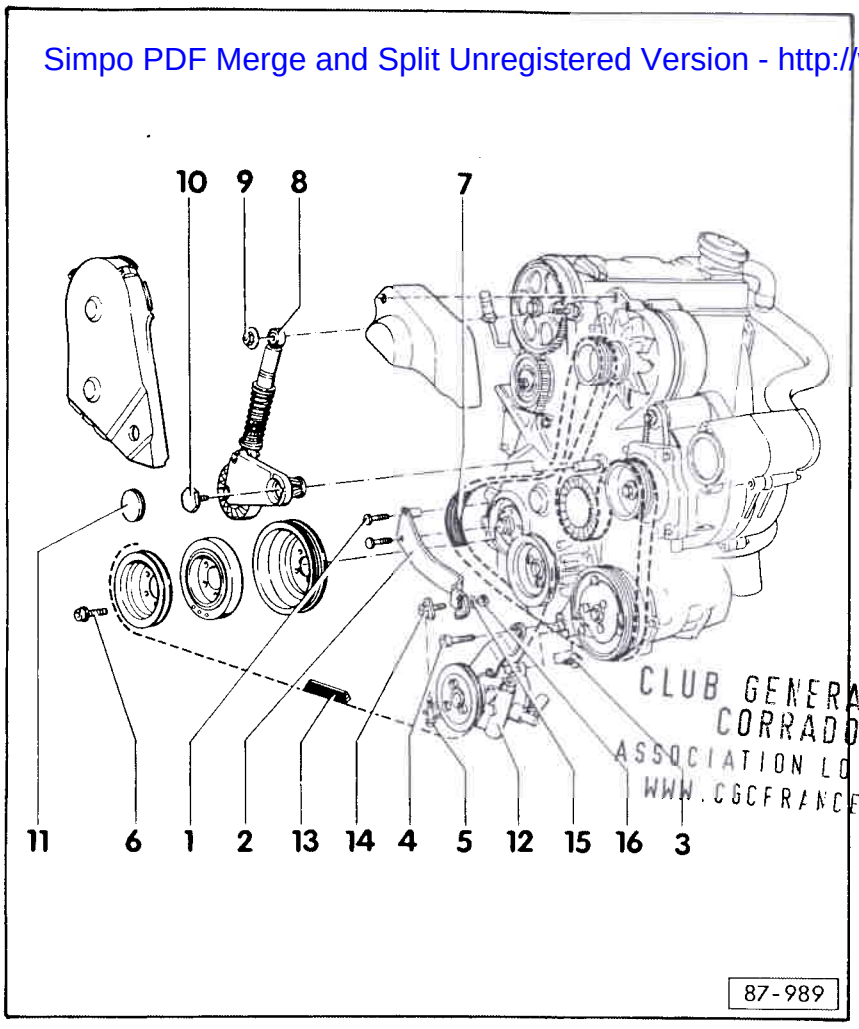

CLUB GENERATION CORRADO
ASSOCIATION LOI 1901
WWW.CGCFRANCE.COM

1- Boulon 6 pans M8 x 40
- 25 Nm

2- Etrier de serrage du compresseur G

3- Boulon 6 pans M8 x 22 avec pointe et grande embase
- 25 Nm

4- Vis à tête cylindrique M10 x 50
- 45 Nm

5- Vis de réglage

6- Vis à tête cylindrique M8 x 45
- 25 Nm

7- Poulie de courroie trapézoïdale à nervures
- 21,36 x 1755

8- Galet-tendeur de courroie
- Le tendre et le retoucher avec le tendeur 3191 (cf. Groupe de Réparation 48)

9- Boulon 6 pans M8
- N903 471.01
- 25 Nm

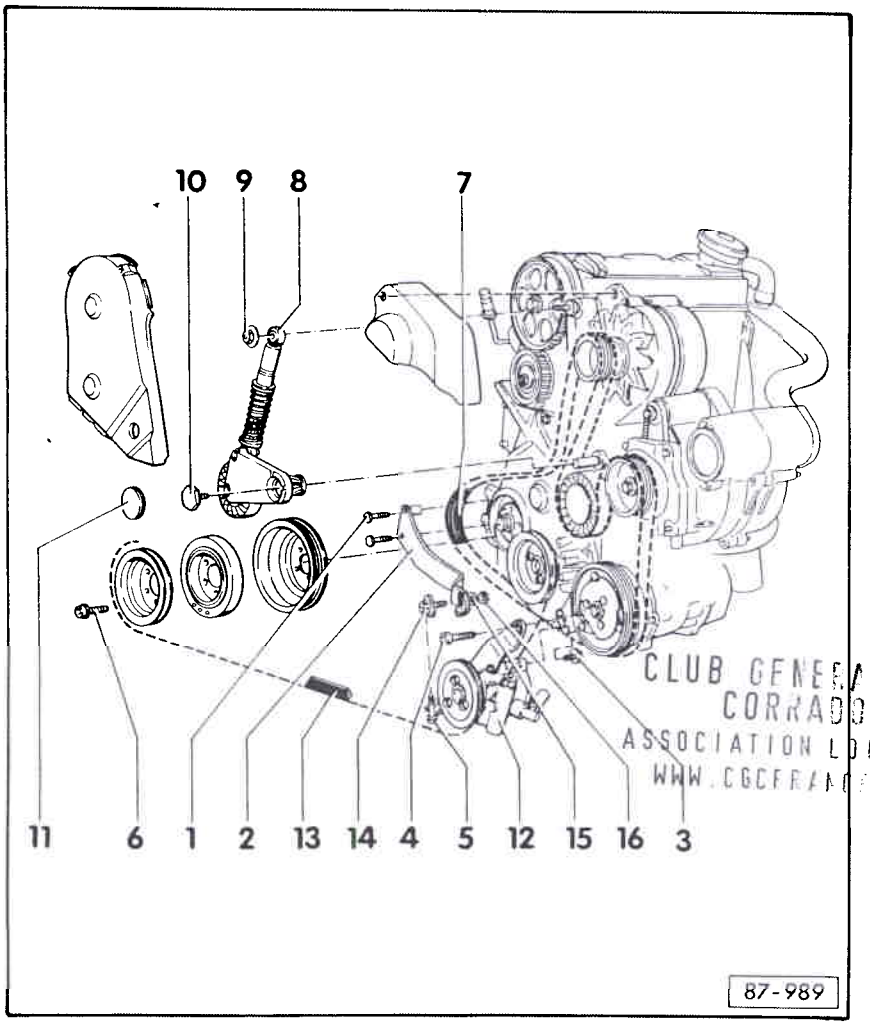

CLUB GENERATION CORRADO
ASSOCIATION LOI 1901
WWW.CGCFRANCE.COM

10- Boulon 6 pans M8 x 18
- N904 056.01
- 25 Nm

11- Capuchon de protection

12- Pompe à ailettes de direction assistée

13- Courroie trapézoïdale
- 9,5 x 735 LA

14- Ecrou

15- Rondelle

16- Ecrou M8
- 25 Nm

Simpo PDF Merge and Split Unregistered Version - http://www.simpopdf.com

Manuel de Réparation

Corrado 1989 ▶

Brochure Equipement électrique

Edition 10.88

CLUB GENERATION
CORRADO
ASSOCIATION LOI 1901
WWW.CGCFRANCE.COM

V-A-G

Service Après-Vente. Information Technique

Simpo PDF Merge and Split Unregistered Version - http://www.simpopdf.com

27 Démarreur, Alimentation en courant	Page
Batterie: vérification et charge	27-1
Batterie: dépose et repose	27-6
Démarreur: dépose et repose	27-7
Alternateur: dépose et repose	
- Moteur à injection (4 soupapes)	27-11
- Moteur à injection (compresseur G)	27-15
Alternateur: remise en état	
- 55 A version Valéo	27-25
- 90 A version Bosch (compresseur G)	27-33
- 90 A version Bosch	27-36

90 Cadrans, instruments, autoradio	Page
Porte-instruments: dépose et repose	90-1
Porte-instruments avec indicateur multifonction (MFA): remise en état	90-2

92 Essuie-glace et lave-glace	Page
Essuie-glace: remise en état	92-1
Lave-glace: remise en état	92-5
Essuie-glace et lave-glace AR: remise en état	92-7

94 Feux, lampes, commutateurs extérieurs	Page
Commodo: remise en état	94-1
Placement des raccords sur le commodo	94-6
Placement des raccords pour l'indicateur multifonction (MFA) et le régulateur de vitesse (GRA) sur le boîtier d'antivol de direction	94-7
Phares: remises en état	94-8
Phares: dépose et repose	94-12
Feux stop: remise en état	94-13
Feu AR de brouillard et feu de recul: dépose et repose	94-14
Clignotant AV: dépose et repose	94-15
Phares ant.brouillard: dépose et repose/réglage	94-15
Eclairage de plaque minéralogique: dépose et repose	94-16

96 Feux, lampes, commutateurs intérieurs	Page
(Les informations relatives à ce groupe de réparation paraîtront plus tard sous la forme d'Informations Techniques)	

97 Câbles	Page
Plaque porte-relais: dépose et repose	97-1
Fiche multibroche derrière la plaque porte-relais: dépose et repose	97-2

CLUB GENERATION CORRADO
ASSOCIATION LOI 1901
WWW.CGCFRANCE.COM

Simpo PDF Merge and Split Unregistered Version - http://www.simpopdf.com

> Attention
>
> Lors de travaux de réparation sur l'équipement électrique, la tresse de masse de la batterie doit être débranchée.

Niveau de l'électrolyte: vérification

- Ne faire l'appoint en eau distillée que lorsque le niveau de l'électrolyte se trouve en dessous du repère "mini".

- Sur les batteries dont le niveau de l'électrolyte est trop élevé, un "bouillonnement" peut se produire à charge trop élevée (longs parcours avec peu de consommateurs branchés). Un niveau de l'électrolyte insuffisant réduit la longévité de la batterie.

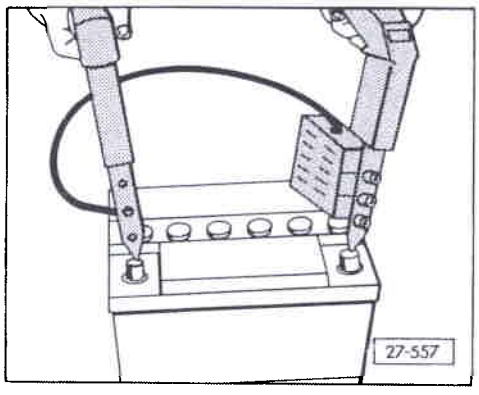

Tension avec sollicitation: mesure

- Débrancher la tresse de masse de la batterie.

La tension peut être mesurée avec sollicitation à l'aide d'un contrôleur de batterie, par exemple V.A.G 1498 (fig.).

- Le courant débité et la tension mini varient selon la capacité de la batterie et doivent être relevés sur l'autocollant du contrôleur ou sur le tableau ci-après.

CLUB GENERATION
CORRADO
ASSOCIATION LOI 1901
WWW.CGCFRANCE.COM

Capacité	Courant de contrôle à froid	Courant débité	Tension mini
36 Ah	175 A	100 A	10,0 V
40 Ah	220 A	200 A	9,4 V
45 Ah	220 A	200 A	9,2 V
50 Ah	320 A	200 A	9,6 V
54 Ah	265 A	200 A	9,4 V
63 Ah	300 A	200 A	9,5 V
64 Ah	380 A	300 A	9,0 V
88 Ah	395 A	300 A	9,5 V

- Si la tension mini est inférieure à la spécification lors d'une sollicitation de 5 à 10 secondes, la batterie est déchargée ou défecteuse; vérifier la densité de l électrolyte.

Nota:

Afin d'éviter tout risque d'explosion, ne pas vérifier une batterie qui bouillonne.

- Les batteries d'une capacité supérieure à 63 Ah ne doivent pas être vérifiées avec le contrôleur et chargeur de batterie VW 1266 parce que le dispositif de contrôle n'est prévu que pour des batteries jusqu'à 63 Ah maximum.

- Le contrôleur de batterie V.A.G 1498 convient des capacités allant de 36 à 88 Ah.

Densité de l'électrolyte: vérification

- La densité de l'électrolyte donne, en liaison avec la mesure de la tension (avec sollicitation), une indication précise de l'état de charge d'une batterie. Pour le contrôle, on utilise un pèse-acide.

Simpo PDF Merge and Split Unregistered Version - http://www.simpopdf.com

- Plus le poids spécifique de l'électrolyte de batterie prélevé est élevé, plus le flotteur fait surface. On peut lire sur la graduation la densité de l'acide exprimée par le poids spécifique ou en degrés Baumé.

Les valeurs suivantes doivent être atteintes

Etat de charge en climat tempéré	° Bé	Poids spécifique
déchargée	16	1,12
1/2 chargée	24	1,20
bien chargée	32	1,28
Etat de charge en climat tropical	**° Bé**	**Poids spécifique**
déchargée	11	1,08
1/2 chargée	18	1,14
bien chargée	27	1,23

Batterie: maniement

- Des batteries restées très longtemps inutilisées se déchargent d'elles-mêmes et peuvent, en outre, être sulfatées. Lorsqu'on charge ces batteries avec un chargeur rapide usuel, elles n'absorbent pas de courant de charge ou sont considérées trop tôt comme "chargées" par suite d'une charge dite superficielle. Elles paraissent défectueuses.

CLUB GENERATION
CORRADO
ASSOCIATION LOI 1901
WWW.CGCFRANCE.COM

Mais avant de considérer ces batteries comme défectueuses, il faut contrôler les points suivants:

- Si la densité d'électrolyte ne diffère pas de plus de 0,02 kg/dm^3 (par exemple 1,13 à 1,11) entre tous les éléments, la batterie doit être rechargée. A la fin du processus de charge, la batterie doit être testée par un contrôle avec sollicitation. C'est seulement alors, s'il apparaît que les valeurs du test ne sont pas respectées, que la batterie peut être considérée comme défectueuse.

- Si la densité de l'électrolyte est nettement inférieure dans un ou deux éléments voisins (p. ex. cinq éléments indiquent 1,16 et un élément 1,08), la batterie présente un court-circuit et est défectueuse.

BATTERIE: CHARGE

Nota:

- Il faut éviter de pénétrer avec une flamme nue ou de fumer dans des locaux où s'effectue la charge des batteries. Les outils de précision doivent aussi être tenus éloignés de tels locaux.

  Dégeler les batteries gelées avant de les recharger.

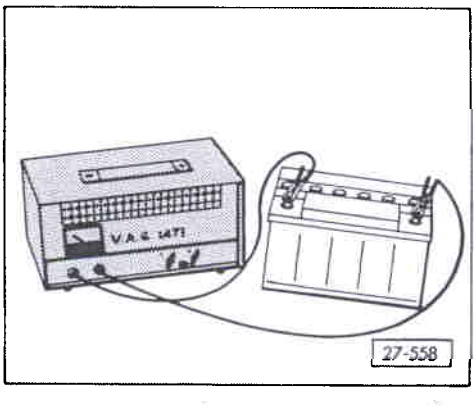

- Le chargeur de batterie V.A.G 1471 permet d'effectuer, en couplage en série, la charge normale d'au maximum quatre batteries de 12 V ainsi que de batteries de capacités é moyenne (AH = ampère-heure).

- Le couplage en série ne doit pas être utilisé pour le chargement de batteries dont les capacités ou les états de charge diffèrent.

Simpo PDF Merge and Split Unregistered Version - http://www.simpopdf.com

- Débrancher la tresse de masse et le câble positif de la batterie.
- Connecter le pôle positif de la batterie avec le pôle positif du chargeur et le pôle négatif de la batterie avec le pôle négatif du chargeur.

Branchement du courant

- Chargeur de batterie V.A.G 1471 avec caractéristique W: (par ex. batterie 45 Ah = 0,1 x 45 Ah = 4,5 A maxi)
- La tension de chargement ne doit pas excéder 14,4 V maxi pour que la batterie ne bouillonne pas. Un bouillonnement de la batterie provoque des modifications chimiques (migration antimoneuse) qui accélèrent le processus de vieillissement de la batterie.

Fin du chargement

- Le chargement est terminé lorsque la densité de l'électrolyte est de 1,28 kg/l et la tension de repos ►12,72 V

CLUB GENERATION
CORRADO
ASSOCIATION LOI 1901
WWW.CGCFRANCE.COM

BATTERIE: DEPOSE ET REPOSE

Dépose

- Débrancher d'abord la tresse de masse du pôle négatif de la batterie.
- Déposer l'étrier de fixation.

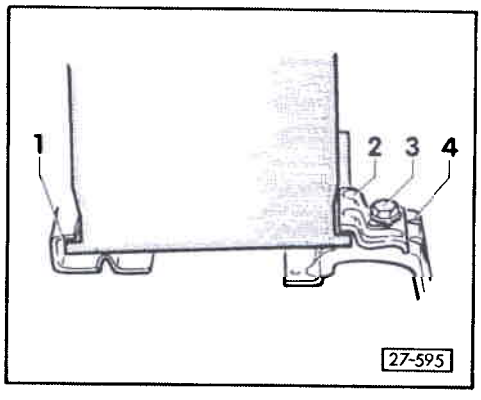

◄ Repose

1 - Baguette de calage pour nervure de socle de batterie

2 - L'étrier de fixation doit appuyer sur la nervure de socle de batterie

3 - Vis 6 pans M8 x 25 (couple de serrage 20 Nm)

4 - Palier de fixation de la batterie

Simpo PDF Merge and Split Unregistered Version - http://www.simpopdf.com

DEMARREUR: DEPOSE ET REPOSE

Les démarreurs suivants sont posés:

- sur les véhicules avec boîte mécanique *

Moteur à injection (4 soupapes) (12 V - 1,0 kW)
Moteur à injection (compresseur G) (12 V - 1,1 kW)

Nota:

Dépose et repose de la douille de centrage du démarreur, voir Manuel de Réparation Boîte mécanique 02A, Groupe de réparation 34.

- Débrancher la tresse de masse de la batterie.

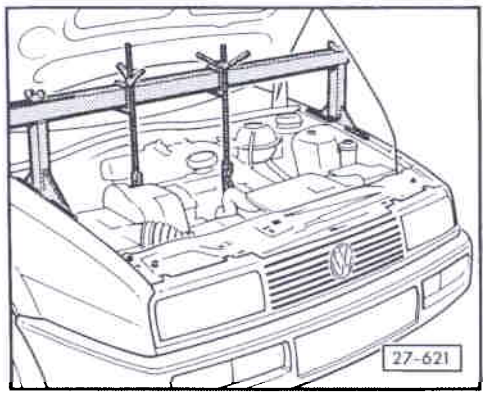

- Recueillir l'ensemble moteur-boîte avec 10-222 A et les pieds 10-222 A/1.

CLUB GENERATION
CORRADO
ASSOCIATION LOI 1901
WWW.CGCFRANCE.COM

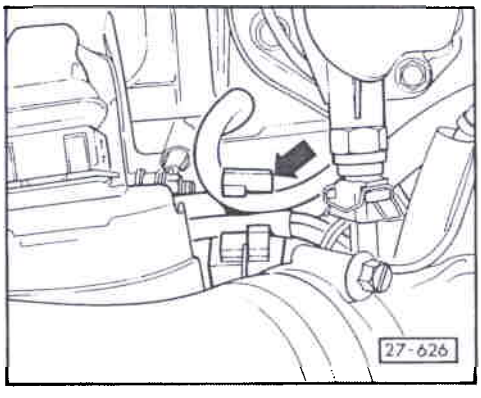

- Retirer du support de câbles le câble borne 50 du contact-démarreur et le câble de l'alternateur.

Après la pose, enfoncer de nouveau le câble dans le support (flèche).

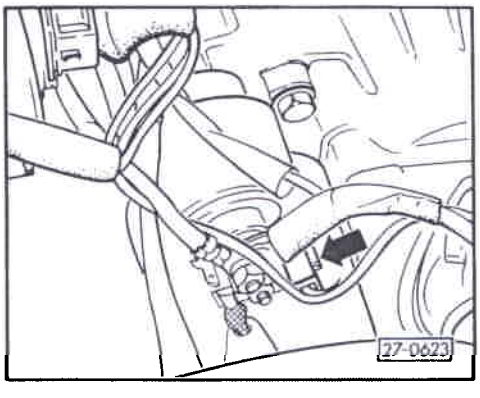

- Déverrouiller et retirer les connecteurs (flèche).

Simpo PDF Merge and Split Unregistered Version - http://www.simpopdf.com

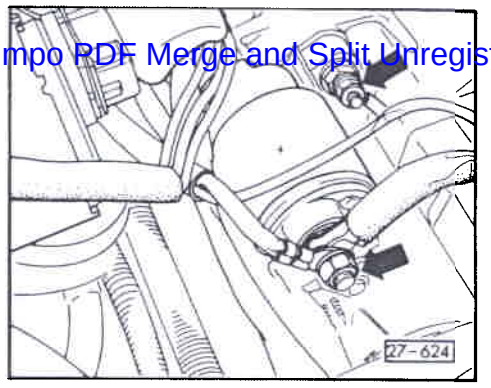

- Dévisser sur le démarreur, borne 30, le câble de l'alternateur, borne B+ (6 mm²) et le câble ce la batterie, borne positive (16 mm²).
- Lors de la repose, serrer l'écrou à 15 Nm (flèche).
- Lors de la repose, serrer l'écrou de raccordement à la masse M8 à 10 Nm.

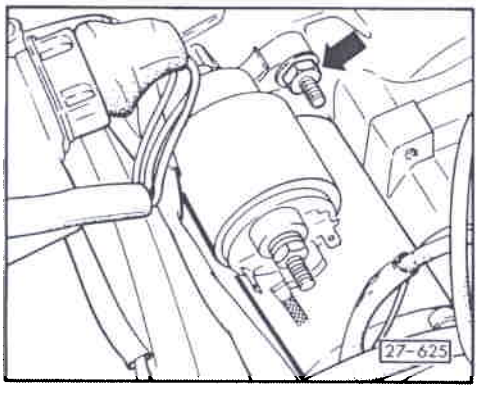

- Serrer la vis de fixation (flèche) à 60 Nm.

CLUB GENERATION CORRADO
ASSOCIATION LOI 1901
WWW.CGCFRANCE.COM

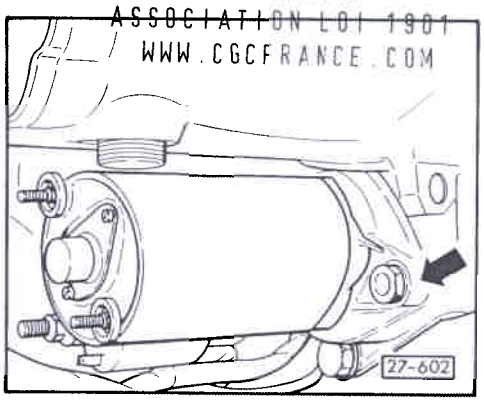

- Serrer la vis de fixation (flèche) à 60 Nm.

Simpo PDF Merge and Split Unregistered Version - http://www.simpopdf.com

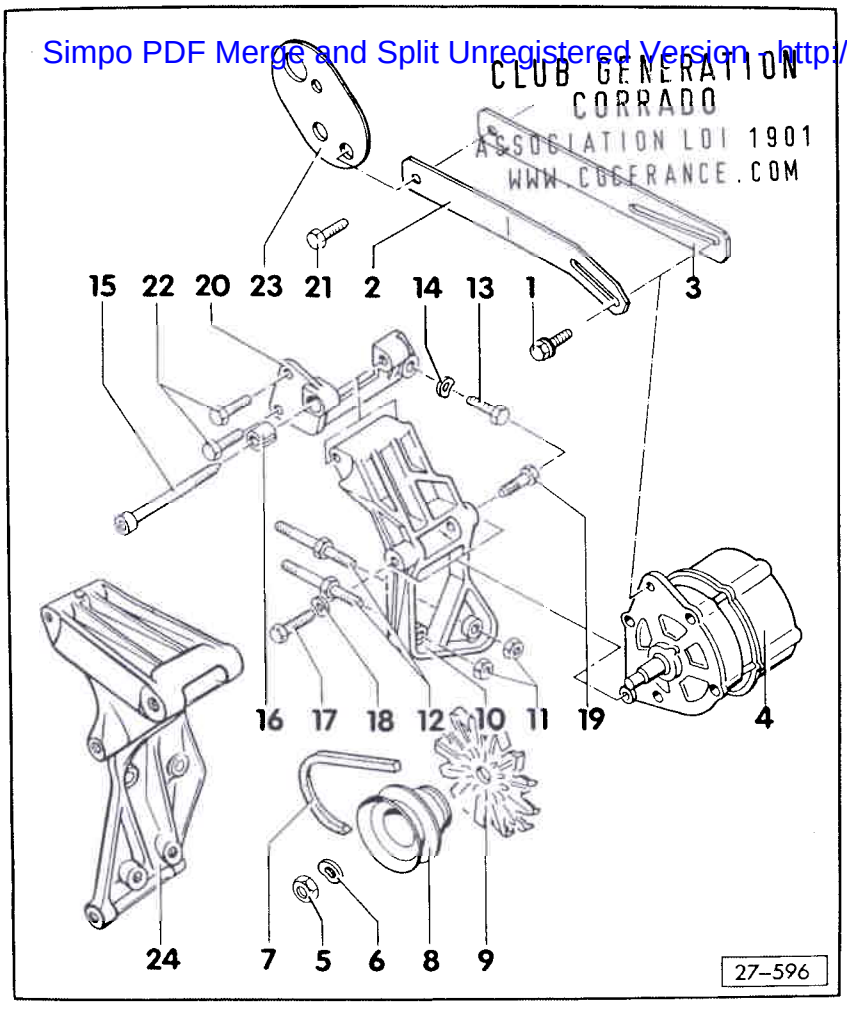

ALTERNATEUR: DEPOSE ET REPOSE

MOTEUR A INJECTION (4 SOUPAPES)

1- Boulon 6 pans
- M8 x 30, 30 Nm

2- Etrier-tendeur
- Courroie trapézoïdale: tension (pour véhicules avec climatiseur) - fig. 3

3- Etrier-tendeur
- Courroie trapézoïdale: tension (pour véhicules sans climatiseur) - fig. 2

4- Alternateur
- Vérification - voir Manuel de Réparation, Schémas de parcours du courant, Dépannage équipement électrique et emplacements de montage
- Remise en état
  - 90 A (version Bosch) - page 27-33, 27-36
  - 65 A (version Valeo) - page 27-25

5- Ecrou 6 pans
- 50 Nm

6- Rondelle entretoise

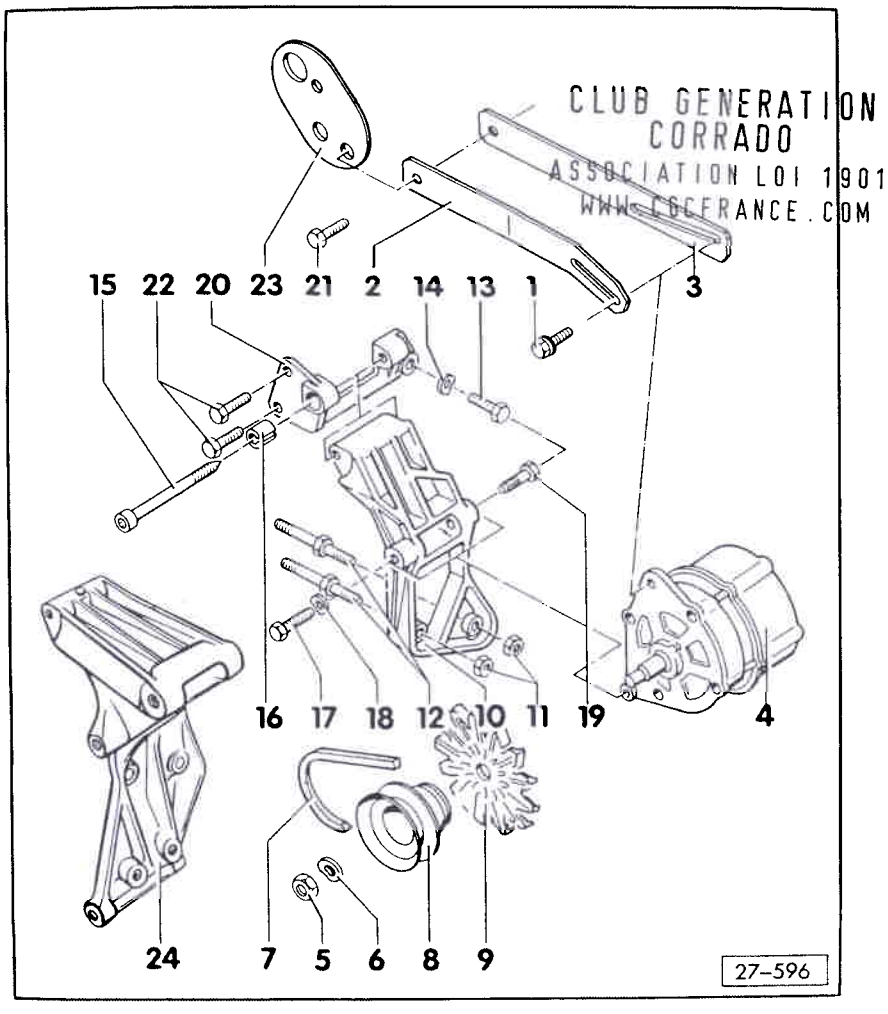

7- Courroie trapézoïdale
- Tension de la courroie trapézoïdale: vérification et réglage - fig. 1
  - Vérifier la tension de la courroie trapézoïdale avec une forte pression du pouce.
- Entraînements par courroie trapézoïdale et dimensions des courroies trapézoïdales:

  - Alternateur et pompe à ailettes de direction assistée - fig. 4

  - Alternateur, compresseur du climatiseur et pompe à ailettes de direction assistée - fig. 5

8- Poulie
- Diamètre 70 mm
  Dépose et repose
  - 90 A (version Bosch) - page 27-40
  - 65 A (version Valeo) - page 27-28

9- Ventilateur
- Tenir compte du sens de rotation indiqué par la flèche

10- Support
- Support d'alternateur pour véhicules sans climatiseur

Simpo PDF Merge and Split Unregistered Version - http://www.simpopdf.com

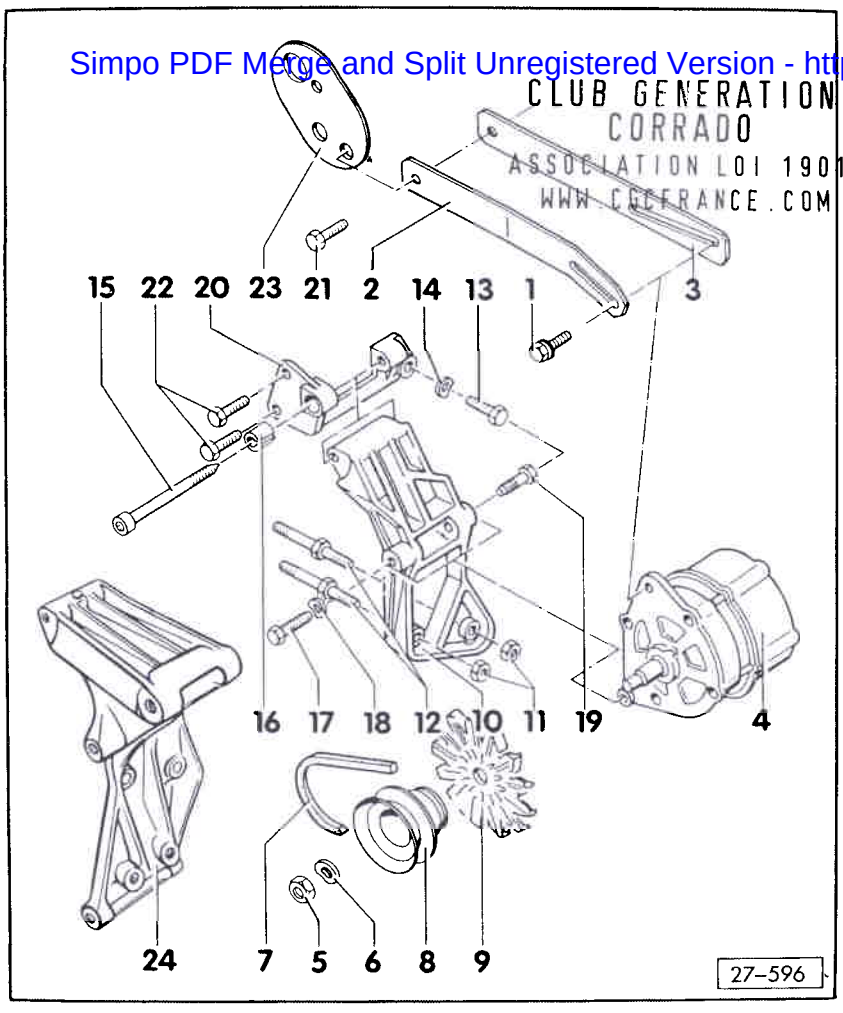

11- Ecrou 6 pans
- M8, 20 Nm

12- Tirant d'assemblage
- M8 x 80

13- Boulons 6 pans
- M10 x 35, 30 Nm

14- Rondelle entretoise

15- Vis à tête cylindrique
- M8 x 90

16- Douille

17- Boulon 6 pans
- M10 x 38, 45 Nm

18- Rondelle entretoise

19- Boulon 6 pans
- M10 x 42, 45 Nm

20- Support

21- Boulon 6 pans
- M10 x 35, 30 Nm

22- Boulon 6 pans
- M10 x 35, 30 Nm

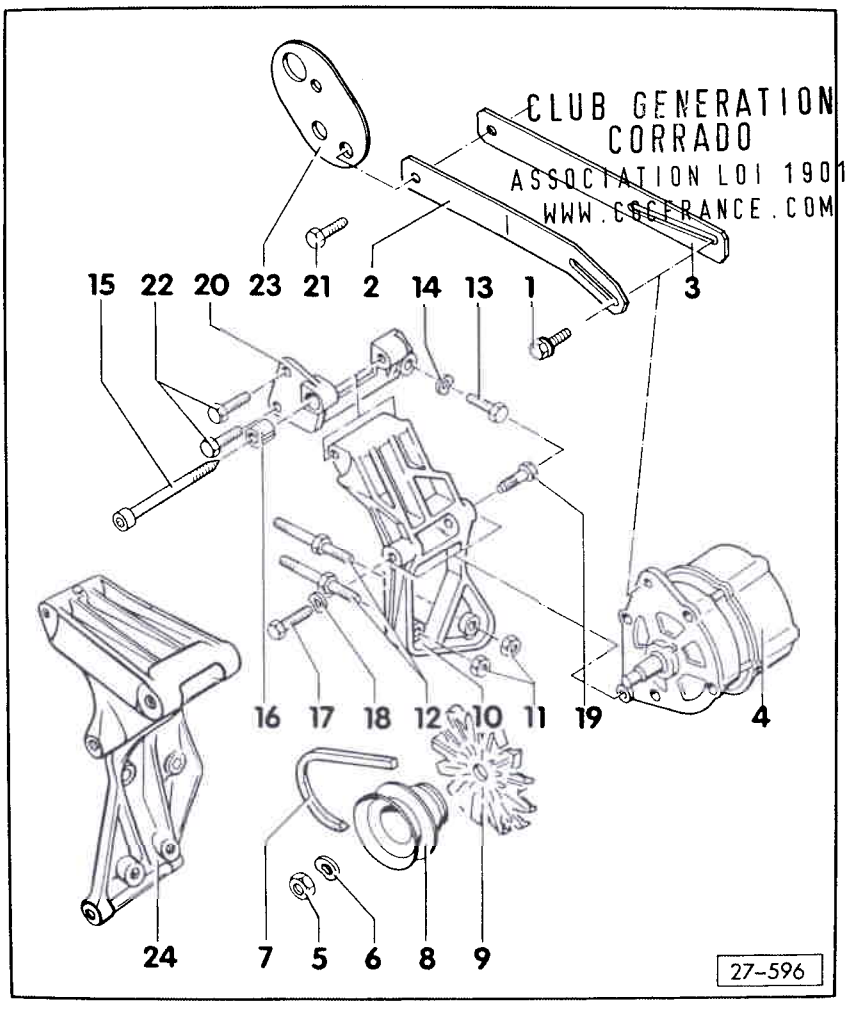

23- Oeillet de fixation

24- Support
- Support d'alternateur pour véhicules avec climatiseur
- Avant de dévisser le support, le liquide de refroidissement doit être vidangé.

Simpo PDF Merge and Split Unregistered Version - http://www.simpopdf.com

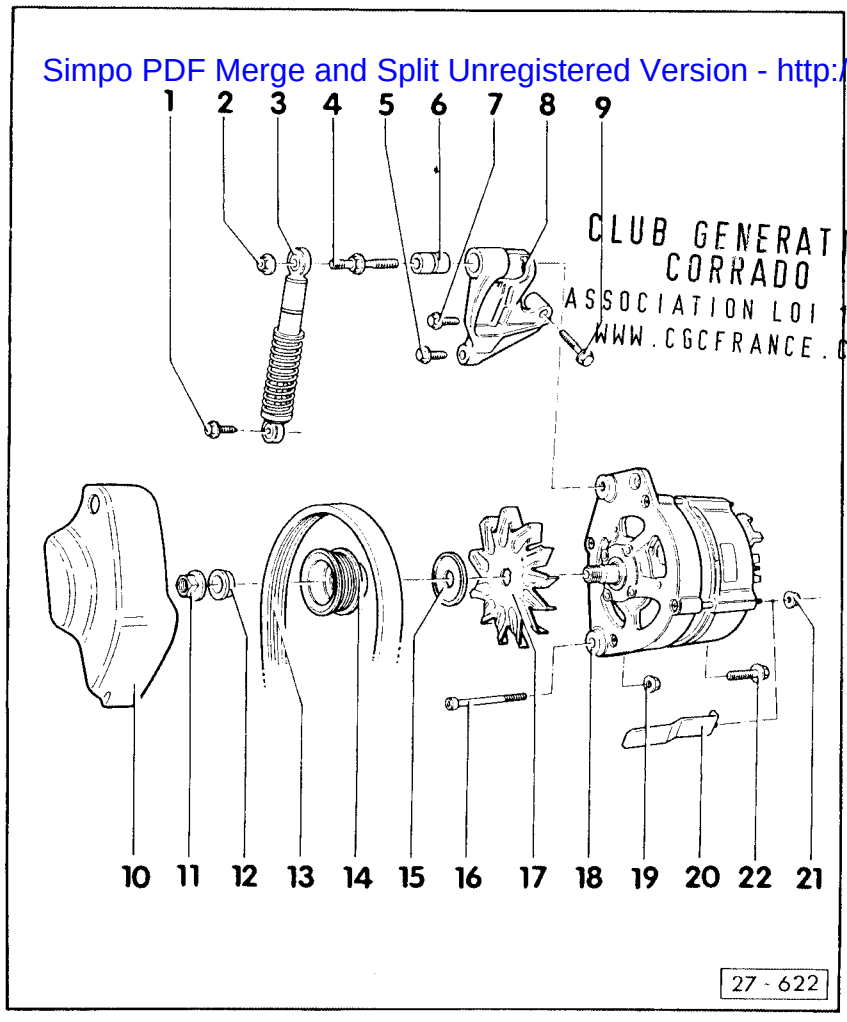

CLUB GENERATION CORRADO
ASSOCIATION LOI 1901
WWW.CGCFRANCE.COM

ALTERNATEUR: DEPOSE ET REPOSE

MOTEUR A INJECTION (COMPRESSEUR G)

1- Boulon à 6 pans
- M8 x 45 21 Nm

2- Ecrou à 6 pans
- M8 23 Nm

3- Amortisseur de tension de courroie
- Tendre l'amortisseur de tension de courroie avec le dispositif de tension 3191:
  - Lorsque l'amortisseur de tension de courroie a été déposé ou lors de la repose d'un nouvel amortisseur.
  - Avant la pose de la courroie, purger l'amortisseur de tension de courroie reposé en effectuant 5 compressions avec 3191.

4- Boulon de fixation
- M8 x 95 33 Nm

5- Boulon 6 pans
- M8 x 28 21 Nm

6- Douille

7- Boulon 6 pans
- M8 x 28 21 Nm

8- Support d'alternateur sur culasse

9- Boulon 6 pans
- M8 x 48 21 Nm

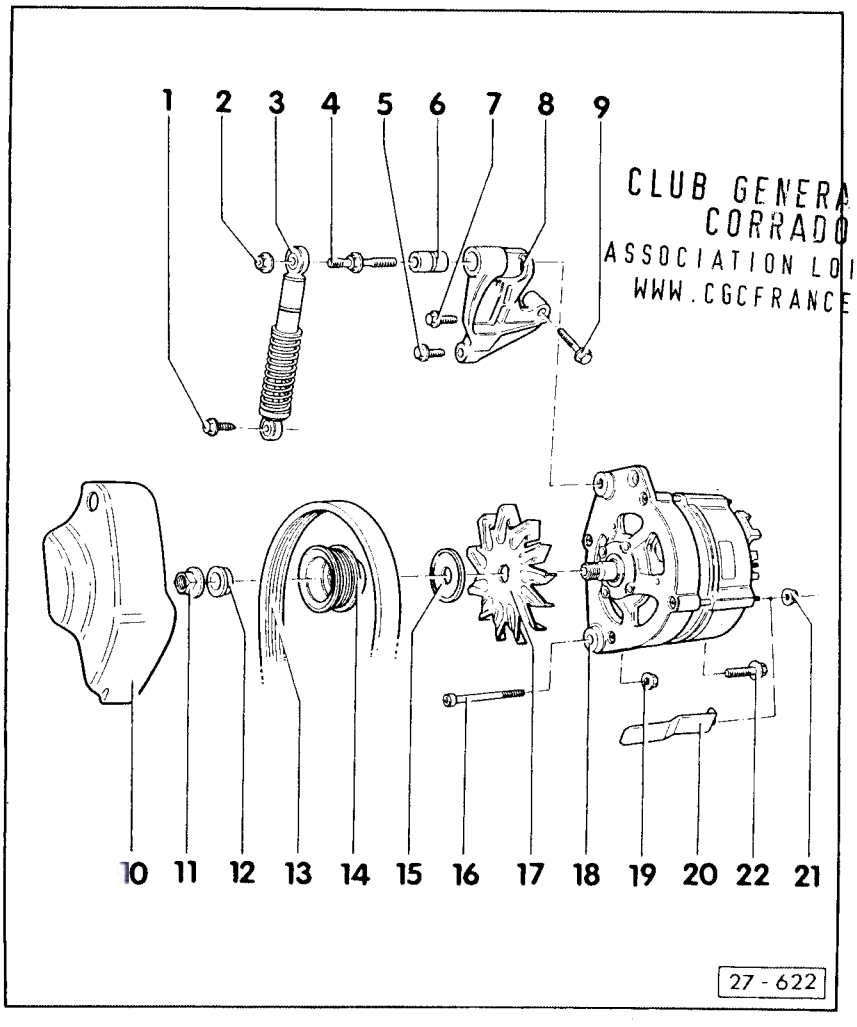

CLUB GENERATION CORRADO
ASSOCIATION LOI 1901
WWW.CGCFRANCE.COM

10- Couvercle

11- Ecrou 6 pans
- 65 Nm

12- Rondelle entretoise

13- Courroie trapézoïdale à nervures
- La courroie trapézoïdale à nervures est équipée d'un amortisseur de tension de courroie, qui assure une tension optimale de la courroie en tout état de charge du moteur.
- C'est pourquoi le contrôle et le réglage de la tension de la courroie trapézoïdale à nervures n'est pas nécessaire.
- Commande et taille de la courroie trapézoïdale à nervures:
  - Alternateur et pompe à ailettes pour direction assistée et compresseur G - fig. 6
  - Alternateur et compresseur pour climatiseur et pompe à ailettes pour direction assistée et compresseur G - fig. 7.

14- Poulie de courroie trapézoïdale à nervures
- Diamètre 64 mm
  Dépose et repose
  - 90 A (version Bosch) page 27-44

15- Rondelle entretoise

Simpo PDF Merge and Split Unregistered Version - http://www.simpopdf.com

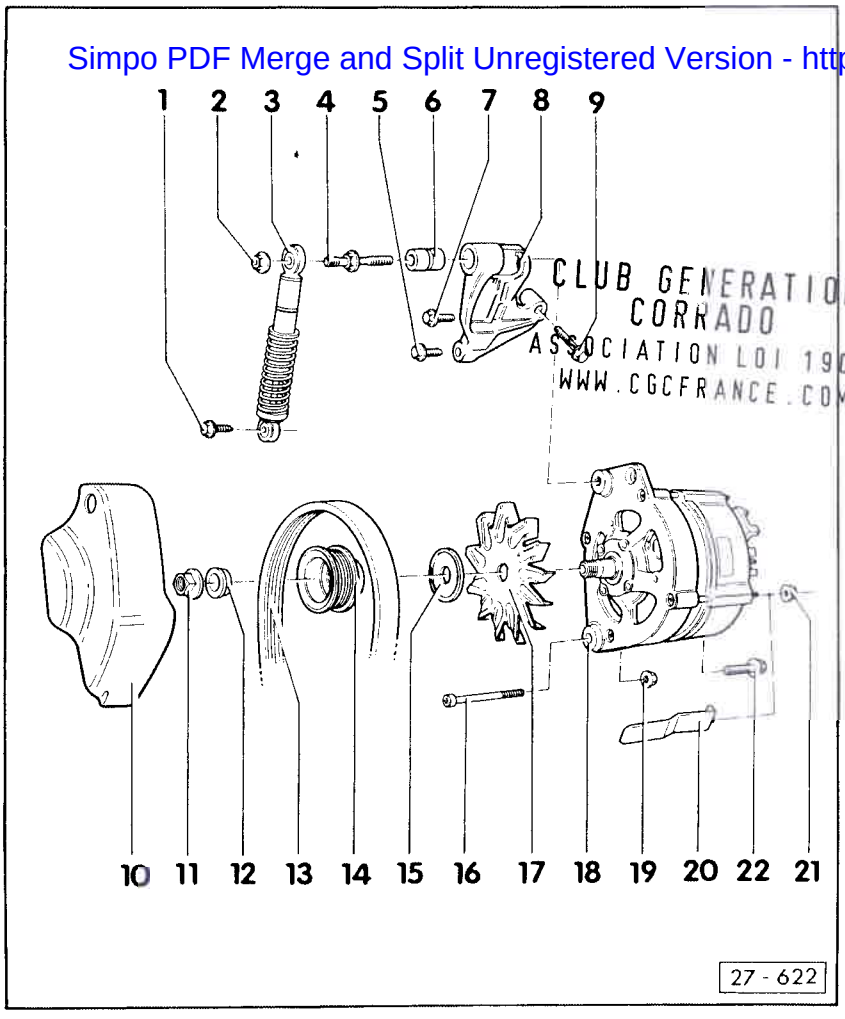

CLUB GENERATION CORRADO
ASSOCIATION LOI 1901
WWW.CGCFRANCE.COM

16- Vis à tête cylindrique
- Vis à 6 pans creux M8 x 100 35 Nm

17- Ventilateur
- Tenir compte du sens de rotation indiqué par une flèche.

18- Alternateur
- Contrôle - voir Manuel de Réparation, Schémas de parcours du courant, Guide de dépannage Equipement électronique et Emplacements de montage
- Remise en état
  - 90A (version Bosch) - page 27-33, 27-36
  - 65A (version Valeo) - page 27-25

19- Ecrou 6 pans
- M8 21 Nm

20- Languette en métal
- La languette en métal est enfoncée dans le guidage de maintien du couvercle.

21- Ecrou 6 pans
- M5 2 Nm
  Fixation pour décharge et de traction et languette en métal

22- Boulon 6 pans
M8 x 38 21 Nm

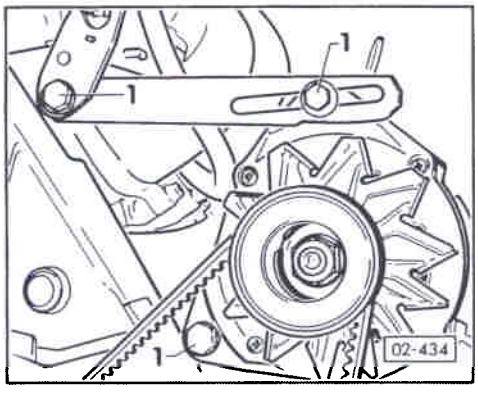

Fig. 1 Tension de la courroie trapézoïdale: contrôle et réglage

- Lettres-repères du moteur "KR"

- Contrôler la tension de la courroie trapézoïdale par une forte pression du pouce, régler le cas échéant.

- La courroie trapézoïdale doit être contrôlée entre les deux poulies les plus éloignées l'une de l'autre.

- Profondeur d'enfoncement: courroie trapézoïdale neuve: environ 2 mm et courroie trapézoïdale rodée: environ 5 mm.

- Desserrer les boulons de fixation -1- d'au moins un tour.

- Tendre la courroie trapézoïdale à la valeur de consigne en faisant pivoter l'alternateur.

- Valeur de consigne: voir contrôle

- Boulons de fixation: serrage.
  Etrier-tendeur sur bloc-moteur: 30 Nm
  Etrier-tendeur sur alternateur: 30 Nm
  Alternateur sur coussinet: 45 Nm

Simpo PDF Merge and Split Unregistered Version - http://www.simpopdf.com

Nota:

Pour véhicules avec et sans climatiseur

- L'entraînement par courroie trapézoïdale -A- est équipé d'un amortisseur de tension, qui garantit une tension optimale de la courroie en tout état de charge du moteur.
- C'est pourquoi le contrôle et le réglage de la tension de la courroie trapézoïdale à nervures n'est pas nécessaire.

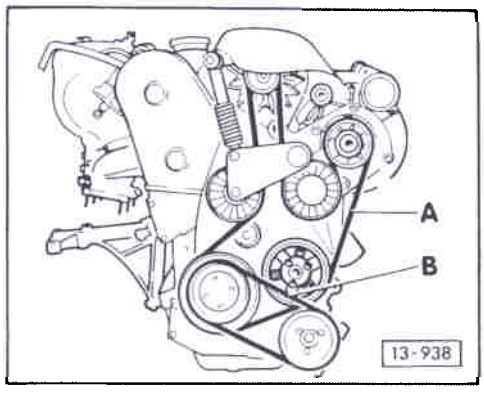

Fig. 2 Véhicules sans climatiseur

A - Courroie trapézoïdale à nervures pour alternateur, compresseur G, pompe de liquide de refroidissement.

B - Courroie trapézoïdale pour pompe à ailettes de direction assistée

CLUB GENERATION
CORRADO
ASSOCIATION LOI 1901
WWW.CGCFRANCE.COM

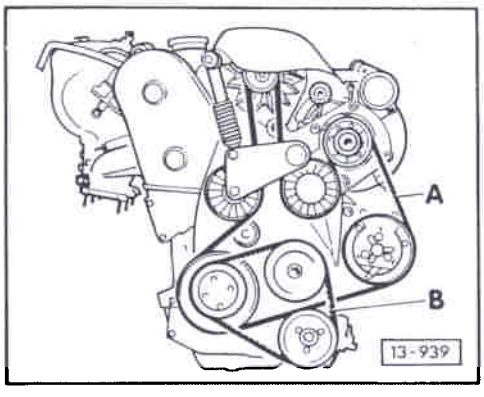

Fig. 3 Véhicules avec climatiseur

A - Courroie trapézoïdale à nervures pour alternateur, compresseur G, compresseur de climatiseur

B - Courroie trapézoïdale pour pompe de liquide de refroidissement, pompe à ailettes de direction assistée

Simpo PDF Merge and Split Unregistered Version - http://www.simpopdf.com

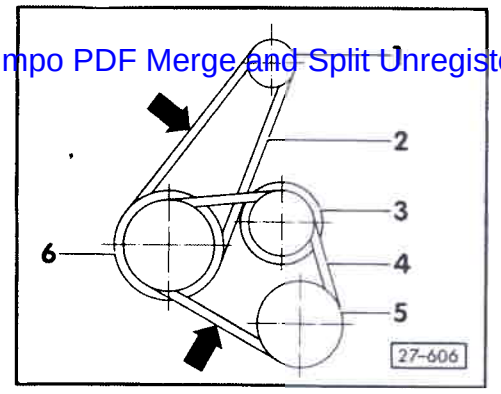

Fig. 4 Alternateur et pompe à ailettes pour direction assistée

1 - Poulie - alternateur

2 - Courroie trapézoïdale - alternateur voir tableau, colonne A

3 - Poulie - pompe de liquide de refroidissement

4 - Courroie trapézoïdale - pompe à ailettes pour direction assistée voir tableau, colonne B

5 - Poulie - pompe à ailettes pour direction assistée

6 - Poulie - vilebrequin

● Flèche - point de pression

Types de moteur	A	B
Moteur à injection (4 soupapes) sans catalyseur	9,5 x 950	9,5 x 730

CLUB GENERATION
CORRADO
ASSOCIATION LOI 1901
WWW.CGCFRANCE.COM

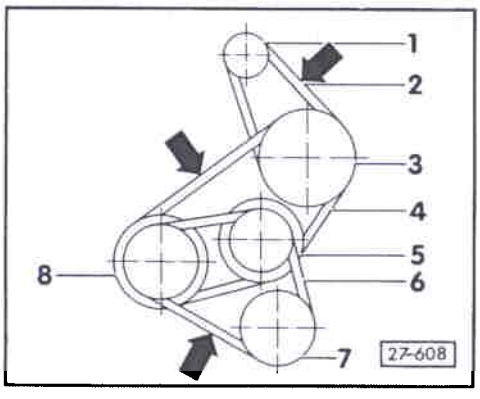

Fig. 5 Alternateur, compresseur pour climatiseur et pompe à ailettes pour direction assistée (1,8 l/100 kW/lettres-repères du moteur "KR")

1 - Poulie - alternateur

2 - Courroie trapézoïdale - alternateur voir tableau ci-après - colonne A

3 - Poulie - compresseur pour climatiseur

4 - Courroie trapézoïdale - compresseur pour climatiseur voir tableau ci-après - colonne B

5 - Poulie - pompe de liquide de refroidissement

6 - Courroie trapézoïdale - pompe de liquide de refroidissement voir tableau ci-après - colonne C

7 - Poulie - pompe à ailettes pour direction assistée

8 - Poulie - vilebrequin

● Flèche - point de pression

Types de moteur	A	B	C
Moteur à injection (4 soupapes) sans catalyseur	9,5 x 635	12,5 x 950	9,5 x 730

Simpo PDF Merge and Split Unregistered Version - http://www.simpopdf.com

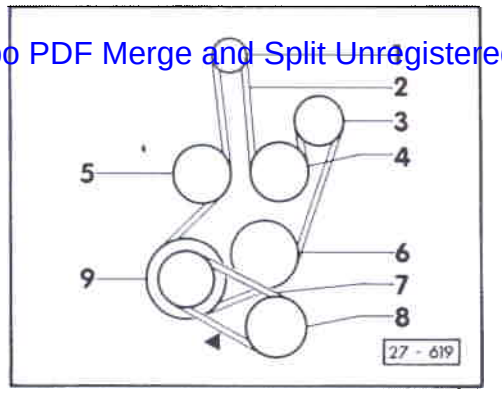

Fig. 6 Alternateur et pompe à ailettes pour direction assistée et compresseur G
(1,8 l/118 kW, pièces séparées du moteur "PG")

1 - Poulie de courroie trapézoïdale à nervures - alternateur

2 - Courroie trapézoïdale à nervures - alternateur - voir tableau suivant - colonne A

3 - Poulie de courroie trapézoïdale à nervures - compresseur G

4 - Galet de renvoi

5 - Galet de tension

6 - Poulie de courroie trapézoïdale à nervures - liquide de refroidissement

7 - Courroie trapézoïdale - pompe à ailettes de direction assistée - voir tableau suivant - colonne B

8 - Poulie de courroie trapézoïdale - pompe à ailettes de direction assistée

9 - Poulie de courroie trapézoïdale à nervures - poulie de courroie trapézoïdale - vilebrequin

● Flèche - point de pression

Type de moteur	A	B
1,8 l/118 kW (compresseur G) catalyseur à régulation sans climatiseur	21,36 x 1653	9,5 x 663
1,8 l/118 kW (compresseur G) catalyseur à régulation avec climatiseur	21,36 x 1755	9,5 x 735

27-23

CLUB GENERATION
CORRADO
ASSOCIATION LOI 1901
WWW.CGCFRANCE.COM

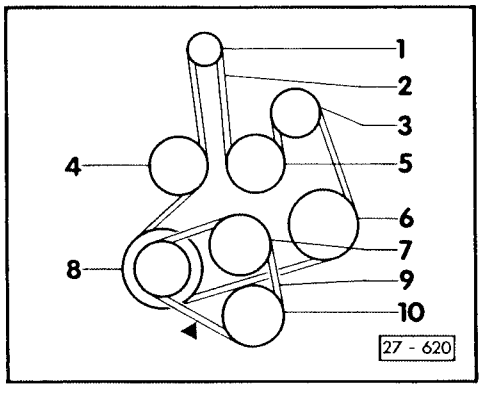

Fig. 7 Alternateur et compresseur pour climatiseur et pompe à ailettes pour direction assistée et compresseur G

1 - Poulie de courroie trapézoïdale à nervures - alternateur

2 - Courroie trapézoïdale à nervures - alternateur voir tableau, page 27-23 - colonne A

3 - Poulie de courroie trapézoïdale à nervures - compresseur G

4 - Galet de tension

5 - Galet de renvoi

6 - Poulie de courroie trapézoïdale à nervures - compresseur de climatiseur

7 - Poulie de courroie trapézoïdale - liquide de refroidissement

8 - Poulie de courroie trapézoïdale à nervures - poulie de courroie trapézoïdale - vilebrequin

9 - Courroie trapézoïdale - pompe à ailettes de direction assistée, voir page 27-23 - colonne B

10 - Poulie de courroie trapézoïdale - pompe à ailettes de direction assistée

● Flèche - point de pression

Simpo PDF Merge and Split Unregistered Version - http://www.simpopdf.com

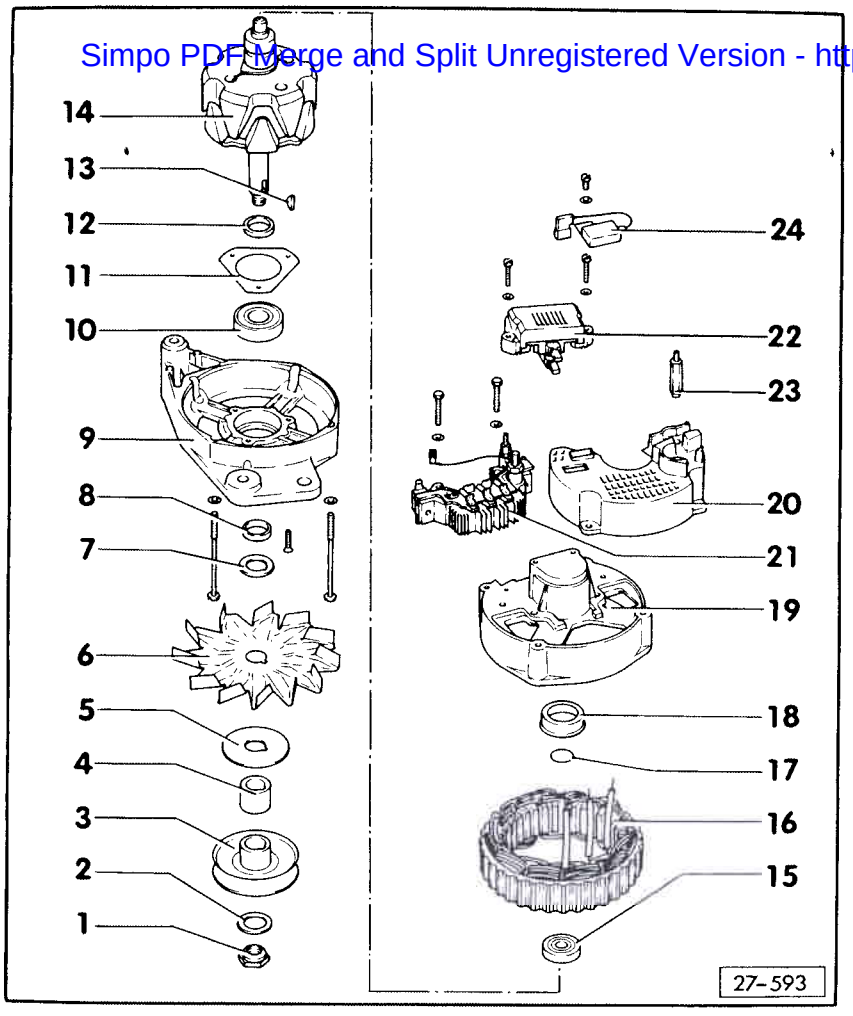

ALTERNATEUR: REMISE EN ETAT

(65 A, version Valeo)

1- Ecrou 6 pans
- 40 Nm

2- Rondelle entretoise

3- Poulie
- Diamètre 70 mm
  Dépose et repose - fig. 4

4- Douille d'écartement

5- Rondelle entretoise

6- Ventilateur
- Tenir compte du sens de rotation indiqué par la flèche

7- Rondelle entretoise

8- Bague intermédiaire

9- Bouclier
- Marquer la position par rapport au carter d'alternateur

10- Roulement à billes (côté entraînement
- Dépose et repose - fig. 5

11- Fixation - roulement à billes

12- Bague intermédiaire

CLUB GENERATION CORRADO
ASSOCIATION LOI 1901
WWW.CGCFRANCE.COM

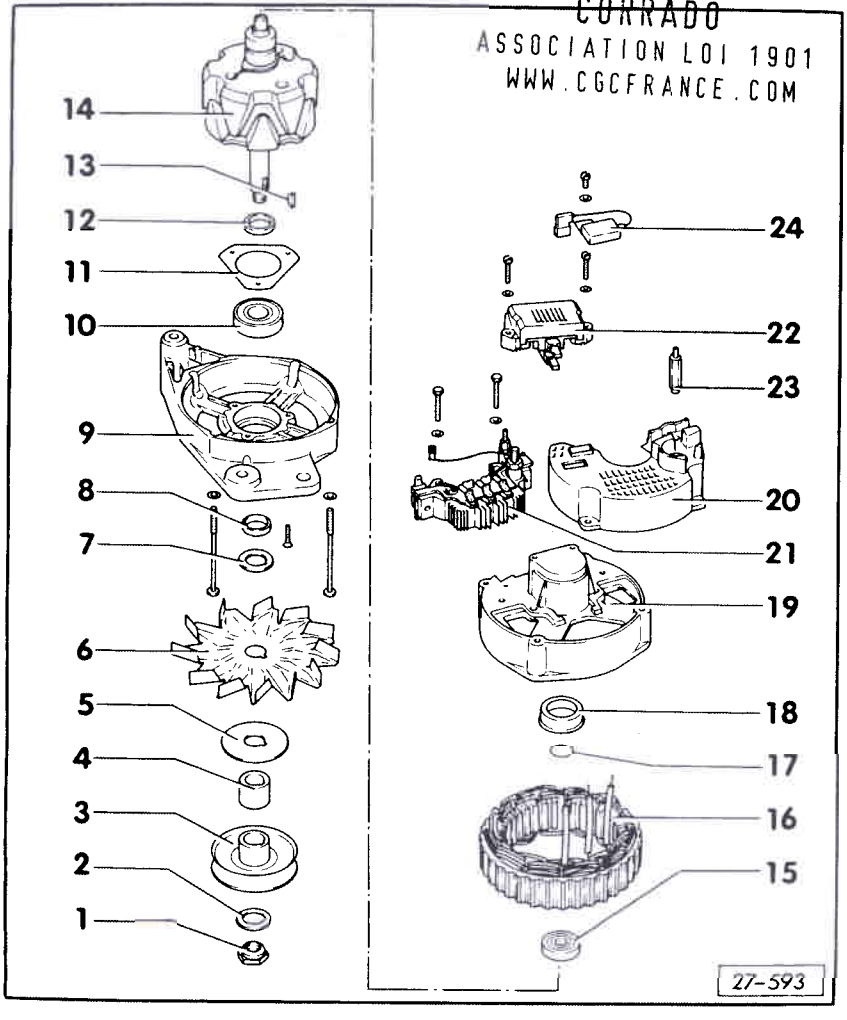

13- Cale ovale

14- Rotor
- Vérification - fig. 7, 8

15- Roulement à billes (côté bague collectrice)
- Dépose et repose - fig. 5

16- Stator
- Dépose et repose - fig. 6
- Vérification - fig. 9, 10

17- Bague métallique

18- Douille plastique
- Utiliser toujours une douille neuve

19- Carter d'alternateur

20- Cache

21- Plaque porte-diodes
- Vérification - fig. 11, 12

22- Régulateur de tension
- Dépose et repose - fig. 2
- Balais: remplacement - fig. 3

23- Tirant d'assemblage
- Fixation décharge de traction des câbles B+ et D+, 3 Nm

24- Condensateur de déparasitage
- 2,2 µF, 110 V - fig. 1

Simpo PDF Merge and Split Unregistered Version - http://www.simpopdf.com

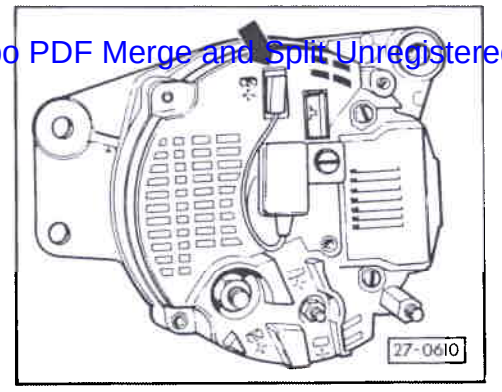

Fig. 1 Raccord du condensateur du déparasitage

- Fiche B+ (Flèche)

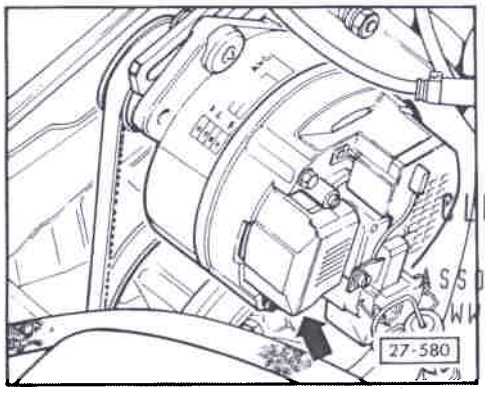

Fig. 2 Régulateur de tension: dépose et repose

- Le régulateur de tension peut être déposé ou reposé sans déposer l'alternateur.

CLUB GENERATION
CORRADO
ASSOCIATION LOI 1901
WWW.CGCFRANCE.COM

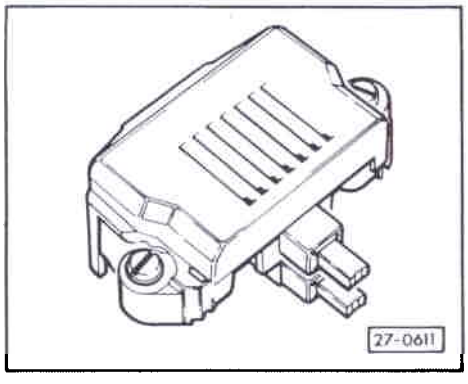

Fig. 3 - Balais pour alternateur

- Longueur des balais neufs = 12 mm
- Limite d'usure = 5 mm
  tolérance ± 1 mm

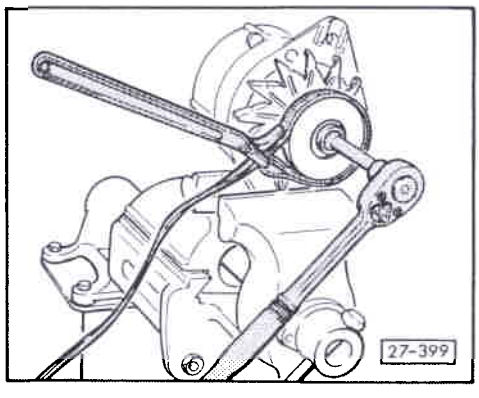

Fig. 4 Poulie pour alternateur: dépose et repose

- Bloquer la poulie avec une clé serre-tube.
- Dévisser l'écrou 6 pans.
- Couple de serrage de l'écrou 6 pans - 40 Nm

Simpo PDF Merge and Split Unregistered Version - http://www.simpopdf.com

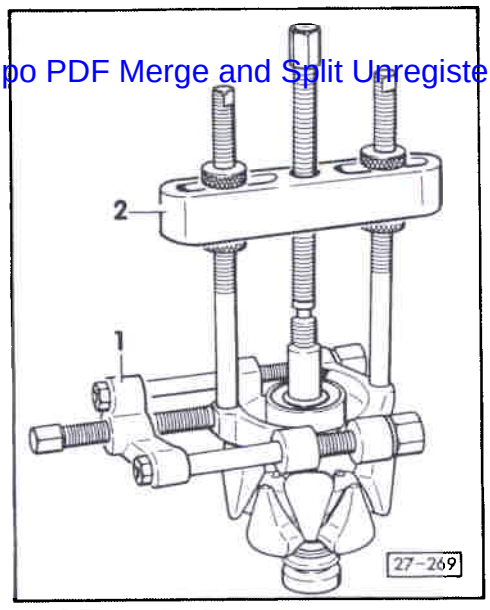

Fig. 5 Roulement à billes: dépose et repose

1 - Dégolleur
p. ex. Kukko 15/0 ou 17/0

2 - Extracteur
p. ex Kukko 18/0

- Repose: emmancher par la bague intérieure jusqu'en butée - utiliser toujours un roulement neuf.

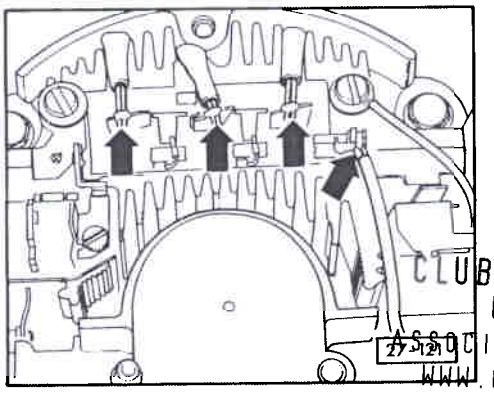

Fig. 6 Stator: dépose et repose

- Pour la dissipation de la chaleur, appliquer une pince à becs pointus aux points de brasage (flèches). Utiliser un fer à souder de 300 W maxi.

CLUB GENERATION
CORRADO
ASSOCIATION LOI 1901
WWW.CGCFRANCE.COM

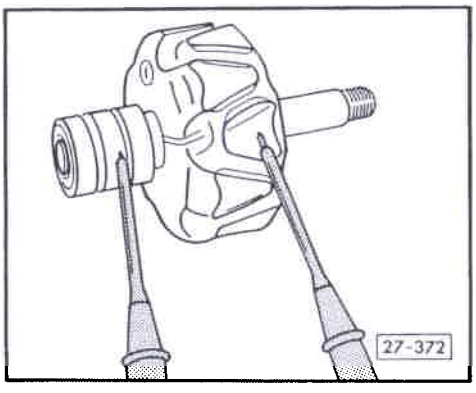

Fig. 7 Rotor: vérification court-circuit à la masse

- Appareil de mesure: V.A.G 1315 A

- Actionner la touche de mesure de la résistance. Une résistance quelconque doit être affichée par clignotement dans l'échelle de mesure en k Ω .

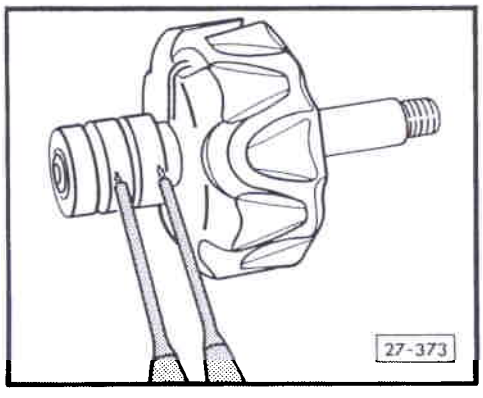

Fig. 8 Rotor: vérification court-circuit entre spires ou coupure

- Appareil de mesure: V.A.G 1315 A

- Actionner la touche de mesure de la résistance. Valeur de résistance:

Alternateur de 45 A - 3,4 à 3,7 Ω
Alternateur de 65 A - 2,8 à 3,0 Ω

Il y a coupure lorsqu'une résistance quelconque est affichée par clignotement dans l'échelle de mesure en k Ω. Il y a court-circuit entre spires lorsque la valeur de résistance n'est pas atteinte.

Simpo PDF Merge and Split Unregistered Version - http://www.simpopdf.com

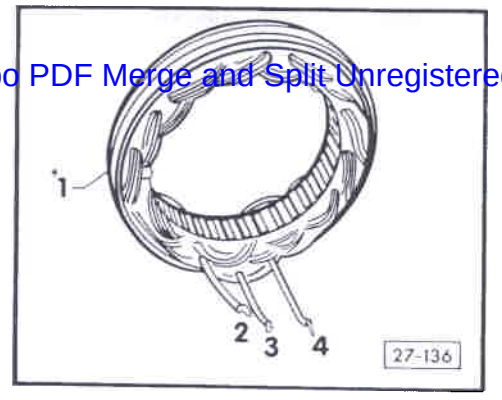

Fig. 9 Stator: vérification court-circuit à la masse

Appareil de mesure: V.A.G 1315 A

- Actionner la touche de mesure de la résistance. Placer les câbles de mesure successivement sur les points de mesure 1 et 2, 1 et 3, 1 et 4.

- Une résistance quelconque doit être affichée par clignotement dans l'échelle de mesure en k Ω.

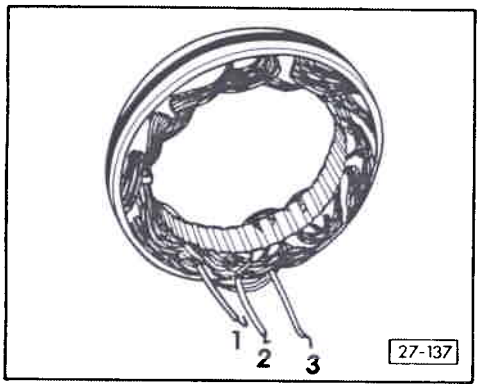

Fig. 10 Stator: vérification coupure

- Appareil de mesure: V.A.G 1315 A

- Actionner la touche de mesure de la résistance. Placer les pointes de touche successivement sur les extrémités des enroulements 1 et 2, 1 et 3, 2 et 3.

- A chaque mesure, l'appareil de mesure doit indiquer 0 Ω.

- En cas de coupure, une résistance quelconque doit être affichée par clignotement dans l'échelle de mesure en k Ω.

CLUB GENERATION
CORRADO
ASSOCIATION LOI 1901
WWW.GCCFRANCE.COM

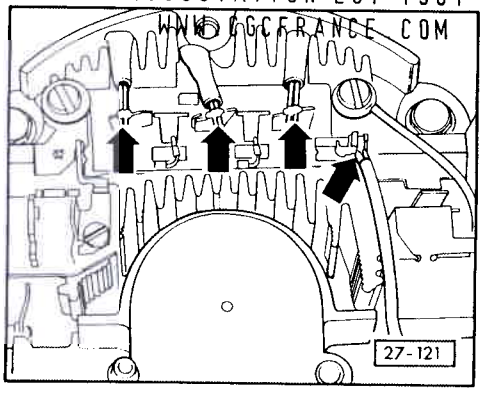

Fig. 11 Plaque porte-diodes: dépose et repose

- Pour la dissipation de la chaleur, appliquer aux points de brasage (flèches) une pince à becs pointus. Utiliser du fil de brasage radio et un fer à souder de 300 W maxi.

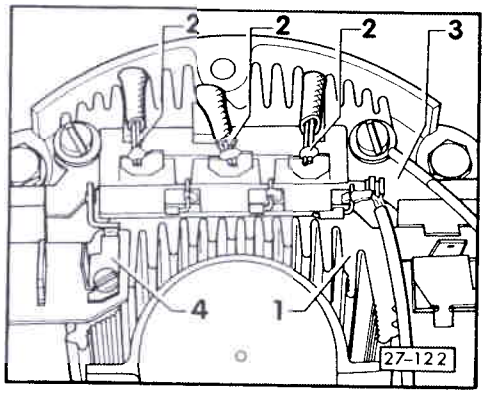

Fig. 12 Plaque porte-diodes: vérification

- Appareil de mesure: V.A.G 1315 A

- Dessouder les enroulements du stator. Actionner simultanément les touches de mesure de la résistance et de la tension.

- Contrôler les diodes positives: borne noire sur l'élément de refroidissement positif -1- (correspond à B+) et borne rouge successivement sur les points collecteurs -2-.

- Contrôler les diodes négatives: borne rouge sur l'élément de refroidissement négatif -3- et borne noire successivement sur les points collecteurs -2-.

- Contrôler les diodes d'excitation: borne noire sur la réglette de contact -4- (correspond à D+) et borne rouge successivement sur les points collecteurs -2-.

Tous les contrôles doivent donner trois fois 50 à 80 Ω. En cas d'écarts, remplacer la plaque porte-diodes.

Simpo PDF Merge and Split Unregistered Version - http://www.simpopdf.com

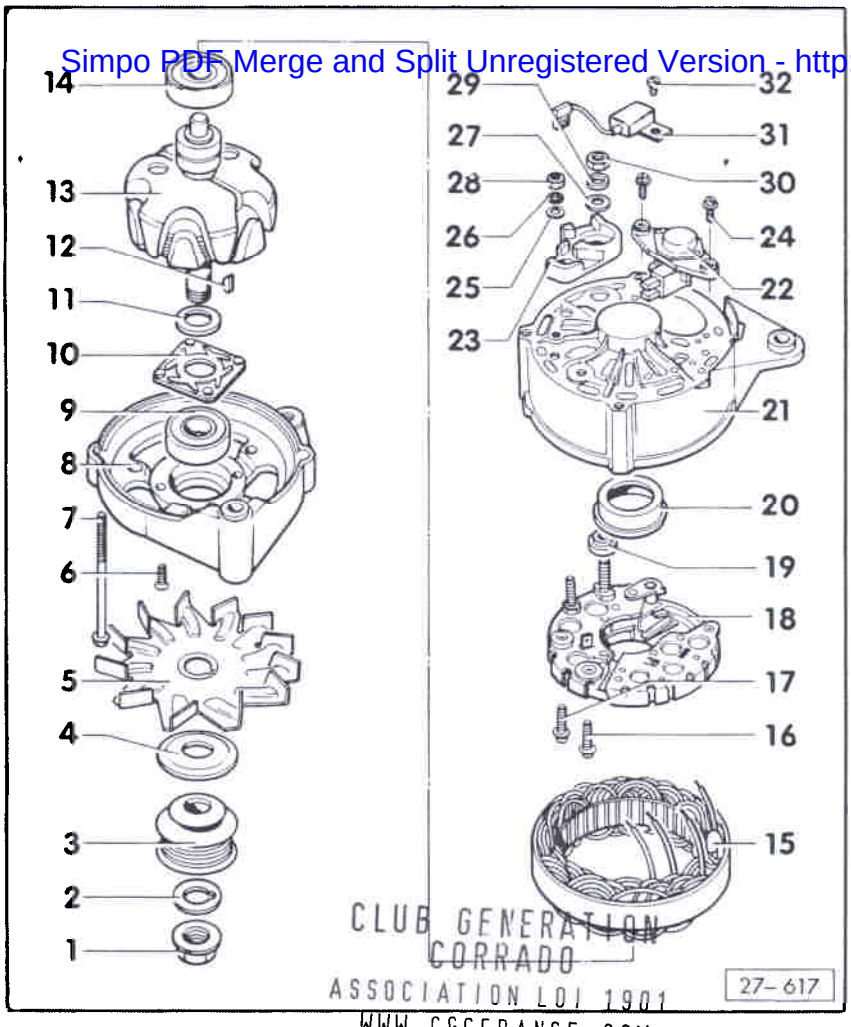

CLUB GENERATION CORRADO
ASSOCIATION LOI 1901
WWW.CGCFRANCE.COM

ALTERNATEUR: REMISE EN ETAT

(90A VERSION BOSCH, COMPRESSEUR G)

1- Ecrou 6 pans
- 65 Nm

2- Rondelle entretoise

3- Poulie à nervures de courroie trapézoïdale
- Diamètre 64 mm
- Dépose et repose - fig. 12

4- Rondelle entretoise

5- Ventilateur
- Tenir compte du sens de rotation indiqué par la flèche

6- Vis à tête cruciforme
- M4 x 20

7- Vis à tête bombée/cruciforme
- M5 x 105

8- Bouclier
- Marquer la position par rapport au carter d'alternateur

9- Roulement à billes (côté entraînement)
- Dépose et repose -fig. 5

10- Fixation du roulement à billes

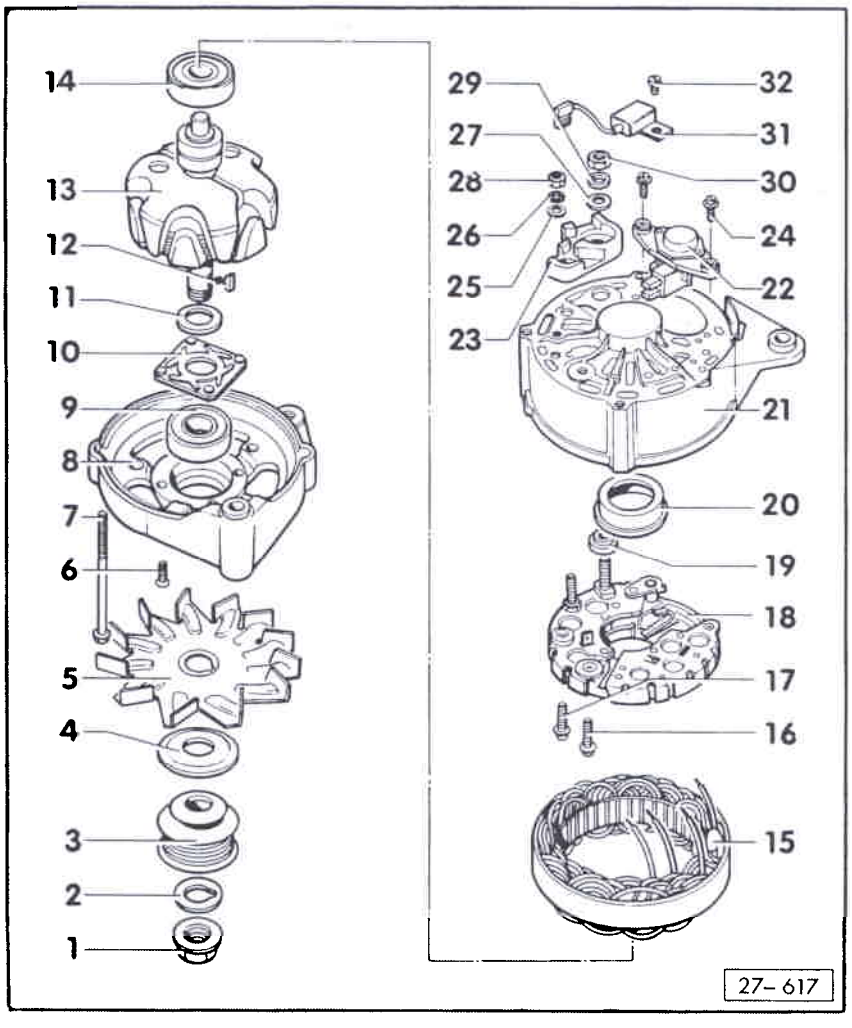

11- Bague intermédiaire

12- Cale ovale

13- Rotor
- Vérification - fig. 7, 8

14- Roulement à billes (côté bague collectrice)
- Dépose et repose - fig. 5

15- Stator
- Dépose et repose - fig. 6
- Vérification - fig. 9, 10

16- Vis à tête cylindrique
- M4 x 20

17- Vis à tête cylindrique
- M4 x 20

18- Plaque porte-diodes
- Vérification - fig. 11

19- Rondelle isolante en plastique

20- Douille de graisse en plastique
- Utiliser toujours une douille neuve

21- Carter d'alternateur

22- Régulateur de tension
- Dépose et repose - fig. 2
- Balais: vérification - fig. 3

Simpo PDF Merge and Split Unregistered Version - http://www.simpopdf.com

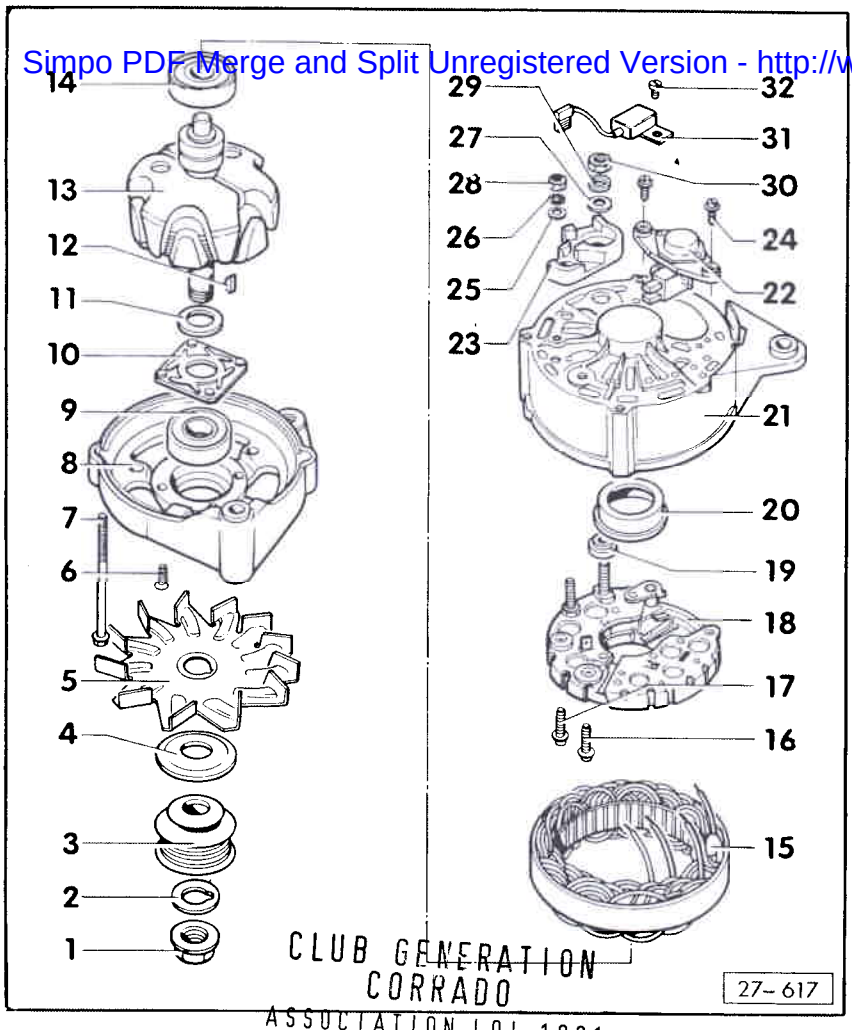

23- Socle isolant en plastique

24- Vis à tête cylindrique
- M5 x 10

25- Rondelle entretoise

26- Rondelle Grower

27- Rondelle entretoise

28- Ecrou 6 pans
- D+, M5, 3 Nm

29- Rondelle Grower

30- Ecrou 6 pans
- B+, M8, 8 Nm

31- Condensateur de déparasitage
- 2,2 µF, 100 V - fig. 1

32- Vis à tête cylindrique
- M5 x 10

CLUB GENERATION
CORRADO
ASSOCIATION LOI 1901
WWW.CGCFRANCE.COM

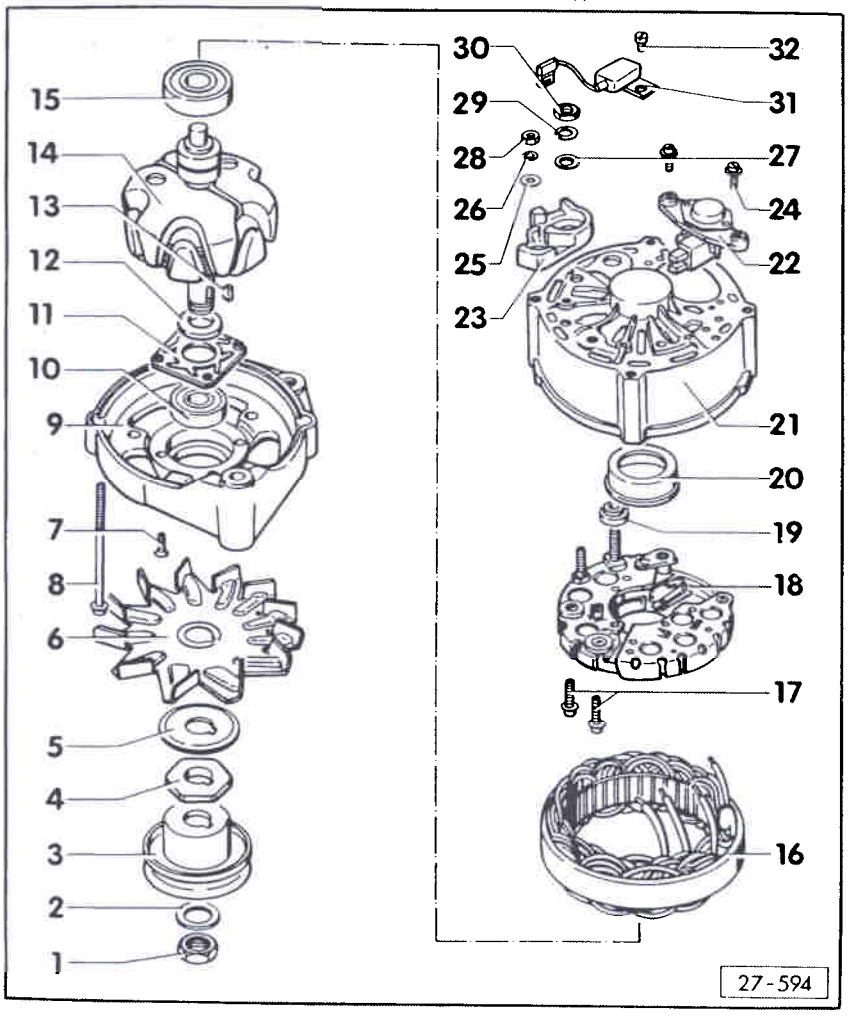

ALTERNATEUR: REMISE EN ETAT

(90A VERSION BOSCH)

1- Ecrou 6 pans
- 50 Nm

2- Rondelle entretoise

3- Poulie
- Diamètre 74 mm
  Dépose et repose - fig. 4

4- Rondelle d'écartement

5- Rondelle entretoise

6- Ventilateur
- Tenir compte du sens de rotation indiqué par la flèche

7- Vis à tête cruciforme
- M4 x 20

8- Vis à tête bombée/cruciforme
- M5 x 105

9- Bouclier
- Marquer la position par rapport au carter d'alternateur

10- Roulement à billes (côté entraînement)
- Dépose et repose - fig. 5

11- Fixation du roulement à billes

Simpo PDF Merge and Split Unregistered Version - http://www.simpopdf.com

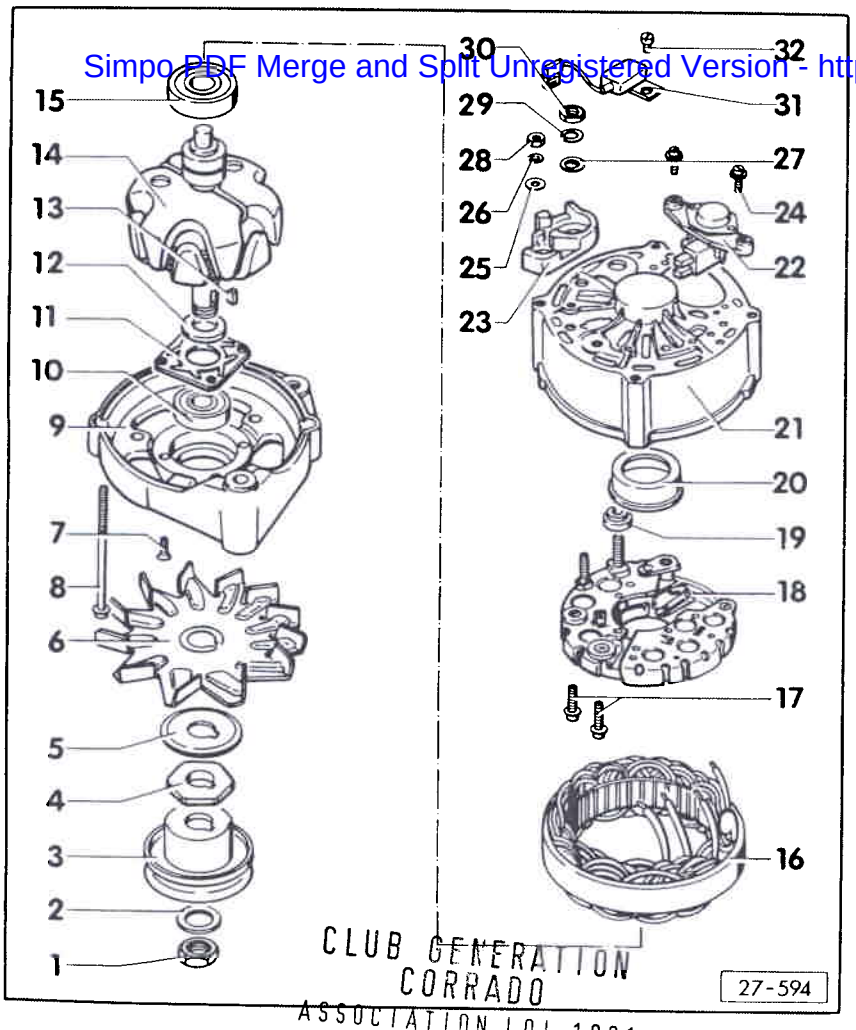

12- Bague intermédiaire

13- Came polaire

14- Rotor
- Vérification - fig. 7, 8

15- Roulement à billes (côté bague collectrice)
- Dépose et repose - fig. 5

16- Stator
- Dépose et repose - fig. 6
- Vérification - fig. 9, 10

17- Vis à tête cylindrique
- M4 x 20

18- Plaque porte-diodes
- Vérification - fig. 11

19- Rondelle isolante en plastique

20- Douille de graisse en plastique
- Utiliser toujours une douille neuve

21- Carter d'alternateur

22- Régulateur de tension
- Dépose et repose - fig. 2
- Balais: vérification - fig. 3

23- Socle isolant en plastique

CLUB GENERATION
CORRADO
ASSOCIATION LOI 1901
WWW.CGCFRANCE.COM

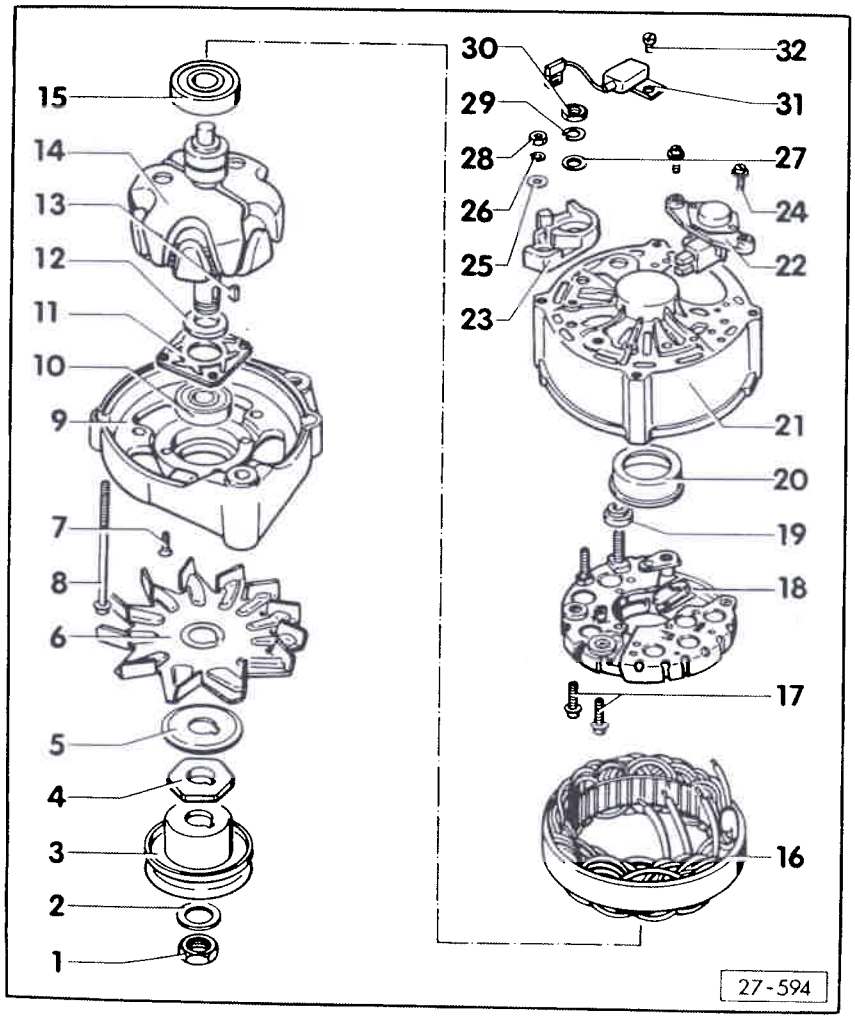

24- Vis à tête cylindrique
- M5 x 10

25- Rondelle entretoise

26- Rondelle Grower

27- Rondelle entretoise

28- Ecrou 6 pans
- D+, M5, 3 Nm

29- Rondelle Grower

30- Ecrou 6 pans
- B+, M8, 8 Nm

31- Condensateur de déparasitage
- 2,2 µF, 100 V - fig. 1

32- Vis à tête cylindrique
- M5 x 10

Simpo PDF Merge and Split Unregistered Version - http://www.simpopdf.com

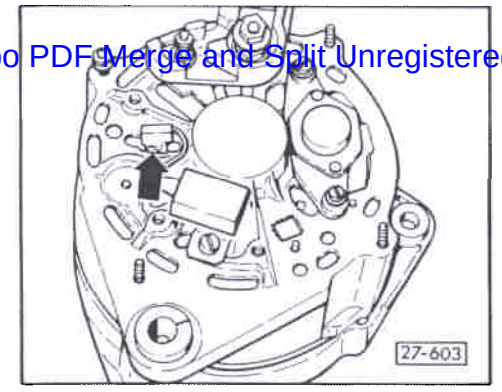

Fig. 1 Raccord du condensateur de déparasitage

- Fiche 8 (Flèche)

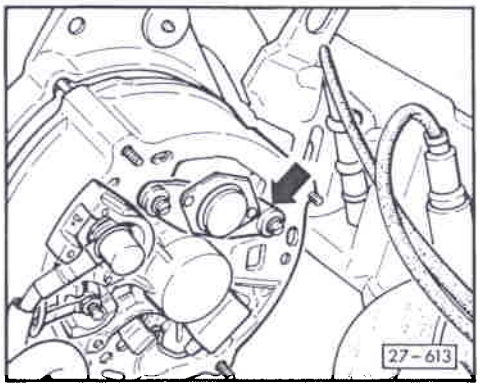

Fig. 2 Régulateur de tension: dépose et repose

- Le régulateur de tension peut être déposé sans dépose de l'alternateur.

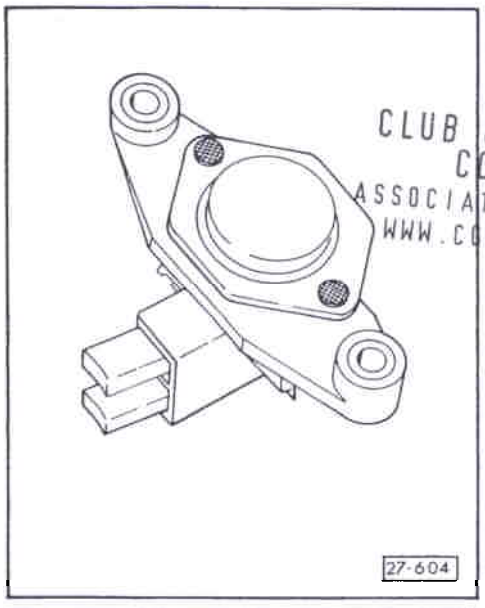

Fig. 3 Balais: vérification

- Longueur des balais neufs = 12 mm
- Limite d'usure = 5 mm
  Tolérance ± 1 mm

CLUB GENERATION CORRADO
ASSOCIATION LOI 1901
WWW.CCFRANCE.COM

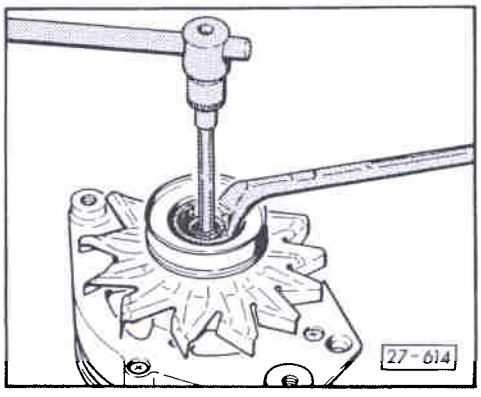

Fig. 4 Poulie d'alternateur: dépose et repose

- Bloquer avec le 6 pans creux
- Couple de serrage de l'écrou 6 pans 50 Nm.

Simpo PDF Merge and Split Unregistered Version - http://www.simpopdf.com

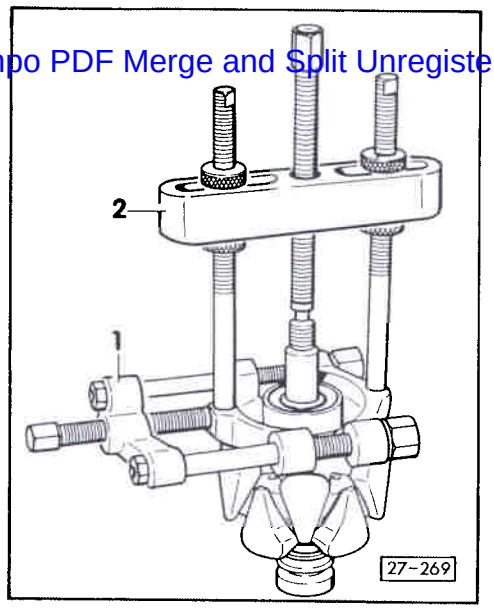

Fig. 5 Roulement a billes: dépose

1 - Dégrippeur
p.ex. Kukko 15/0 ou 17/0

2 - Extracteur
p.ex. Kukko 18/0

Nota:

Ne pas endommager les bagues collectrices.

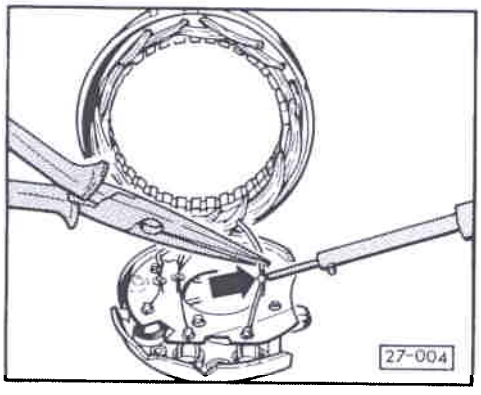

Fig. 6 Stator/plaque porte-diodes: dépose et repose

- Pour la dissipation de la chaleur, placer une pince à becs pointus sur les points de brasage.

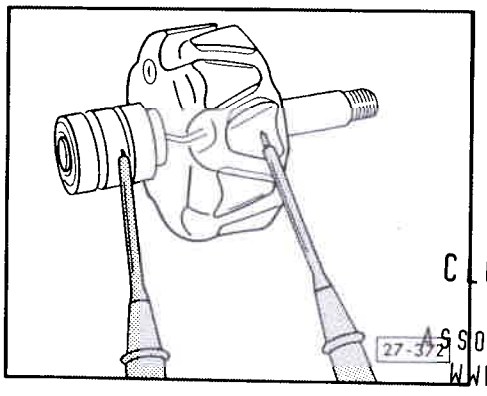

Fig. 7 Rotor: vérification du court-circuit à la masse

- Appareil de mesure: V.A.G 1315 A

- Actionner la touche de mesure de la résistance. Une résistance quelconque doit être affichée par clignotement dans l'échelle de mesure en k Ω.

CLUB GENERATION
CORRADO
ASSOCIATION LOI 1901
WWW.CGCFRANCE.COM

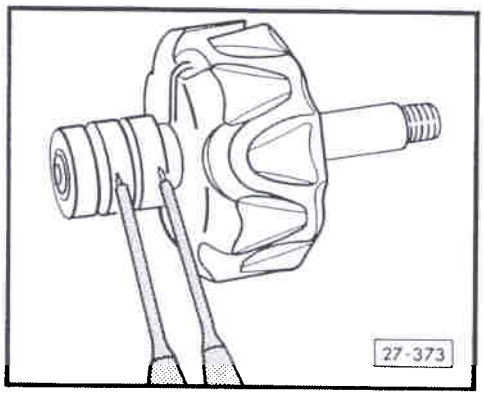

Fig. 8 Rotor: vérification du court-circuit entre spires ou coupure

- Appareil de mesure: V.A.G 1315 A

- Actionner la touche de mesure de la résistance. Valeur de résistance:

Alternateur de 45 A - 3,4 à 3,7 Ω
Alternateur de 65 A - 2,8 à 3,0Ω

Il y a coupure lorsqu'une résistance quelconque est affichée par clignotement dans l'échelle de mesure en k Ω. Il y a court-circuit entre spires lorsque la valeur de résistance n'est pas atteinte.

Simpo PDF Merge and Split Unregistered Version - http://www.simpopdf.com

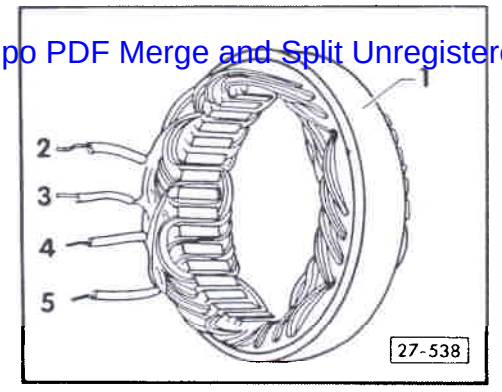

Fig. 9 Stator: vérification du court-circuit à la masse
Alternateur de 90 A

- Appareil de mesure: V.A.G 1315 A
- Actionner la touche de mesure de la résistance. Placer les câbles de mesure successivement sur les points de mesure 1 et 2, 1 et 3, 1 et 4, 1 et 5.
- Une résistance quelconque doit être affichée par clignotement dans l'échelle de mesure en k Ω .

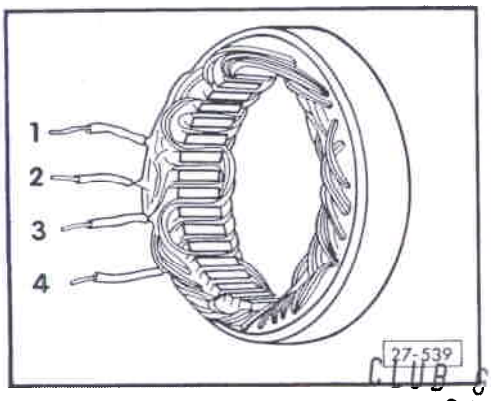

Fig. 10 Stator: vérification de la coupure
Alternateur de 90 A

- Appareil de mesure: V.A.G 1315 A
- Actionner la touche de mesure de la résistance. Placer es câbles de mesure successivement sur les extrémités des spires 1 et 2, 1 et 3, 1 et 4, 2 et 3, 2 et 4, 3 et 4.
- Pour chaque mesure, l'appareil doit indiquer 0 Ω .
- Il y a coupure si, lors d'une mesure, la valeur de résistance est affichée par clignotement dans l'échelle de mesure en k Ω .

CLUB GENERATION CORRADO
ASSOCIATION LOI 1901
WWW.CGCFRANCE.COM

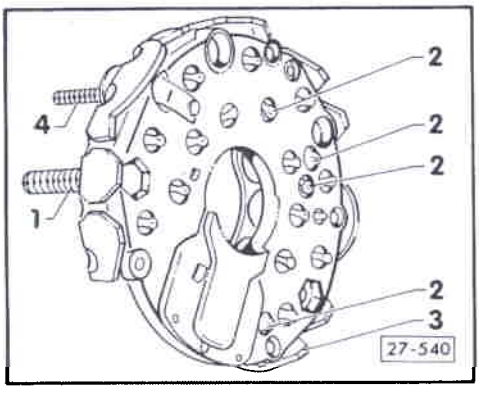

Fig. 11 Plaque porte-diodes: vérification

- Dessouder les enroulements du stator.
- Appareil de mesure: V.A.G 1315 A
- Actionner simultanément les touches de mesure de la résistance et de la tension.
- Contrôler les diodes positives:
  borne noire sur l'élément de refroidissement positif -1- (correspond à B+) et borne rouge successivement sur les points collecteurs -2-.
- Contrôler les diodes négatives:
  borne rouge sur l'élément de refroidissement négatif -3- et borne noire successivement sur les points collecteurs -2-.
- Contrôler les diodes d'excitation:
  borne noire sur -4- (correspond à D+) et borne rouge successivement sur les points collecteurs -2-.

Tous le contrôles doivent donner 50 à 80 Ω . En cas d'écarts, remplacer la plaque porte-diodes.

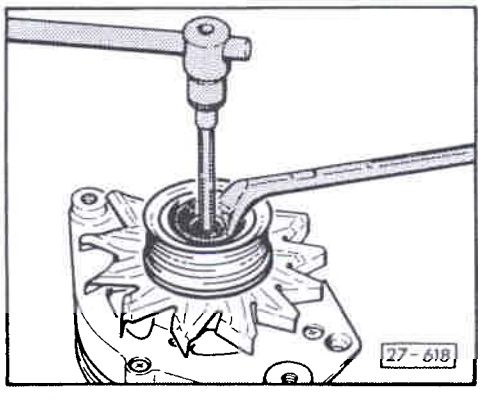

Fig. 12 Poulie à nervures de courroie trapézoïdale
pour alternateur: dépose et repose

- Maintenir avec six pans creux.
- Couple de serrage de l'écrou 6 pans 65 Nm

Simpo PDF Merge and Split Unregistered Version - http://www.simpopdf.com

PORTE-INSTRUMENTS: DEPOSE ET REPOSE

Nota:

Tous les composants du porte-instruments (sauf la feuille à circuits imprimés) peuvent être déposés et reposés de l'avant sans déposer le boîtier complet.

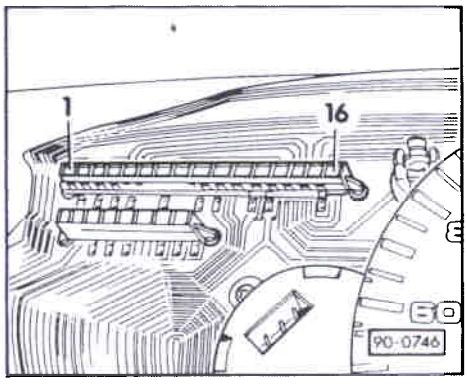

- * Soulever en faisant levier le capuchon de commande d'avertisseur sonore et déposer le volant de direction. Repose du volant de direction: couple de serrage de l'écrou de fixation - 40 Nm.
- Soulever en faisant levier les cache-vis droite et gauche placés sous l'écran du porte-instruments.
- Dévisser complètement les vis de fixation - flèches - et retirer l'écran du porte-instruments.

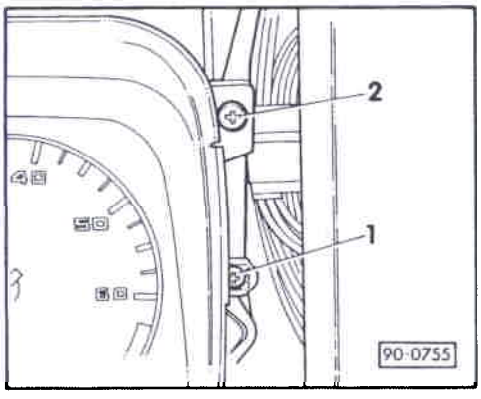

- * Dévisser complètement les vis de fixation -2- gauche et droite.
- * Extraire le porte-instruments du tableau de bord et retirer la connexion multibroche, le flexible allant au transmetteur de pression de l'indicateur multifonction (MFA) ainsi que le flexible de tachymètre placés à l'arrière du porte-instruments.
- Desserer les vis de fixation de la visière -1-.
- Dévisser complètement la touche du totalisateur kilométrique partiel et retirer du porte-instruments le verre de protection.

* uniquement en cas de dépose du boîtier complet

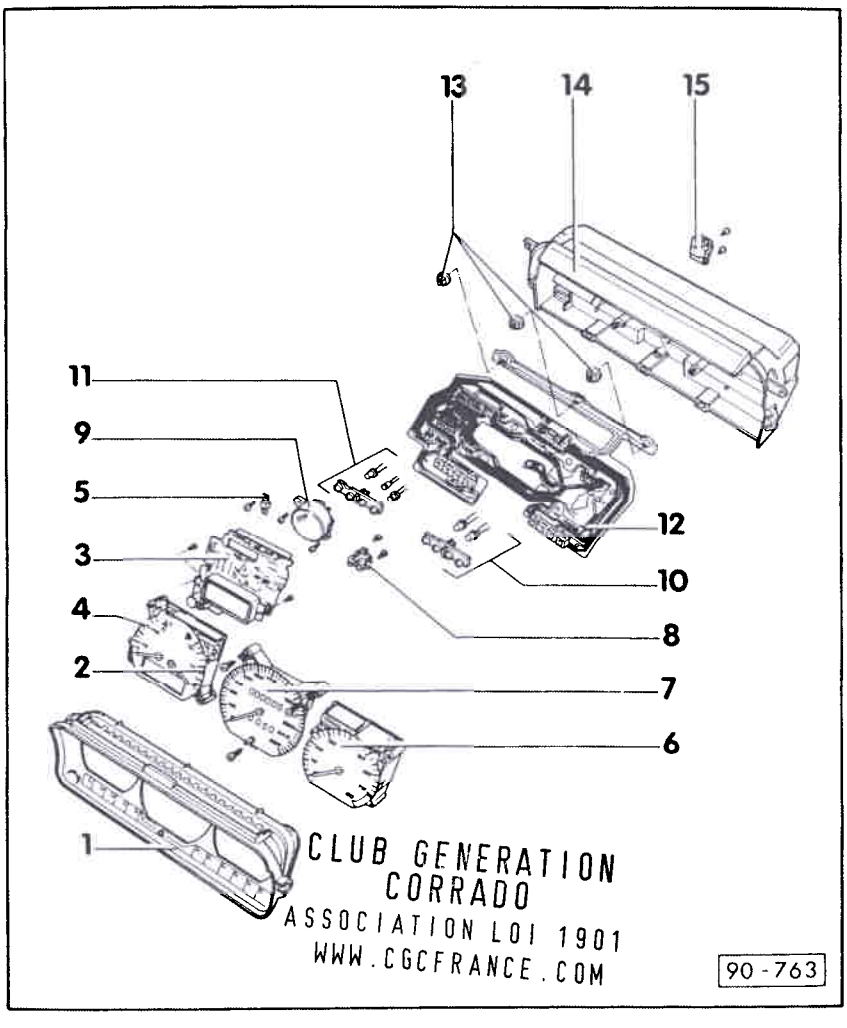

CLUB GENERATION CORRADO
ASSOCIATION LOI 1901
WWW.CGCFRANCE.COM

PORTE-INSTRUMENTS AVEC INDICATEUR MULTIFONCTION (MFA): REMISE EN ETAT

Nota:

- Placement des raccords de la connexion multibroche sur le porte-instruments - fig. 1-.

- Pour le dépannage, utiliser le multimètre à main V.A.G 1526 avec le jeu d'adaptateurs de métrologie V.A.G 1594.

- L'indicateur multifonction -3- et le transmetteur de pression -9- constituent une unité de fonctionnement. Lors d'un remplacement, tenir compte des différentes versions.

1- Visière
- Dépose - porte-instruments: dépose et repose - page 90-1

2- Indicateur de niveau de carburant
- Instruments: dépose et repose - fig. 2
- Placement des raccords - fig. 5

3- Indicateur multifonction (MFA)
- Placement des raccords - fig. 7
- Déposer la feuille à circuits imprimés - fig. 14; voir également nota ci-dessus.

Simpo PDF Merge and Split Unregistered Version - http://www.simpopdf.com

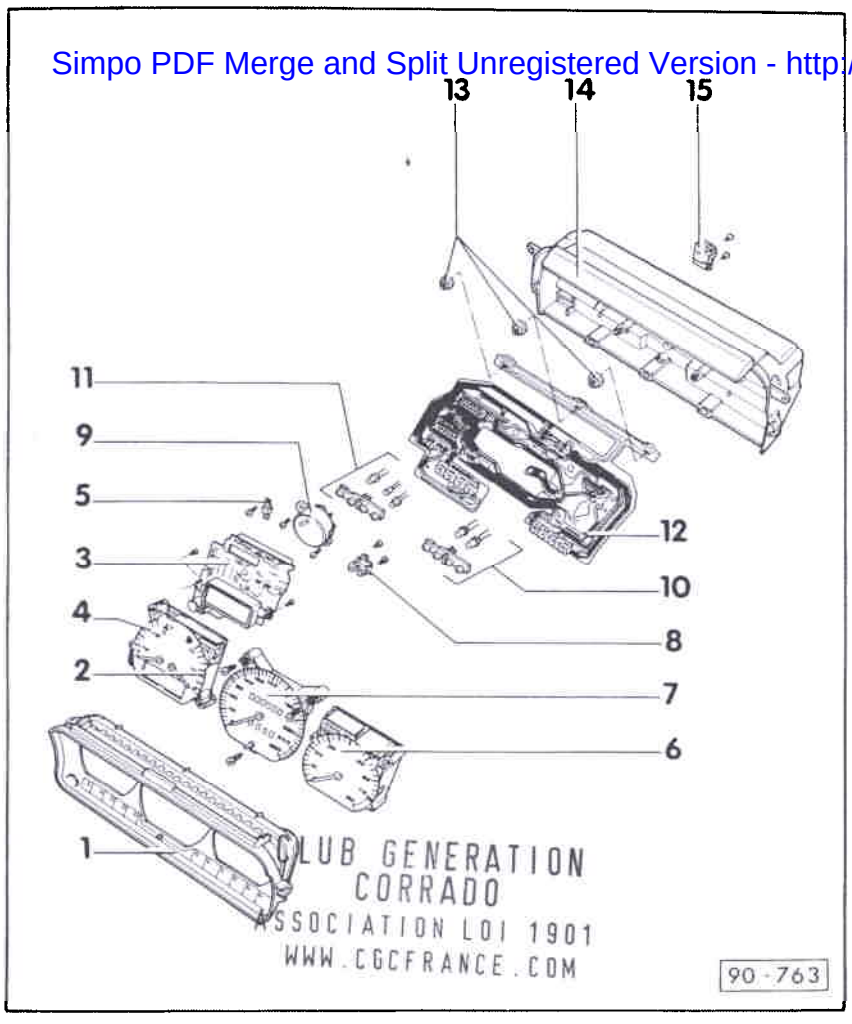

4- Indicateur de température de liquide de refroidissement et de température de liquide de refroidissement
- Instruments: dépose et repose - fig. 2
- Placement des raccords - fig. 5

5- Stabilisateur de tension
- Dépose - fig. 9
- Vérification - page 90-15

6- Compte-tours avec appareil de commande pour témoin de pression d'huile
- Instruments: dépose et repose - fig. 2
- Placement des raccords - fig. 6

7- Tachymètre
Instruments: dépose et repose - fig. 2

8- Transmetteur de Hall*
- Position de montage - fig. 10

9- Transmetteur de pression pour indicateur multifonction
- Dépose - fig. 13
- Remplacement voir nota page 90-2

10- Témoin droit
- Position de montage -fig. 4
- Diode électroluminescente: vérification et placement- - page 90-16

11- Témoin gauche
- Position de montage - fig. 3
- Diode électroluminescente: vérification et placement - page 90-16

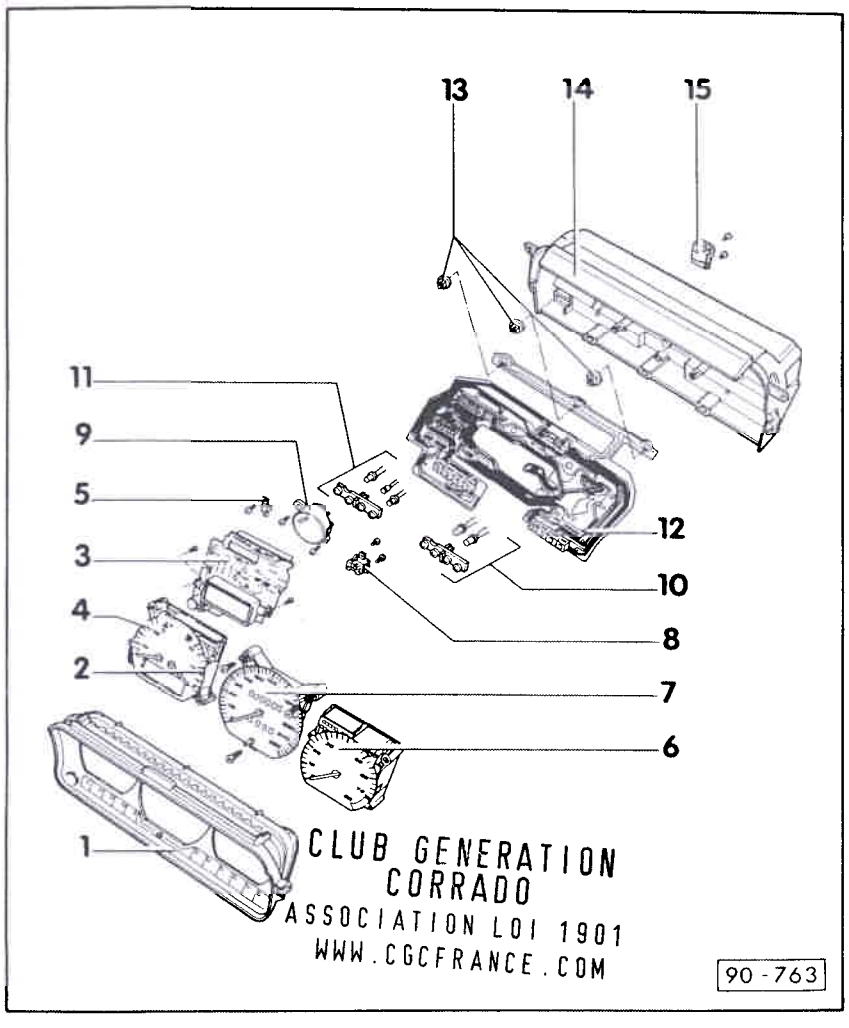

12- Feuille à circuits imprimés
- Vérification du passage du courant
- Dépose - fig. 12

13- Ampoule avec douille pour éclairage du porte-instruments
- 12 V/1,2 W

14- Boîtier

15- Plaque de contacts pour transmetteur de Hall
- Repose - fig. 11

* Transmetteur de Hall pour

- indicateur multifonction (MFA)
- régulateur de vitesse (GRA)
- autoradio avec adaptation automatique du volume en fonction de la vitesse (GALA)
- réglage du spoiler AR en fonction de la vitesse

Simpo PDF Merge and Split Unregistered Version - http://www.simpopdf.com

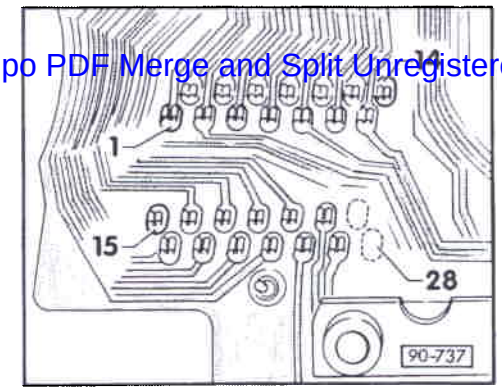

Fig. 1 Placement des raccords de la connexion multi-broche sur le porte-instruments

Nota:

Vérification de la connexion multibroche (sans dépose du porte-instruments) sur la feuille à circuits imprimés après dépose de l'instrument gauche.

1 - Détecteur de température extérieure, masse

2 - libre

3 - Borne 31, masse

4 - Commutateur de mémoire pour indicateur multifonction (Reset = remise à séro)

5 - Borne 31, masse

6 - Commutateur de mémoire pour indicateur multifonction (Memory = mémoire)

7 - Signal de vitesse du transmetteur de Hall

8 - Contacteur de pression d'huile 1,8 bar

9 - Contacteur de pression d'huile 0,3 bar

10 - Borne 1

11 - Borne 30, plus

12 - Borne 58 b, éclairage

13 - Borne 15

14 - libre

15 - Touche d'interrogation de l'indicateur multifonction (Mode) 90-5

CLUB GENERATION CORRADO
ASSOCIATION LOI 1901
WWW.CGCFRANCE.COM

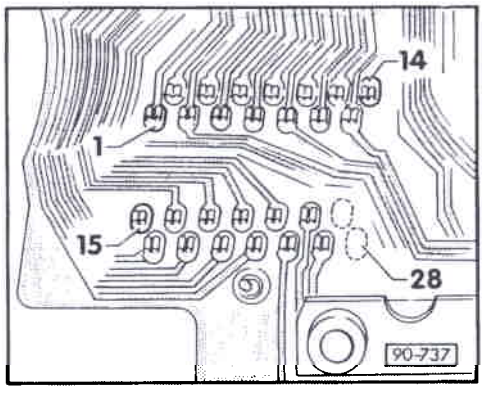

16 - Borne 61

17 - Transmetteur de température d'huile

18 - Témoin de double circuit de freinage et de frein à main/témoin de système d'alerte des ceintures de sécurité

19 - Détecteur de température extérieure, signal

20 - libre

21 - Indicateur de niveau de carburant

22 - libre

23 - Indicateur de température de liquide de refroidissement

24 - Témoin des clignotants

25 - Témoin des feux de route

26 - libre

27 - non raccordé

28 - non raccordé

Simpo PDF Merge and Split Unregistered Version - http://www.simpopdf.com

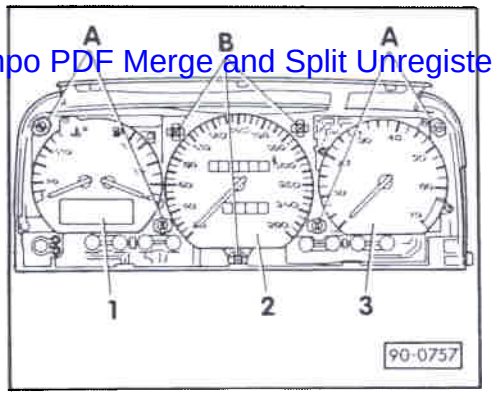

Fig. 2 Instruments: dépose et repose

Nota:

Avant d'effectuer des travaux sur les composants du porte-instruments, débrancher la tresse de masse de la batterie.

1 - Indicateur de niveau de carburant
Indicateur de température et de manque de liquide de refroidissement
Indicateur multifonction (MFA)

2 - Tachymètre

3 - Compte-tours

Les instruments -1 et 3- ne peuvent être extraits du boîtier qu'après avoir comprimé les goupilles de crantage -A-.

Le tachymètre -2- ne peut être extrait qu'après avoir desserré les vis de fixation -B-.

Lors de la repose des instruments, il faut veiller à ce que les fiches se trouvant à l'arrière soient amenées dans les barrettes de contact de la feuille à circuits imprimés.

CLUB GENERATION
CORRADO
ASSOCIATION LOI 1901
WWW.CGCFRANCE.COM

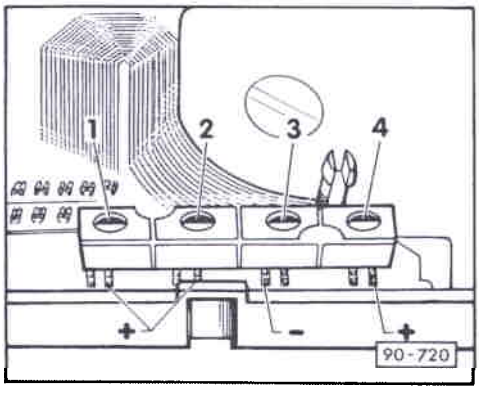

Fig. 3 Position de montage des témoins gauches

1 - libre
2 - Témoin (rouge) de pression d'huile, diode électroluminescente
3 - Témoin (bleu) des feux de route, ampoule
4 - Témoin (vert) des clignotants, diode électroluminescente

Polarité de la diode électroluminescente - diode électroluminescente: remplacement, page 90-16.

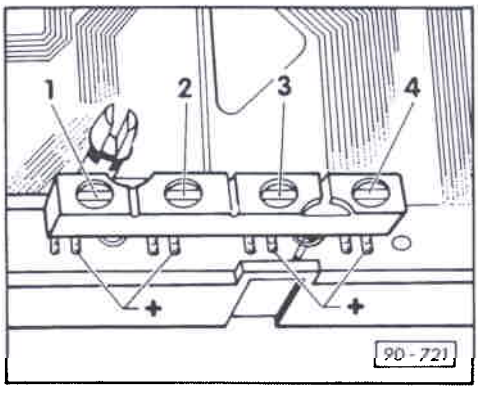

Fig. 4 Position de montage du témoin droit

1 - Témoin (rouge) de double circuit de freinage et de frein à main, diode électroluminescente
- Témoin (rouge) de système d'alerte des ceintures de sécurité, diode électroluminescente
2 - Témoin (rouge) d'alternateur, diode électroluminescente
3 - libre
4 - libre

Polarité de la diode électroluminescente - diode électroluminescente: placement, page 90-16.

Simpo PDF Merge and Split Unregistered Version - http://www.simopdf.com

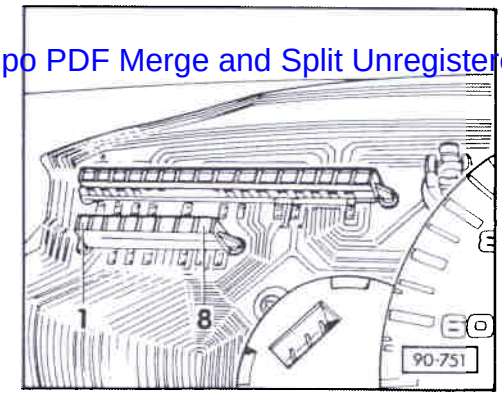

Fig. 5 Placement des raccords de l'indicateur de niveau de carburant, de l'indicateur de température et de manque de liquide de refroidissement

1 - libre
2 - Transmetteur d'indicateur de niveau de carburant
3 - Transmetteur d'indicateur de température de liquide de refroidissement
4 - Borne 15
5 - libre
6 - libre
7 - Borne 31, masse
8 - Tension de sortie du stabilisateur de tension, 9,5 V à 10,5 V

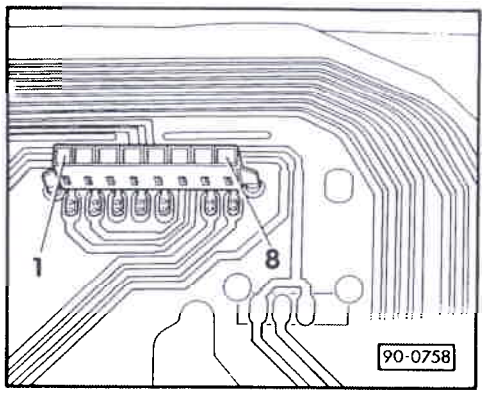

Fig. 6 Placement des raccords du compte-tours et de l'appareil de commande du témoin de pression d'huile

1 - Borne 1
2 - Borne 31, masse
3 - Témoin de pression d'huile
4 - Borne 15
5 - Signal de départ du compte-tours
6 - libre
7 - Contacteur de pression d'huile 1,8 bar
8 - Contacteur de pression d'huile 0,3 bar

CLUB GENERATION
CORRADO
ASSOCIATION LOI 1901
WWW.CGCFRANCE.COM

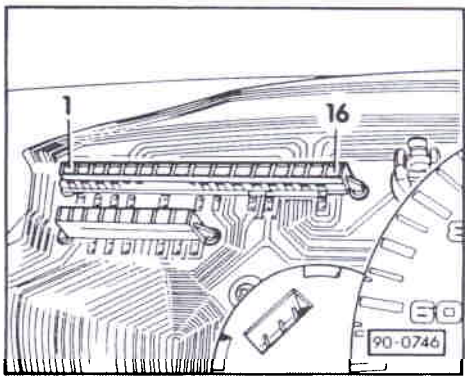

Fig. 7 Placement des raccords de l'indicateur multifonction (MFA)

1 - Touche d'interrogation pour MFA (Mode)
2 - Transmetteur de température d'huile
3 - Détecteur de température extérieure, signal
4 - Borne 15
5 - libre
6 - Détecteur de température extérieure, masse
7 - libre
8 - Borne 31, masse pour MFA
9 - Touche d'interrogation pour MFA (Reset = remise à zéro)
10 - libre
11 - Touche d'interrogation pour MFA (Memory = mémoire)
12 - Signal de vitesse du transmetteur de Hall
13 - libre
14 - libre
15 - Signal de régime du compte-tours
16 - libre

Simpo PDF Merge and Split Unregistered Version - http://www.simpopdf.com

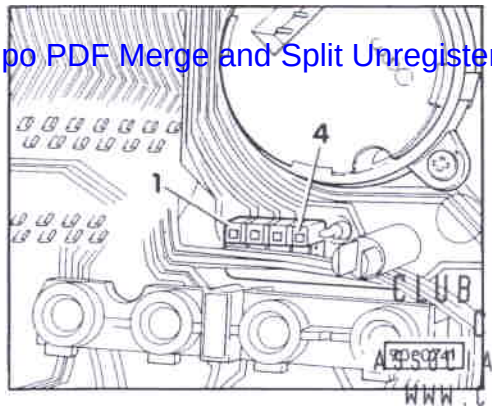

CLUB GENERATION CORRADO ASSOCIATION LOI 1901 WWW.CGCFRANCE.COM

Fig. 8 Placement des raccords de la montre numérique

1 - Borne 15 (pour MSI)

2 - Borne 58 b, éclairage

3 - Borne 30, plus

4 - Borne 31, masse

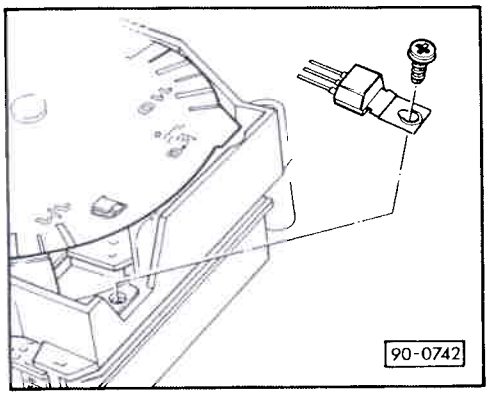

Fig. 9 Stabilisateur de tension: dépose

Le stabilisateur de tension se trouve dans le boîtier d'indicateur de niveau de carburant et d'indicateur de température et de manque de liquide de refroidissement.

Lors de la repose, il faut veiller à ce que les trois raccords soient branchés dans les douilles prévues dans le boîtier et à ce que le stabilisateur de tension soit bien vissé (dissipation de la chaleur par le côté métallique arrière).

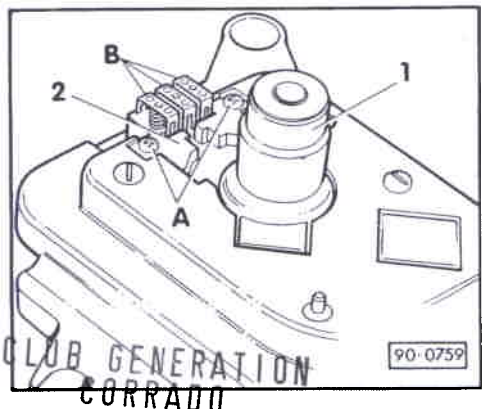

CLUB GENERATION CORRADO ASSOCIATION LOI 1901 WWW.CGCFRANCE.COM

Fig. 10 Transmetteur de Hall: position de montage

Le transmetteur de Hall se trouve à l'arrière du boîtier du tachymètre.

1 - Raccordement pour flexible

2 - Transmetteur de Hall
A - Vis de fixation
B - Contacts de raccordement commandés par ressort

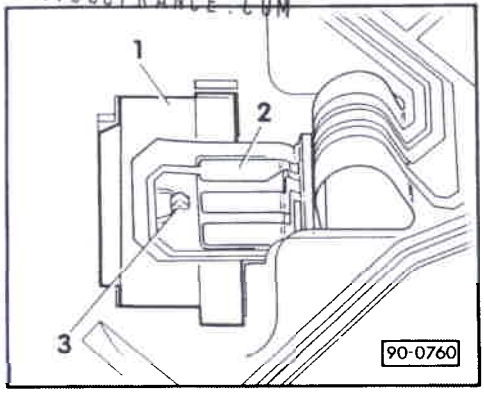

Fig. 11 Plaque de contacts pour transmetteur de Hall: repose

Nota:

La plaque de contacts -1- appuie la feuille à circuits imprimés enfilée -2- contre les contacts à ressort du transmetteur.

- Enfiler la feuille à circuits imprimés -2- sans faire de plis dans la plaque de contacts -1- et la freiner au niveau de la goupille -3- pour qu'elle ne glisse pas.

- Caler la plaque de contacts avec le feuille à l'arrière du boîtier et la visser.

Simpo PDF Merge and Split Unregistered Version - http://www.simpopdf.com

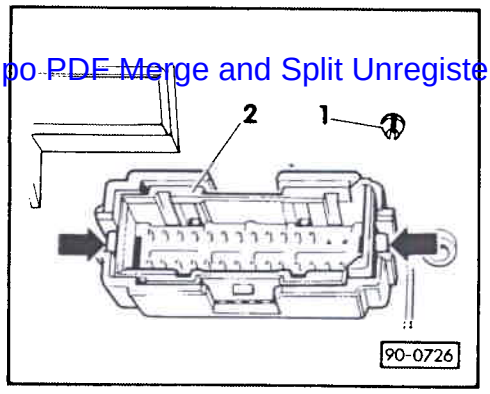

Fig. 12 Feuille à circuits imprimés: dépose

- Déposer le porte-instruments.
- Déposer les instruments.
- Dévisser le transmetteur de pression d'incicateur multifonction et la plaque de contacts du transmetteur de vitesse.
- Comprimer les goupilles d'écartement -1- ces barrettes de raccord sur la feuille à circuits imprimés et retirer prudemment les barrettes de raccord avec la feuille à circuits imprimés. (Ne pas endommager la feuille.)
- Appuyer sur les tenons dans le sens de la flèche et extraire du boîtier le boîtier de la connexion multibroche.

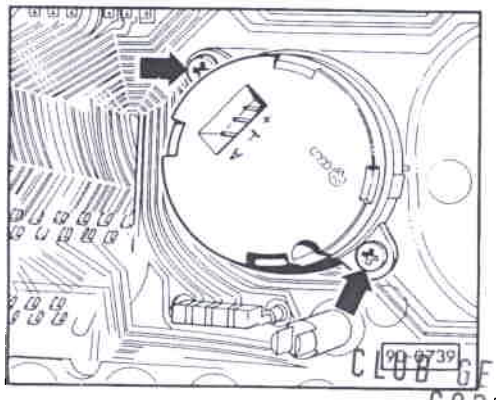

Fig. 13 Transmetteur de pression du contacteur multifonction (MFA): dépose

Nota:

Lors d'un remplacement, tenir compte des différentes versions.

- Débrancher le flexible de dépression à l'arrière du porte-instruments.
- Déposer l'instrument gauche du porte-instruments.
- Dévisser complètement les vis de fixation -flèches- et déposer le transmetteur de pression.

CLUB GENERATION CORRADO
ASSOCIATION LOI 1901
WWW.CGCFRANCE.COM

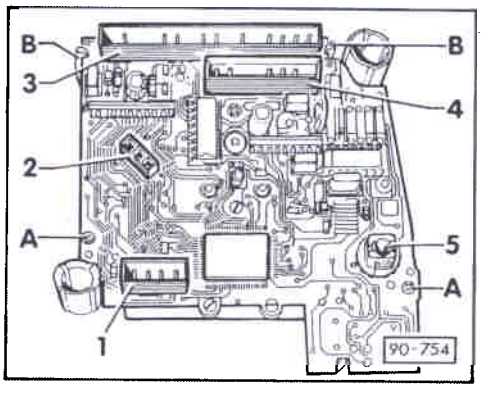

Fig. 14 Plaque de circuits imprimés pour indicateur multifonction (MFA): dépose

Nota:

Lors d'un remplacement, tenir compte des différentes versions.

Figure supérieure: fabricant: Motormeter
Figure inférieure: fabricant: VDO

- Dévisser complètement les vis de fixation -A-
- Appuyer sur les tenons -B- et séparer la feuille à circuits imprimés pour l'indicateur multifonction (MFA) de l'indicateur de niveau de carburant ainsi que de l'indicateur de température et de manque de liquide de refroidissement

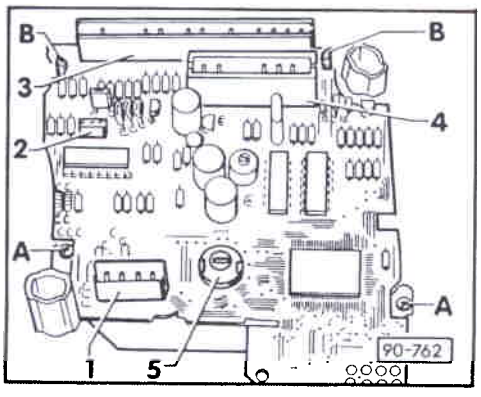

1 - Connexion multibroche, 4 raccords, pour montre numérique

2 - Connexion multibroche, 3 raccords, pour transmetteur de pression

3 - Connexion multibroche, 16 raccords, pour indicateur multifonction (MFA)

4 - Connexion multibroche, 8 raccords, pour indicateur de niveau de carburant, indicateur de température et de manque de liquide de refroidissement

5 - Ampoule pour indicateur (12 V/1,2 W).

Simpo PDF Merge and Split Unregistered Version - http://www.simpopdf.com

Nota:

Ne vérifier que si l'indicateur de niveau de carburant et l'indicateur de température de liquide de refroidissement donnent des valeurs de mesure erronées.
Ne pas débrancher la tresse de masse; la connexion multi-broche du porte-instruments reste branchée.

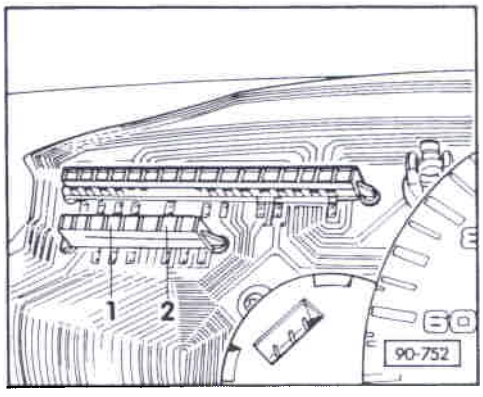

- Déposer l'écran devant le porte-instruments et la visière - page 90-1.
- Déposer l'instrument gauche.
- Mettre le contact d'allumage.
- Vérifier la tension d'alimentation, pour cela brancher le voltmètre entre la borne 15 -1- et la masse -2-.
  Valeur assignée: environ tension de la batterie, sinon coupure de câble, voir schéma de parcours du courant.

- Reposer l'instrument gauche.

- Déposer le tachymètre.

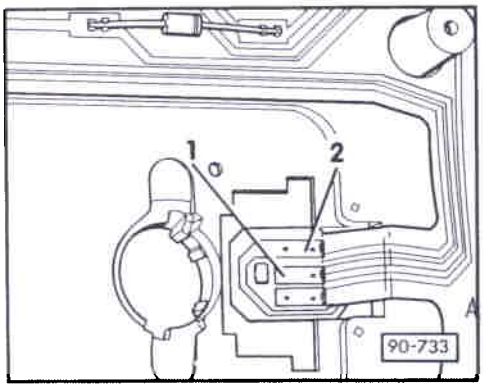

- Vérifier la tension de sortie, pour cela placer le voltmètre entre la sortie -1- et la masse -2-.
  Valeur assignée: 9,5 V à 10,5 V, sinon coupure sur la feuille à circuits imprimés ou stabilisateur de tension défectueux; remplacer.

CLUB GENERATION
CORRADO
ASSOCIATION LOI 1901
WWW.CGCFRANCE.COM

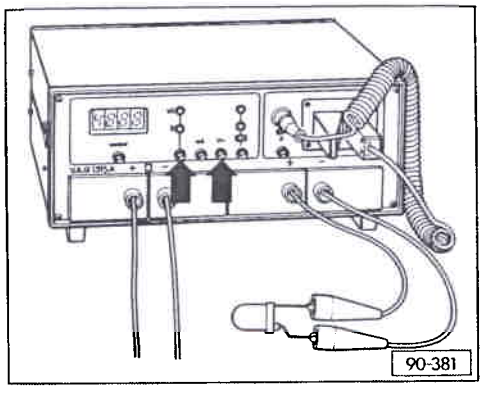

Diode électroluminescente: vérification

Appareil de mesure: multimètre numérique V.A.G 1315 A

- Appuyer en même temps sur les touches de mesure de la résistance et de la tension -flèches-.

- Brancher la borne rouge "+" à la diode électroluminescente (+).

- Brancher la borne noire "-" à la diode électroluminescente (-).
  La diode doit s'allumer.

Polarité de la diode électroluminescente, voir ci-après.

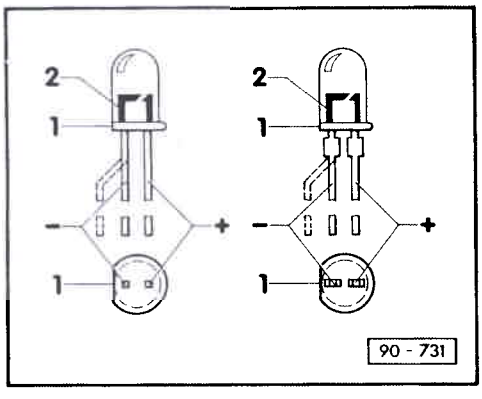

Diode électroluminescente: mise en place

Nota:

Lors de la mise en place de la diode électroluminescente dans le culot, il faut absolument veiller à la polarité correcte.

Le pôle négatif est repéré par:

1 - la phase sur le boîtier de diode

2 - le pôle plus grand dans le boîtier de diode

Sur certaines diodes, le raccord du pôle négatif est en plus contre-coudé.

Simpo PDF Merge and Split Unregistered Version - http://www.simpopdf.com

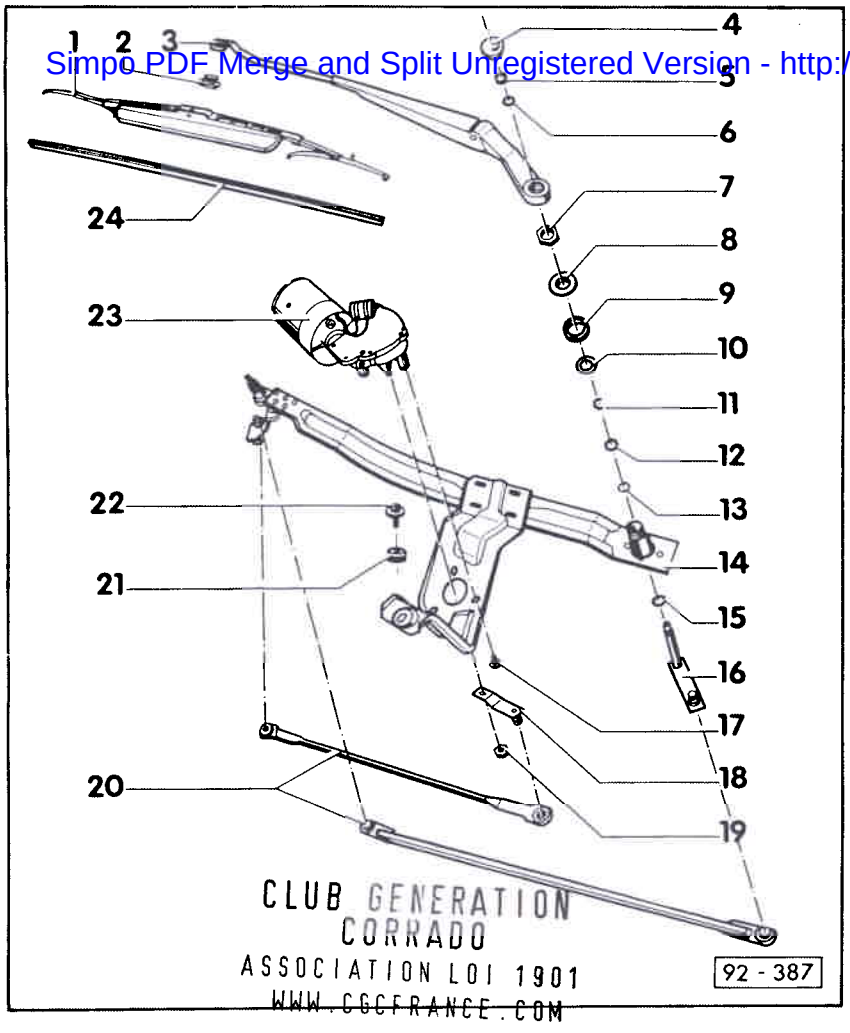

1- Raclette d'essuie-glace

2- Ressort de retenue

3- Bras d'essuie-glace

4- Capuchon

5- Ecrou 6 pans M8
- 15 Nm

6- Rondelle

7- Ecrou 6 pans M16
- 7 Nm

8- Rondelle en plastique

9- Joint en caoutchouc

10- Rondelle

11- Segment arrêtoir

12- Rondelle

13- Joint torique

14- Châssis d'essuie-glace

15- Rondelle élastique

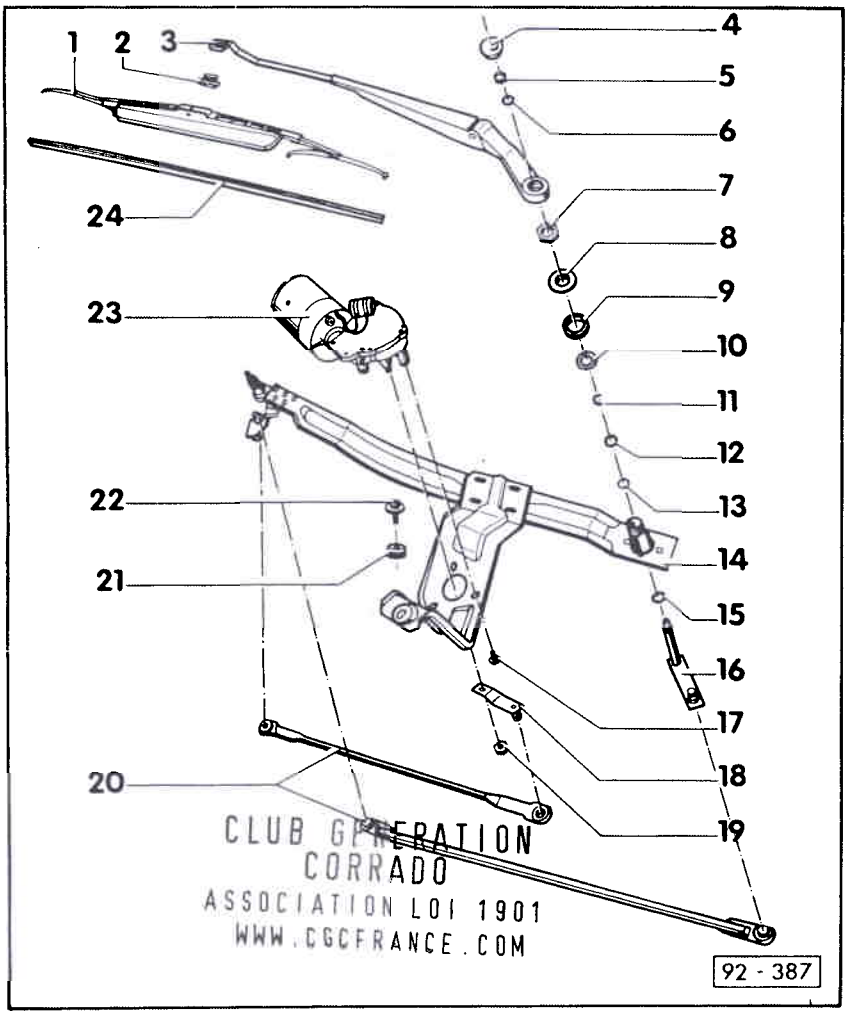

16- Levier articulé

17- Boulon 6 pans M6 avec rondelle
- 5 Nm

18- Manivelle
- Position d'arrêt fixe: réglage fig. 1

19- Ecrou 6 pans M8
- 22 Nm

20- Triangle articulé

21- Bague caoutchouc

22- Boulon 6 pans M6 avec rondelle
- 2 Nm

23- Moteur d'essuie-glace
- Déposer auparavant le châssis d'essuie-glace

24- Caoutchouc d'essuie-glace
o Dépose et repose - page 92-4

Simpo PDF Merge and Split Unregistered Version - http://www.simpopdf.com

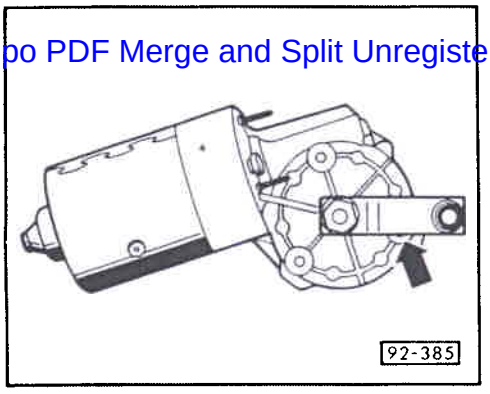

Fig. 1 Position d'arrêt fixe: réglage

Faire fonctionner le moteur d'essuie-glace en position finale.

- Poser la manivelle et la positionner de telle manière qu'elle recouvre juste l'alésage fileté.

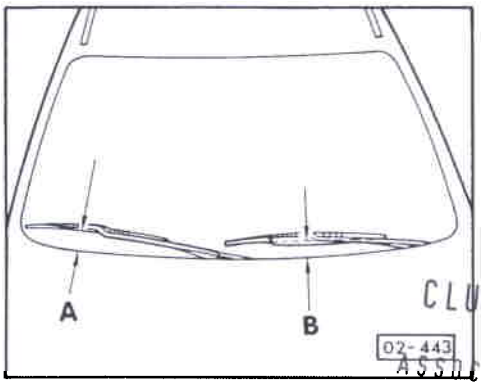

Fig. 2 Raclettes d'essuie-glace: réglage de la position d'arrêt fixe

A = 25 mm

B = 45 mm

CLUB GENERATION CORRADO
ASSOCIATION LOI 1901
WWW.CGCFRANCE.COM

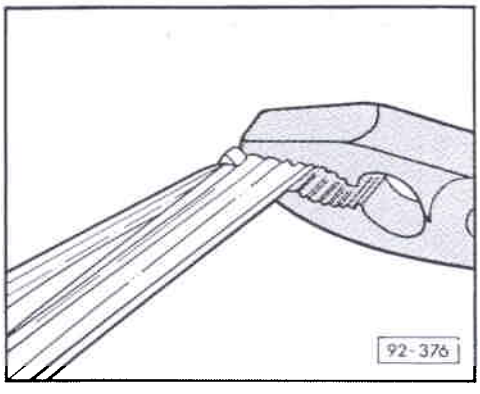

CAOUTCHOUC D'ESSUIE-GLACE: DEPOSE ET REPOSE

- Avec une pince universelle, comprimer les deux tringles d'acier du côté fermé du caoutchouc d'essuie-glace, les sortir de biais de l'agrafe supérieure et extraire le caoutchouc complet avec les tringles des autres agrafes de la raclette.

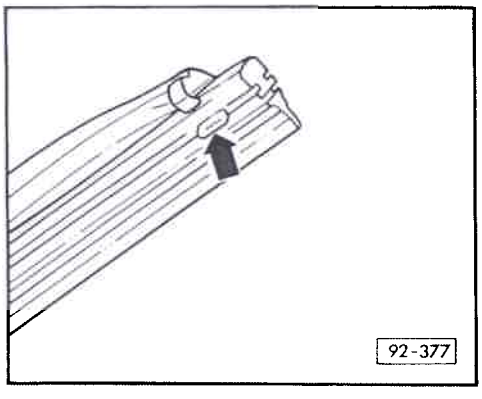

- Introduire le caoutchouc neuf dans les agrafes inférieures de la raclette.

- Introduire les deux tringles dans la première rainure du caoutchouc de manière à ce que les évidements des tringles soient tournés vers le caoutchouc et s'emboîtent dans les ergots de caoutchouc de la rainure.

- Comprimer à nouveau les deux tringles d'acier et le caoutchouc à l'aide d'une pince universelle et les introduire dans l'agrafe supérieure de manière à ce que les ergots de l'agrafe s'emboîtent des deux côtés dans les rainures de calage (flèche) du caoutchouc d'essuie-glace

Simpo PDF Merge and Split Unregistered Version - http://www.simpopdf.com

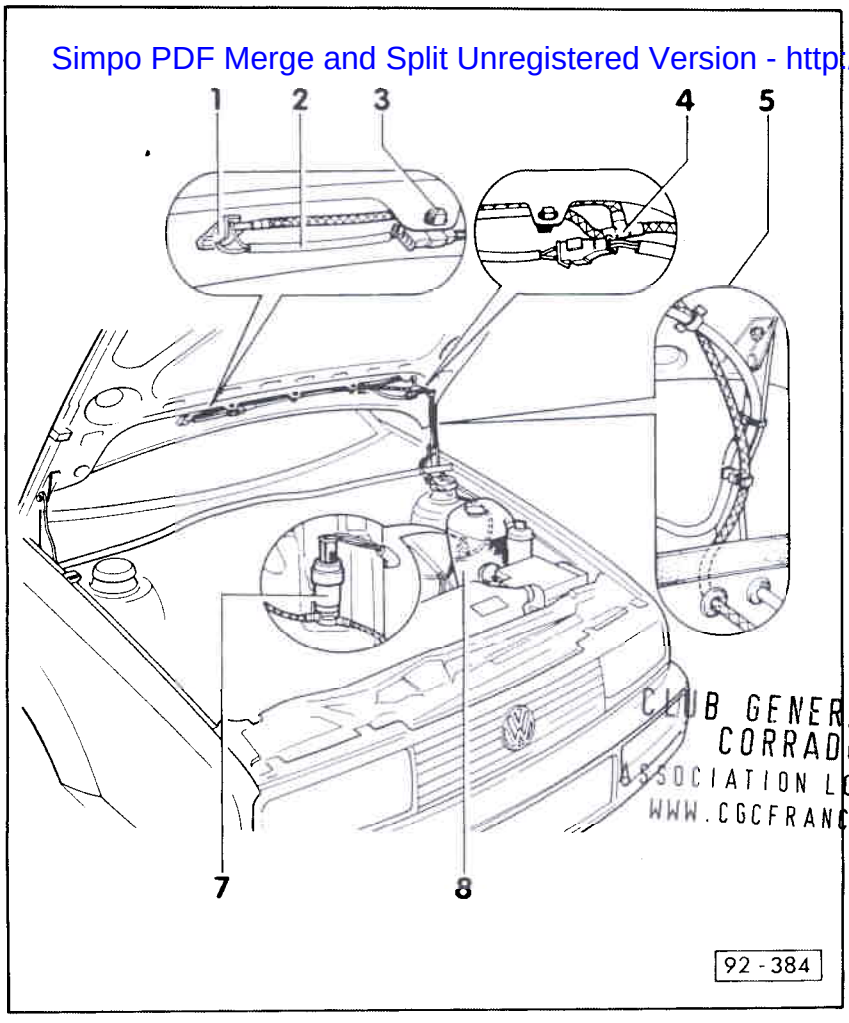

CLUB GENERATION CORRADO
ASSOCIATION LOI 1901
WWW.CGCFRANCE.COM

1- Gicleurs
- Réglage - fig. 1

2- Flexible 4 x 1

3- Clip de fixation

4- Répartiteur

5- Guidage de flexible et fixation

6- Réservoir de liquide
- Contenance 5 litres

7- Pompe de lave-glace
- Raccord - fig. 2

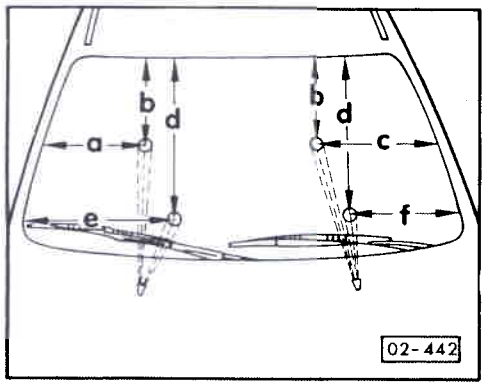

Fig. 1 Gicleurs: réglage

- avec outil de réglage 3125

a = 320 mm
b = 310 mm
c = 380 mm
d = 560 mm
e = 460 mm
f = 340 mm

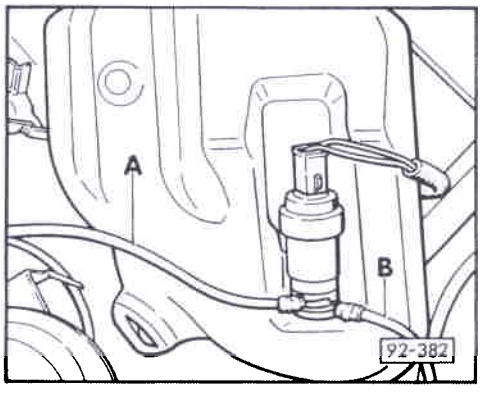

Fig. 2 Pompe de lave-glace

A = Flexible allant au lave-glace

B = Flexible allant au lave-glace AR

Simpo PDF Merge and Split Unregistered Version - http://www.simpopdf.com

ESSUIE-GLACE ET LAVE-GLACE AR: REMISE
==========
EN ETAT
=======

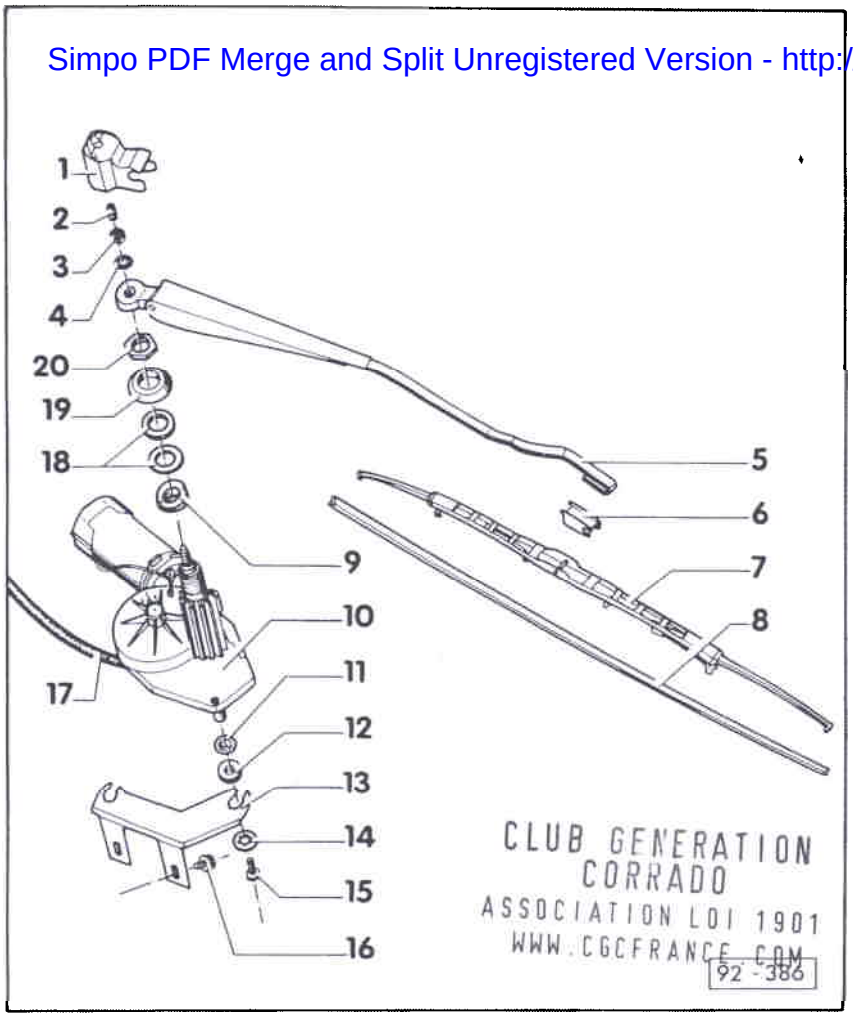

1- Capuchon en plastique

2- Gicleur

3- Ecrou 6 pans M8
- 15 Nm

4- Rondelle

5- Bras d'essuie-glace

6- Ressort de retenue

7- Raclette d'essuie-glace
- Régler la position d'arrêt fixe - fig. 1

8- Caoutchouc d'essuie-glace
- Dépose et repose - page 92-4

9- Bague d'écartement - partie inférieure

10- Moteur d'essuie-glace

11- Douille d'écartement

12- Bague caoutchouc

13- Support de moteur d'essuie-glace

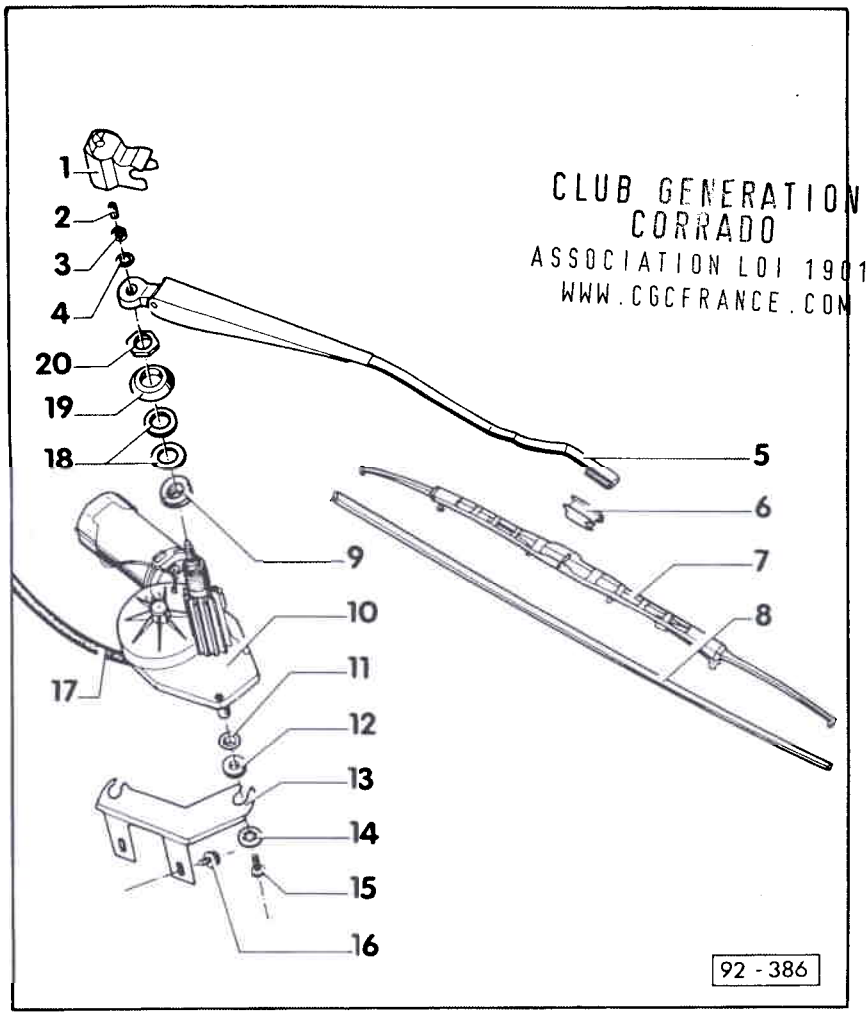

14- Rondelle dentelée

15- Boulon 6 pans M6
- 5 Nm

16- Boulon 6 pans M6 avec rondelle
- 5 Nm

17- Flexible 4 x 1
- Est amené par l'axe de bras d'essuie-glace au gicleur.

18- Bague caoutchouc

19- Bague d'écartement - partie supérieure

20- Ecrou 6 pans M16
- 7 Nm

Simpo PDF Merge and Split Unregistered Version - http://www.simpopdf.com

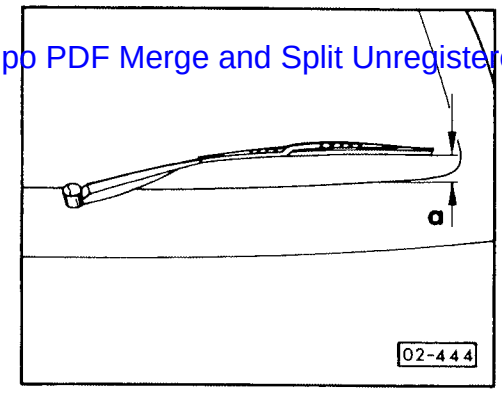

Fig. 1 Raclette d'essuie-glace AR:
Réglage de la position d'arrêt fixe
a = 50 mm

CLUB GENERATION
CORRADO
ASSOCIATION LOI 1901
WWW.CGCFRANCE.COM

Simpo PDF Merge and Split Unregistered Version - http://www.simpopdf.com

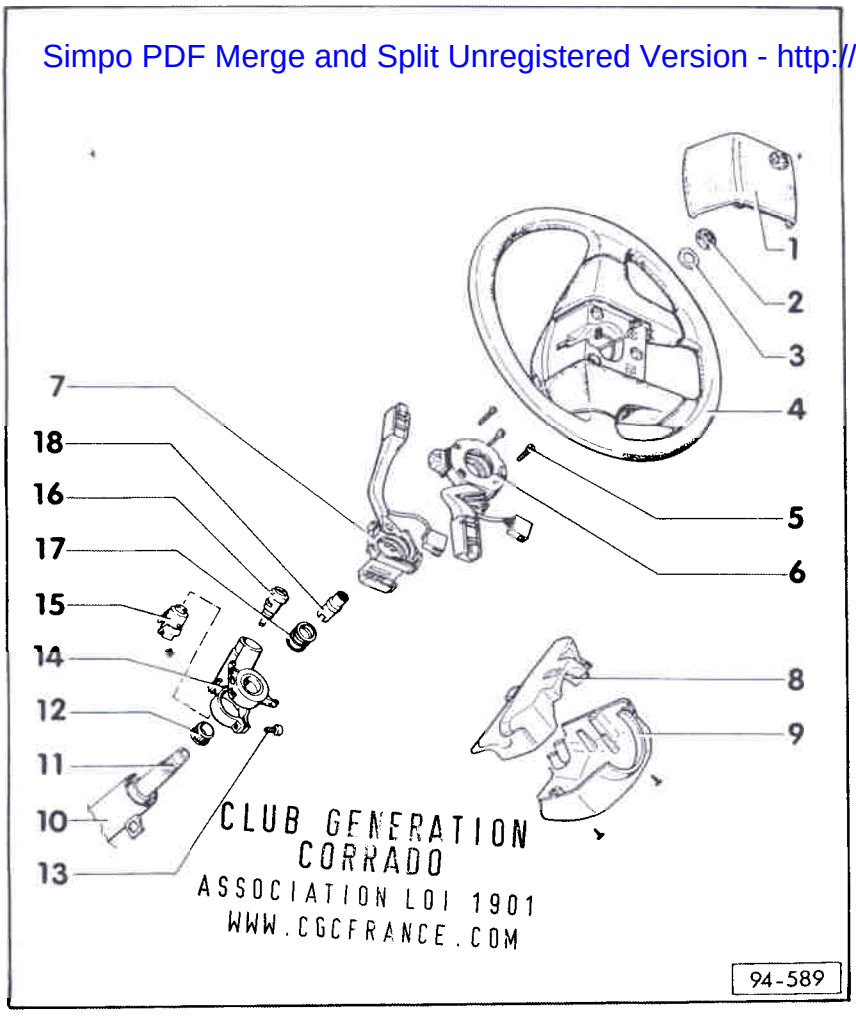

COMMODO: REMISE EN ETAT

Nota:

Pour d'autres informations sur le montage de la colonne de direction, voir groupe d'organes Châssis-Suspension, Groupe de réparation 48.

1- Capuchon avec touche d'avertisseur sonore
- Capuchon: dépose - fig. 1
- Touche: dépose - fig. 2

2- Ecrou six pans
- 40 Nm

3- Rondelle entretoise

4- Colonne de direction
- Enduire la bague de contact - fig. 3 - de graisse universelle.

5- Vis de fixation du commodo

6- Commande des clignotants (avec commande de régulateur de vitesse)
- Dépose - fig. 4

7- Commande des essuie-glace (avec commande de l'indicateur multifonction)
- Dépose - fig. 4

8- Revêtement - partie supérieure

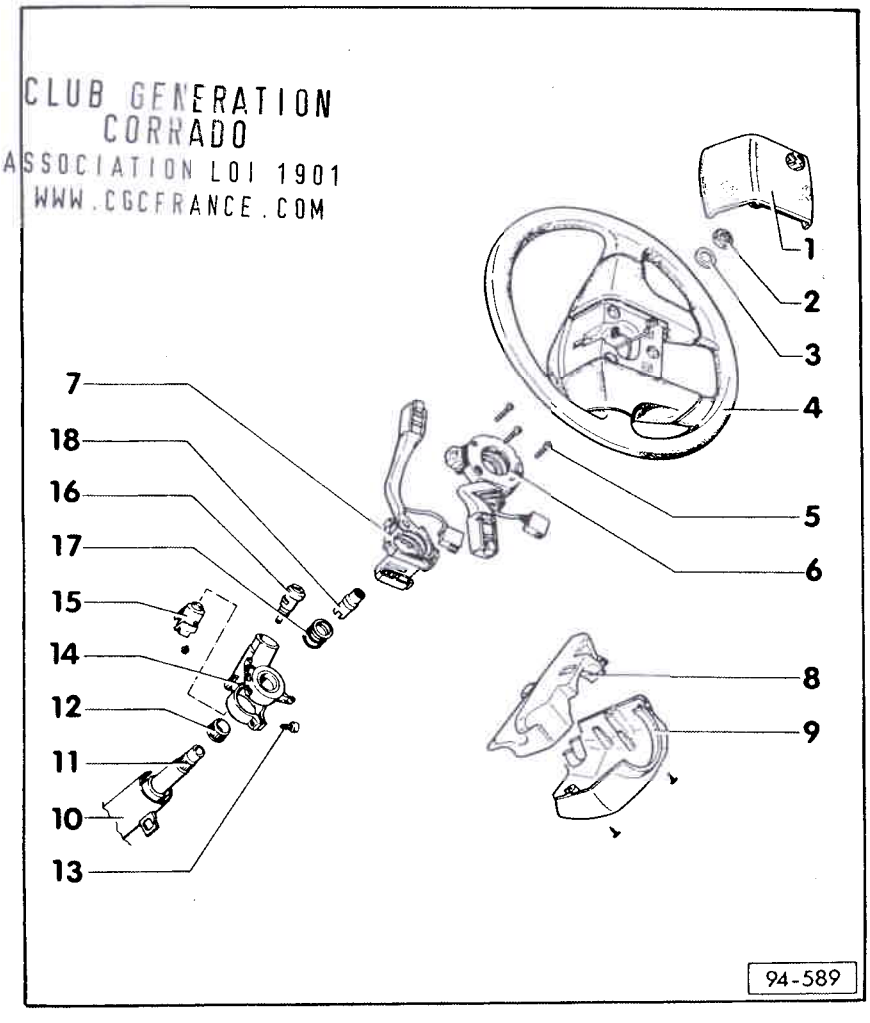

9- Revêtement - partie inférieure

10- Tube-enveloppe

11- Colonne de direction

12- Bague d'appui

13- Vis de fixation de boîtier d'antivol de direction
- 10 Nm

14- Commodo *

15- Contact-démarreur *
- Déposer le boîtier d'antivol de direction, dévisser ensuite complètement la vis de fixation.

16- Barillet *
- Dépose et repose - fig. 5

17- Ressort

18- Douille d'adaptation multipans
- Extraire - N'utiliser qu'un extracteur avec étrier-tendeur (par ex. Kukko 204-2, modèle courant)
- Repose - La faire glisser avec la rondelle entretoise et l'écrou 6 pans, jusqu'à ce qu'elle ne bouge plus.

* Dépose et repose sur les véhicules munis d'une direction réglable en hauteur - voir Groupe de Réparation Châssis-Suspension, Groupe de Réparation 48.

Simpo PDF Merge and Split Unregistered Version - http://www.simpopdf.com

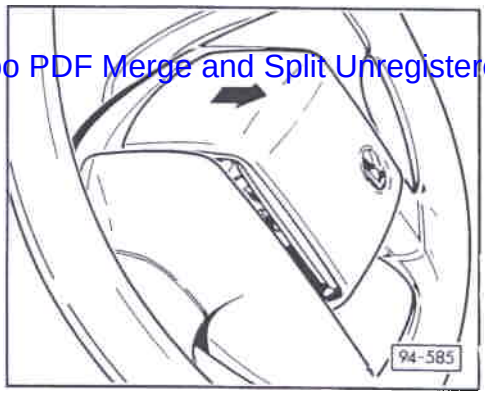

Fig. 1 Capuchon: dépose

Soulever du bord du capuchon avec la touche et le retirer de la colonne de direction dans le sens de la flèche.

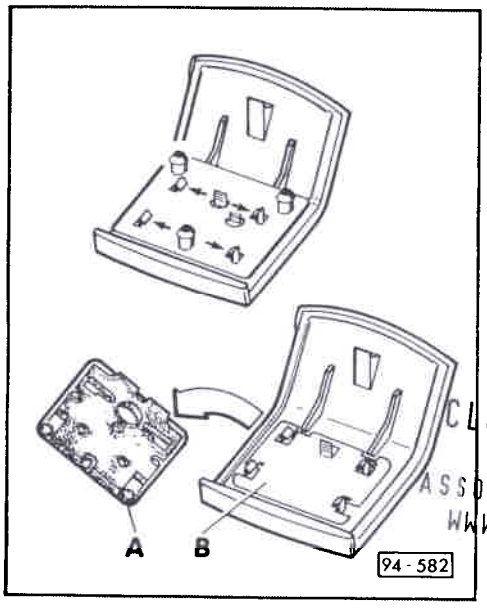

Fig. 2 Touche de commande d'avertisseur sonore: dépose

- Débrancher les câbles de raccord.
- Appuyer sur les ergots de fixation dans le sens de la flèche et enlever la plaque de contacts A.

Nota:

La touche comporte deux plaques de contacts -A et B- qui sont séparées l'une de l'autre.
En actionnant la touche, les plaques sont comprimées l'une contre l'autre aux endroits non isolés.

CLUB GENERATION CORRADO
ASSOCIATION LOI 1901
WWW.CGCFRANCE.COM

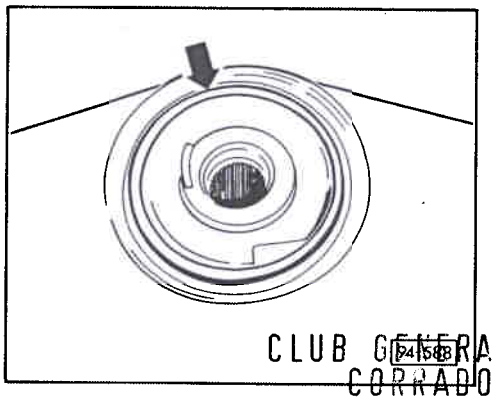

Fig. 3 Bague de contact de commande d'avertisseur sonore

La tension positive est amenée à la touche de commande d'avertisseur sonore par l'intermédiaire d'un contact à ressort sur la commande de clignotants et d'une bague collectrice (flèche) en dessous du volant de direction.

CLUB GENERATION CORRADO
ASSOCIATION LOI 1901
WWW.CGCFRANCE.COM

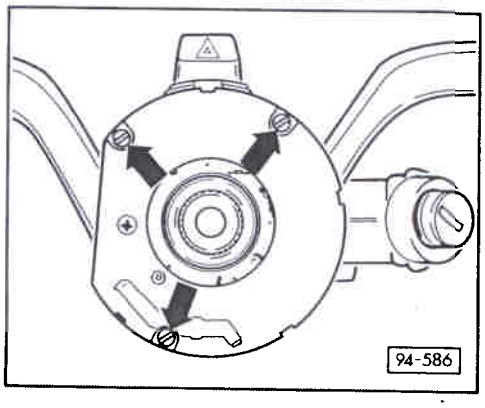

Fig. 4 Commande de clignotants et d'essuie-glace: dépose

- Déposer le volant de direction.
- Dévisser complètement les vis de fixation -flèches-.
- Débrancher les connexions à fiche allant au commodo.
- Débrancher la commande de clignotants et d'essuie-glace de la colonne de direction.

Fig. 5 Barillet: dépose et repose

Simpo PDF Merge and Split Unregistered Version - http://www.simpopdf.com

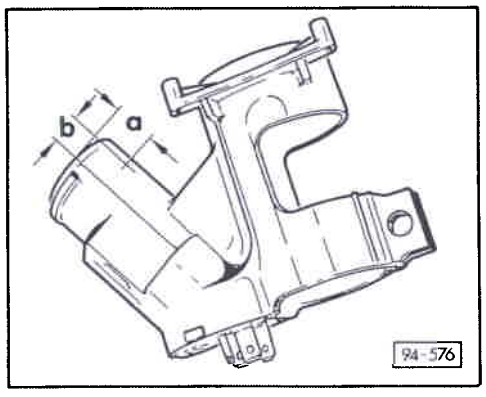

Dépose:

- Déposer le commodo.
- Marquer le trou de perçage sur le boîtier d'antivol de direction

  a = 12 mm
  b = 10 mm

- Percer le boîtier d'antivol de direction (env. 3 mm ø) jusqu'à ce que l'on sente la présence du ressort d'encliquettement du barillet (profondeur du trou: environ 3 mm).
- Comprimer le ressort avec la partie cylindrique de la mèche et extraire du boîtier le barillet.

Repose:

Comprimer le barillet dans le boîtier d'antivol de direction.
En tournant légèrement la clé dans le barillet, celui-ci peut être enfoncé jusqu'en butée.

CLUB GENERATION
CORRADO
ASSOCIATION LOI 1901
WWW.CGCFRANCE.COM

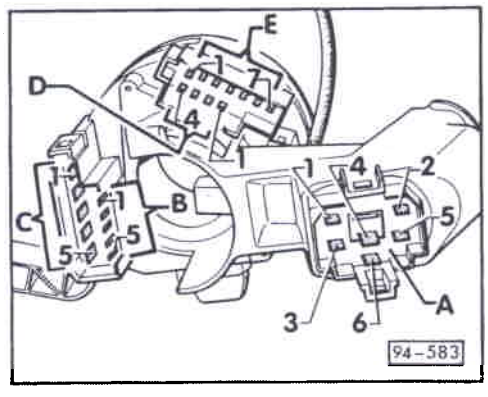

PLACEMENT DES RACCORDS SUR LE COMMODO

A - Contact-démarreur

1 - Borne 15
2 - Borne X
3 - Borne 50
4 - Borne 30
5 - Borne SU
6 - Borne P

B - Connexion à fiche, 5 raccords

1 - Commande d'essuie-glace, borne 53b
2 - Commande d'essuie-glace, borne 53a
3 - Commande d'essuie-glace, borne 53
4 - Commande d'essuie-glace, borne 53e
5 - Commande d'essuie-glace, borne J

C - Connexion à fiche, 5 raccords

1 - Commande de signal de détresse, borne 49
2 - Commande d'inverseur-code à main et d'avertisseur optique, borne 56b
3 - Commande d'inverseur-code à main et d'avertisseur optique, borne 56
4 - Commande d'inverseur-code à main et d'avertisseur optique, borne 56a
5 - Commande d'inverseur-code à main et d'avertisseur optique, borne 30

Simpo PDF Merge and Split Unregistered Version - http://www.simpopdf.com

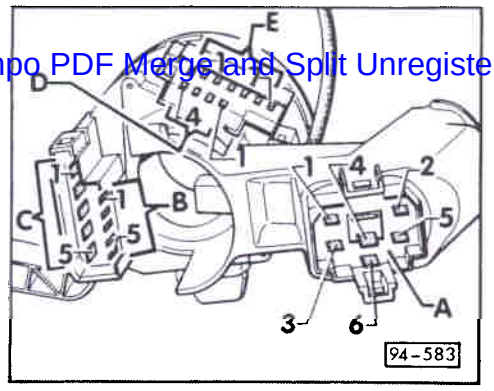

D - Connexion à fiche, 4 raccords

1 - Commande d'essuie-glace, borne T
2 - Commande d'essuie-glace, borne T
3 - Commande d'essuie-glace, borne 31
4 - Commande de signal de détresse, borne 15

E - Connexion à fiche, 7 raccords

1 - Commande d'avertisseur sonore, borne 71
2 - Commande de signal de détresse, borne 49a
3 - Commande de clignotants, borne L
4 - Commande de feux de stationnement, borne PL
5 - Commande de feux de stationnement, borne P
6 - Commande de feux de stationnement, borne PR
7 - Commande de clignotants, borne R

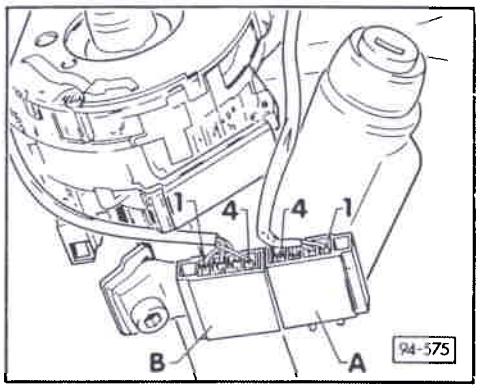

PLACEMENT DES RACCORDS DANS LA CONNEXION A FICHE POUR INDICATEUR MULTIFONCTION (MFA) ET REGULATEUR DE VITESSE (GRA)
(sur le boîtier d'antivol de direction)

A - Connexion à fiche, 4 raccords, commande d'indicateur multifonction (MFA)

1 - Borne 31
2 - Fonctionnement (Mode)
3 - Commutation de la mémoire (Memory)
4 - Remise à zéro (Reset)

B - Connexion à fiche, 4 raccords, commande de régulateur de vitesse (GRA)

1 - Marche (EIN)
2 - Reprise (AUFN)
3 - Mémorisation
4 - Borne 30

CLUB GENERATION
CORRADO
ASSOCIATION LOI 1901
WWW.CGCFRANCE.COM

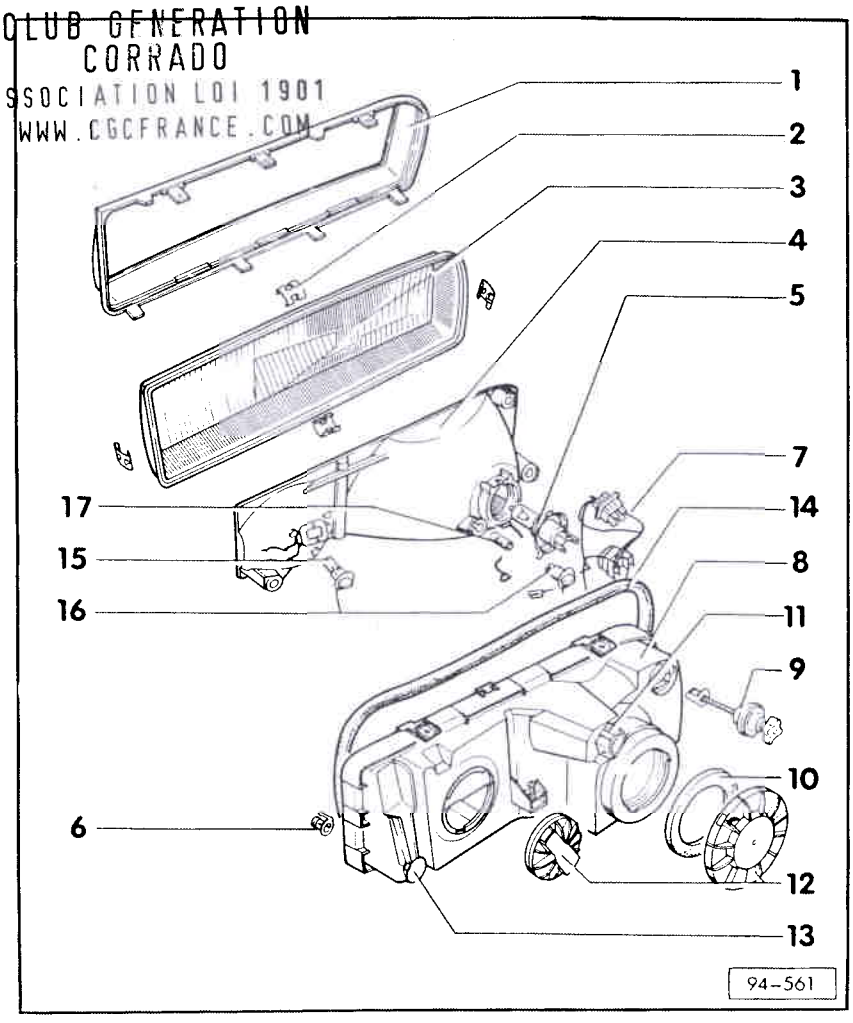

PHARES: REMISE EN ETAT

Nota:

Avant de changer les ampoules, déposer les phares.
Dépose et repose des phares - voir page 94-12

1- Ecran

2- Agrafe de retenue
- Soulever en faisant levier - fig. 1

3- Verre

4- Réflecteur
- Dépose - fig. 2

5- Ampoule pour feux de croisement/ feux de route
Ampoule à iode H4-12V, 60/55W

6- Articulation

7- Faisceau de câbles avec connecteur
- Tenir compte des connexions à fiches à autoverrouillage

8- Boîtier de phares

9- Vis de réglage en hauteur
- Réglage - fig. 3

Simpo PDF Merge and Split Unregistered Version - http://www.simpopdf.com

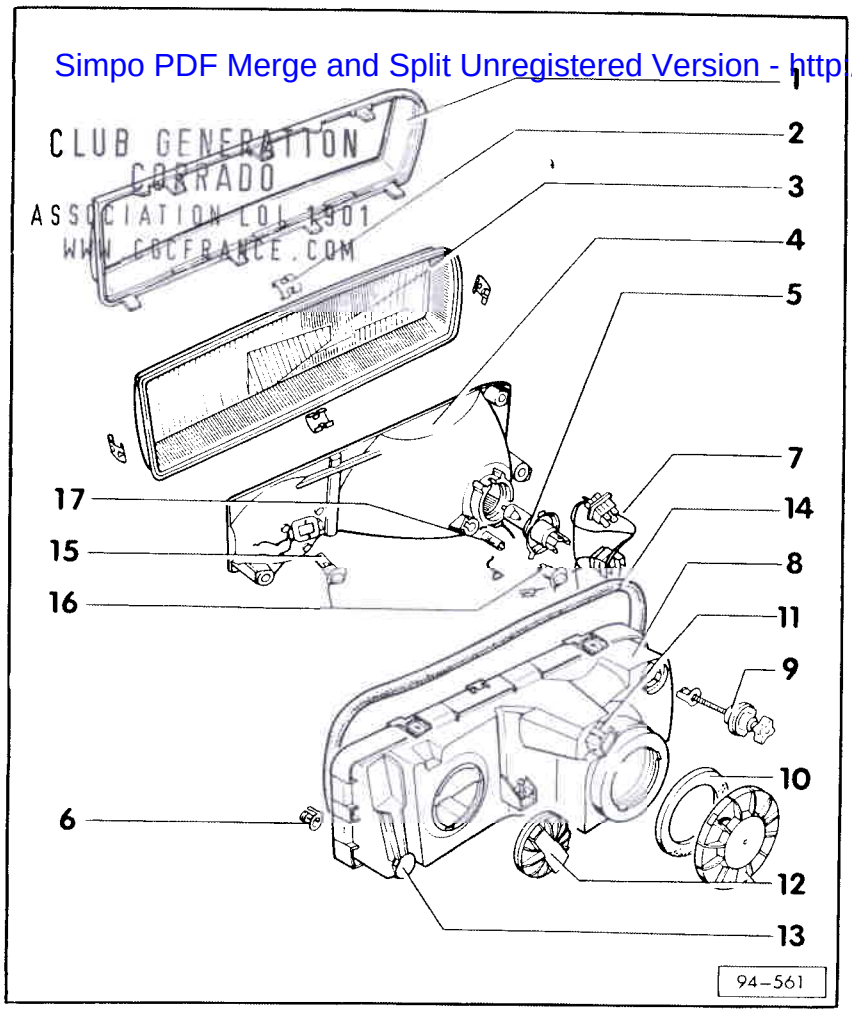

10- Joint

11- Connecteur pour raccordement des phares

12- Couvercle
- avec emboîtement à baïonnette; tenir compte du repère

13- Vis de réglage latéral
- Réglage - fig. 3

14- Joint

15- Ampoule pour feux de route
Ampoule à iode H3-12V, 55W

16- Douille pour ampoule/feux de position

17- Ampoule pour feux de position
12V, 4W

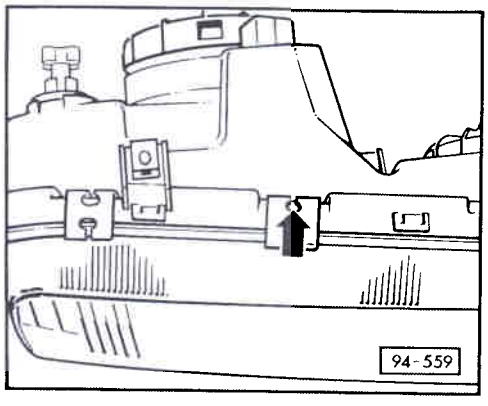

Fig. 1 Agrafe de retenue: soulever en faisant levier

Soulever l'agrafe de retenue dans le sens indiqué par la flèche en faisant levier avec le tournevis.

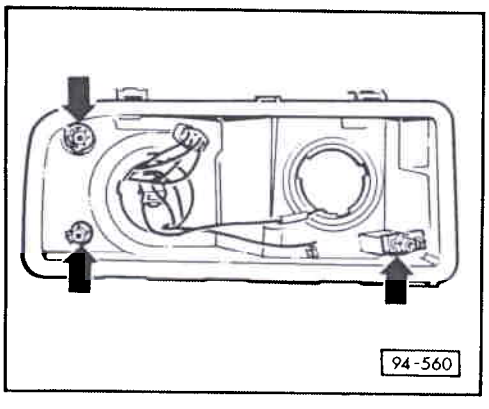

Fig. 2 Réflecteur: dépose

Désencliqueter le réflecteur aux trois points de positionnement - voir flèches -.

(Figure sans réflecteur)

Simpo PDF Merge and Split Unregistered Version - http://www.simpopdf.com

Fig. 3 Phares: réglage

Nota:

Régler les phares aux valeurs de consigne et contrôler - voir brochure "Le Spécialiste et l'Entretien, Corrado 1989►".

- Régler les phares avec un long tournevis cruciforme placé dans les orifices A et B.

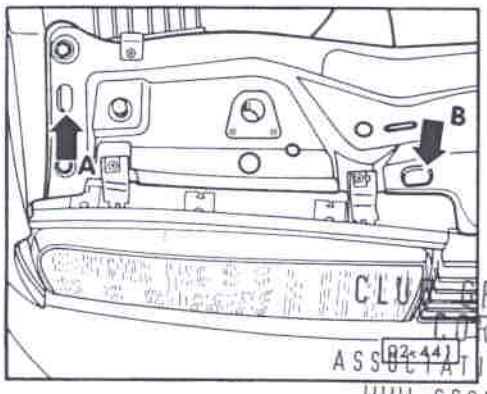

CLUB GENERATION CORRADO ASSOCIATION LOI 1901 WWW.CGCFRANCE.COM

◄ Phare principal droit:

A - Réglage en hauteur
B - Réglage latéral

(Vis de réglage du phare principal gauche inversées)

CLUB GENERATION CORRADO ASSOCIATION LOI 1901 WWW.CGCFRANCE.COM

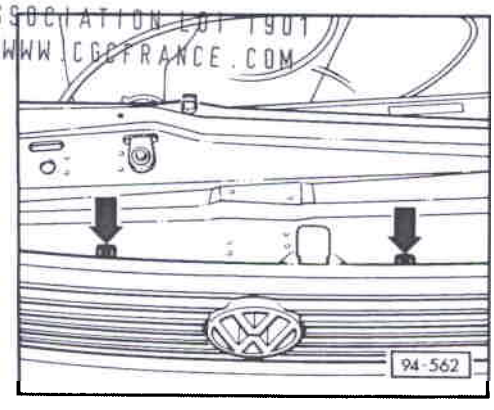

PHARES: DEPOSE ET REPOSE

◄ Calandre: démontage

- Appuyer sur les languettes de fixation -flèches- pour les abaisser et faire basculer la calandre vers l'avant.

- Retirer la calandre par le bas.

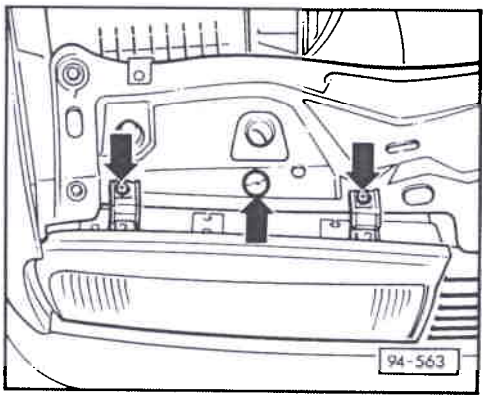

Phares: dépose

◄ - Dévisser complètement les deux vis de fixation extérieures.

- Desserrer seulement de quelques tours la vis du milieu et sortir le phare latéralement par rapport au milieu du véhicule.

- Retirer la connexion multibroches du phare.

Simpo PDF Merge and Split Unregistered Version - http://www.simpopdf.com

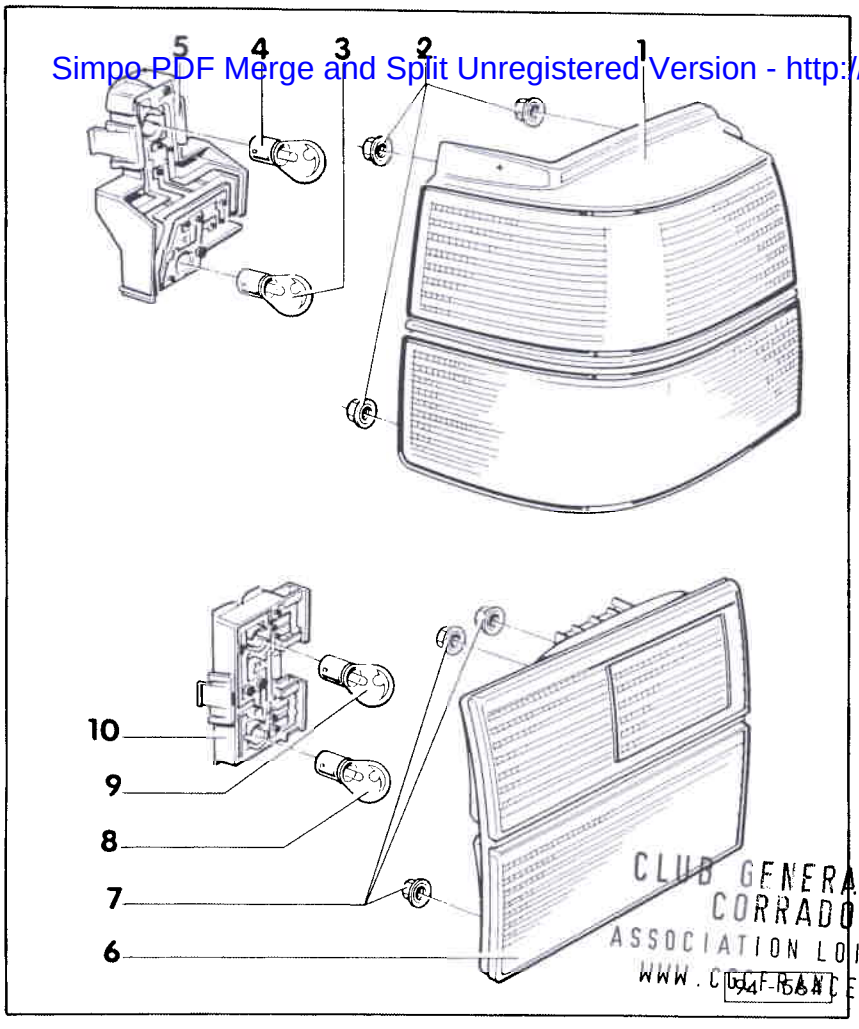

CLUB GENERATION CORRADO
ASSOCIATION LOI 1901
WWW.CORRADO-FRANCE.COM

FEU AR: REMISE EN ETAT

FEU STOP/AR ET CLIGNOTANT DANS LE PANNEAU LATERAL GAUCHE

1- Boîtier avec joint

2- Ecrou 6 pans M5 avec rondelle

3- Ampoule à 2 filaments de feu stop/AR
12V, 21W/ 5W

4- Ampoule pour clignotant
12V, 21W

5- Porte-ampoule

FEU AR DE BROUILLARD ET FEU DE RECUL GAUCHE DANS LE HAYON

• Dépose et repose - voir page 94-14

6- Boîtier avec joint

7- Ecrou 6 pans M5 avec rondelle

8- Ampoule avec feu AR de brouillard
(uniquement côté conducteur),
12V, 21W

9- Ampoule pour feu de recul
12V, 21W

10- Porte-ampoule

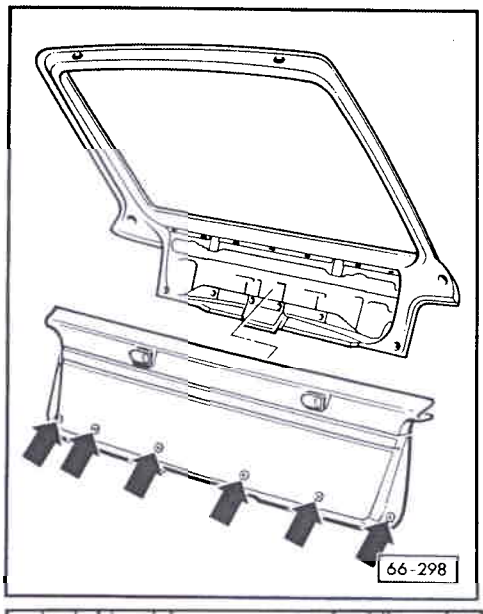

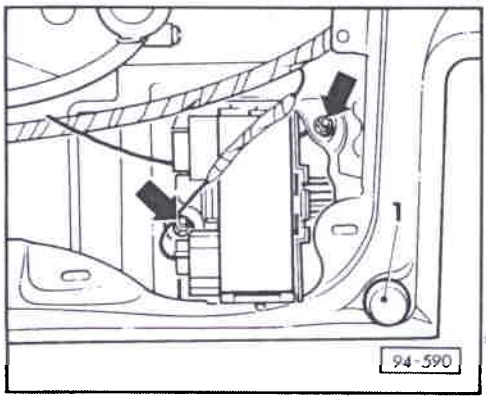

FEU AR DE BROUILLARD (UNIQUEMENT COTE CONDUCTEUR) ET FEU DE RECUL DANS LE HAYON: DEPOSE ET REPOSE

Habillage intérieur du hayon: dépose

◄ - Tourner de 90° les clips rotatifs -flèches- (déverrouillage) et déclipser l'habillage intérieur.

Boîtier d'ampoule: dépose

- Retirer les connexions multibroches du boîtier.

◄ - Retirer le cache en caoutchouc -1- et dévisser l'écrou 6 pans qui est fixé derrière.

- Dévisser les écrous 6 pans -flèches-.

Simpo PDF Merge and Split Unregistered Version - http://www.simpopdf.com

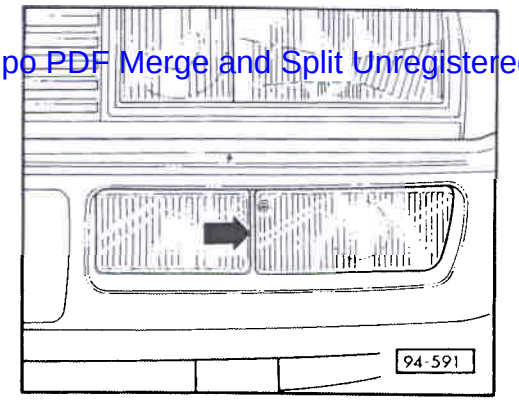

CLIGNOTANT AV: DEPOSE ET REPOSE

Dépose

- Retirer le clignotant en faisant levier avec un tournevis cruciforme et en respectant le sens de la flèche.

Repose

- Placer d'abord le clignotant à l'extérieur, puis l'enfoncer fermement à l'intérieur jusqu'à ce que les deux ergots assurent le verrouillage.

PHARE ANTIBROUILLARD: DEPOSE

- Déposer d'abord le clignotant.
- Dévisser complètement les deux vis à tête cruciforme devenues visibles -flèches- et retirer le phare antibrouillard vers l'avant.

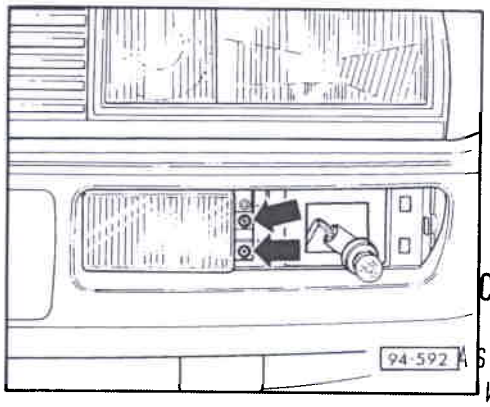

CLUB GENERATION
CORRADO
ASSOCIATION LOI 1901
WWW.CGCFRANCE.COM

CLUB GENERATION
CORRADO
ASSOCIATION LOI 1901
WWW.CGCFRANCE.COM

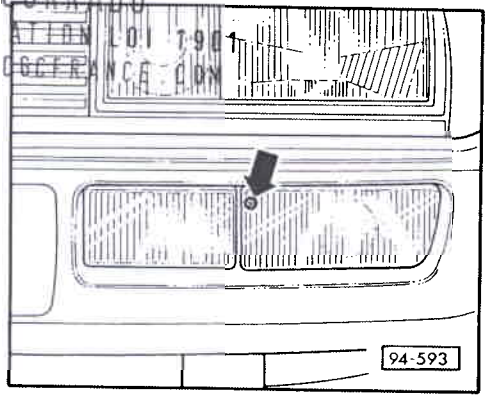

Phare antibrouillard: réglage

- Vis de réglage en hauteur -flèche-.
  Il n'est pas prévu de réglage latéral.

Nota:

Pour réduire la portée, touner la vis vers la gauche.

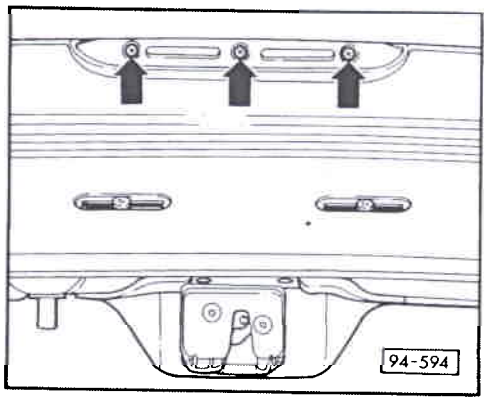

ECLAIRAGE DE LA PLAQUE MINERALOGIQUE: DEPOSE

- Dévisser l'écran et retirer l'éclairage de la plaque minéralogique.

Simpo PDF Merge and Split Unregistered Version - http://www.simpopdf.com

Nota:

La plaque porte-relais avec porte-fusibles se trouve à gauche derrière le tableau de bord. Pour la dépose du revêtement de tableau de bord, voir Manuel de Réparation "Carrosserie - Travaux de montage", Groupe de Réparation 70.

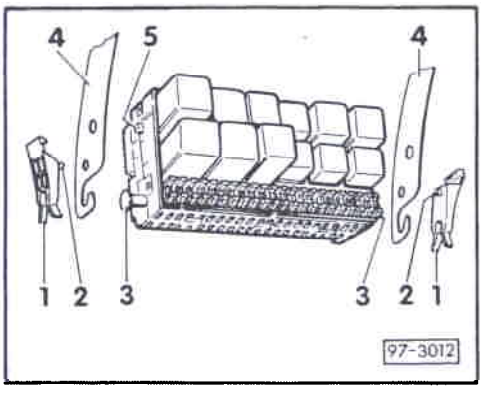

- Appuyer sur les agrafes de fixation -1- gauche et droite de la plaque porte-relais pour les dégager des étriers de fixation -4- jusqu'à ce que les goupilles de sûreté -2- soient extraites des évidements des étriers.

- Basculer les agrafes de fixation -1- vers l avant et les extraire des tenons -3- de la plaque porte-relais.

- Comprimer vers l'extérieur l'étrier de fixation gauche -4- jusqu'à ce que la goupille -5- soit extraite de l'étrier et décrocher ensuite la plaque porte-relais.

Lors de la repose, la goupille -5- et les goupilles de sûreté -2- doivent s'encliqueter dans les évidements des étriers de fixation.

CLUB GENERATION
CORRADO
ASSOCIATION LOI 1901
WWW.CG-CORRADO.COM

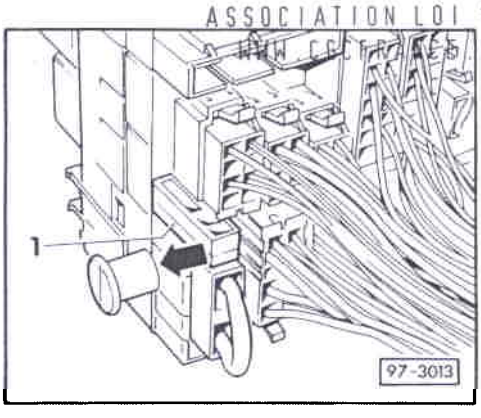

FICHE MULTIBROCHE DERRIERE LA PLAQUE PORTE-RELAIS: DEPOSE ET REPOSE

Nota:

Bornage de la fiche multibroche, voir classeur "Schémas de parcours du courant, Dépannage équipement électrique et Emplacements de montage", section emplacements de montage.

Fiche multibroche: dépose

- Retirer du boîtier (flèche) le curseur de verrouillage -1- à l'arrière de la plaque porte-relais jusqu'en butée (environ 5 mm).

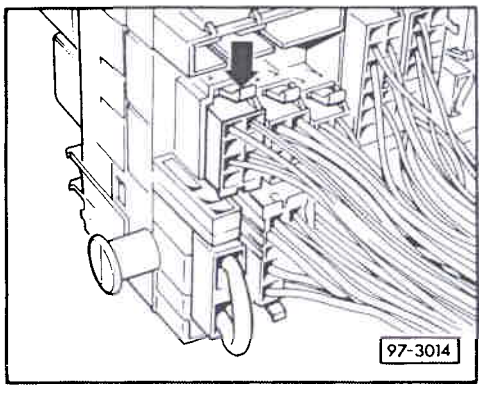

- Comprimer l'ergot de fixation sur la fiche multibroche (flèche) et extraire la fiche multibroche de la plaque porte-relais.

Simpo PDF Merge and Split Unregistered Version - http://www.simpopdf.com

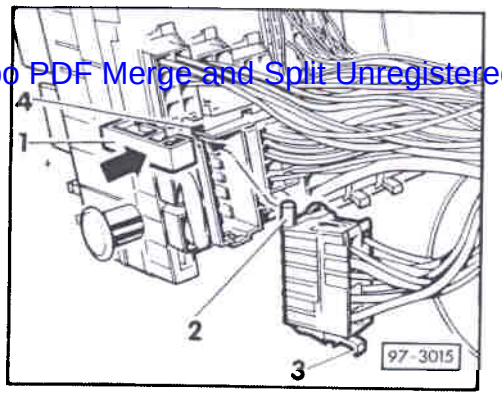

◄ Fiche multibroche: repose

Note:

Mettre en place la fiche multibroche de manière à ce que le tenon de verrouillage -2- soit dirigé vers le curseur de verrouillage -1-.

- Comprimer la fiche multibroche jusqu'en butée dans l'emplacement d'enfichage correspondant avec évidement -4- pour tenon de verrouillage -2-, et ce jusqu'à ce que l'ergot de fixation -3- s'encliquette.

- Comprimer le curseur de verrouillage -1- jusqu'en butée (flèche); ce n'est possible que lorsque toutes les fiches multibroches sont enfichées jusqu'à encliquetage de l'ergot de fixation -3-.

CLUB GENERATION
CORRADO
ASSOCIATION LOI 1901
WWW.CGCFRANCE.COM

Simpo PDF Merge and Split Unregistered Version - http://www.simpopdf.com

Tableau des groupes du Manuel de Réparation

Corrado 1989 ▶

Brochure Equipement électrique, édition 10.88

Inscrivez le numéro d'Information en face du groupe de réparation correspondant lorsque vous rangez une Information Technique. En utilisant le Manuel de Réparation, vous pouvez voir alors d'un seul coup d'oeil si, pour le groupe de réparation sur lequel vous voulez vous informer, des Informations Techniques ont été publiées.

Groupe de réparation	Informations Techniques					
27 Démarreur, alimentation en courant	3	11				
90 Cadrans, instruments, autoradio	2	5				
92 Essuie-glace et lave-glace	9					
94 Feux, lampes, commutateurs extérieurs	1	4	6	8	12	13
96 Feux, lampes, commutateurs intérieurs	7	10				
97 Câbles						

15

CLUB GENERATION
CORRADO
ASSOCIATION LOI 1901
WWW.CGCFRANCE.COM

Les informations techniques doivent obligatoirement être à portée de la main des contremaîtres et mécaniciens, car leur respect scrupuleux et constant conditionne le maintien de la sécurité routière et de la sûreté de fonctionnement des véhicules. Indépendamment de cela s'appliquent naturellement les règles de sécurité courantes en matière de réparation automobile.

Le Manuel de Réparation est destiné aux seuls services de l'Organisation V.A.G; sa transmission à des tiers est interdite.

© 1988 VOLKSWAGEN AG

Imprimé en Allemagne
000.5094.59.40

Simpo PDF Merge and Split Unregistered Version - http://www.simpopdf.com

V.A.G Service.

Information Technique du Manuel de Réparation

Corrado 1989 ▶

Brochure Equipement électrique, édition 10.88

Marquer dans le tableau des groupes de réparation, colonne 94 **Information No** 1

Concerne: tous les véhicules

Sujet	I.T. page	Brochure à partir page
Revêtement de commodo avec arrêtoir anti-rotation		94

CLUB GENERATION
CORRADO
ASSOCIATION LOI 1901
WWW.CGCFRANCE.COM

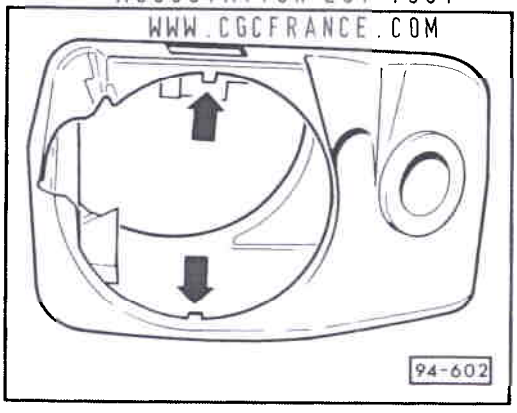

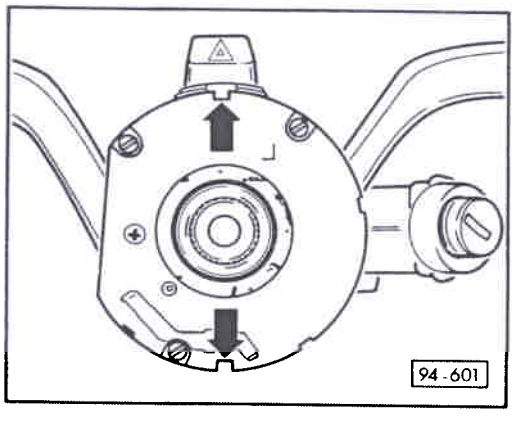

◄ Les pièces de revêtement reçoivent un tenon et des évidements sont pratiqués dans la plaque de recouvrement de la commande de clignotants.

Seules des pièces avec arrêtoir anti-rotation sont encore livrées comme pièces de rechange. Les tenons doivent être éliminés sur les commandes de clignotants sans évidements.

Imprimé en Allemagne 34/135 000.5094.31.40 **Edition Information:** 04.89

Simpo PDF Merge and Split Unregistered Version - http://www.simpopdf.com

V.A.G Service.

Information Technique du Manuel de Réparation

Corrado 1989 ▶

Brochure Equipement électrique, édition 10.88

Marquer dans le tableau des groupes de réparation, colonne 90 **Information No** 2

Concerne: Tous les véhicules

Sujet	I.T. page	Brochure à partir page
Stabilisateur de tension: contrôle	-	90-15

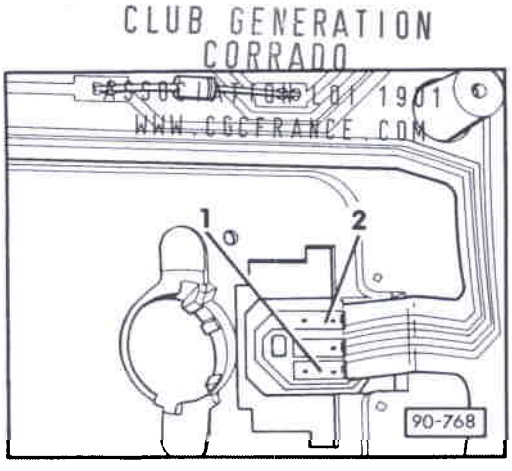

◄ - Tension de sortie: contrôle

Modification de la figure:

Veuillez modifier sur la figure 90-733 figurant à la page 90-15 la ligne de référence -1- conformément à la nouvelle figure 90-768 ci-contre.

Simpo PDF Merge and Split Unregistered Version - http://www.simpopdf.com

V.A.G Service.

Information Technique du Manuel de Réparation

Corrado 1989 ▶

Brochure Equipement électrique, édition 10.88

Marquer dans le tableau des groupes de réparation, colonne 27 **Information No** 3

Concerne: tous les modèles

Sujet	I.T. page	Brochure à partir page
Couvercle pour batterie	1	27-6

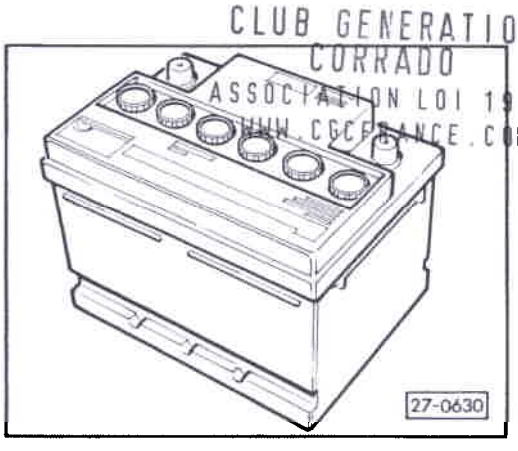

CLUB GENERATION CORRADO
ASSOCIATION LOI 1901
WWW.CGCFRANCE.COM

◄ Pour les batteries avec bac à bouchons
(bouchons ventilés), un couvercle est nécessaire pour protéger la batterie.

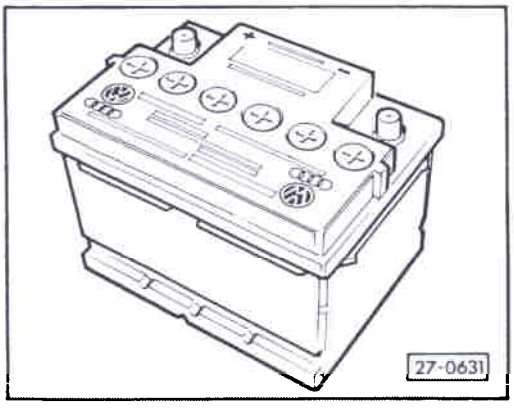

◄ Pour les batteries avec dégazage central,
un couvercle n'est pas nécessaire.

Simpo PDF Merge and Split Unregistered Version - http://www.simpopdf.com

Remplacement de la batterie

Si on remplace une batterie avec dégazage central par une batterie avec bac à bouchons (bouchons ventilés), il faut équiper cette dernière d'un couvercle. Ce couvercle doit empêcher les projections d'eau de pénétrer dans la batterie.

Pour le numéro de pièce de rechange du couvercle, voir le Catalogue de Pièces.

Attention

Sans couvercle, l'eau pénètre dans la batterie et d'électrolyte de batterie peut s'échapper. Cela risque d'entraîner la détérioration de pièces avoisinantes du véhicule.

Nota:

Poser si possible une batterie de type le plus récent avec dégazage central.

CLUB GENERATION
CORRADO
ASSOCIATION LOI 1901
WWW.CGCFRANCE.COM

SimPo PDF Merge and Split Unregistered Version - http://www.simpopdf.com

VAG Service

Information Technique du Manuel de Réparation

Corrado 1989 ▶

Brochure Equipement électrique, édition 10.88

Marquer dans le tableau des groupes de réparation, colonne 94 **Information No** **4**

Concerne: tous les véhicules

Sujet	I.T. page	Brochure à partir page
Réglage du site des phares: remise en état		94-8
Composants du réglage du site des phares	2	
- Servomoteur: dépose et repose	4	

o Réglage des phares: voir - Le spécialiste et l'entretien -.

o Guide de dépannage et schéma de parcours du courant voir - classeur "Schémas de parcours du courant, Dépannage équipement électrique et Emplacements de montage" -.

CLUB GENERATION CORRADO
ASSOCIATION LOI 1901
WWW.CGCFRANCE.COM

Imprimé en Allemagne 000.5094.34.40 **Edition Information:** 09.90

Simpo PDF Merge and Split Unregistered Version - http://www.simpopdf.com

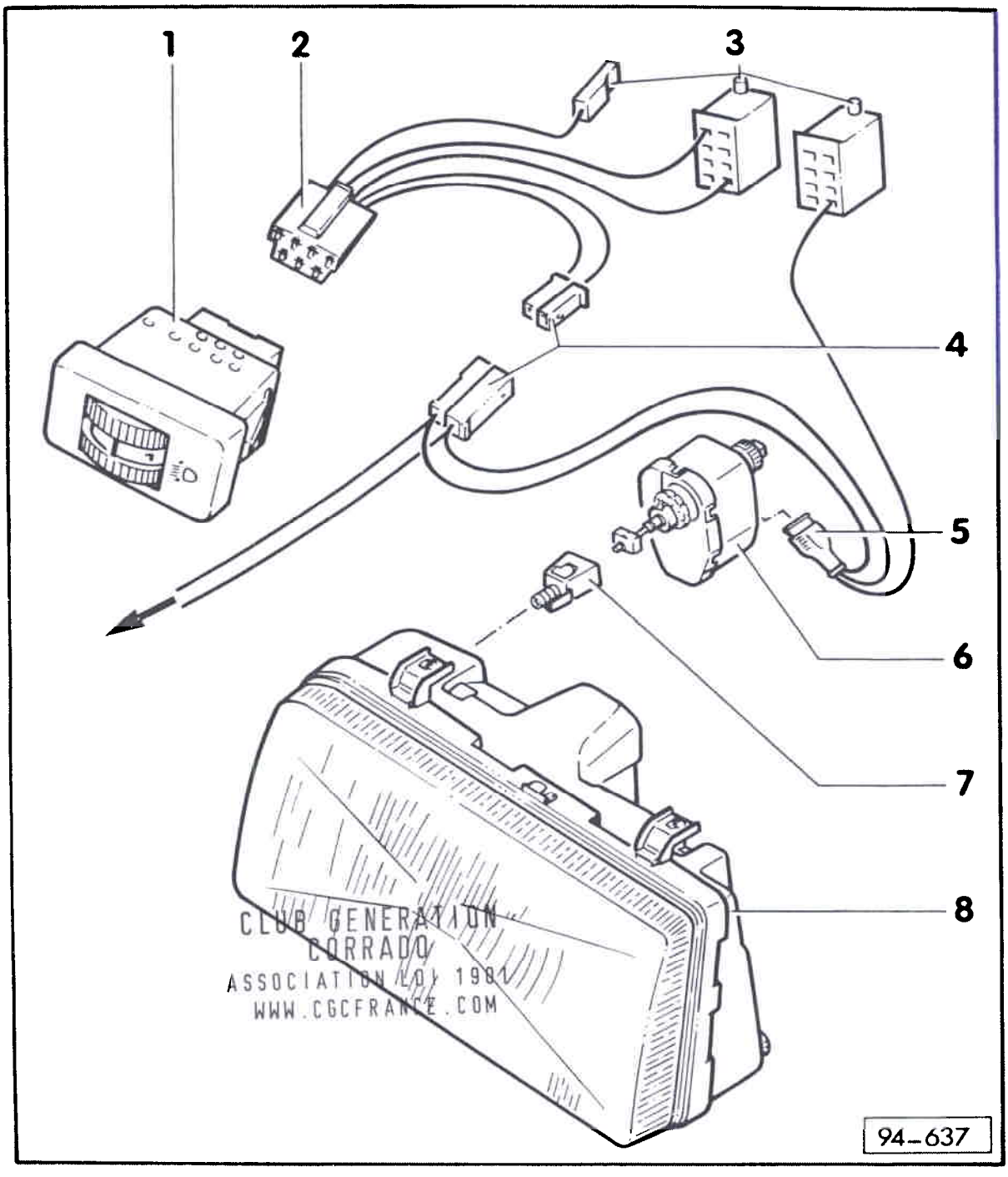

CLUB GENERATION CORRADO
ASSOCIATION LOI 1901
WWW.CGCFRANCE.COM

Simpo PDF Merge and Split Unregistered Version - http://www.simpopdf.com

Composants du réglage électrique du site des phares

Nota:

En cas de pose et repose ou remplacement des servomoteurs ou dispositifs de réglage, il faut toujours effectuer le réglage de base des phares (avec appareil de réglage, cote d'inclinaison - voir autocollant sur porte-serrure à gauche).

- Une pose a posteriori ne présente aucun problème.

1 - Dispositif de réglage du site des phares (E 102)
   - o Monté à côté de la commande d'éclairage à droite
   - o Soulever en faisant levier prudemment à l'aide d'un tourne-vis

2 - Fiche multibroche pour dispositif de réglage du site des phares
   - o Réglage du site des phares sur le faisceau de câbles

3 - Fiche multibroche sur la centrale électrique
   - o Bornage - voir Schéma de parcours du courant

4 - Connexion à fiche
   - o Faisceau de câbles réglage du site des phares - phares (derrière la centrale électrique)

5 - Fiche multibroche pour servomoteur (V 48, V 49)
   - o Bornage - voir Schéma de parcours du courant

6 - Servomoteur (V 48, V 49)
   - o Dépose et repose - page 4

7 - Adaptateur pour servomoteur

8 - Phare

CLUB GENERATION CORRADO
ASSOCIATION LOI 1901
WWW.CGCFRANCE.COM

Simpo PDF Merge and Split Unregistered Version - http://www.simpopdf.com

Servomoteur: dépose et repose

Nota:

La dépose et repose du servomoteur doivent être effectués, le phare étant déposé. Dépose du phare - voir page 94-12.

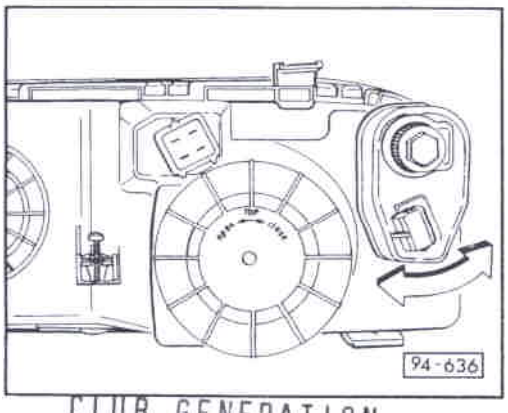

CLUB GENERATION CORRADO
ASSOCIATION LOI 1901
WWW.CGCFRANCE.COM

Dépose:

- Déverouiller le servomoteur du cadre-support en tournant vers la droite le phare gauche et vers la gauche le phare droit et le retirer jusqu'à ce que l'enclenchement dans l'adaptateur pour le servomoteur puisse être décliqueté avec un tournevis.

Repose:

- Retirer le cache de l'ampoule à deux filaments.
- Enfoncer le servomoteur dans l'enclenchement de l'adaptateur pour le servomoteur jusqu'à ce qu'il s'encliquette complètement; maintenir simultanément le réflecteur par l'orifice pour la lampe à deux filaments.
- Verrouiller le servomoteur en le faisant pivoter dans la position initiale.
- Enfoncer la fiche de raccordement.

VAG Service

SimpoPDF Merge and Split Unregistered Version - http://www.simpopdf.com

Information Technique du Manuel de Réparation

Corrado 1989 ▶

Brochure Equipement électrique, édition 10.88

Marquer dans le tableau des groupes de réparation, colonne 90 **Information No** **5**

Concerne: Tous les véhicules à partir d'août 1990

Sujet	I.T. page	Brochure à partir page
A PARTIR D'AOÛT 1990, TOUS LES VÉHICULES SONT ÉQUIPÉS D'UN NOUVEAU PORTE-INSTRUMENTS.		
PORTE-INSTRUMENTS : DÉPOSE ET REPOSE	90-1	
PORTE-INSTRUMENTS AVEC INDICATEUR MULTIFONCTION (MFA) : REMISE EN ÉTAT	90-2	
CONTRÔLE DES TENSIONS, DES DIODES ÉLECTROLUMINESCENTES ET DES AMPOULES AVEC BOÎTIER DE CONTRÔLE V.A.G 1598	90-16	

CLUB GENERATION CORRADO
ASSOCIATION LOI 1901
WWW.CGCFRANCE.COM

34/135/-

Imprimé en Allemagne 000.5094.35.40 **Edition Information:** 10.90

Simpo PDF Merge and Split Unregistered Version - http://www.simpopdf.com

NOTA :
L'ENSEMBLE DES COMPOSANTS DU PORTE-INSTRUMENTS (SAUF LA PLAQUE DE CIRCUITS IMPRIMÉS) PEUT ÊTRE DÉPOSÉ ET REPOSÉ PAR L'AV, SANS AVOIR À DÉPOSER LE BOÎTIER COMPLET.

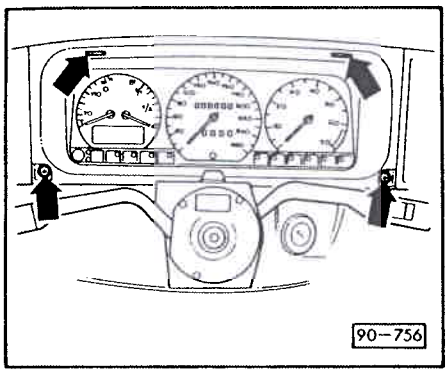

- *FAIRE LEVIER SUR LE CACHE DE LA COMMANDE D'AVERTISSEUR SONORE POUR L'ENLEVER ET DÉPOSER LE VOLANT.
  REPOSE DU VOLANT : COUPLE DE SERRAGE DE L'ÉCROU DE FIXATION 40 NM.
- ENLEVER EN FAISANT LEVIER LES CACHE-VIS GAUCHE ET DROIT PLACÉS EN BAS DE L'ÉCRAN DU PORTE-INSTRUMENTS.
- DÉVISSER LES VIS DE FIXATION -FLÈCHES- ET RETIRER L'ÉCRAN DU PORTE-INSTRUMENTS.

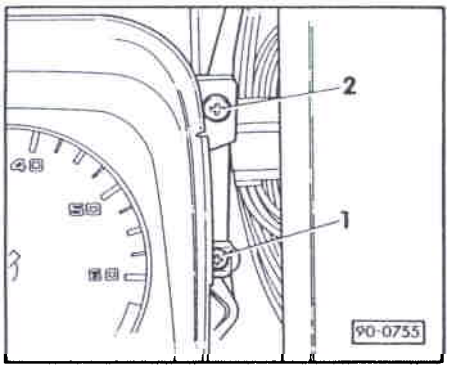

- *DÉVISSER LES VIS DE FIXATION -2- GAUCHE ET DROITE.
- *EXTRAIRE LE PORTE-INSTRUMENTS DU TABLEAU DE BORD ET DÉBRANCHER AU DOS DU PORTE-INSTRUMENTS LA CONNEXION MULTIBROCHE AINSI QUE LE FLEXIBLE ALLANT AU TRANSMETTEUR DE DÉPRESSION DE L'INDICATEUR MULTIFONCTION MFA.
- DESSERRER LES VIS DE FIXATION DE LA VISIÈRE -1-.

*UNIQUEMENT EN CAS DE DÉPOSE DU BOÎTIER COMPLET

CLUB GENERATION
CORRADO
ASSOCIATION LOI 1901
WWW.CGCFRANCE.COM

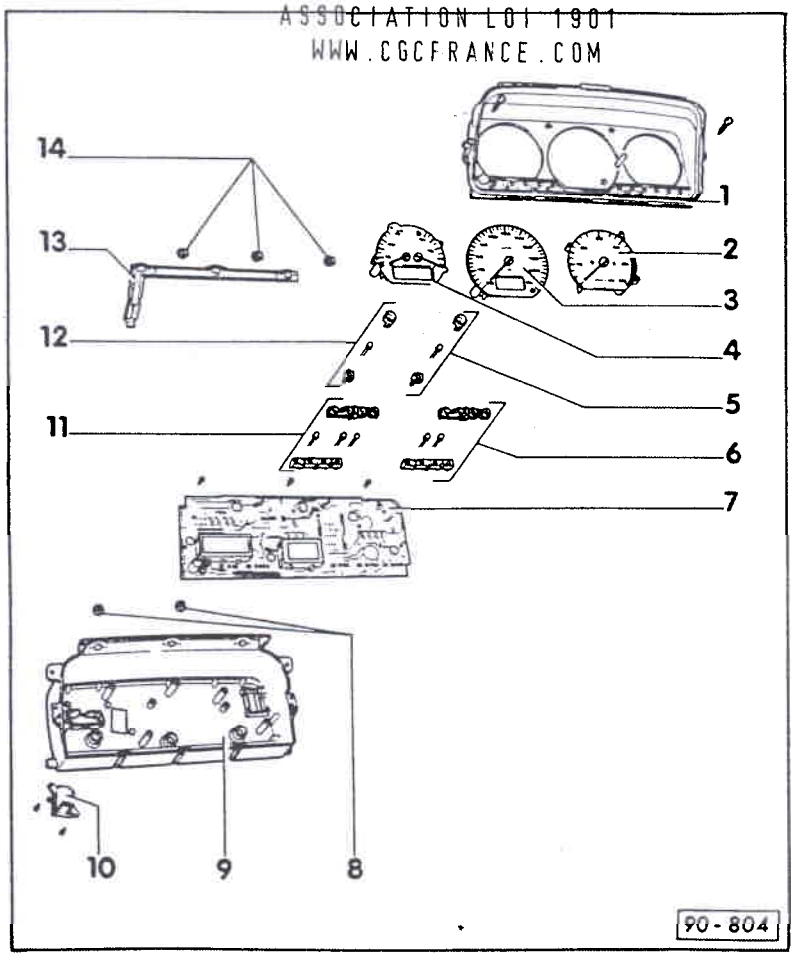

PORTE-INSTRUMENTS AVEC INDICATEUR MULTIFONCTION (MFA) : REMISE EN ÉTAT

NOTA :

- INFORMATIONS POUR LE CONTRÔLE DES TENSIONS, DES DIODES ÉLECTROLUMINESCENTES ET DES AMPOULES AVEC LE BOÎTIER DE CONTRÔLE V.A.G 1598 ==> PAGE 90-16.
- POUR CERTAINS SYSTÈMES ET CIRCUITS, DES GUIDES DE DÉPANNAGE SE TROUVENT DANS LE CLASSEUR "SCHÉMAS DE PARCOURS DU COURANT, DÉPANNAGE, ÉQUIPEMENT ÉLECTRIQUE ET EMPLACEMENTS DE MONTAGE".
- RACCORDEMENT DE LA CONNEXION MULTIBROCHE SUR LE PORTE-INSTRUMENTS ==> FIG. 1.

1 - VISIÈRE
- DÉPOSE ==> PAGE 90-1

2 - COMPTE-TOURS
- DÉPOSE ET REPOSE DES INSTRUMENTS ==> FIG. 2

Simpo PDF Merge and Split Unregistered Version - http://www.simpopdf.com

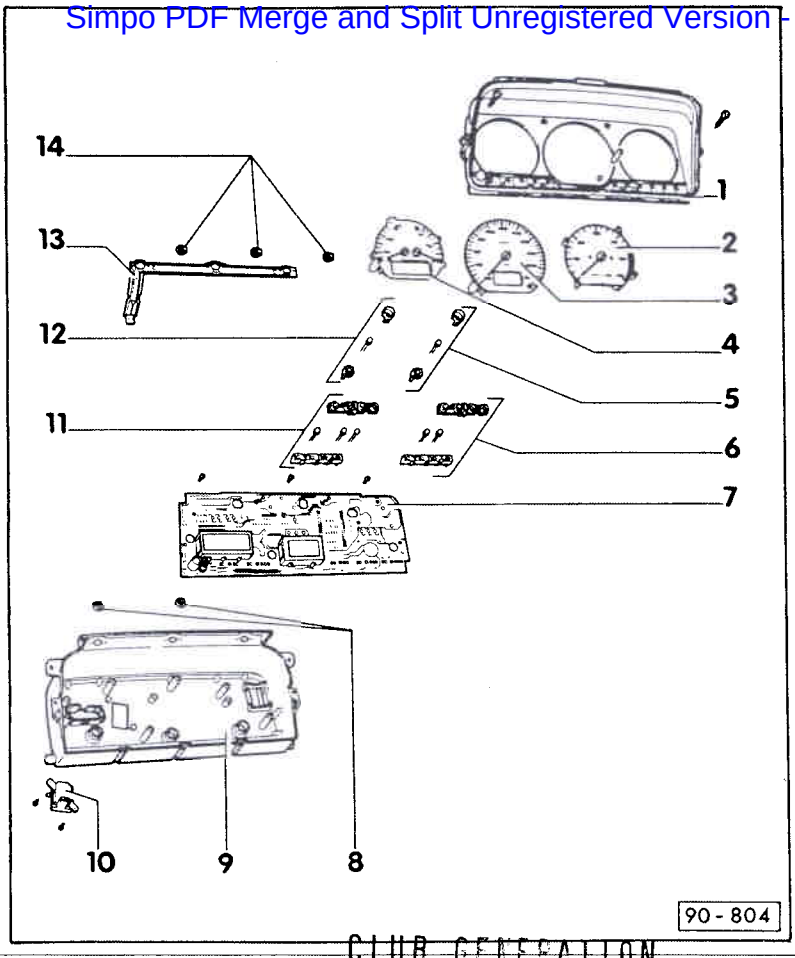

5 - TACHYMÈTRE AVEC DÉCOUPE POUR LE TOTALISATEUR

- DÉPOSE ET REPOSE DES INSTRUMENTS ==> FIG. 2
- DÉPOSE ET REPOSE DU TRANSMETTEUR DE TACHYMÈTRE (G 22) ==> FIG. 15

4 - INDICATEUR DE TEMPÉRATURE DE LIQUIDE DE REFROIDISSEMENT ET INDICATEUR DE NIVEAU DE CARBURANT AVEC DÉCOUPE POUR L'INDICATEUR MULTIFONCTION (MFA)

- DÉPOSE ET REPOSE DES INSTRUMENTS ==> FIG. 2
- CONTRÔLE - CLASSEUR "SCHÉMAS DE PARCOURS DU COURANT, DÉPANNAGE. ÉQUIPEMENT ÉLECTRIQUE ET EMPLACEMENTS DE MONTAGE"

5 - TÉMOIN DE CLIGNOTANTS DROITS

- CONTRÔLE DE LA DIODE ÉLECTROLUMINESCENTE ==> FIG. 5
- POLARITÉ DES DIODES ÉLECTROLUMINESCENTES ==> FIG. 6
- REPOSE ==> FIG. 8

CLUB GENERATION CORRADO
ASSOCIATION LOI 1901
WWW.CGCFRANCE.COM

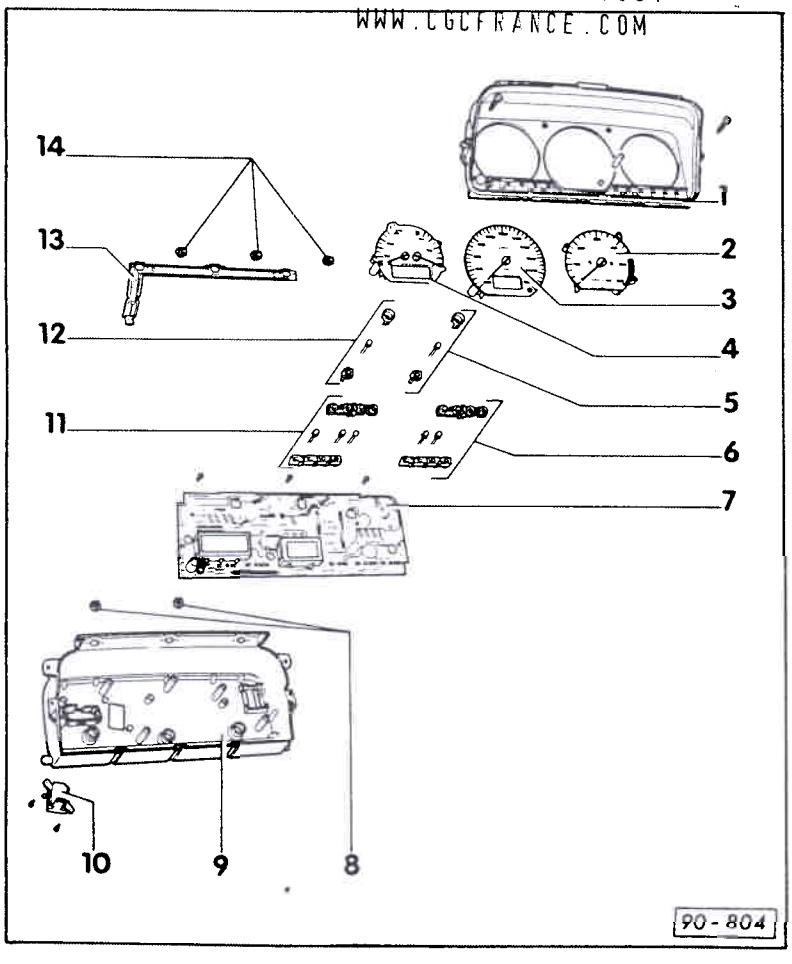

6 - TÉMOINS DE DROITE

- AFFECTATION DES TÉMOINS ==> FIG. 4
- CONTRÔLE DE LA DIODE ÉLECTROLUMINESCENTE ==> FIG. 5
- POLARITÉ DES DIODES ÉLECTROLUMINESCENTES ==> FIG. 6
- REPOSE ==> FIG. 7

7 - PLAQUE DE CIRCUITS IMPRIMÉS

- NE REMPLACER LA PLAQUE DE CIRCUITS IMPRIMÉS QU'AVEC LE BOÎTIER.
- COMPOSANTS SUR LA PLAQUE DE CIRCUITS IMPRIMÉS ==> FIG. 12, FIG. 13

8 - AMPOULES À DOUILLE NOIRE POUR ÉCLAIRAGE DE L'INDICATEUR MULTIFONCTION ET DU TOTALISATEUR

- 12 V/1,2 W
- DÉPOSE ET REPOSE ==> FIG. 10

9 - BOÎTIER

- NE REMPLACER QU'AVEC LA PLAQUE DE CIRCUITS IMPRIMÉS

10 - TRANSMETTEUR DE PRESSION POUR MFA

- DÉPOSE ==> FIG. 14
- DÉPOSER LE PORTE-INSTRUMENTS AU PRÉALABLE

Simpo PDF Merge and Split Unregistered Version - http://www.simpopdf.com

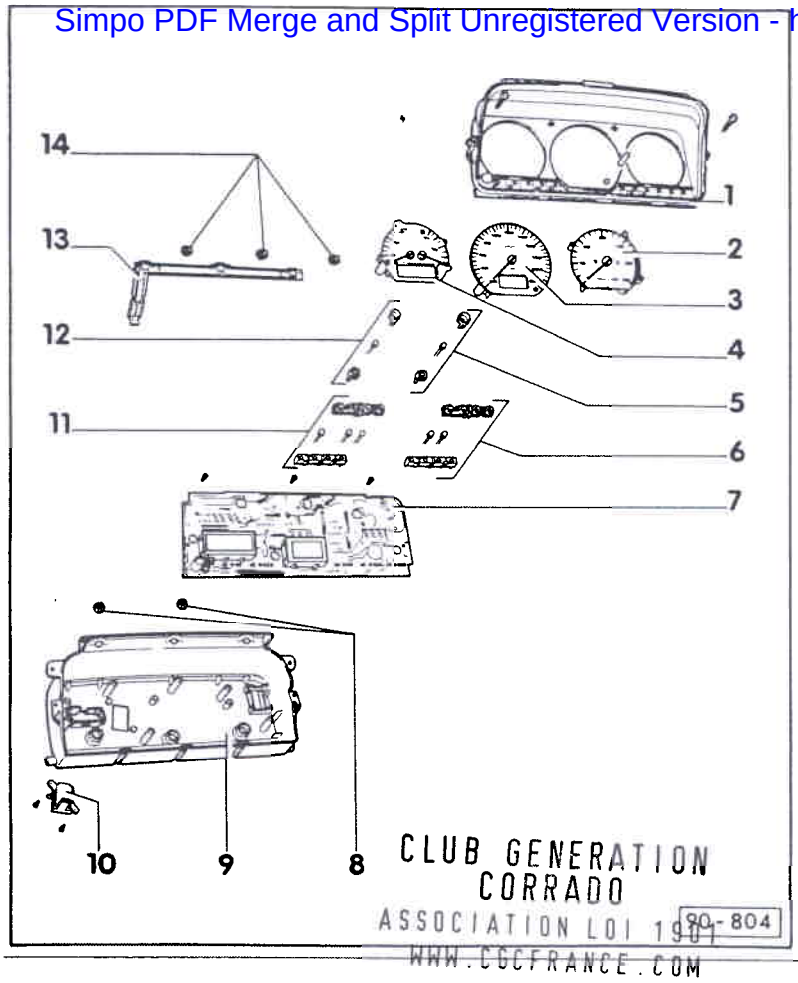

CLUB GENERATION CORRADO
ASSOCIATION LOI 1901
WWW.CGCFRANCE.COM

11 - TÉMOINS DE GAUCHE

- AFFECTATION DES TÉMOINS ==> FIG. 3
- CONTRÔLE DE LA DIODE ÉLECTRO-LUMINESCENTE ==> FIG. 5
- POLARITÉ DES DIODES ÉLECTRO-LUMINESCENTES ==> FIG. 6
- REPOSE ==> FIG. 7

12 - TÉMOIN DE CLIGNOTANTS GAUCHES

- CONTRÔLE DE LA DIODE ÉLECTRO-LUMINESCENTE ==> FIG. 5
- POLARITÉ DES DIODES ÉLECTRO-LUMINESCENTES ==> FIG. 6
- REPOSE ==> FIG. 8

13 - FEUILLE DE CIRCUITS IMPRIMÉS POUR ÉCLAIRAGE DU PORTE-INSTRUMENTS

- CONNEXION À FICHE VERS LA PLAQUE DE CIRCUITS IMPRIMÉS ==> FIG. 13

14 - AMPOULE AVEC DOUILLE BLEUE POUR ÉCLAIRAGE DU PORTE-INSTRUMENTS

- 12 V/1,2 W

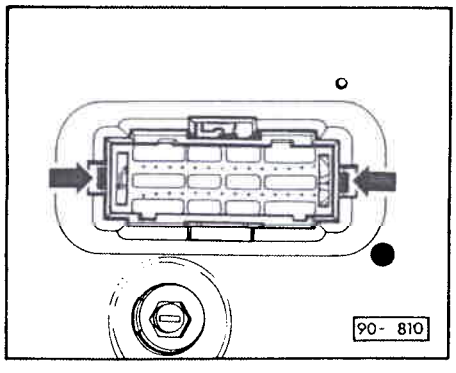

FIG. 1 AFFECTATION DES RACCORDS DE LA CONNEXION MULTIBROCHE SUR LE PORTE-INSTRUMENTS

NOTA :

- CONTRÔLE DES RACCORDS AVEC LE BOÎTIER DE CONTRÔLE V.A.G 1598 ET L'ADAPTATEUR V.A.G 1598/8 ==> PAGE 90-16
- LES DÉSIGNATIONS DE DOUILLES DU BOÎTIER DE CONTRÔLE V.A.G 1598 SONT IDENTIQUES À CELLES DES CONTACTS SUR LE PORTE-INSTRUMENTS (VOIR CLASSEUR "SCHÉMA DE PARCOURS DU COURANT, DÉPANNAGE ÉQUIPEMENT ÉLECTRIQUE ET EMPLACEMENTS DE MONTAGE").

1 - DÉTECTEUR DE TEMPÉRATURE EXTÉRIEURE (MFA), MASSE

2 - VERS LE TRANSMETTEUR D'INDICATEUR DE MANQUE DE LIQUIDE DE REFROIDISSEMENT

3 - BORNE 31, MASSE

4 - COMMUTATEUR DE MÉMOIRE POUR MFA (RESET = REMISE À ZÉRO)

5 - BORNE 31 (MFA), MASSE

6 - COMMUTATEUR DE MÉMOIRE POUR MFA (MEMORY = MÉMOIRE)

7 - SORTIE TACHYMÈTRE ÉLECTRONIQUE (G21)

8 - VENANT DU CONTACTEUR DE PRESSION D'HUILE 1,4 BAR

9 - VENANT DU CONTACTEUR DE PRESSION D'HUILE 0,3 BAR

Simpo PDF Merge and Split Unregistered Version - http://www.simpopdf.com

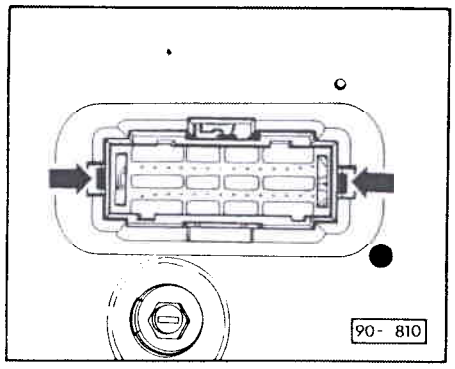

10 - Borne 1/borne W

11 - Borne 30, batterie-plus

12 - Borne 58b, éclairage

13 - Borne 15

14 - non raccordé

15 - Touche d'interrogation de l'indicateur multifonction MFA (mode)

16 - Témoin d'alternateur, borne 61

17 - Transmetteur de température d'huile (MFA)

18 - Témoin du double circuit de freinage et de frein à main/témoin du système d'alerte des ceintures de sécurité

19 - Détecteur de température extérieure (MFA), signal

20 - non raccordé

21 - Indicateur de niveau de carburant

22 - Témoin de clignotants gauches

23 - Indicateur de température de liquide de refroidissement

24 - Témoin de clignotants droits

CLUB GENERATION
CORRADO
ASSOCIATION LOI 1901
WWW.CGCFRANCE.COM

25 - Témoin de feux de route

26 - non raccordé

27 - Signal de vitesse du transmetteur de tachymètre (G22)

28 - non raccordé

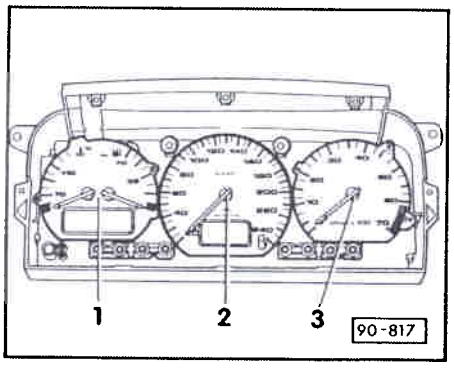

Fig. 2 Dépose et repose des instruments

Nota :
Débrancher la tresse de masse de la batterie avant d'entreprendre tout travail sur des composants du porte-instruments.

1 - Indicateur de niveau de carburant avec indicateur de température et de manque de liquide de refroidissement.

2 - Tachymètre

3 - Compte-tours

Les instruments peuvent être extraits du boîtier par l'AV.

Lors de leur repose, il faut veiller à ce que les connecteurs se trouvant sur la partie AR soient guidés avec précaution dans les contacts de la plaque de circuits imprimés.

Simpo PDF Merge and Split Unregistered Version - http://www.simpopdf.com

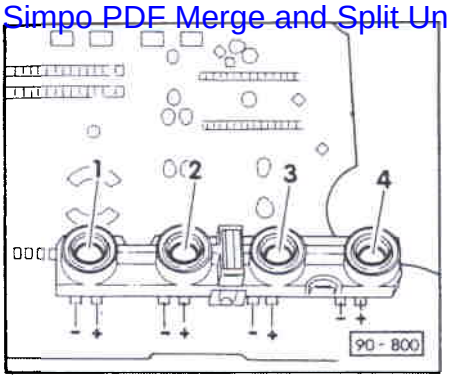

FIG. 3 AFFECTATION DES TÉMOINS DE GAUCHE

1 - TÉMOIN (ROUGE) POUR INDICATEUR DE TEMPÉRATURE/ MANQUE DE LIQUIDE DE REFROIDISSEMENT, DIODE ÉLECTROLUMINESCENTE

2 - NON RACCORDÉ

3 - TÉMOIN (ROUGE) DE PRESSION D'HUILE, DIODE ÉLECTROLUMINESCENTE

4 - TÉMOIN (BLEU) POUR FEUX DE ROUTE, AMPOULE

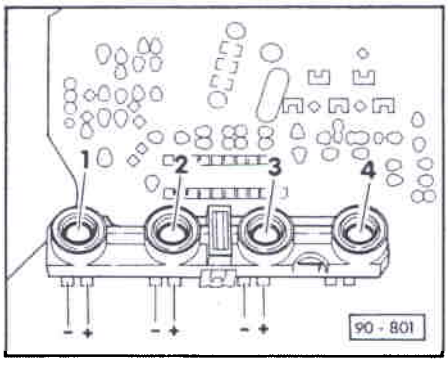

FIG. 4 AFFECTATION DES TÉMOINS DE DROITE

1 - TÉMOIN (ROUGE) DU DOUBLE CIRCUIT DE FREINAGE ET DU FREIN À MAIN, DIODE ÉLECTROLUMINESCENTE
- TÉMOIN (ROUGE) DU SYSTÈME D'ALERTE DES CEINTURES DE SÉCURITÉ, DIODE ÉLECTROLUMINESCENTE

2 - TÉMOIN (ROUGE) D'ALTERNATEUR, DIODE ÉLECTRO-LUMINESCENTE

3 - LIBRE
- TÉMOIN (ROUGE) DE SURVEILLANCE DU CATALYSEUR, DIODE ÉLECTROLUMINESCENTE (JAPON UNIQUEMENT)

4 - LIBRE

CLUB GENERATION CORRADO
ASSOCIATION LOI 1901
WWW.CGCFRANCE.COM

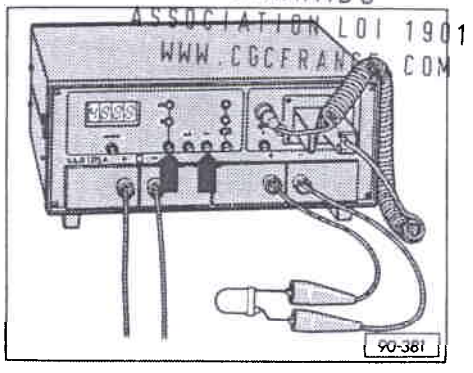

FIG. 5 CONTRÔLE DE LA DIODE ÉLECTROLUMINESCENTE

APPAREIL DE MESURE : MULTIMÈTRE NUMÉRIQUE V.A.G 1315 A

- APPUYER SIMULTANÉMENT SUR LES TOUCHES DE MESURE OHMIQUE ET DE MESURE DE TENSION -FLÈCHES-.
- RACCORDER LA BORNE ROUGE "+" SUR LE (+) DE LA DIODE ÉLECTROLUMINESCENTE.
- RACCORDER LA BORNE NOIRE "-" SUR LE (-) DE LA DIODE ÉLECTROLUMINESCENTE. LA DIODE DOIT S'ALLUMER.

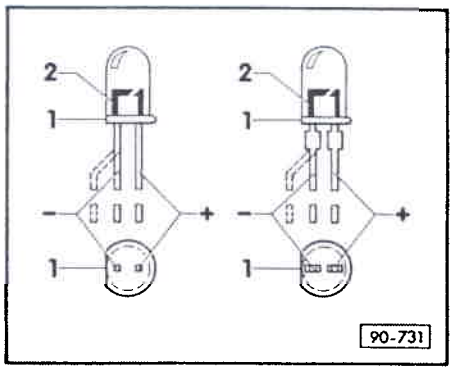

FIG. 6 POLARITÉ DES DIODES ÉLECTROLUMINESCENTES

NOTA :

EN METTANT LA DIODE ÉLECTROLUMINESCENTE EN PLACE DANS LE SOCLE, VEILLER À CE QUE LA POLARITÉ SOIT RESPECTÉE.

LE PÔLE MOINS EST CARACTÉRISÉ PAR :

1 - LA PHASE SUR LA BASE DE LA DIODE

2 - UN PÔLE PLUS LARGE À LA BASE DE LA DIODE

SUR QUELQUES DIODES, LE RACCORD DU PÔLE MOINS EST EN PLUS COUDÉ.

Simpo PDF Merge and Split Unregistered Version - http://www.simpopdf.com

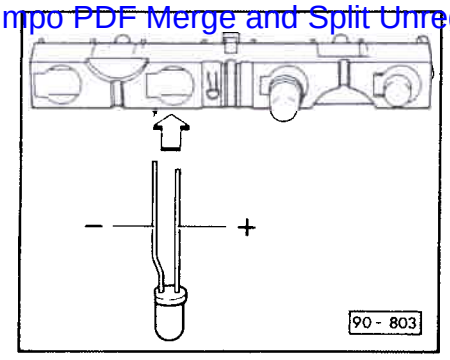

FIG. 7 REPOSE DES TÉMOINS DE GAUCHE/DROITE

LES TÉMOINS DE GAUCHE ET DE DROITE SONT À REMPLACER EN ENLEVANT LA PARTIE SUPÉRIEURE DU PORTE-AMPOULES À 4 RACCORDS.

NOTA :

LORS DE LA REPOSE DES DIODES ÉLECTROLUMINESCENTES, RESPECTER LA POLARITÉ EN SE CONFORMANT AU DESSIN SUR LA PARTIE SUPÉRIEURE DU PORTE-AMPOULES.

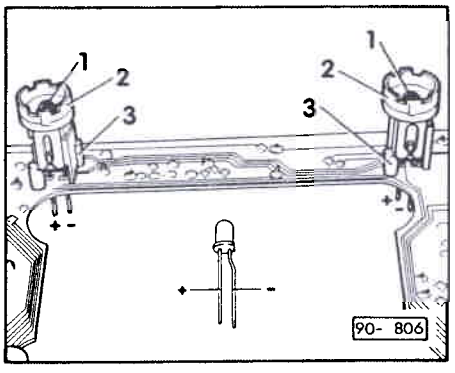

FIG. 8 REPOSE DES TÉMOINS DE CLIGNOTANTS

METTRE EN PLACE LES TÉMOINS DE CLIGNOTANTS COMME INDIQUÉ SUR LA FIGURE CI-CONTRE.

1 - DIODE ÉLECTROLUMINESCENTE

2 - PARTIE SUPÉRIEURE DU PORTE-AMPOULES AVEC CRANTAGE

3 - PARTIE INFÉRIEURE DU PORTE-AMPOULES

CLUB GENERATION
CORRADO
ASSOCIATION LOI 1901
WWW.CGCFRANCE.COM

FIG. 9 CONTRÔLE DU STABILISATEUR DE TENSION

NOTA :

NE LE CONTRÔLER QUE SI L'INDICATEUR DE NIVEAU DE CARBURANT ET L'INDICATEUR DE TEMPÉRATURE DE LIQUIDE DE REFROIDISSEMENT FOURNISSENT DES VALEURS ERRONÉES.

NE PAS DÉBRANCHER LA TRESSE DE MASSE DE LA BATTERIE ; LA CONNEXION MULTIBROCHE SUR LE PORTE-INSTRUMENTS RESTE BRANCHÉE.

- DÉPOSER L'ÉCRAN DEVANT LE PORTE-INSTRUMENTS ET LA VISIÈRE - DÉPOSE ET REPOSE DU PORTE-INSTRUMENTS ==> PAGE 90-1
- DÉPOSER L'INSTRUMENT DE DROITE.
- METTRE LE CONTACT D'ALLUMAGE.

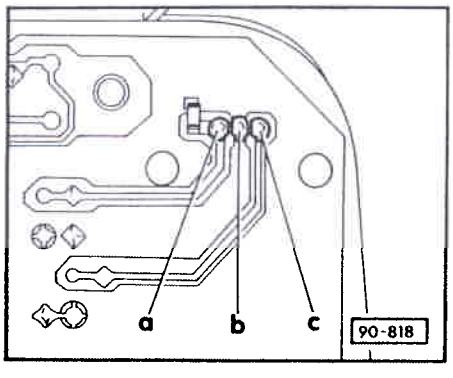

- VÉRIFIER LA TENSION D'ALIMENTATION EN BRANCHANT UN VOLTMÈTRE ENTRE LA BORNE 15 -A- ET LA MASSE -B-.
  VALEUR ASSIGNÉE : ENV. TENSION DE LA BATTERIE

  SI LA VALEUR ASSIGNÉE N'EST PAS OBTENUE, VÉRIFIER LE CÂBLAGE À L'AIDE DU SCHÉMA DE PARCOURS DU COURANT.
- VÉRIFIER LA TENSION DE SORTIE EN BRANCHANT LE VOLTMÈTRE ENTRE LA SORTIE -C- ET LA MASSE -B-.
  VALEUR ASSIGNÉE : 9,5 V ... 10,5 V

  SI LA VALEUR ASSIGNÉE N'EST PAS OBTENUE, LE STABILISATEUR DE TENSION EST DÉFECTUEUX.

Simpo PDF Merge and Split Unregistered Version - http://www.simopdf.com

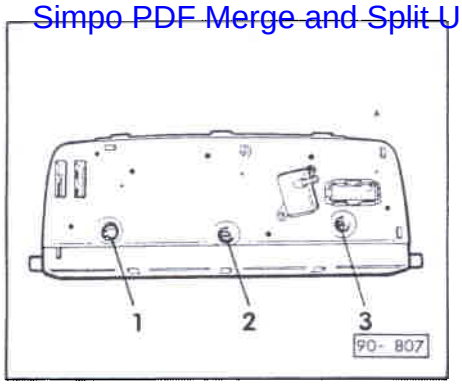

◄ FIG. 10 AMPOULES D'ÉCLAIRAGE DU TOTALISATEUR ET DE L'INDICATEUR MULTIFONCTION (MFA)

1 - N'EST PAS UTILISÉ

2 - AMPOULE D'ÉCLAIRAGE DU TOTALISATEUR

3 - AMPOULE D'ÉCLAIRAGE DU MFA

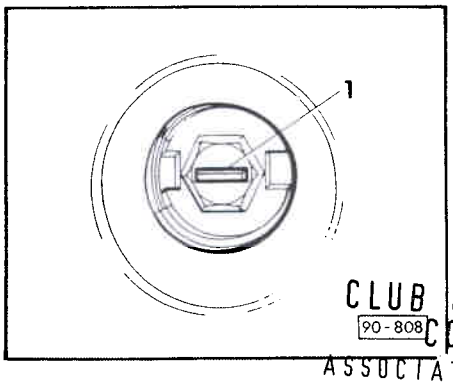

◄ FIG. 11 DÉPOSE ET REPOSE DES AMPOULES D'ÉCLAIRAGE DU TOTALISATEUR ET DE L'INDICATEUR MULTIFONCTION (MFA)

L'AMPOULE NE PEUT ÊTRE EXTRAITE QUE LORSQUE L'ENCOCHE -1- EST DISPOSÉE VERTICALEMENT DANS LA DOUILLE (POSITION DE DÉVERROUILLAGE). APRÈS AVOIR ENGAGÉ L'AMPOULE DANS LA DOUILLE, TOURNER CELLE-CI JUSQU'À CE QUE L'ENCOCHE SE TROUVE À L'HORIZONTALE (POSITION VERROUILLÉE).

CLUB GENERATION CORRADO
ASSOCIATION LOI 1901
WWW.CGCFRANCE.COM

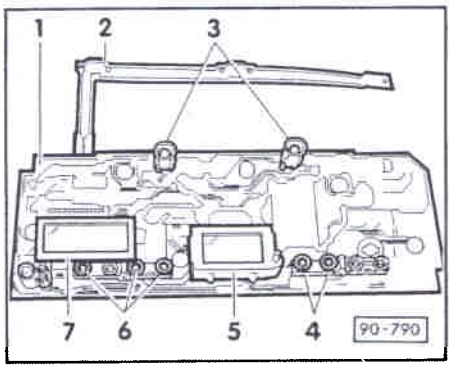

◄ FIG. 12 COMPOSANTS SUR PARTIE AV DE LA PLAQUE DE CIRCUITS IMPRIMÉS

1 - PLAQUE DE CIRCUITS IMPRIMÉS

2 - FEUILLE DE CIRCUITS IMPRIMÉS POUR ÉCLAIRAGE DU PORTE-INSTRUMENTS

3 - TÉMOINS DE CLIGNOTANTS GAUCHES/DROITS

4 - TÉMOINS DE DROITE

5 - TOTALISATEUR - À NE PAS REMPLACER SÉPARÉMENT

6 - TÉMOINS DE GAUCHE

7 - INDICATEUR MULTIFONCTION (MFA), À NE PAS REMPLACER SÉPARÉMENT

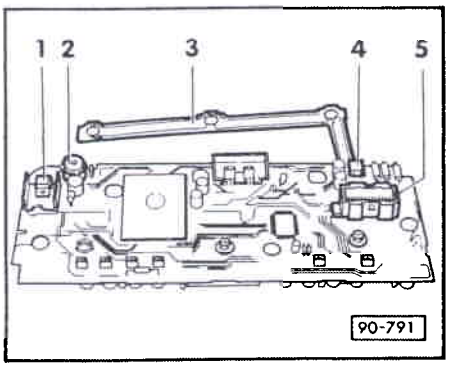

◄ FIG. 13 COMPOSANTS SUR LA PARTIE AR DE LA PLAQUE DE CIRCUITS IMPRIMÉS

1 - STABILISATEUR DE TENSION, À NE PAS REMPLACER SÉPARÉMENT

2 - VIBREUR D'ALERTE DE PRESSION D'HUILE

3 - FEUILLE DE CIRCUITS IMPRIMÉS POUR ÉCLAIRAGE DU PORTE-INSTRUMENTS

4 - CONNEXION À FICHE DE LA FEUILLE DE CIRCUITS IMPRIMÉS

5 - CONNEXION 28 RACCORDS DU FAISCEAU DE CÂBLES DU PORTE-INSTRUMENTS.

Simpo PDF Merge and Split Unregistered Version - http://www.simpopdf.com

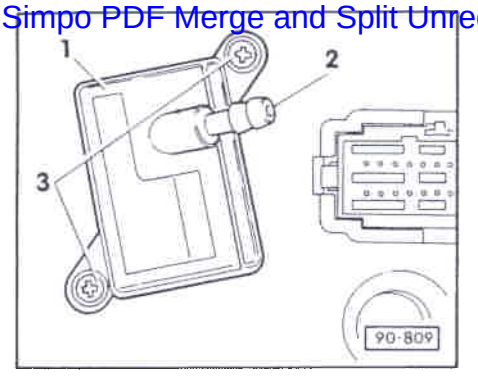

FIG. 14 DÉPOSE ET REPOSE DU TRANSMETTEUR DE PRESSION

- DÉPOSER LE PORTE-INSTRUMENTS ==> PAGE 90-1
- DESSERRER LES VIS À TÊTES CRUCIFORMES -3-
- EXTRAIRE LE TRANSMETTEUR DE PRESSION DU PORTE-INSTRUMENTS

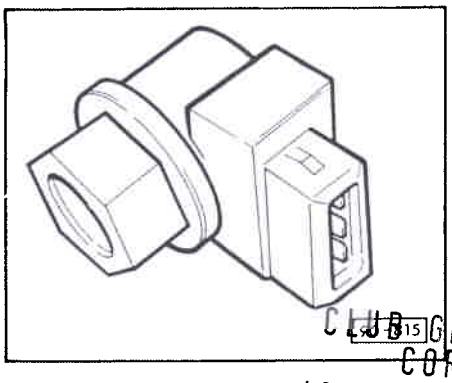

FIG. 15 DÉPOSE ET REPOSE DU TRANSMETTEUR DE TACHYMÈTRE (G22)

LE TRANSMETTEUR DE TACHYMÈTRE (G22) EST VISSÉ SUR LA BV À LA PLACE DU CÂBLE D'ENTRAÎNEMENT DU TACHYMÈTRE. APRÈS AVOIR DÉBRANCHÉ LA FICHE DE RACCORDEMENT, LE TRANSMETTEUR PEUT ÊTRE DESSERRÉ AVEC UNE CLÉ APPROPRIÉE OUVERTURE 22, PUIS ÊTRE DÉVISSÉ À LA MAIN.

CLUB GENERATION CORRADO
ASSOCIATION LOI 1901
WWW.CGCFRANCE.COM

CONTRÔLE DES TENSIONS, DES DIODES ÉLECTROLUMINESCENTES ET DES AMPOULES AVEC LE BOÎTIER DE CONTRÔLE V.A.G 1598

NOTA :
UTILISER POUR LE CONTRÔLE LE MULTIMÈTRE MANUEL V.A.G 1526, LA LAMPE-TÉMOIN V.A.G 1527 ET LE BOÎTIER DE CONTRÔLE V.A.G 1598 COMBINÉ AU CÂBLE ADAPTATEUR V.A.G 1598/8.

- ABAISSER LE COUVERCLE DE LA PLAQUE PORTE-RELAIS.
- DÉBRANCHER LA CONNEXION MULTIBROCHE DERRIÈRE L'INDICATEUR GAUCHE DU PORTE-INSTRUMENTS -1-.
- RACCORDER LE BOÎTIER DE CONTRÔLE V.A.G 1598 AVEC LE CÂBLE ADAPTATEUR V.A.G 1598/8 SUR LE PORTE-INSTRUMENTS ET AU FAISCEAU DE CÂBLES DÉBRANCHÉ (LES FICHES DOIVENT BIEN S'ENCLENCHER).

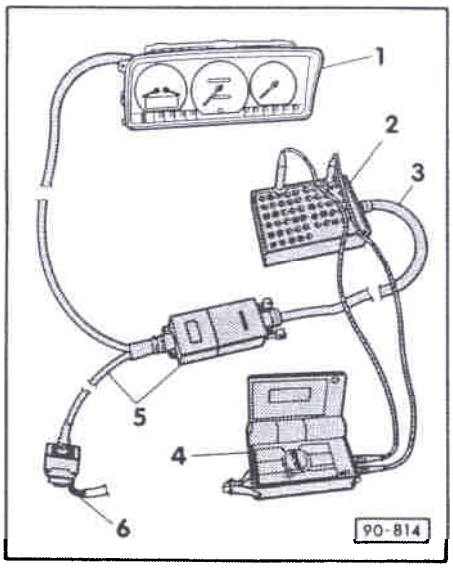

1 - PORTE-INSTRUMENTS
2 - BOÎTIER DE CONTRÔLE V.A.G 1598 AVEC CÂBLE DE RACCORDEMENT -3-
4 - MULTIMÈTRE MANUEL V.A.G 1526
5 - CÂBLE ADAPTATEUR V.A.G 1598/8
6 - FAISCEAU DE CÂBLES DU PORTE-INSTRUMENTS

Simpo PDF Merge and Split Unregistered Version - http://www.simpopdf.com

CONTRÔLER D'APRÈS LE TABLEAU :

- EN CAS DE DIVERGENCE PAR RAPPORT À LA VALEUR ASSIGNÉE, VÉRIFIER LE FAISCEAU DE CÂBLES À L'AIDE DU SCHÉMA DE PARCOURS DU COURANT
- SI LA VALEUR ASSIGNÉE EST OBTENUE, VÉRIFIER LA FEUILLE DE CIRCUITS IMPRIMÉS AVEC LES CONNEXIONS À FICHE ET LES COMPOSANTS.

CONDITIONS DE CONTRÔLE

- TENSION DE LA BATTERIE CORRECTE
- FUSIBLES CONCERNÉS EN BON ÉTAT (VOIR SCHÉMA DE PARCOURS DU COURANT)

CLUB GENERATION
CORRADO
ASSOCIATION LOI 1901
WWW.CGCFRANCE.COM

PLAGE DE MESURE : COMMUTER SUR MESURE DE TENSION -V-

ETAPE DE CONTRÔLE	DOUILLES VAG 1598	CONTRÔLE DE L'ALIMENTATION EN TENSION	• CONDITIONS DE CONTRÔLE - OPÉRATIONS SUPPLÉMENTAIRES	VALEURS ASSIGNÉES
1	11 + 3	BORNE 30 / BORNE 31	• CONTACT D'ALLUMAGE COUPÉ	ENV. TENSION BATTERIE
2	13 + 3	BORNE 15 / BORNE 31	- METTRE LE CONTACT D'ALLUMAGE	ENV. TENSION BATTERIE
3*	22 + 3	TÉMOIN DE CLIGNOTANTS GAUCHES	• CONTACT D'ALLUMAGE MIS - RACCORDER LAMPE-TÉMOIN - COMMANDER LE CLIGNOTANT GAUCHE	LA LAMPE TÉMOIN CLIGNOTE
4*	24 + 3	TÉMOIN DE CLIGNOTANTS DROITS	• CONTACT D'ALLUMAGE MIS - RACCORDER LAMPE-TÉMOIN - COMMANDER LE CLIGNOTANT DROIT	LA LAMPE TÉMOIN CLIGNOTE
5	12 + 3	ECLAIRAGE DU PORTE-INSTRUMENTS ET DE L'AFFICHAGE NUMÉRIQUE	• CONTACT D'ALLUMAGE MIS - COMMUTER LE COMMODO D'ÉCLAIRAGE	DE 2,5 V ENV. À LA TENSION DE LA BATTERIE SUIVANT LA POSITION DU RHÉOSTAT E 20
6	25 + 3	TÉMOIN DE FEUX DE ROUTE	• CONTACT D'ALLUMAGE MIS - ALLUMER LES FEUX DE ROUTE	ENV. TENSION BATTERIE
7	18 + 3	TÉMOIN DU DOUBLE CIRCUIT DE FREINAGE ET DE FREIN À MAIN	• CONTACT D'ALLUMAGE MIS - SERRER LE FREIN À MAIN - DESSERRER LE FREIN À MAIN	ENV. TENSION 0 V ENV. TENSION BATTERIE
8	16 + 3	TÉMOIN D'ALTERNATEUR	• CONTACT D'ALLUMAGE MIS - LANCER LE MOTEUR	ENV. TENSION BATTERIE

* UTILISER LA LAMPE-TÉMOIN V.A.G 1527

Simpo PDF Merge and Split Unregistered Version - http://www.simpopdf.com

V.A.G Service.

Information Technique du Manuel de Réparation

Corrado 1989 ▶

Brochure Equipement électrique, édition 10.88

Marquer dans le tableau des groupes de réparation, colonne 94 **Information No** 6

Concerne: tous

Sujet	I.T. page	Brochure à partir page
Phares avec réglage du site: remise en état	2	94-8

CLUB GENERATION CORRADO
ASSOCIATION LOI 1901
WWW.CGCFRANCE.COM

- Si le réglage du site des phares est susceptible d'avoir été influencé, il faut l'effectuer de nouveau; voir - le Spécialiste et l'Entretien.

- Avant d'effectuer des travaux sur le système électrique, débrancher la tresse de batterie.

34/135/-

Imprimé en Allemagne 000.5094.36.40 **Edition Information:** 10.90

Simpo PDF Merge and Split Unregistered Version - http://www.simpopdf.com

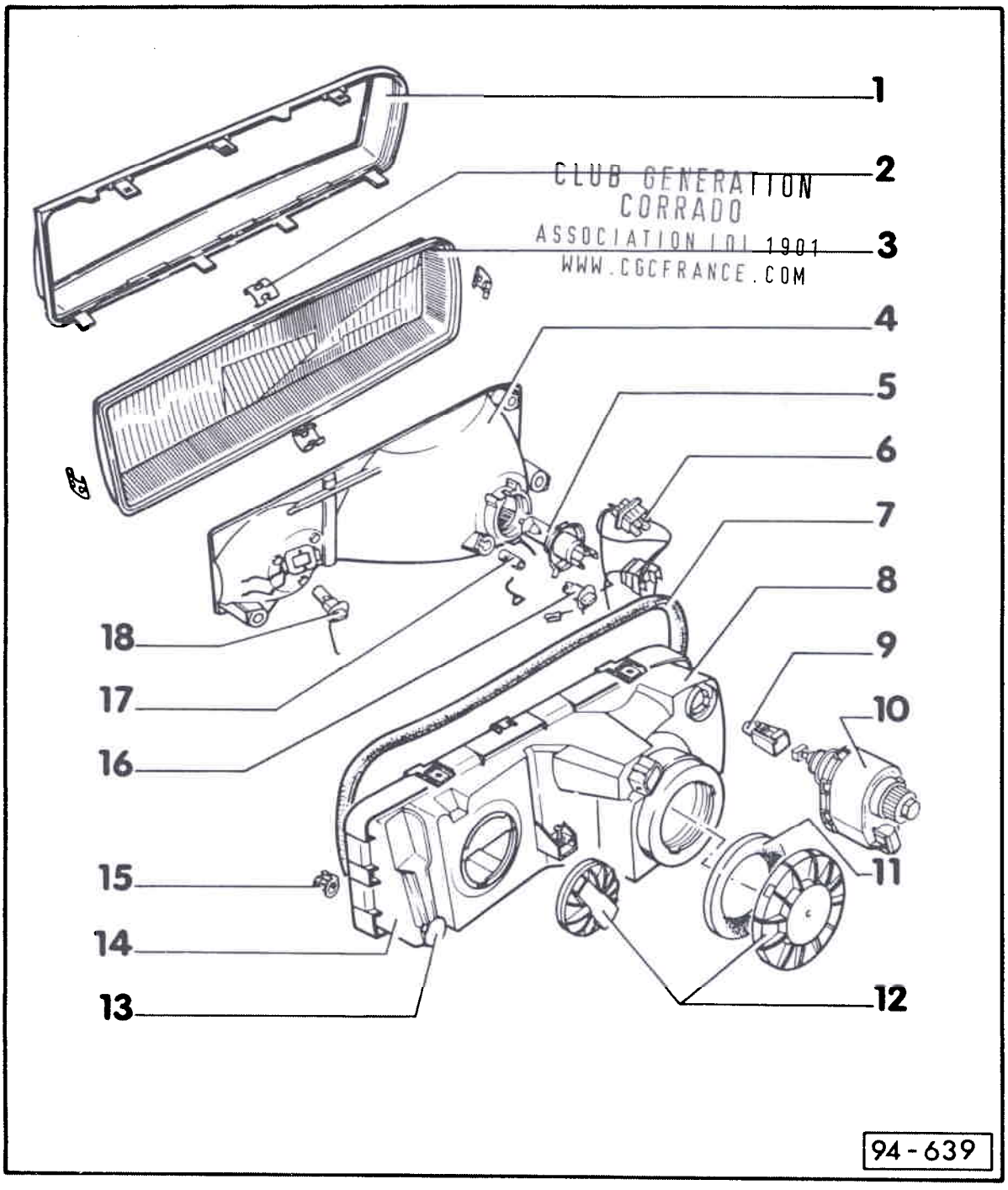

CLUB GENERATION CORRADO
ASSOCIATION LOI 1901
WWW.CGCFRANCE.COM

Simpo PDF Merge and Split Unregistered Version - http://www.simpopdf.com

Phares avec réglage du site des phares: remise en état

1 - Cache

2 - Agrafe
- Soulever en faisant levier
  - page 94-10

3 - Verre de phare

CLUB GENERATION CORRADO
ASSOCIATION LOI 1901
WWW.CGCFRANCE.COM

4 - Réflecteur
- Déposer - page 94-10

5 - Ampoule feux de croisement/de route
Ampoule halogène H4-12 V, 60/55 W

6 - Faisceau de câbles avec boîtier à fiches
- Tenir compte des connexions à fiche à auto-encliquetage

7 - Joint

8 - Boîtier de phare

9 - Adaptateur pour servomoteur

Simpo PDF Merge and Split Unregistered Version - http://www.simpopdf.com

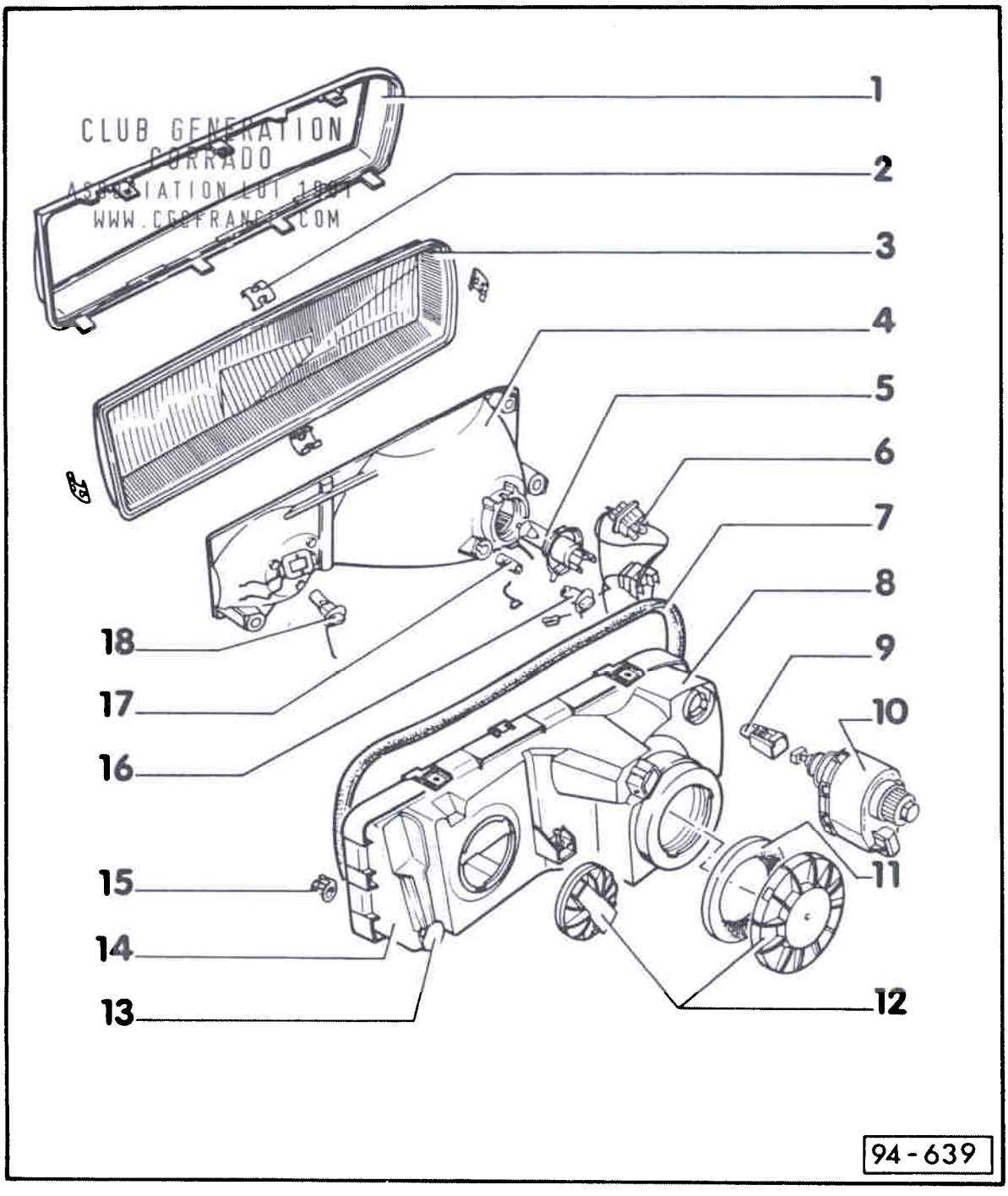

Simpo PDF Merge and Split Unregistered Version - http://www.simpopdf.com

10 - Servomoteur
- Déposer et reposer - voir Information Technique N° 4, page 4

11 - Joint

12 - Couvercle d'obturation
- avec fermeture à baïonnette. Tenir compte du repère.

CLUB GENERATION CORRADO
ASSOCIATION LOI 1901
WWW.CGCFRANCE.COM

13 - Vis de réglage
pour le réglage latéral
- Régler - page 94-11

14 - Boîtier de phare

15 - Articulation

16 - Douille pour ampoule/ feux de position

17 - Ampoule pour feux de position
12 V, 4 W

18 - Ampoule pour feux de route
Ampoule halogène H3-12 V, 55 W

Service

Simpo PDF Merge and Split Unregistered Version - http://www.simpopdf.com

Information Technique du Manuel de Réparation

Corrado 1989 ▶

Brochure **Equipement électrique, édition 10.88**

Marquer dans le tableau des groupes de réparation
Groupe de réparation 96

Information N° 7

Concerne: véhicules avec système de retenue passif à actionnement électrique (ELRA)

Sujet

La présente Information Technique contient des instructions de réparation vous permettant de remettre en état les véhicules équipés d'un système de retenue passif à actionnement électrique.

CLUB GENERATION
CORRADO
ASSOCIATION LOI 1901
WWW.CGCFRANCE.COM

Sommaire	Information Technique page	Brochure à partir de la page
Système de retenue passif à actionnement électrique: remise en état	1	–
- Contacteur: ceinture en arrière, sur le montant B (F145, F146): dépose	4	–
- Contacteur: ceinture en avant, sur le montant A (F140, F141): dépose	4	–
- Transmetteur de blocage temporaire de sangle (G97): dépose	5	–
- Contacteur d'aimant de déclenchement (F149, F150): dépose	5	–

Imprimé en Allemagne 000.5094.37.40 **Edition Information:** 06.9

Simpo PDF Merge and Split Unregistered Version - http://www.simpopdf.com

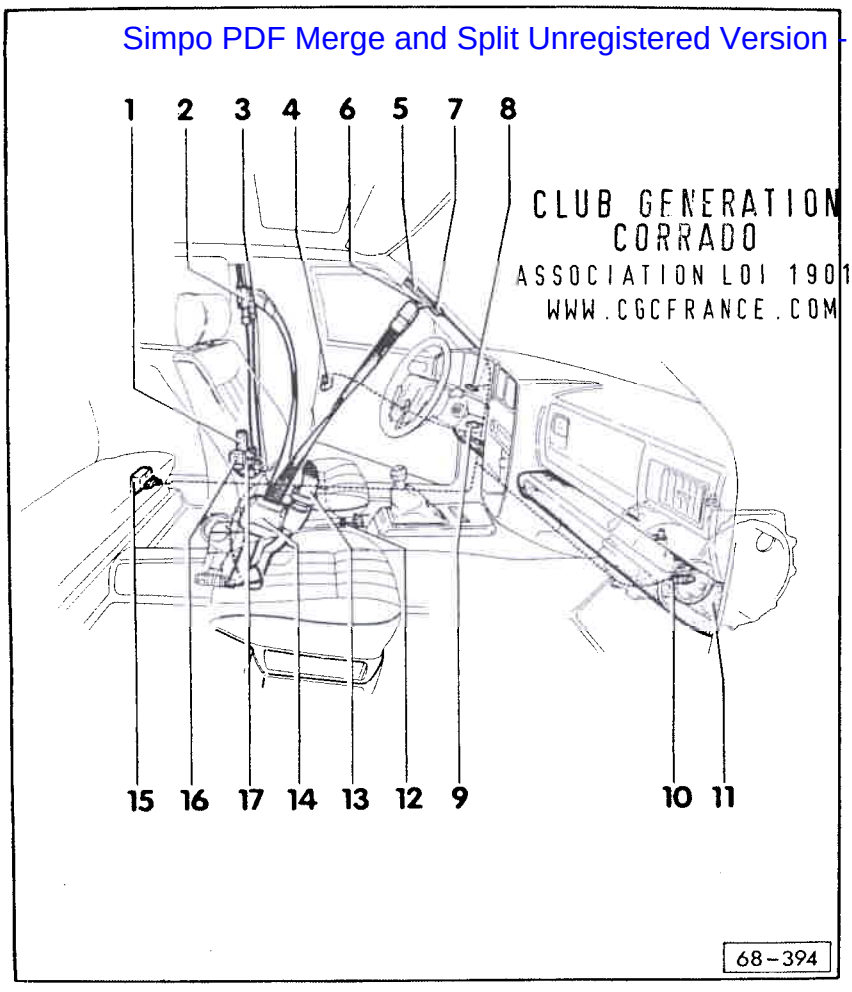

Système de retenue passif à actionnement électrique (ELRA): remise en état

Attention!

Avant de procéder à des travaux sur le système de retenue passif à actionnement électrique, il faut débrancher la tresse de masse de la batterie.

Nota:

- *Le Guide de dépannage correspondant se trouve dans le système de contrôle V.A.G 1466, classeur 3.*
- *Contrôle du fonctionnement ⇒ Manuel de Réparation Carrosserie – Travaux de montage.*

1 - Unité d'entraînement avec moteur pour réglage de la ceinture (V74, V75)
- dépose ⇒ Manuel de Réparation Carrosserie – Travaux de montage, groupe de réparation 68

2 - Verrouillage avec languette d'urgence

3 - Contacteur: ceinture en arrière, sur le montant B (F145, F146)
- dépose ⇒ page 4

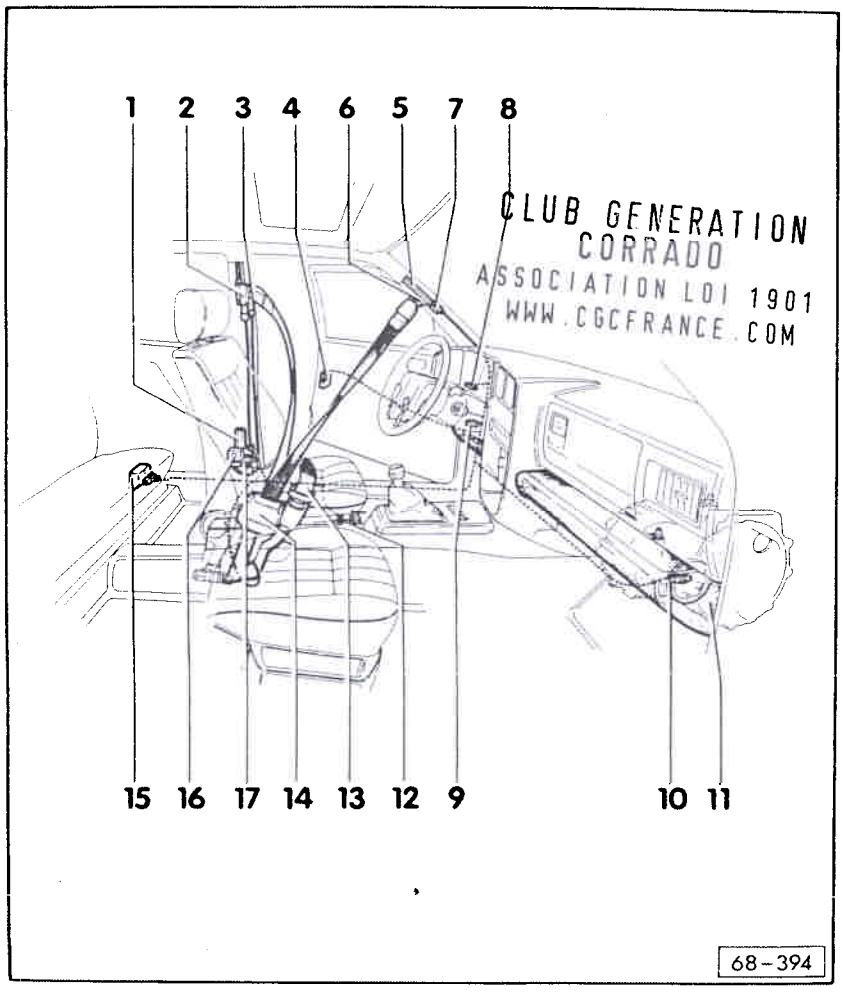

4 - Contacteur de porte pour ELRA, dans la serrure de porte (F143, F144)
- remplacement ⇒ Manuel de Réparation Carrosserie – Travaux de montage, groupe de réparation 57

5 - Glissière

6 - Coulisseau

7 - Contacteur: ceinture en avant, sur le montant A (F140, F141)
- dépose ⇒ page 4

8 - Témoin du système d'alerte des ceintures de sécurité (K19)
- dépose et repose ⇒ groupe de réparation 90

9 - Relais de système d'alerte des ceintures de sécurité (J34)
- sur la plaque porte-relais

10 - Contacteur des feux de recul (F4)
- sur la boîte de vitesses, à l'arrière

11 - Protège-genoux avec support
- dépose ⇒ Manuel de Réparation Carrosserie – Travaux de montage, groupe de réparation 68

Simpo PDF Merge and Split Unregistered Version - http://www.simanopdf.com

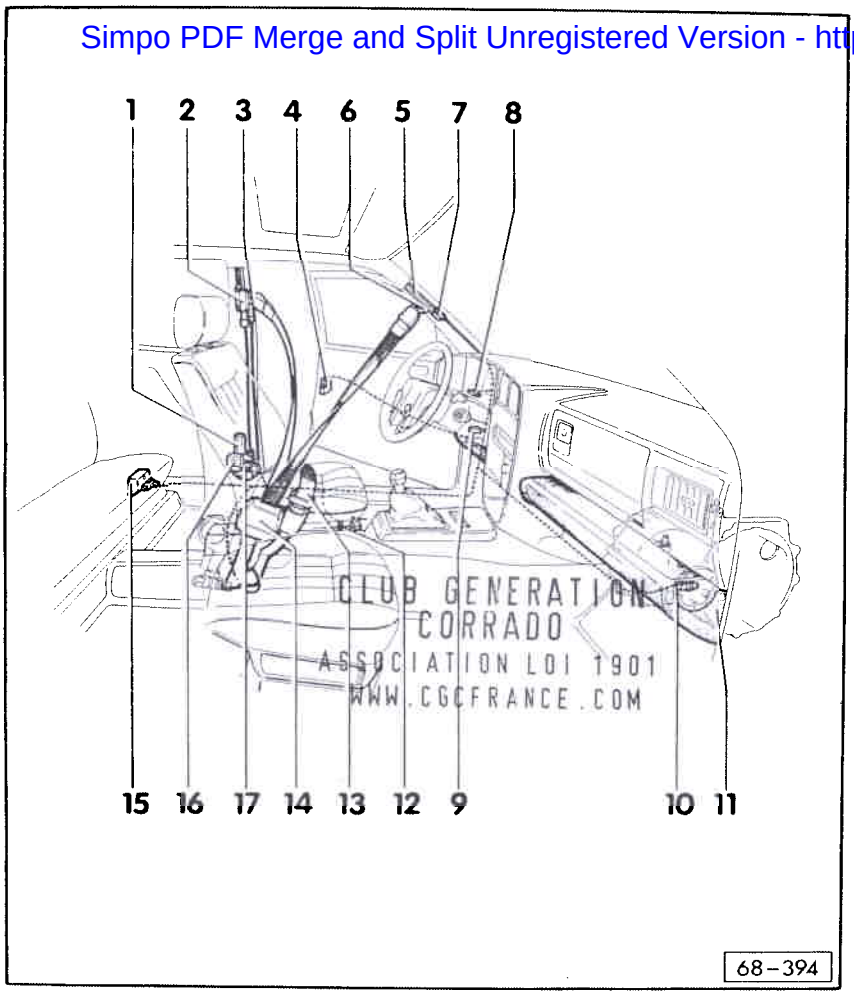

CLUB GENERATION CORRADO
ASSOCIATION LOI 1901
WWW.CGCFRANCE.COM

12 - Contacteur d'aimant de déclenchement (F149, F150)
♦ dépose ⇒ page 5

13 - Ceinture sous-abdominale

14 - Enrouleur automatique avec aimant de déclenchement (N129, N130)
♦ dépose ⇒ Manuel de Réparation Carrosserie – Travaux de montage, groupe de réparation 68

15 - Transmetteur de blocage temporaire de sangle (G97)
♦ dépose ⇒ page 5

16 - Appareil de commande pour réglage des ceintures – côté gauche (J227)

17 - Fusible d'aimant de déclenchement (S69)
♦ sur l'unité d'entraînement

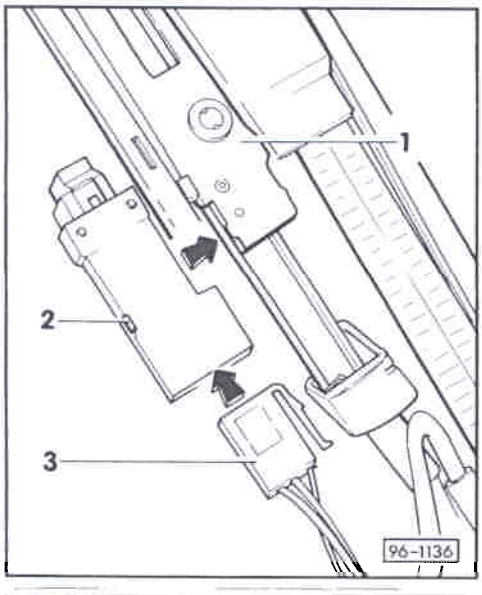

Contacteur: ceinture en arrière, sur le montant B (F145, F146): dépose

◄ – Déposer le revêtement du montant B ⇒ Manuel de Réparation Carrosserie – Travaux de montage.

– Retirer avec précaution le contacteur -2- de l'unité d'entraînement -1- en faisant levier avec un tournevis.

– Débrancher la fiche de raccord -3- du contacteur -2-.

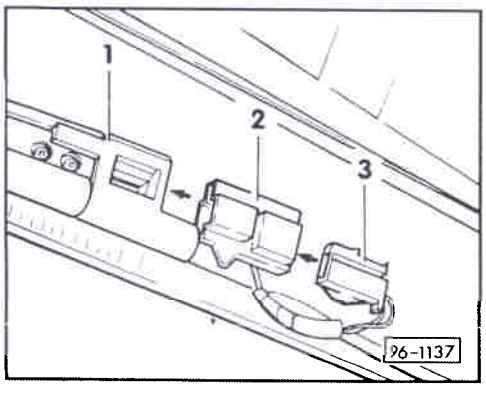

Contacteur: ceinture en avant, sur le montant A (F140, F141): dépose

◄ – Déposer le revêtement supérieur du montant A ⇒ Manuel de Réparation Carrosserie – Travaux de montage.

– Retirer avec précaution le contacteur -2- de l'unité d'entraînement -1- en faisant levier avec un tournevis.

– Débrancher la fiche de raccord -3- du contacteur -2-.

Simpo PDF Merge and Split Unregistered Version - http://www.simpopdf.com

Transmetteur de blocage temporaire de ceinture (G97): dépose

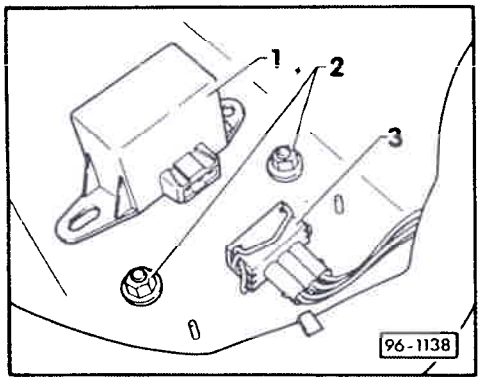

◄ – Soulever la banquette et déposer le transmetteur.

1 - Transmetteur de blocage temporaire de sangle

2 - Ecrous plastique

3 - Fiche de raccord

Contacteur d'aimant de déclenchement (F149, F150): dépose

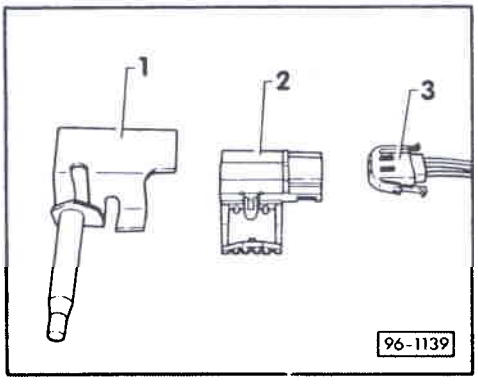

– Déposer le siège ⇒ Manuel de Réparation Carrosserie – Travaux de montage.

– Débrancher la fiche de raccord -3-.

– Retirer le pivot de crantage -1- du palier avant de siège et retirer le contacteur -2- du pivot de crantage en faisant levier avec un tourne-vis.

CLUB GENERATION CORRADO
ASSOCIATION LOI 1901
WWW.CGCFRANCE.COM

SimpoPDF Merge and Split Unregistered Version - http://www.simpopdf.com

Service.

Information Technique du Manuel de Réparation

Corrado 1989 ▶

Brochure **Equipement électrique, édition 10.88**

Marquer dans le tableau des groupes de réparation

Groupe de réparation 94 **Information N° 8**

Concerne: véhicules avec colonne de direction réglable en hauteur

Sujet

La présente Information Technique vous indique comment agencer les câbles électriques au niveau de la colonne de direction.

CLUB GENERATION
CORRADO
ASSOCIATION LOI 1901
WWW.CGCFRANCE.COM

Sommaire	Information Technique page	Brochure à partir de la page
Commodo: remise en état	1	94-1
- Colonne de direction réglable en hauteur	1	–

Imprimé en Allemagne 000.5094.38.40 **Edition Information:** 07.91

Simpo PDF Merge and Split Unregistered Version - http://www.simpopdf.com

Commodo: remise en état

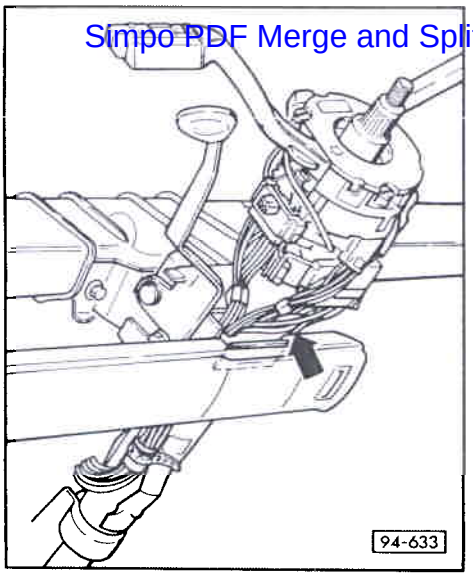

Colonne de direction réglable en hauteur

Système de retenue électrique à ceinture automatique

– Si le commodo est déposé et reposé, il est impératif de tenir compte de l'agencement correct des câbles électriques.

Il faut s'assurer qu'aucun câble ne puisse se glisser entre la colonne de direction et le protège-genoux; si nécessaire, fixer les câbles avec un serre-câble.

CLUB GENERATION
CORRADO
ASSOCIATION LOI 1901
WWW.CGCFRANCE.COM

SimpoPDF Merge and Split Unregistered Version - http://www.simpopdf.com

Service.

Information Technique du Manuel de Réparation

Corrado 1989 ▶

Brochure **Equipement électrique, édition 10.88**

Marquer dans le tableau des groupes de réparation

Groupe de réparation 92

Information N° 9

Concerne: essuie-glace et lave-glace arrière à partir d'août 1989

Sujet

Nouveau moteur d'essuie-glace avec tuyau de raccord pour gicleur.

CLUB GENERATION
CORRADO
ASSOCIATION LOI 1901
WWW.CGCFRANCE.COM

Sommaire	Information Technique page	Brochure à partir de la page
Essuie-glace et lave-glace arrière: remise en état	1	92-7

360/364/–

Imprimé en Allemagne 000.5094.39.40 **Edition Information:** 07.91

Simpo PDF Merge and Split Unregistered Version - http://www.simpopdf.com

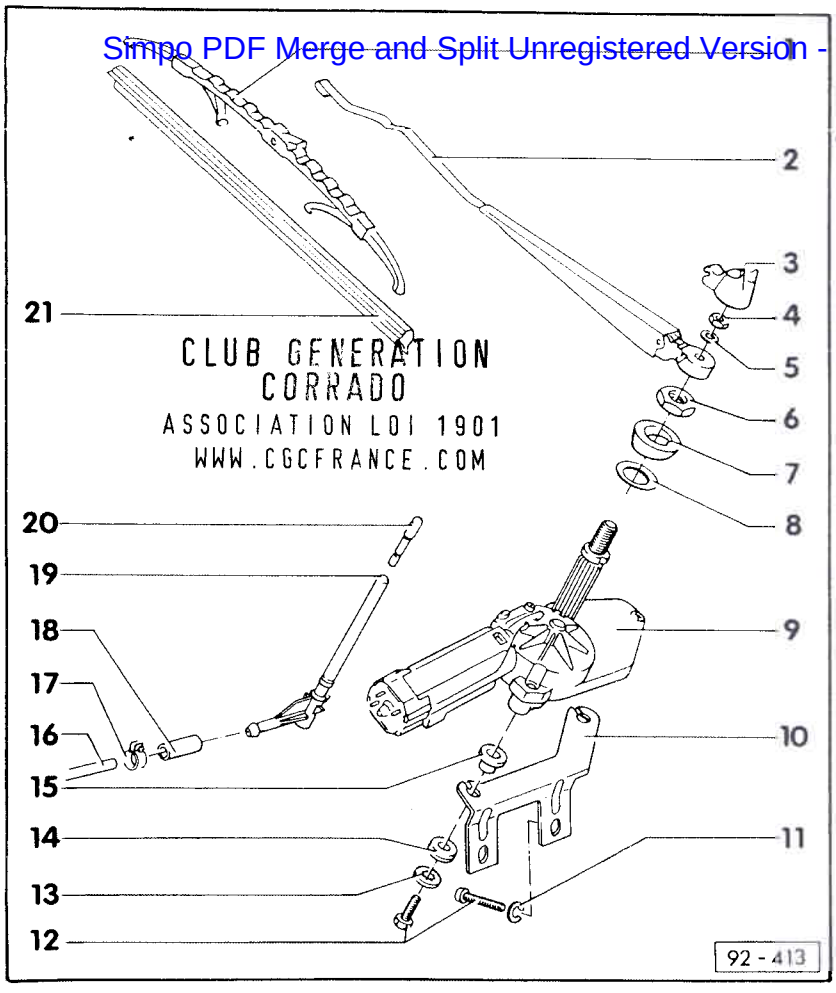

Essuie-glace et lave-glace arrière: remise en état

Attention!

Avant de procéder à des travaux sur l'équipement électrique, débrancher la tresse de masse de la batterie.

1 - Raclette d'essuie-glace
- ♦ Réglage de la position d'arrêt fixe ⇒ brochure, page 92-9

2 - Bras d'essuie-glace

3 - Capuchon

4 - Ecrou six pans M8
- ♦ 15 Nm

5 - Rondelle

6 - Ecrou six pans M16
- ♦ 7 Nm

7 - Bague d'écartement

8 - Rondelle

9 - Moteur d'essuie-glace

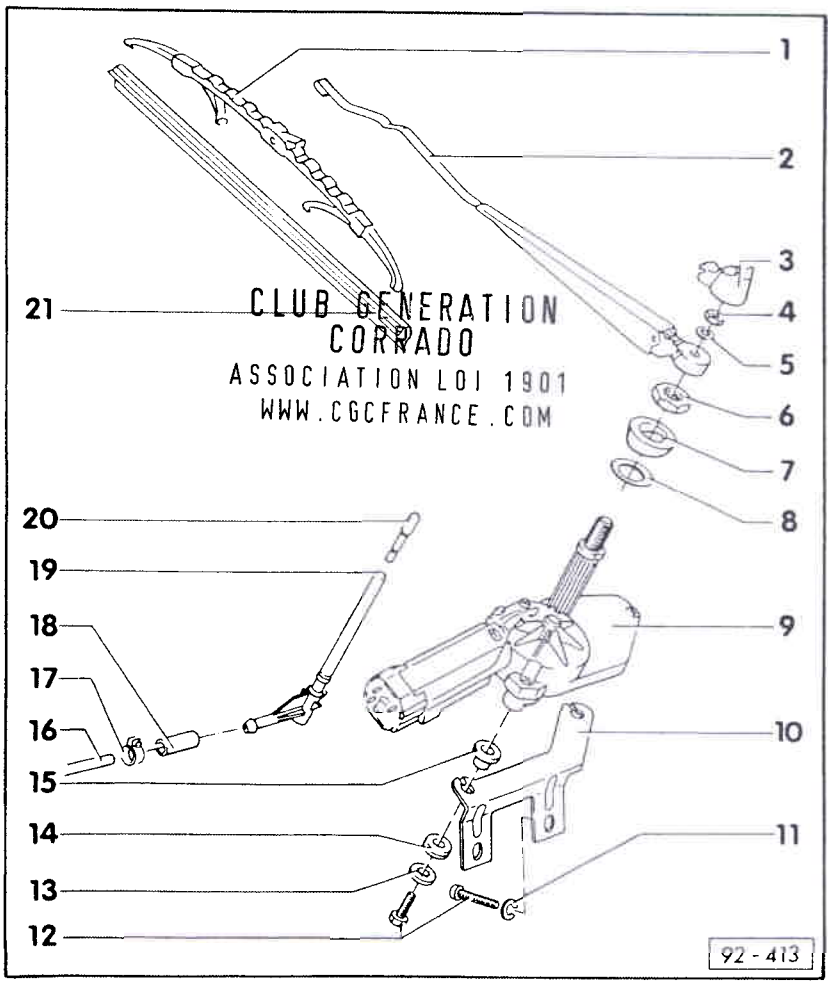

10 - Support de moteur d'essuie-glace

11 - Rondelle

12 - Boulon six pans M6
- ♦ 5 Nm

13 - Rondelle dentée

14 - Bague caoutchouc

15 - Manchon d'écartement

16 - Flexible

17 - Collier pour flexible

18 - Sûreté de flexible

19 - Tuyau de raccordement de gicleur

20 - Gicleur
- ♦ Réglage – au centre de la zone de balayage

21 - Caoutchouc d'essuie-glace
- ♦ Dépose et repose ⇒ brochure, page 92-4

Service.

Simpo PDF Merge and Split Unregistered Version - http://www.simpopdf.com

Information Technique du Manuel de Réparation

Corrado 1989 ▶

Brochure **Equipement électrique, édition 10.88**

Marquer dans le tableau des groupes de réparation

Groupe de réparation 96

Information N° 10

Concerne: tous les véhicules équipés d'un régulateur de vitesse

Sujet

La présente Information Technique vous fournit des informations sur le régulateur de vitesse.

CLUB GENERATION
CORRADO
ASSOCIATION LOI 1901
WWW.CGCFRANCE.COM

Sommaire	Information Technique page	Brochure à partir de la page
Régulateur de vitesse (GRA): remise en état	1	
- Système à dépression: contrôle d'étanchéité	6	

Imprimé en Allemagne 000.5094.40.40 **Edition Information:** 10.91

Simpo PDF Merge and Split Unregistered Version - http://www.simpopdf.com

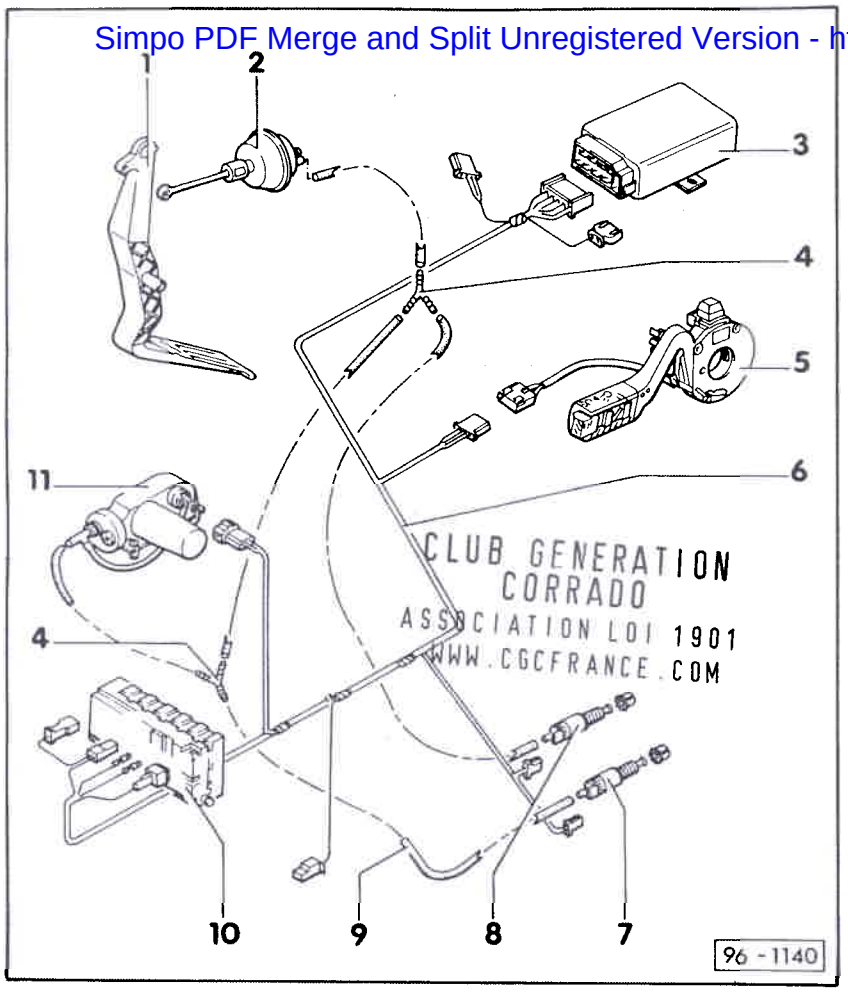

Régulateur de vitesse (GRA): remise en état

Attention

Déconnecter la tresse de masse de la batterie avant de travailler sur l'équipement électrique.

Nota:

- *Le guide de dépannage correspondant se trouve dans le système de contrôle V.A.G 1466.*
- *Le schéma de parcours du courant valable se trouve dans le classeur Schémas de parcours du courant, Dépannage équipement électrique et Emplacements de montage.*

1 - Accélérateur

2 - Actionneur sur l'accélérateur
Pour la dépose ainsi que pour le réglage de l'actionneur, il faut déposer le guidage d'air gauche ou le diffuseur au plancher avec la console centrale ⇒ Manuel de Réparation Chauffage, Climatiseur, groupes de réparation 80, 87.

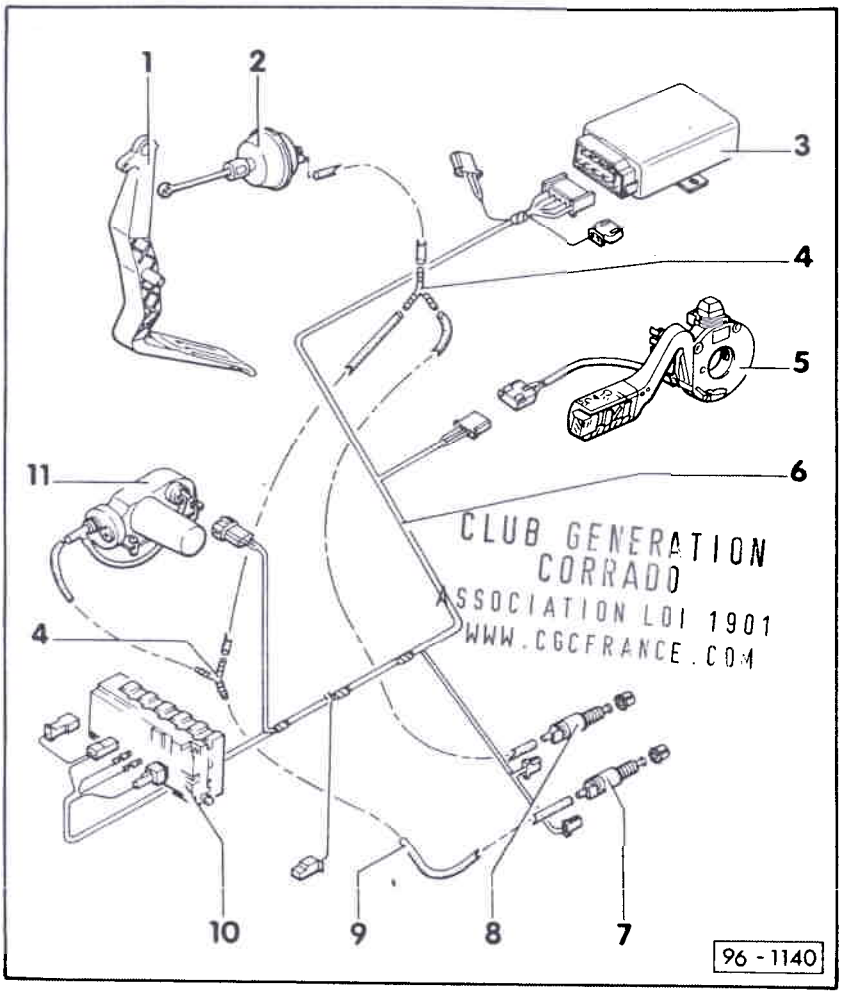

- déposer ⇒ fig. 1
- régler ⇒ fig. 2

3 - Appareil de commande du GRA
- Derrière la console centrale, déposer et reposer la console centrale ⇒ Manuel de Réparation Carrosserie - Travaux de montage, groupe de réparation 68.

4 - Répartiteur pour conduites de dépression

5 - Commande de GRA (E45)
- Déposer et reposer ⇒ groupe de réparation 94.

6 - Câblage de GRA

7 - Clapet de mise à l'air libre avec contacteur de pédale d'embrayage (F36)
- Déposer et reposer ⇒ fig. 3

8 - Clapet de mise à l'air libre avec contacteur de pédale de frein (F47)
- Déposer et reposer ⇒ fig. 3

Simpo PDF Merge and Split Unregistered Version - http://www.simpopdf.com

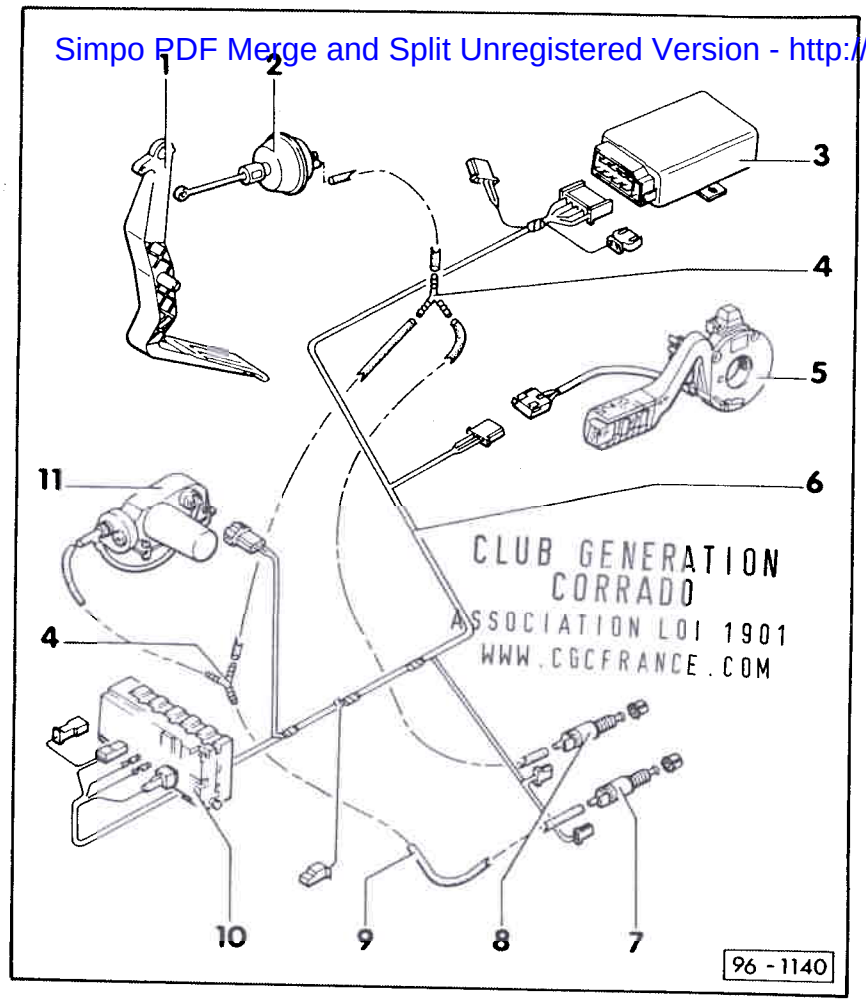

9 - Conduits de dépression
- ♦ Contrôle d'étanchéité ⇒ page 6

10 - Centrale électrique
- ♦ Déposer et reposer ⇒ groupe de réparation 97

11 - Pompe à dépression pour GRA (V18)
- ♦ Déposer ⇒ fig. 4

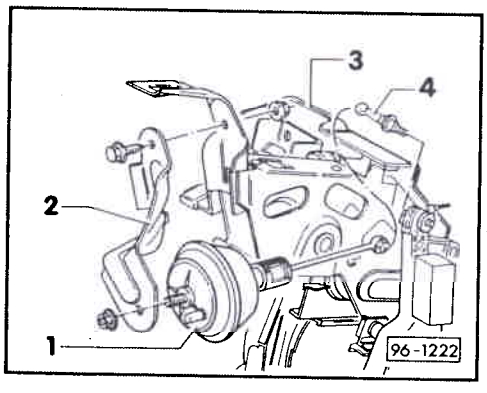

◄ **Fig. 1 Actionneur: dépose**

1 - Actionneur
2 - Support d'actionneur
3 - Pédalier
4 - Tourillon sphérique

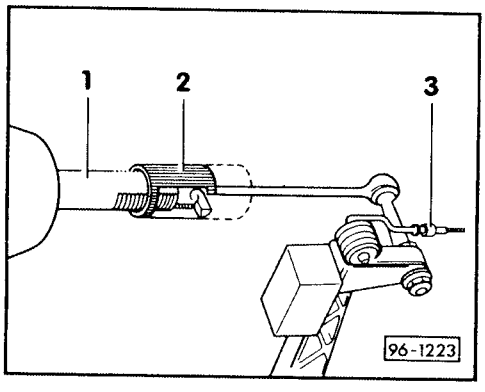

◄ **Fig. 2 Actionneur: réglage**

- Desserrer le manchon de réglage -2- sur l'actionneur -1- et le pousser entièrement en avant.
- Régler le câble de carburateur -3-.
- Tirer le manchon de réglage en arrière de façon à obtenir un jeu de 3,5 mm sur la plaque de la pédale et le verrouiller en le tournant à droite jusqu'en butée.
- Vérifier que l'accélérateur ne coince pas.

Simpo PDF Merge and Split Unregistered Version - http://www.simpopdf.com

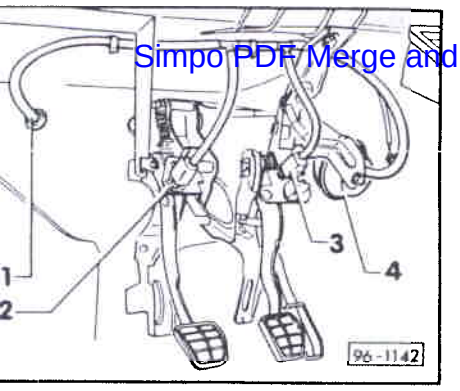

◄ **Fig. 3 Clapets de mise à l'air libre: dépose et repose**

1 - Conduites de dépression

2 - Clapet de mise à l'air libre sur la pédale d'embrayage

3 - Clapet de mise à l'air libre sur la pédale de frein

4 - Actionneur

♦ Déposer:

– Déposer le revêtement de tableau de bord côté conducteur

– Débrancher la fiche de raccord et la conduite de dépression

– Retirer le clapet de mise à l'air libre du support en lui imprimant un mouvement de rotation

♦ Reposer:

– Enfoncer le clapet de mise à l'air libre dans le support en tournant jusqu'en butée.

CLUB GENERATION
CORRADO
ASSOCIATION LOI 1901
WWW.CGCFRANCE.COM

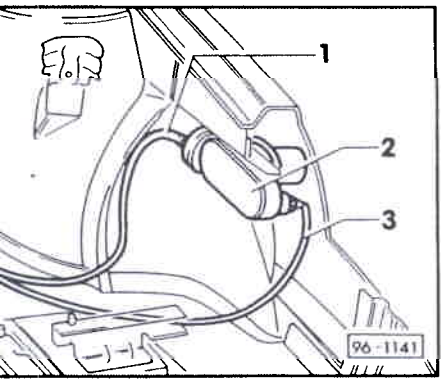

◄ **Fig. 4 Pompe à dépression de GRA (V18): dépose**

1 - Conduite de dépression

2 - Pompe à dépression

3 - Câblage de raccordement de pompe à dépression

Avant de pouvoir déposer la pompe à dépression, il faut d'abord déposer la batterie et, le cas échéant, le réservoir de lave-glace.

Système à dépression: contrôle d'étanchéité

– Débrancher la conduite de dépression de la pompe à dépression et l'obturer de façon hermétique.

– Déposer le revêtement -inférieur- de tableau de bord côté conducteur.

– Enfoncer la membrane sur l'actionneur tout en enfonçant à la main la pédale de frein jusqu'au point dur.

– Lâcher ensuite la pédale de frein.

– La membrane ne doit pas bouger.

Simpo PDF Merge and Split Unregistered Version - http://www.simpopdf.com

Information Technique du Manuel de Réparation

Corrado 1989 ▶

Brochure **Equipement électrique** **Edition 10.88**

Marquer dans le tableau des groupes de réparation

Groupe de réparation 27

Information N° 11

Concerne: tous les véhicules

Sujet

Des batteries aux caractéristiques techniques modifiées sont montées à compter du millésime 1993. La hauteur des batteries est passée de 175 mm à 190 mm.

CLUB GENERATION CORRADO
ASSOCIATION LOI 1901
WWW.CGCFRANCE.COM

Sommaire	Information Technique page	Brochure à partir de la page
Batterie: contrôle et charge	–	27-1
- Batterie: contrôle	1	27-1
Batterie: dépose et repose	2	27-7

Imprimé en Allemagne 000.5094.41.40 **Edition Information:** 09.92

Simpo PDF Merge and Split Unregistered Version - http://www.simpopdf.com

Niveau de l'électrolyte: contrôle

⇒ page 27-1

Tension: mesure avec sollicitation

– Les tensions et courants de contrôle des batteries à compter du millésime 1993 doivent être relevés dans le tableau ci-après.

– Processus de contrôle ⇒ page 27-1

Capacité	Courant d'essai au froid	Courant en charge	Tension mini
44 Ah	220 A	200 A	9,2 V
60 Ah	280 A	200 A	9,2 V
61 Ah	330 A	200 A	9,4 V
72 Ah	380 A	300 A	9,5 V
92 Ah	450 A	300 A	9,5 V

Densité de l'électrolyte: contrôle

⇒ page 27-2

CLUB GENERATION
CORRADO
ASSOCIATION LOI 1901
WWW.CGCFRANCE.COM

Batterie: dépose et repose

- Les batteries d'une hauteur de 175 mm peuvent être remplacées par des batteries de 190 mm de hauteur.

– Batterie: dépose et repose ⇒ page 27-6

Simpo PDF Merge and Split Unregistered Version - http://www.simpopdf.com

Service.

Information Technique du Manuel de Réparation

Corrado 1989 ▶

Brochure **Equipement électrique Edition 10.88**

Marquer dans le tableau des groupes de réparation
Groupe de réparation 94

Information N° 12

Concerne: véhicules avec blocage du retrait de clé de contact

Sujet

Dans certains pays, à partir du millésime 1993, les véhicules avec boîte automatique seront équipés d'une commande de vitesses avec blocage du retrait de clé de contact.

CLUB GENERATION
CORRADO
ASSOCIATION LOI 1901
WWW.CGCFRANCE.COM

Sommaire	Information Technique page	Brochure à partir de la page
Commodo de direction: remise en état	–	94-1

Imprimé en Allemagne 000.5094.42.40 **Edition Information:** 11.92

Simpo PDF Merge and Split Unregistered Version - http://www.simpopdf.com

Commodo de direction: remise en état

Attention!

Avant de réaliser des travaux sur l'installation électrique, il faut débrancher la tresse de masse de la batterie.

Nota:

Autres informations pour le montage de la colonne de direction et sur la colonne de direction réglable en hauteur
⇒ Châssis-suspension, Groupe de Réparation 48

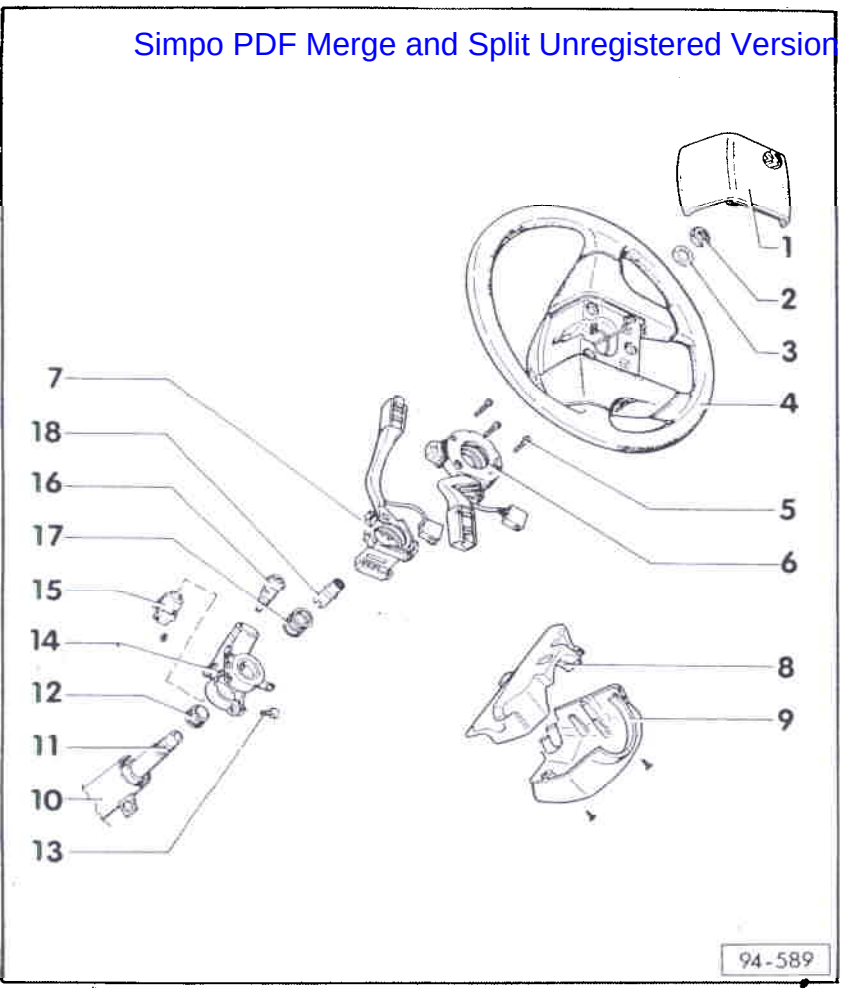

1 - Cache avec touche de commande du klaxon
- ♦ Cache: dépose ⇒ fig.1
- ♦ Touche: dépose ⇒ fig. 2

2 - Ecrou à 6 pans
- ♦ 40 Nm

CLUB GENERATION CORRADO
ASSOCIATION LOI 1901
WWW.CGCFRANCE.COM

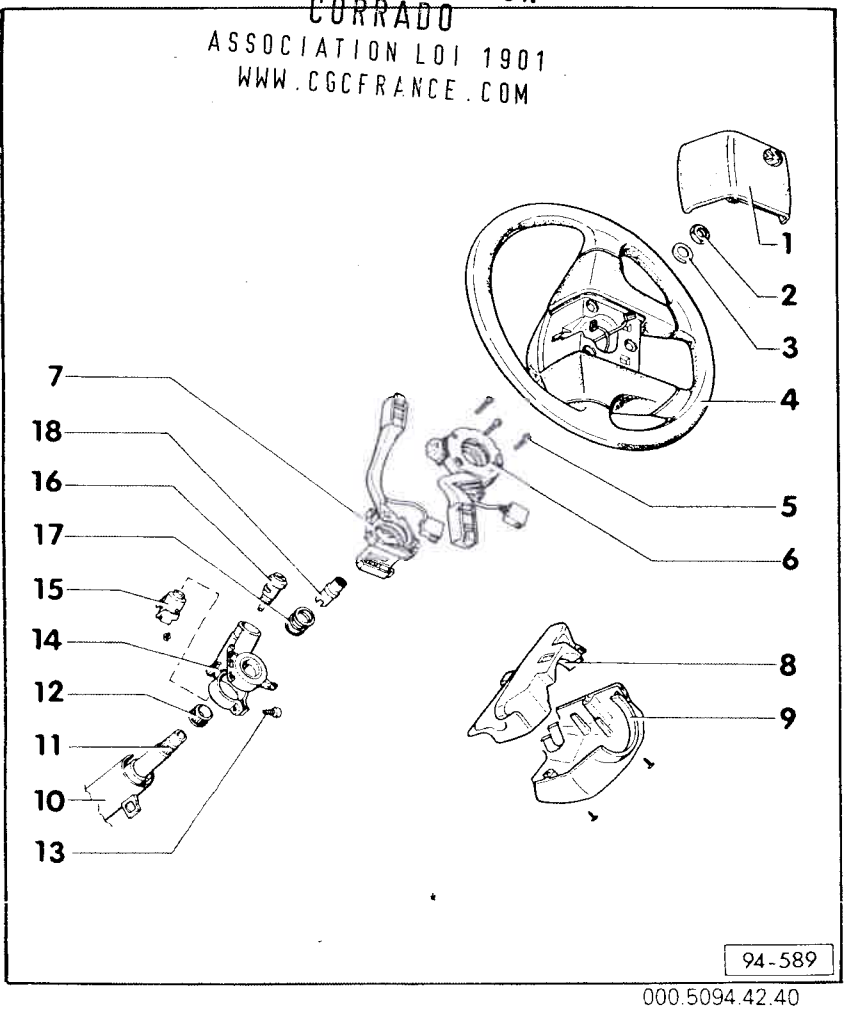

3 - Rondelle

4 - Volant
- ♦ Bague de contact ⇒ fig. 3
- ♦ Graisser avec de la graisse G 000 400

5 - Vis de fixation pour commodo de direction

6 - Commande des clignotants (avec commande du régulateur de vitesse)
- ♦ Dépose ⇒ fig. 4

7 - Commande de l'essuie-glace (avec commande de l'indicateur multifonction)
- ♦ Dépose ⇒ fig. 4

8 - Partie supérieure de l'habillage

9 - Partie inférieure de l'habillage

Simpo PDF Merge and Split Unregistered Version - http://www.simpopdf.com

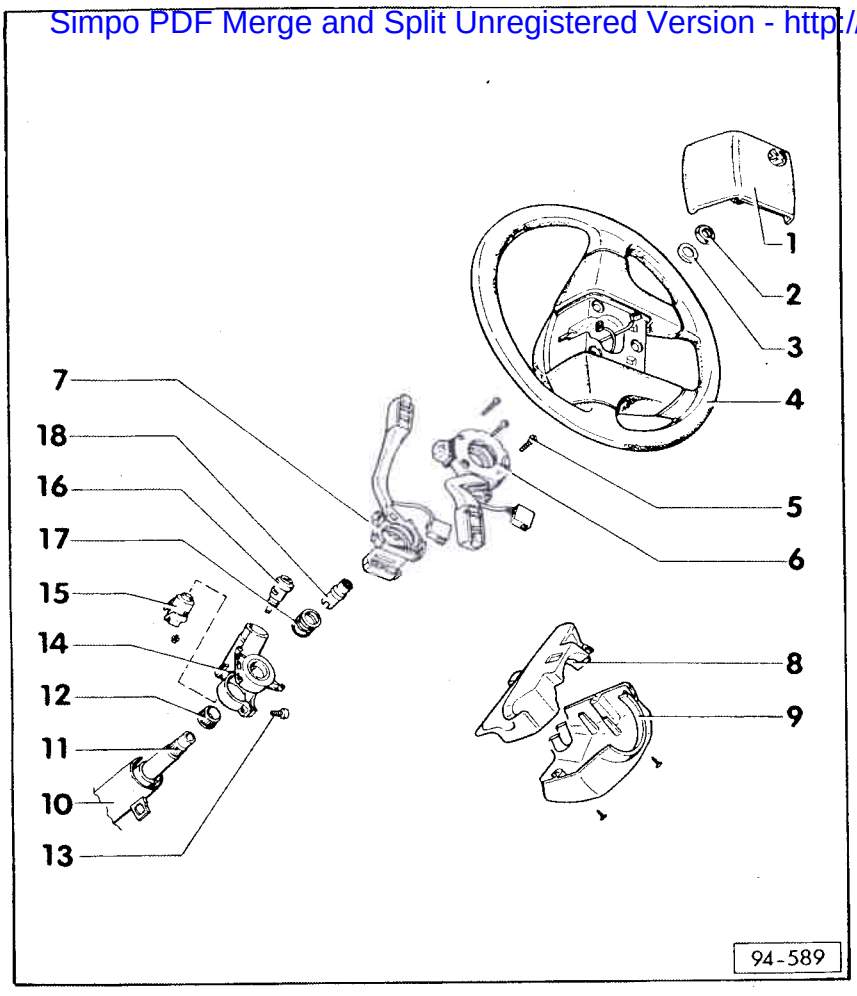

10 - Tube-enveloppe

11 - Colonne de direction

12 - Bague d'appui

13 - Vis de fixation pour boîtier d'antivol de direction
- ♦ 10 Nm

14 - Boîtier d'antivol de direction
- ♦ Dépose et repose ⇒ fig. 5

15 - Contact-démarreur
- ♦ Déposer le boîtier d'antivol de direction, puis dévisser la vis de fixation.

16 - Barillet
- ♦ Dépose et repose ⇒ fig. 6

17 - Ressort

CLUB GENERATION CORRADO
ASSOCIATION LOI 1901
WWW.CGCFRANCE.COM

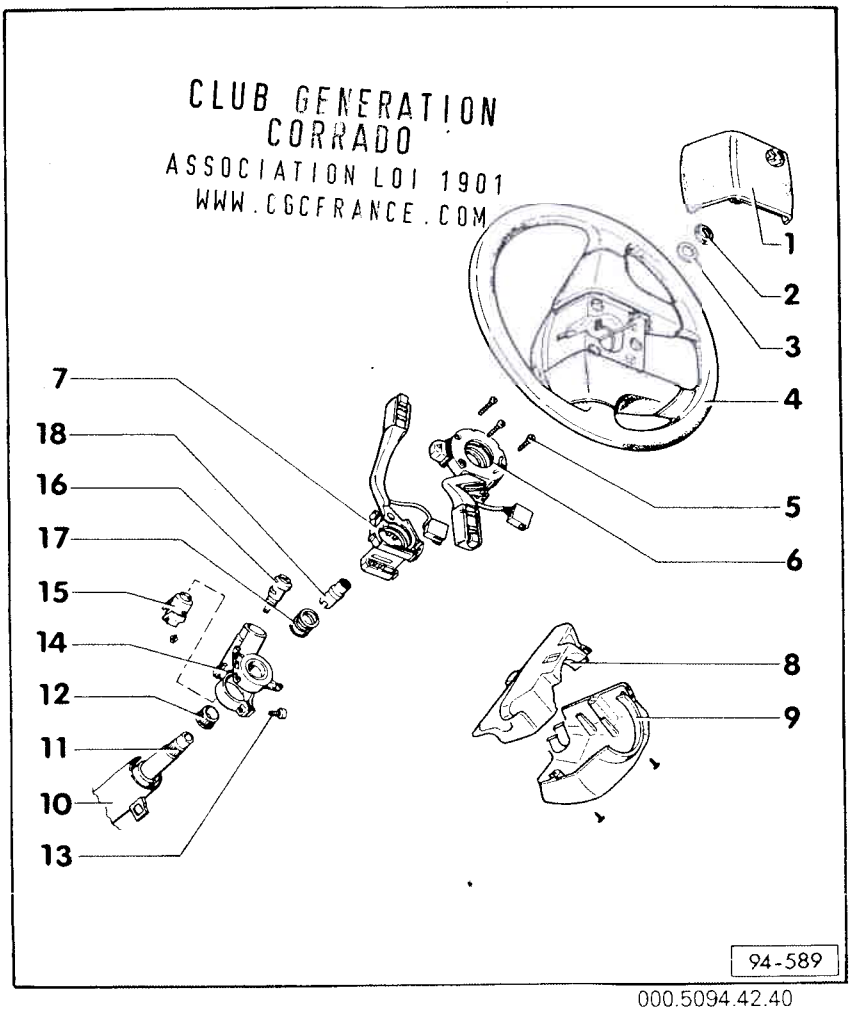

18 - Douille adaptatrice polygonale
- ♦ Retirer - Utiliser exclusivement un extracteur avec étrier-tendeur (par ex. Kukko 204-2, modèle courant)
- ♦ Repose – L'emmancher avec la rondelle et l'écrou à 6 pans jusqu'à ce qu'elle soit bien fixée.

Simpo PDF Merge and Split Unregistered Version - http://www.simpopdf.com

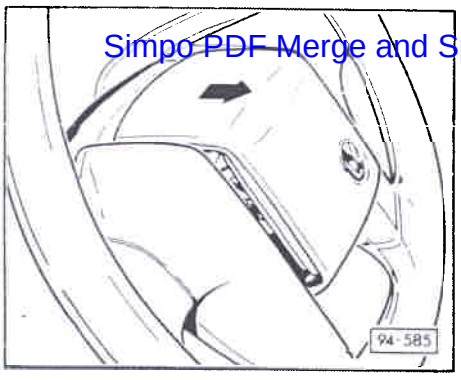

◄ **Fig. 1 Cache: dépose**

Soulever le cache par le bas et le retirer du volant dans le sens de la flèche.

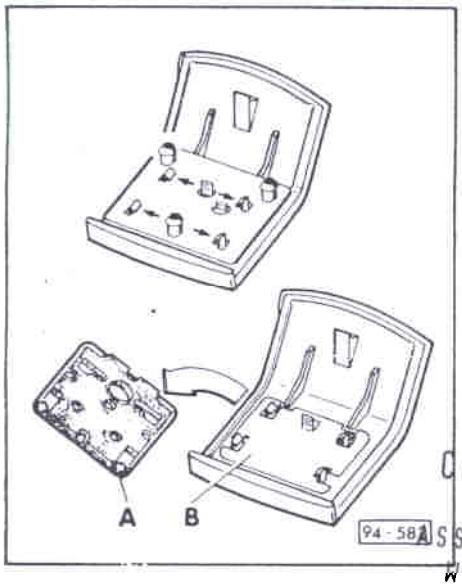

◄ **Fig 2 Touche de commande du klaxon: dépose**

- Débrancher les câbles de raccordement.
- Appuyer sur les ergots dans le sens de la flèche et retirer la plaque de contact A.

Nota:

La touche du klaxon est composée de deux plaques de contact – A et B – non isolées, qui se trouvent reliées par pression sur la touche.

CLUB GENERATION CORRADO
ASSOCIATION LOI 1901
WWW.CGCFRANCE.COM

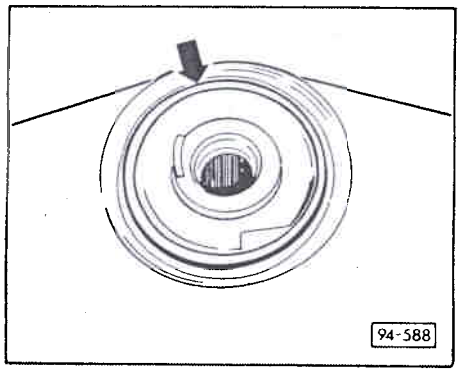

◄ **Fig. 3 Bague de contact pour commande de klaxon**

Un contact à ressort sur la commande des clignotants et une bague collectrice –flèche– sous le volant acheminent la tension positive à la touche de commnde du klaxon.

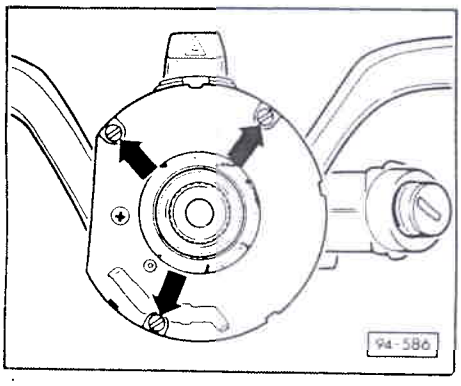

◄ **Fig. 4 Commande des clignotants et de l'essuie-glace: dépose**

- Volant: dépose.
- Dévisser les vis de fixation – flèches –.
- Débrancher les connexions à fiche sur la commande des clignotants et de l'essuie-glace.
- Débrancher la commande de clignotants et d'essuie-glace de la colonne de direction.

Simpo PDF Merge and Split Unregistered Version - http://www.simpopdf.com

Abb. 5 Boîtier d'antivol de direction: dépose et repose

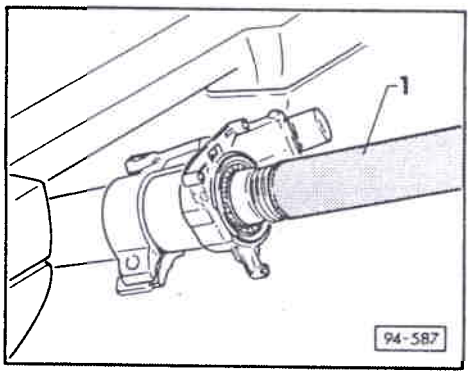

Dépose

- Déposer le commodo de direction.
- Retirer la rondelle de calage, le ressort et la bague de contact de la colonne de direction.
- Dévisser les vis de fixation pour le boîtier d'antivol de direction.
- Retirer le boîtier d'antivol de direction du tube-enveloppe et de la colonne de direction.

◄ **Repose**

- Faire glisser le boîtier d'antivol de direction sur la colonne de direction.
- Emmancher la bague de contact, le ressort et la rondelle de calage sur la colonne de direction avec l'outil VW 420-1.

Nota:

Si la colonne de direction ne ressort pas complètement du tube-enveloppe, continuer de la tirer par l'écrou à 6 pans qui y est fixé pour la sortir.

CLUB GENERATION CORRADO
ASSOCIATION LOI 1901
WWW.CGCFRANCE.COM

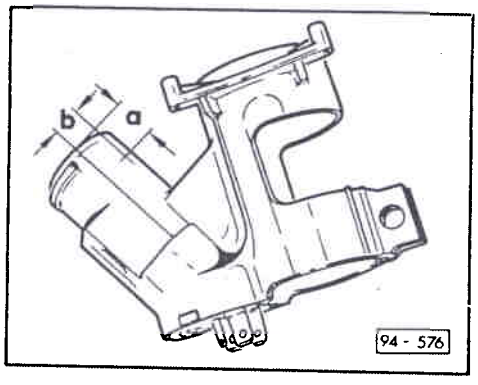

Fig 6 Barillet: dépose et repose

Dépose

- Déposer le boîtier d'antivol de direction

◄ - Repérer le trou d'alésage sur le boîtier d'antivol de direction

a - 12 mm

b - 10 mm

- Percer le boîtier d'antivol de direction (env. 3 mm), jusqu'à ce que le ressort à cran d'arrêt du barillet soit atteint (profondeur du trou: env. 3 mm).
- Comprimer le ressort à cran d'arrêt avec le dos de la perceuse et extraire le barillet.

Repose

- Pousser le barillet dans le boîtier d'antivol de direction.
- En tournant légèrement la clé dans le barillet, ce dernier peut être enfoncé jusqu'en butée.

SimpoPDF Merge and Split Unregistered Version - http://www.simpopdf.com

Service.

Information Technique du Manuel de Réparation

Corrado 1989 ▶

Brochure **Equipement électrique Edition 10.88**

Marquer dans le tableau des groupes de réparation

Groupe de réparation 94

Information N° 13

Concerne: véhicules avec dispositif d'alarme antivol (DWA)

Sujet

Dispositif d'alarme antivol: remise en état

Sommaire	Information Technique page	Brochure à partir de la page
Dispositif d'alarme antivol: remise en état	1	–

CLUB GENERATION
CORRADO
ASSOCIATION LOI 1901
WWW.CGCFRANCE.COM

Imprimé en Allemagne 000.5094.43.40 **Edition Information:** 02.93

Simpo PDF Merge and Split Unregistered Version - http://www.simpopdf.com

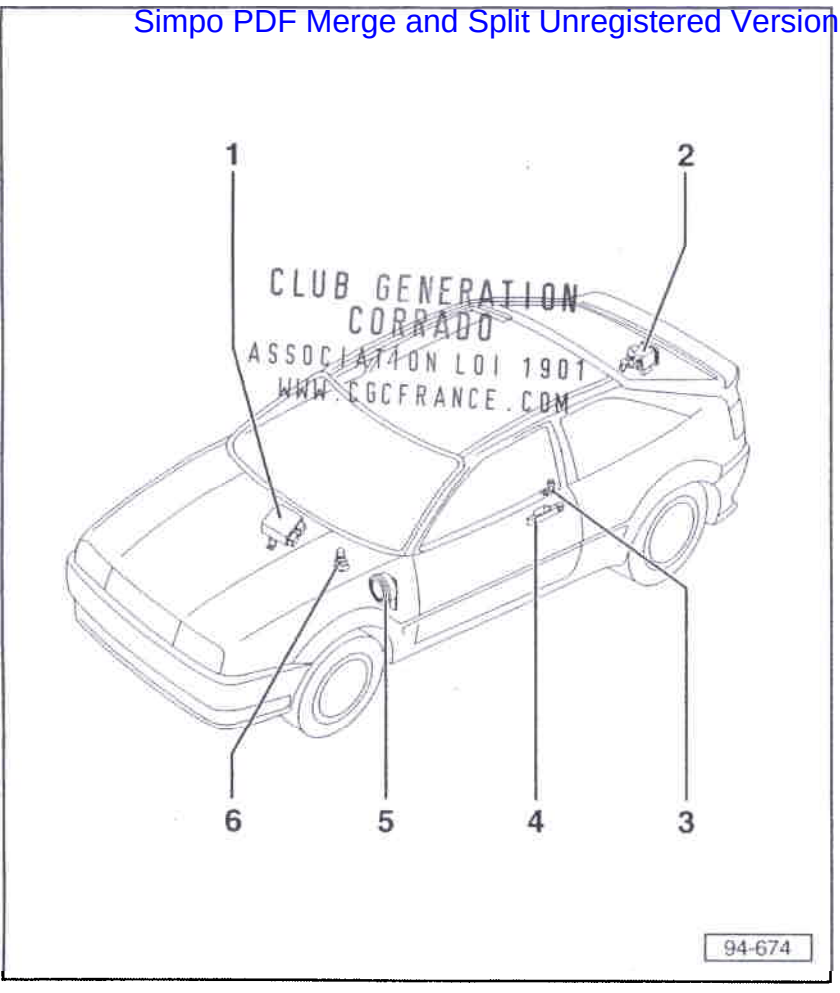

Dispositif d'alarme antivol (DWA): remise en état

Attention

Déconnecter la tresse de masse de la batterie avant d'effectuer des travaux sur l'équipement électrique.

1 - Appareil de commande pour dispositif d'alarme antivol -J293-

- ♦ Déposer le porte-instruments ⇒ Information Technique N° 5
- ♦ Déposer le vide-poches, côté conducteur

⇒ Carrosserie – Travaux de montage, groupe de réparation 70

2 - Contacteur sur barillet de hayon -F124-

- ♦ Déposer ⇒ fig. 2

3 - Témoin du dispositif d'alarme antivol -K95-

- ♦ Déposer ⇒ fig. 1

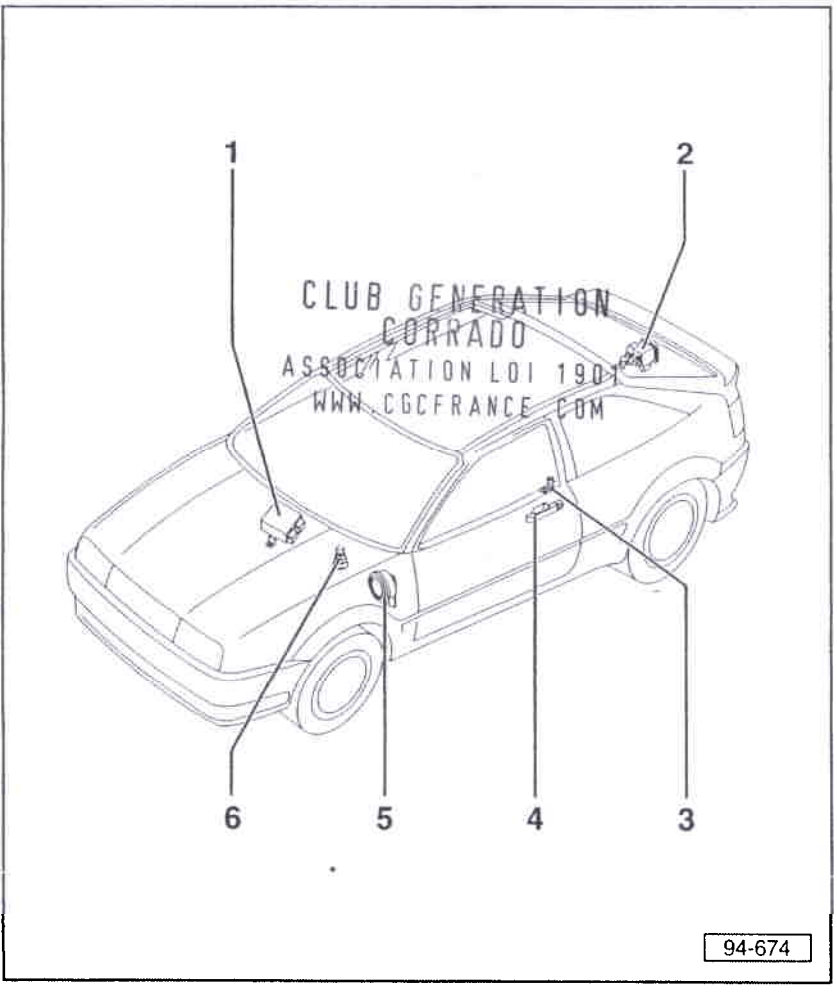

4 - Poignée de porte avec microcontacteur

5 - Avertisseur sonore supplémentaire sous l'aile gauche

6 - Contacteur pour capot-moteur

Simpo PDF Merge and Split Unregistered Version - http://www.simpopdf.com

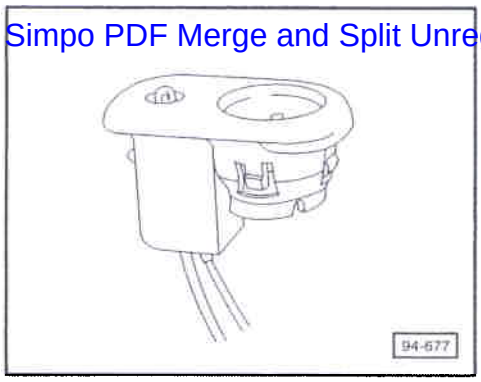

◄ **Fig. 1 Témoin du dispositif d'alarme antivol -K95-: dépose**

- Dévisser le bouton de sûreté
- Déposer le revêtement de porte
  ⇒ Carrosserie – Travaux de montage, groupe de réparation 70
- Repousser le crantage du témoin et retirer le témoin par le haut hors du revêtement.

CLUB GENERATION CORRADO
ASSOCIATION LOI 1901
WWW.CGCFRANCE.COM

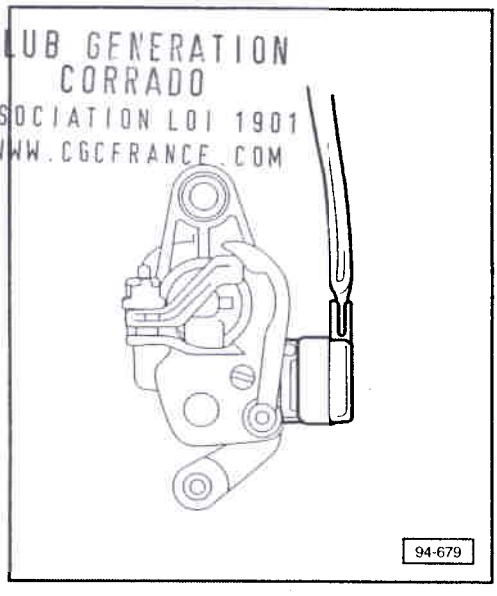

◄ **Fig. 2 Contacteur sur barillet de hayon -F124-: dépose**

- Déposer la serrure du hayon
  ⇒ Carrosserie – Travaux de montage, groupe de réparation 55
- Pour pouvoir enlever le contacteur, soulever l'agrafe de retenue avec un tournevis approprié.

SimpoPDF Merge and Split Unregistered Version - http://www.simpopdf.com

Service.

Information Technique du Manuel de Réparation

Corrado 1989 ▶

Brochure **Equipement électrique Edition 10.88**

Marquer dans le tableau des groupes de réparation
Groupe de réparation 90

Information N° 14

Concerne: autoradios à partir d'août 1993

Sujet

Pour les autoradios à partir d'août 1993, un nouvel extracteur est mis en service.

Sommaire	Information Technique page	Brochure à partir de la page
Autoradio: dépose et repose	1	–

CLUB GENERATION
CORRADO
ASSOCIATION LOI 1901
WWW.CGCFRANCE.COM

Imprimé en Allemagne 000.5094.44.40 **Edition Information:** 09.93

Autoradio: dépose et repose

Simpo PDF Merge and Split Unregistered Version - http://www.simpopdf.com

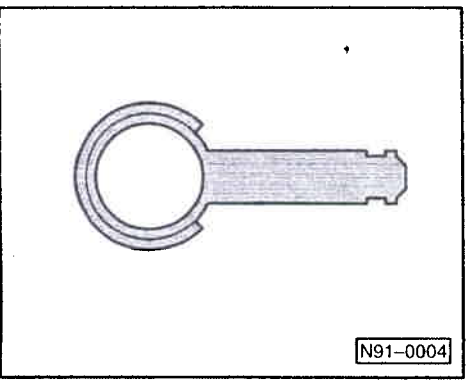

Nota:

Demander au client le numéro de code de l'autoradio avant de le déposer. Si l'autoradio est remplacé, il faut activer le code antivol (voir Information Spéciale, "Le Spécialiste et l'entretien", nº 2). Le client doit être informé du nouveau numéro de code.

Dépose:

◄ L'extracteur 3316 est nécessaire à la dépose des autoradios de la nouvelle génération.

L'extracteur 3316 se compose de deux pièces identiques.

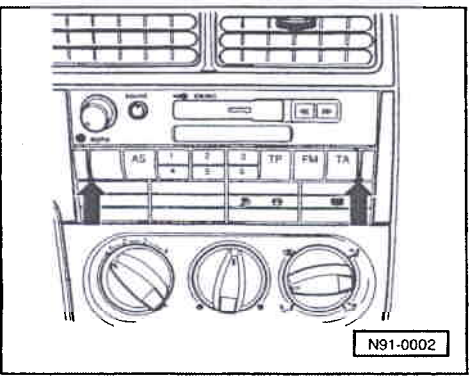

◄ – Engager l'extracteur 3316 dans les fentes de déverrouillage -flèches- jusqu'à ce qu'il s'encliquette.

CLUB GENERATION
CORRADO
ASSOCIATION LOI 1901
WWW.CGCFRANCE.COM

CLUB GENERATION
CORRADO
ASSOCIATION LOI 1901
WWW.CGCFRANCE.COM

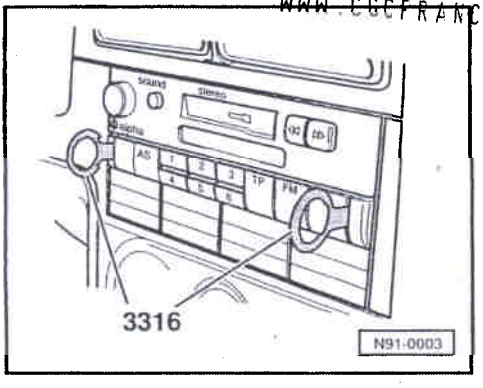

◄ – A l'aide des anneaux de l'extracteur, extraire l'autoradio hors du tableau de bord.

Nota:

- *L'extracteur 3316 ne doit pas être serré sur le côté ou enfoncé de biais.*
- *Pour extraire l'extracteur, les ergots de fixation latéraux de l'autoradio doivent être serrés vers l'intérieur.*

Repose:

– Mettre la connexion à fiche sur l'autoradio.

– Enfoncer l'autoradio tout droit dans le tableau de bord jusqu'à ce qu'il s'encliquette dans le cadre de montage.

Simpo PDF Merge and Split Unregistered Version - http://www.simpopdf.com

Information Technique du Manuel de Réparation

Corrado 1989 ▶

Brochure Equipement électrique Edition 10.88

Marquer dans le tableau des groupes de réparation
Groupe de réparation 96

Information N° 15*

Concerne: tous les véhicules

*) *remplace l'Information Technique n° 15, édition 09.94*

Sujet

Antidémarrage électronique à compter d'octobre 1994.
Cette Information Technique contient toutes les indications de réparation nécessaires pour une remise en état.

CLUB GENERATION
CORRADO
ASSOCIATION LOI 1901
WWW.CGCFRANCE.COM

Sommaire	Information Technique page	Brochure à partir de la page
Antidémarrage	1	-
- Autodiagnostic de l'antidémarrage	1	-
- Adaptation des clés de contact	18	-
- Procédure en cas de perte de clé	24	-
- Adaptation en cas de remplacement de l'appareil de commande du moteur (adaptation)	25	-
- Réglage en cas de remplacement de l'appareil de commande pour antidémarrage (codage de l'appareil de commande)	27	-
- Procédure en cas de remplacement du jeu de fermeture ou de l'appareil de commande pour antidémarrage	30	-

Imprimé en Allemagne 000.5094.45.40 **Edition Information:** 10.95

Simpo PDF Merge and Split Unregistered Version - http://www.simpopdf.com

Autodiagnostic de l'antidémarrage

Mesures pour la suppression de défauts momentanés, spécifiques à un type de véhicule
⇒ Manuel du Service Technique

Fonctionnement

L'antidémarrage électronique se compose d'un appareil de commande pour l'antidémarrage, d'un appareil de commande du moteur adapté, d'une bobine de lecture sur le contact-démarreur et de clés de contact adaptées avec système électronique (transpondeur / mémoire lecture-réponse).

L'appareil de commande pour l'antidémarrage électronique -J362- se trouve à gauche derrière le porte-instruments. Il est équipé d'une mémoire de défauts.

Tout défaut affectant les capteurs ou les composants contrôlés est enregistré dans la mémoire de défauts avec indication du type d'anomalie.

CLUB GENERATION
CORRADO
ASSOCIATION LOI 1901
WWW.CGCFRANCE.COM

4 défauts au maximum peuvent être mémorisés simultanément.

Des défauts, comme des coupures de câbles ou de mauvais contacts survenus périodiquement, sont effacés définitivement après la coupure du contact d'allumage.

Au début du dépannage, il est nécessaire d'initialiser l'autodiagnostic et de consulter les informations mémorisées en utilisant le

lecteur de défauts V.A.G 1551 ou

le contrôleur des systèmes véhicules V.A.G 1552.

Nota:

La description suivante ne concerne que le lecteur de défauts V.A.G 1551.

Les informations de défauts affichées sont reprises dans un tableau des défauts indiquant les causes possibles des défauts et les mesures de réparation appropriées.

Simpo PDF Merge and Split Unregistered Version - http://www.simpopdf.com

Lecteur de défauts V.A.G 1551: raccordement et sélection des fonctions (interroger la version d'appareil)

Conditions préalables de contrôle:

- Tous les fusibles conformes au Schéma de parcours du courant.
- Tension d'alimentation correcte (au moins 9,0 V).

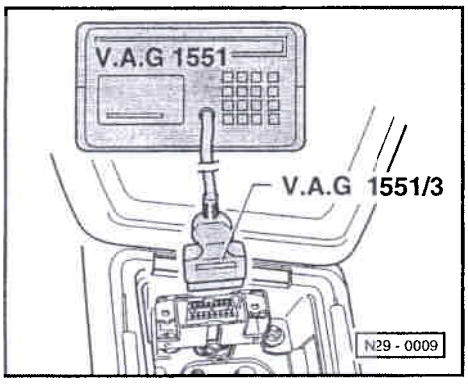

La prise d'autodiagnostic se trouve sous le cache du levier de vitesses.

– Retirer le cache du levier de vitesses.

◄ – Le contact d'allumage étant coupé, brancher le lecteur de défauts V.A.G 1551 avec le câble de diagnostic V.A.G 1551/3.

AUTODIAGNOSTIC V.A.G HELP
1 - Transmission rapide des données*
2 - Emission des codes clignotants*

◄ Affichage:

* apparaît alternativement

CLUB GENERATION
CORRADO
ASSOCIATION LOI 1901
WWW.CGCFRANCE.COM

Nota:

- *Si aucun affichage n'apparaît à l'écran, vérifier l'alimentation en tension du V.A.G 1551 conformément au schéma de parcours du courant.*
- *La touche HELP du lecteur de défauts permet d'obtenir des instructions supplémentaires d'utilisation.*
- *La touche → permet de poursuivre le défilement du programme.*
- *Dans le mode 1 "Transmission rapide des données", il est possible de réaliser un "Contrôle automatique" avec la fonction 00. A cette occasion, tous les appareils de commande du véhicule sont interrogés automatiquement.*

– Mettre le contact d'allumage.

– Mettre l'imprimante en marche avec la touche Print (le témoin dans la touche s'allume).

– Appuyer sur la touche 1 pour le mode opératoire "Transmission rapide des données".

Transmission rapide des données HELP
Entrer l'adresse XX

◄ Affichage:

– Appuyer sur les touches 2 et 5. Le code "25" permet d'entrer l'adresse "Antidémarrage".

Simpo PDF Merge and Split Unregistered Version - http://www.simpopdf.com

Transmission rapide des données Q 25 Antidémarrage

◄ Affichage:

– Valider l'entrée en appuyant sur la touche Q.

Transmission rapide des données Q Le contrôleur envoie l'adresse 25

◄ Affichage:

1H0953257 B IMMO VWZ3Z0R0002159 V00 → Codage 09600 WSC 131071

◄ Affichage:

- ♦ Ligne supérieure — Réf. pièce de l'appareil de commande
Désignation du système
(IMMO)
Numéro d'identification,
(à 14 chiffres, VW....)
Numéro de version
- ♦ Ligne inférieure — Numéro de code
(Taux de bauds[1]= 9600)
Numéro de concession[2]

[1]- Vitesse de transmission des données

[2]- Est mémorisé automatiquement dans l'appareil de commande lors d'une intervention dans le système.

CLUB GENERATION
CORRADO
ASSOCIATION LOI 1901
WWW.CGCFRANCE.COM

Appareil de commande HELP ne répond pas!

◄ Si le message ci-contre est affiché:

– Appuyer sur la touche HELP pour faire imprimer une liste des causes possibles de défauts.

– Une fois les défauts supprimés, entrer de nouveau l'adresse 25 pour "Antidémarrage" et valider en appuyant sur la touche Q.

– Appuyer sur la touche →.

Transmission rapide des données HELP Choisir la fonction XX

◄ Affichage:

– Après avoir appuyé sur la touche HELP, une liste des fonctions possibles s'imprime.

Simpo PDF Merge and Split Unregistered Version - http://www.simpopdf.com

Vue d'ensemble des fonctions à sélectionner

		Page
01 -	Interroger la version d'appareil de commande	3
02 -	Interroger la mémoire de défauts	8
05 -	Effacer la mémoire de défauts	10
06 -	Terminer l'émission	12
07 -	Coder l'appareil de commande	27
10 -	Adaptation	18, 25
11 -	Procédure d'accès	18

Nota:

- *Ne pas sélectionner les autres fonctions qui sont imprimées après actionnement de la touche HELP.*
- *A l'issue de la fonction, le V.A.G 1551 revient dans la position initiale suivante:*

Transmission rapide des données HELP Choisir la fonction XX

◄ Affichage:

CLUB GENERATION
CORRADO
ASSOCIATION LOI 1901
WWW.CGCFRANCE.COM

Interrogation de la mémoire de défauts

Nota:

Les informations de défauts affichées ne sont pas actualisées constamment, mais seulement après le lancement de l'autodiagnostic ou la sélection de la fonction 05 "Effacer la mémoire de défauts".

– Mettre l'imprimante en marche avec la touche Print (le témoin dans la touche s'allume).

Transmission rapide des données HELP Choisir la fonction XX

◄ Affichage:

– Appuyer sur les touches 0 et 2. (Le code 02 permet de choisir la fonction "Interroger la mémoire de défauts".)

Transmission rapide des données Q 02 – Interroger la mémoire de défauts

◄ Affichage:

– Valider l'entrée en appuyant sur la touche Q.

X défaut(s) reconnu(s)!

◄ A l'écran s'affiche le nombre de défauts mémorisés.

Les défauts mémorisés sont affichés et imprimés les uns après les autres.

– Consulter le tableau de défauts avec la liste imprimée et éliminer les défauts ⇒ page 13.

Simpo PDF Merge and Split Unregistered Version - http://www.simpopdf.com

Aucun défaut reconnu! →

◄ En cas de "Aucun défaut reconnu", le programme revient en position initiale après actionnement de la touche →.

Transmission rapide des données HELP Choisir la fonction XX

◄ Affichage:

Si quelque chose d'autre est affiché à l'écran:
⇒ Notice d'Utilisation du lecteur de défauts

– Terminer l'émission (fonction 06) ⇒ page 12

– Couper le contact d'allumage et débrancher la fiche de diagnostic.

CLUB GENERATION
CORRADO
ASSOCIATION LOI 1901
WWW.CGCFRANCE.COM

Effacement de la mémoire de défauts

Nota:

Après effacement de la mémoire de défauts, son contenu est automatiquement imprimé. Si la mémoire de défauts ne peut pas être effacée, l'interroger de nouveau et supprimer les défauts.

Conditions préalables:

♦ Mémoire de défauts interrogée ⇒ page 8.

♦ Tous les défauts supprimés.

Après interrogation de la mémoire de défauts:

Transmission rapide des données HELP Choisir la fonction XX

◄ Affichage:

– Appuyer sur les touches 0 et 5. (Le code 05 permet de choisir la fonction "Effacer la mémoire de défauts.)

Simpo PDF Merge and Split Unregistered Version - http://www.simpopdf.com

Transmission rapide des données Q 05 Effacer la mémoire de défauts	◄	Affichage:
		– Valider l'entrée en appuyant sur la touche Q.
Transmission rapide des données → La mémoire de défauts est effacée.	◄	Affichage:
		La mémoire de défauts sera ainsi effacée.
		– Appuyer sur la touche →.
Transmission rapide des données HELP Choisir la fonction XX	◄	Affichage:

Nota:

Attention! Mémoire défauts n'a pas été interrogée.	◄	♦ *Si ce texte apparaît à l'écran, le contrôle n'a pas été effectué correctement.*
Transmission rapide des données → Mémoire défauts n'a pas été interrogée.	◄	♦ *Si ce texte apparaît à l'écran, le contrôle n'a pas été effectué correctement.*

Respecter scrupuleusement le déroulement du contrôle: d'abord interroger la mémoire de défauts, si nécessaire éliminer le défaut, puis effacer.

CLUB GENERATION
CORRADO
ASSOCIATION LOI 1901
WWW.CGCFRANCE.COM

Terminer l'émission

– Appuyer sur les touches 0 et 6. (Le code 06 permet de choisir la fonction "Terminer l'émission".)

Transmission rapide des données Q 06 Terminer l'émission	◄	Affichage:
		– Valider l'entrée en appuyant sur la touche Q.
Transmission rapide des données Help Entrer l'adresse XX	◄	Affichage:
		– Couper le contact d'allumage.
		– Débrancher les connexions à fiche du lecteur de défauts V.A.G 1551

Simpo PDF Merge and Split Unregistered Version - http://www.simpopdf.com

Tableau des défauts

Nota:

- *Les tableaux ci-après reprennent, d'après leur code à 5 chiffres, tous les défauts possibles pouvant être détectés par l'appareil de commande de l'antidémarrage -J362- et imprimés sur le V.A.G 1551.*
- *Le code de défaut n'apparaît que sur le bulletin imprimé.*
- *Avant de remplacer les composants indiqués comme défectueux, contrôler d'abord les câbles et les connexions à fiche ainsi que les liaisons à la masse à l'aide du schéma de parcours du courant.*
- *Vérifier le verrouillage et la fixation correcte des connecteurs sur la plaque porte-relais.*
- *Après la réparation, la mémoire de défauts doit toujours être de nouveau interrogée avec le lecteur de défauts V.A.G 1551, puis effacée.*

Sortie sur l'imprimante du V.A.G 1551	Cause possible du défaut	Remède
Aucun défaut reconnu!	Si, une fois la réparation effectuée, "Aucun défaut reconnu" apparaît, l'autodiagnostic est terminé.	

CLUB GENERATION
CORRADO
ASSOCIATION LOI 1901
WWW.CGCFR/ICE.COM

Sortie sur l'imprimante du V.A.G 1551	Cause possible du défaut	Remède
00546 Câble de données défectueux		
Signal non plausible	Absence de signal ou signal non plausible sur le câble "W" entre l'appareil de commande pour antidémarrage et l'appareil de commande du moteur.	– Contrôler si le câble présente une coupure ou un court-circuit.
	Le taux de bauds (vitesse de transmission des données) de l'appareil de commande pour antidémarrage est incorrect.	– Coder l'appareil de commande et entrer le taux de bauds correct ⇒ page 28.
	Erreur de manipulation: Le contact d'allumage a été remis immédiatement après l'arrêt du moteur (le moteur se trouve encore dans la phase de marche à vide).	– Couper le contact d'allumage, attendre pendant au moins 10 secondes, mettre le contact d'allumage, puis sélectionner de nouveau la fonction 02 "Interroger la mémoire de défauts" ⇒ page 8.
	Appareil de commande pour antidémarrage -J362- défectueux.	– Effacer la mémoire de défauts et la réinterroger ⇒ pages 10 et 8; si nécessaire, remplacer l'appareil de commande pour antidémarrage -J362-.

Simpo PDF Merge and Split Unregistered Version - http://www.simpopdf.com

Sortie sur l'imprimante du V.A.G 1551	Cause possible du défaut	Remède
01128 Bobine de lecture pour l'anti-démarrage -D2	Connexion à fiche à 3 raccords pas branchée sur l'appareil de commande ou bobine de lecture et câble défectueux.	– Contrôler la connexion à fiche et la bobine de lecture avec le câble (contrôle visuel); remplacer la bobine de lecture si nécessaire.
	Appareil de commande pour antidémarrage -J362- défectueux.	– Effacer la mémoire de défauts et la réinterroger ⇒ pages 10 et 8; si nécessaire, remplacer l'appareil de commande pour antidémarrage -J362-.
01176 Clé		
Signal trop faible	Bobine de lecture ou câble défectueux (résistance de contact/mauvais contact).	– Contrôler la bobine de lecture avec le câble et la connexion à fiche (contrôle visuel), remplacer la bobine de lecture si nécessaire.
	Le dispositif électronique dans la clé de contact manque (transpondeur) ou est sans fonction.	– Remplacer la clé de contact, réadapter toutes les clés de contact et en vérifier le fonctionnement ⇒ page 18.
Pas d'autorisation	Clé de contact adaptée mécaniquement, mais pas adaptée électroniquement.	– Réadapter toutes les clés de contact et en vérifier le fonctionnement ⇒ page 18.

Sortie sur l'imprimante du V.A.G 1551	Cause possible du défaut	Remède
01177 Appareil de commande du moteur		
Pas d'autorisation	Appareil de commande du moteur non adapté. Le câble "W" entre les appareils de commande est en bon état.	– Adapter l'appareil de commande du moteur ⇒ page 25.
01179 Programmation de la clé erronée	L'adaptation de la clé de contact est erronée.	– Réadapter toutes les clés de contact en entrant le numéro secret et en vérifier le fonctionnement ⇒ page 18.
01181 Initialisation: seulement 2 codes appris	Lors de la première adaptation, le contact d'allumage a été mis une troisième fois avec une clé de contact pendant plus de 1 seconde. Lors de la première adaptation, il n'y a toujours que deux clés de contact qui sont adaptées.	– Effacer la mémoire de défauts et l'interroger de nouveau ⇒ pages 10 et 8.

CLUB GENERATION
CORRADO
ASSOCIATION LOI 1901
WWW.CGCFRANCE.COM

Simpo PDF Merge and Split Unregistered Version - http://www.simpopdf.com

Sortie sur l'imprimante du V.A.G 1551	Cause possible du défaut	Remède
65535 Appareil de commande Défectueux	Court-circuit entre les câbles de la connexion à fiche à 6 raccords, alvéoles 2 et 3 ("W" et "K") Appareil de commande pour antidémarrage -J362- défectueux.	– Eliminer le défaut à l'aide du schéma de parcours du courant – Remplacer l'appareil de commande

CLUB GENERATION CORRADO
ASSOCIATION LOI 1901
WWW.CGCFRANCE.COM

Adaptation des clés de contact

Nota:

- *Si des clés de contact supplémentaires ou neuves sont nécessaires, elles doivent être adaptées à l'appareil de commande pour antidémarrage.*
- *Tenir compte de la procédure lors du changement du jeu de fermeture et de l'appareil de commande pour antidémarrage.*
- *Toutes les clés de contact, même celles déjà existantes, doivent être réadaptées.*
- *Le nombre des clés déjà adaptées est affiché après sélection de la fonction "Adaptation".*
- *La touche C du V.A.G 1551 permet d'interroger l'adaptation.*

Attention
Le numéro de concession (code atelier) du V.A.G 1551 est mémorisé lors de l'adaptation des clés de contact dans l'appareil de commande pour antidémarrage.

Conditions préalables de contrôle

- Il faut disposer de toutes les clés. En cas d'absence de toute clé ancienne, voir "Procédure en cas de perte de clé" ⇒ page 24

Simpo PDF Merge and Split Unregistered Version - http://www.simpopdf.com

♦ Il faut disposer du porte-code avec numéro secret caché. Si ce n'est pas le cas, voir "Obtention du numéro secret" ⇒ page 24

– Introduire l'ancienne clé de contact (avec code d'accès) dans le contact-démarreur.

– Raccorder le lecteur de défauts V.A.G 1551, choisir le mode opératoire 1 "Transmission rapide des données", mettre le contact d'allumage et entrer l'adresse 25 "Antidémarrage".

Après affichage de l'identification de l'appareil de commande:

– Appuyer sur la touche →.

Transmission rapide des données HELP Choisir la fonction XX

◄ Affichage:

– Appuyer deux fois sur la touche 1. (Le code 11 permet de sélectionner la fonction "Procédure d'accès".)

Transmission rapide des données Q 11 – Procédure d'accès

◄ Affichage:

– Valider l'entrée en appuyant sur la touche Q.

Procédure d'accès Entrer le numéro de code XXXXX

◄ Affichage:

– Entrer le numéro secret en faisant précéder le nombre à 4 chiffres d'un 0 (p. ex. 01915).

Le numéro secret se trouve sur le porte-code; il n'apparaît qu'après que la couche de protection ait été grattée avec précaution (avec une pièce par exemple).

CLUB GENERATION
CORRADO
ASSOCIATION LOI 1901
WWW.CGCFRANCE.COM

– Valider l'entrée en appuyant sur la touche Q.

Transmission rapide des données HELP Choisir la fonction XX

◄ Affichage:

Nota:

Le contrôleur envoie l'adresse 25

◄ *Si le message ci-contre est brièvement affiché:*

♦ *Le numéro secret n'a pas été accepté. Recommencer l'entrée du code.*

♦ *Il est possible d'essayer d'entrer 2 fois consécutivement le numéro secret correct. Le 3e essai n'est réalisable qu'après au moins 35 minutes, si l'allumage reste constamment mis pendant ce temps et si l'autodiagnostic a été quitté par le biais de la fonction 06 "Terminer l'émission".*

– Appuyer sur les touches 1 et 0 (le code 10 permettant de choisir la fonction "Adaptation").

Transmission rapide des données Q 10 – Adaptation

◄ Affichage:

– Valider l'entrée en appuyant sur la touche Q.

Adaptation Entrer le numéro de canal XX

◄ Affichage:

– Appuyer sur les touches 0 et 1 (le code 01 permettant de choisir le "canal 1").

– Valider l'entrée en appuyant sur la touche Q.

Fonction inconnue ou ne peut pas être exécutée pour l'instant →

◄ Si le message ci-contre est affiché:

– Recommencer l'adaptation avec l'entrée du numéro secret.

Simpo PDF Merge and Split Unregistered Version - http://www.simpopdf.com

Canal 1.....Adaptation 2 → <–1 3–>

◄ Affichage:

Sur la ligne supérieure est indiqué que 2 clés de contact sont adaptées au système.

– Appuyer sur la touche →.

Canal 1.....Adaptation 2 → Entrer la valeur d'adaptation XXXXX

◄ Affichage:

– Appuyer quatre fois sur la touche 0 et entrer ensuite le nombre de toutes les clés de contact à adapter, clé déjà fournie comprise (p. ex. 00003); nombre maxi: 8.

– Valider l'entrée en appuyant sur la touche Q.

Canal 1 Adaptation 3 Q <–1 3–>

◄ Affichage à l'écran pour 3 clés de contact à adapter:

– Valider l'entrée en appuyant sur la touche Q.

Canal 1 Adaptation 3 Q Mémoriser la valeur modifiée?

◄ Affichage:

– Valider l'entrée en appuyant sur la touche Q.

Canal 1 Adaptation 3 → La valeur modifiée est mémorisée

◄ Affichage:

– Appuyer sur la touche →.

– Appuyer sur les touches 0 et 6 (le code 06 permettant de choisir la fonction "Terminer l'émission").

La clé dans le contact-démarreur est maintenant adaptée.

CLUB GENERATION
CORRADO
ASSOCIATION LOI 1901
WWW.CGCFRANCE.COM

– Introduire la prochaine clé dans le contact-démarreur et mettre le contact d'allumage pendant au moins 1 seconde.

– Répéter le processus jusqu'à ce que toutes les clés de contact soient adaptées.

Nota:

- *Lors de l'adaptation de toutes les clés, il ne faut pas qu'il s'écoule plus de 30 secondes; lorsque le contact d'allumage est coupé, le temps n'est pas enregistré.*

– Choisir la fonction 02 "Interroger la mémoire de défauts". Si aucun défaut n'est mémorisé, c'est que l'adaptation des clés s'est bien déroulée et est terminée.

Les indications des défauts suivants, qui apparaissent lors de l'adaptation, ne doivent pas être prises en compte:

Défaut de transmission des données

◄ Affichage (l'ignorer):

Transmission rapide des données Q Le contrôleur envoie l'adresse 25

◄ Affichage (l'ignorer):

Clé non autorisée

◄ Affichage (l'ignorer):

Le défaut "Clé non autorisée" apparaît pendant tout le temps de l'adaptation, car il n'est pas alors permis de lancer le moteur.

Simpo PDF Merge and Split Unregistered Version - http://www.simpopdf.com

L'adaptation des clés de contact est automatiquement terminée lorsque

- le nombre de clés adaptées est atteint,
- le contact d'allumage est mis de nouveau et reste branché pendant plus d'une seconde avec une clé déjà adaptée (le défaut est mémorisé),
- le temps d'adaptation admissible de 30 secondes, à partir de la mise du contact d'allumage avec la 2e clé, est dépassé (le défaut est mémorisé),
- un défaut est mémorisé pendant l'adaptation de la clé.

CLUB GENERATION
CORRADO
ASSOCIATION LOI 1901
WWW.CGCFRANCE.COM

Procédure en cas de perte de clé

– Fabriquer la clé de contact de remplacement à l'aide du numéro de fermeture.

– Adapter la clé de contact ⇒ page 18

Obtention du numéro secret

Si le numéro secret à 4 chiffres n'est pas connu ou le porte-code avec le numéro secret non disponible, il faut demander le numéro secret au Centre de Distribution compétent ou à l'importateur à l'aide du numéro d'identification à 14 chiffres de l'appareil de commande pour l'antidémarrage.

Le numéro d'identification de l'appareil de commande pour l'antidémarrage se trouve

- sous la forme d'un autocollant sur le porte-code du client,
- sous la forme d'un autocollant sur l'appareil de commande pour l'antidémarrage.
- Il est possible de le lire par le biais de l'autodiagnostic, voir "Interroger la version d'appareil de commande" ⇒ page 3.

Simpo PDF Merge and Split Unregistered Version - http://www.simpopdf.com

Adaptation en cas de remplacement de l'appareil de commande du moteur

Nota:

- *L'appareil de commande du moteur est adapté à l'appareil de commande de l'antidémarrage. En cas de remplacement des composants, il faut réitérer l'adaptation.*
- *En cas d'absence de clé de contact autorisée, mais si le numéro secret est connu, il faut fabriquer de clés de contact neuves et les faire adapter.*
- *L'adaptation peut être interrompue en appuyant sur la touche "C" du V.A.G 1551.*

Conditions préalables:

Il faut disposer de la clé de contact avec code d'accès.

– Introduire l'ancienne clé (avec code d'accès) dans le contact-démarreur.

– Raccorder le lecteur de défauts V.A.G 1551, choisir le mode 1 "Transmission rapide des données", mettre le contact d'allumage et entrer l'adresse 25 "Antidémarrage".

Après affichage de l'identification de l'appareil de commande:

– Appuyer sur la touche →.

Transmission rapide des données HELP Choisir la fonction XX

◄ Affichage:

CLUB GENERATION CORRADO
ASSOCIATION LOI 1901
WWW.CGCFRANCE.COM

– Appuyer sur les touches 1 et 0 (le code 10 permettant de choisir la fonction "Adaptation").

Transmission rapide des données Q 10 – Adaptation

◄ Affichage:

– Valider l'entrée en appuyant sur la touche Q.

Adaptation Entrer le numéro de canal XX

◄ Affichage:

– Appuyer deux fois sur la touche 0 (le code 00 permettant de choisir le "Canal 0").

– Valider l'entrée en appuyant sur la touche Q.

Adaptation Q Effacer la valeur adaptative?

◄ Affichage:

– Valider l'entrée en appuyant sur la touche Q.

Adaptation → Les valeurs adaptatives sont effacées

◄ Affichage:

– Appuyer sur la touche →.

Transmission rapide des données HELP Choisir la fonction XX

◄ Affichage:

Nota:

Le numéro d'identification de l'appareil de commande du moteur est mémorisé dans l'appareil de commande de l'antidémarrage et le moteur peut être lancé.

Simpo PDF Merge and Split Unregistered Version - http://www.simpopdf.com

Réglage en cas de remplacement de l'appareil de commande pour l'antidémarrage (codage de l'appareil de commande)

Nota:

- *Tenir compte du processus à respecter en cas de remplacement du jeu de fermeture et de l'appareil de commande pour l'antidémarrage.*
- *Après remplacement de l'appareil de commande pour l'antidémarrage, il faut respecter la procédure suivante:*
  1. Adapter la clé ⇒ page 18
  2. Coder l'appareil de commande ⇒ page 28
  3. Adapter l'appareil de commande du moteur ⇒ page 25
- *Les taux de bauds (vitesse de transmission des données) étant différents, l'appareil de commande pour l'antidémarrage doit être adapté.*
- *Tous les nouveaux appareils de commande pour l'antidémarrage ont déjà un taux de bauds préréglé à 9600, qui est affiché comme code sur la 2e ligne de l'identification des appareils de commande ⇒ page 5*
- *L'adaptation peut être interrompue en appuyant sur la touche "C" du V.A.G 1551.*

CLUB GENERATION
CORRADO
ASSOCIATION LOI 1901
WWW.CGCFRANCE.COM

Appareil de commande: codage

– Introduire la clé dans le contact-démarreur.

– Raccorder le lecteur de défauts V.A.G 1551, choisir le mode 1 "Transmission rapide des données", mettre le contact d'allumage et entrer l'adresse 25 "Antidémarrage".

Après affichage de l'identification de l'appareil de commande:

– Appuyer sur la touche →.

Transmission rapide des données HELP Choisir la fonction XX

◄ Affichage:

– Appuyer sur les touches 0 et 7 (le code 07 permettant de choisir la fonction "Coder l'appareil de commande").

Transmission rapide des données Q 07 – Coder l'appareil de commande

◄ Affichage:

– Valider l'entrée en appuyant sur la touche Q.

Coder l'appareil de commande Entrer le numéro de code XXXXX (0-32000)

◄ Affichage:

– Entrer le numéro de code 9600 avec les touches:

Possibilité de corriger l'entreé avec la touche C.

Simpo PDF Merge and Split Unregistered Version - http://www.simpopdf.com

Coder l'appareil de commande Q Entrer le numéro de code 09600 (0-32000)

◄ Affichage:

– Valider l'entrée en appuyant sur la touche Q.

1H0953257 B IMMO VWZ3Z0R0002159 V00 → Code 09600 WSC 131071

◄ Affichage:

– Appuyer sur la touche →.

Transmission rapide des données HELP Choisir la fonction XX

◄ Affichage:

Ce n'est qu'après avoir quitté le diagnostic que la nouvelle vitesse de transmission est adaptée dans l'appareil de commande pour l'antidémarrage.

CLUB GENERATION
CORRADO
ASSOCIATION LOI 1901
WWW.CGCFRANCE.COM

Procédure en cas de remplacement du jeu de fermeture ou de l'appareil de commande pour l'antidémarrage

Nota:

Pour garantir que l'antidémarrage soit identifiable plus tard, il faut absolument procéder comme suit lors d'un remplacement du jeu de fermeture et de l'appareil de commande.

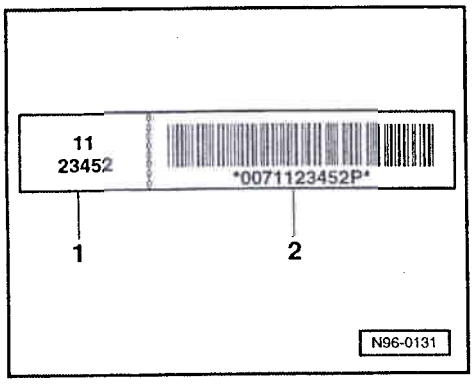

◄ **1. Jeu de fermeture avec autocollant en 2 parties**

Nota:

Les autocollants sur la languette porte-code du jeu de fermeture neuf servent à identifier la fermeture mécanique.

– Détacher l'autocollant droit -2- (avec code à barres), le retirer du porte-code du nouveau jeu de fermeture et le détruire.

– Détacher l'autocollant gauche restant -1- (sans code à barres) du porte-code neuf et le coller à la place de l'ancien autocollant gauche sur le porte-code du client.

Simpo PDF Merge and Split Unregistered Version - http://www.simpopdf.com

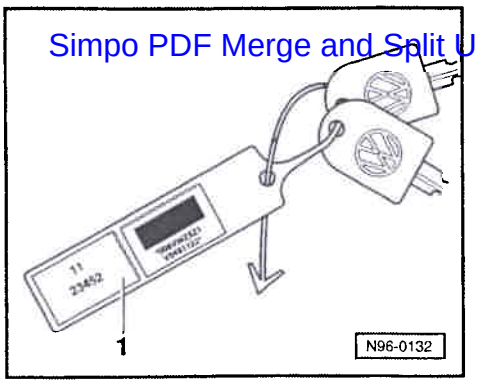

◄ L'identification sur le porte-code du client se trouve ainsi actualisé:

- autocollant gauche -1- (neuf) – fermeture mécanique
- autocollant droit – appareil de commande pour antidémarrage

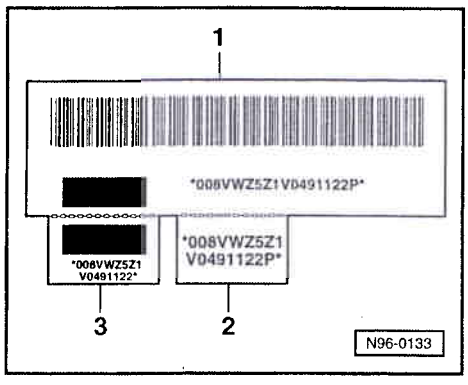

◄ **2. Appareil de commande pour antidémarrage avec autocollant en 3 parties**

Nota:

- *Les autocollants sur le carter servent à identifier cet appareil de commande spécial.*
- *Le petit autocollant en bas à droite (sans partie recouverte en noir) reste sur l'appareil de commande.*

– Décoller le grand autocollant -1- (avec code à barres) et le petit autocollant inférieur gauche -3- (zone recouverte en noir) de l'appareil de commande neuf et les détacher. Détruire le grand autocollant -1- (avec code à barres).

CLUB GENERATION
CORRADO
ASSOCIATION LOI 1901
WWW.CGCFRANCE.COM

– Coller le petit autocollant -3- (zone recouverte en noir) à la place de l'ancien autocollant droit sur le porte-code du client.

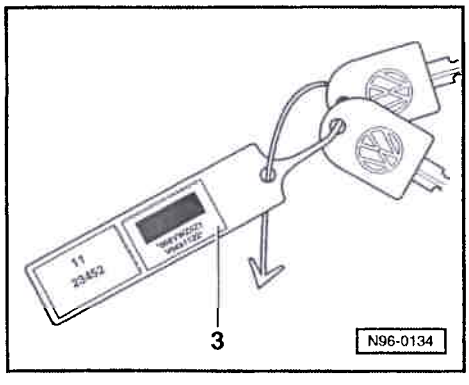

◄ L'identification sur le porte-code du client se trouve ainsi actualisée:

- autocollant gauche – fermeture mécanique
- autocollant droit -3- (nouveau) – appareil de commande pour antidémarrage

Service.

Simpo PDF Merge and Split Unregistered Version - http://www.simpopdf.com

Sommaire concernant «Le Spécialiste et l'Entretien»

Corrado 1989 ➤

Boîte 3 – Brochure N° 34 – Edition mars 1994

En rangeant une Information Technique, veuillez inscrire le numéro d'Information en face de la rubrique correspondante. Lorsque vous utiliserez la brochure «Le Spécialiste et l'Entretien», vous pourrez ainsi voir d'un seul coup d'œil s'il a été publié des Informations Techniques pour la rubrique considérée.

Ligne	Rubrique	Informations Techniques					
1	Tableau des moteurs						
2	Service Mise à la Route						
3	Service Entretien Intermédiaire						
4	Service Entretien						
5	Service Antipollution						
6	Descriptif des travaux						

La documentation technique doit absolument être mise à la disposition des contremaîtres et des mécaniciens, car de son respect scrupuleux et constant dépendent la sécurité routière et la fiabilité des véhicules. Indépendamment de cela, les règles générales de sécurité s'appliquant à la remise en état des véhicules automobiles doivent bien entendu être observées.

«Le Spécialiste et l'Entretien» est destiné aux seuls services de l'Organisation Volkswagen et Audi; sa transmission à des tiers est interdite.

© 1994 Volkswagen AG

Imprimé en Allemagne
003.5090.50.40

Sommaire

Simpo PDF Merge and Split Unregistered Version - http://www.simpopdf.com

Tableau des moteurs **1**
Service Mise à la Route **5**
Service Entretien Intermédiaire **7**
- Service Entretien Intermédiaire tous les 15.000 km 7
Service Entretien **8**
- Service Entretien tous les 12 mois 8
- Service Entretien à 30.000 km, 90.000 km, 150.000 km, 210.000 km, etc. 11
- Service Entretien à 60.000 km, 120.000 km, 180.000 km, 240.000 km, etc. 14
Service Antipollution **17**
- Service Antipollution (moteur à essence) 17
Descriptif des travaux **42**
- Huile-moteur: contrôle du niveau 42
- Huile-moteur: vidange 43
- Filtre à huile: remplacement 44
- Moteur: contrôle visuel (par le dessous) de l'état et de l'étanchéité 46
- Moteur: contrôle visuel (par le dessus) de l'état et de l'étanchéité 46
- Concentration d'antigel: contrôle et appoint d'additif de liquide de refroidissement si nécessaire 47
- Liquide de refroidissement: contrôle du niveau et appoint si nécessaire 49
- Bougies d'allumage: remplacement 50
- Mémoire de défauts: interrogation avec le lecteur de défauts V.A.G 1551 50
- Moteur: réglage de base 58
- Courroie trapézoïdale: contrôle de l'état et de la tension, réglage de la tension si nécessaire 61
- Courroie à nervures trapézoïdales: contrôle de l'état et réglage de la tension (alternateur) 64
- Niveau d'ATF: contrôle et appoint d'ATF si nécessaire (BV automatique) 66
- ATF: vidange (BV automatique) 69
- Transmission: contrôle du niveau d'huile et appoint d'huile si nécessaire (BV automatique) 73
- BV/transmission: contrôle du niveau d'huile et appoint d'huile si nécessaire (BV mécanique) 74
- Direction assistée: contrôle du niveau d'huile 74
- Rotules des barres de direction: contrôle du jeu, de la fixation et des soufflets 75
- Pneus (y compris roue de secours): contrôle 76
- Profondeur des sculptures (y compris roue de secours): contrôle et inscription 76
- Aspect de la bande de roulement (y compris roue de secours): contrôle 77
- Pression de gonflage des pneus (y compris roue de secours): contrôle et rectification si nécessaire 77
- Boulons de fixation des roues: resserrage au couple prescrit 79
- Plaquettes/garnitures de frein AV et AR: contrôle de l'épaisseur 79
- Plaquettes de frein AV (frein à disque): contrôle de l'épaisseur 81
- Système de freinage: contrôle visuel de l'état et de l'étanchéité 82
- Liquide de frein: contrôle du niveau 83
- Liquide de frein: vidange (tous les 2 ans) 84
- Protection du soubassement: contrôle visuel de l'état 89
- Arrêts de porte et boulons de fixation: graissage 89
- Réglage des phares: contrôle et rectification si nécessaire 90
- Batterie: contrôle de la tension de repos 94
- Batterie: contrôle du niveau de l'électrolyte et appoint d'eau distillée si nécessaire 95
- Réglage des gicleurs de lave-glace: contrôle et rectification si nécessaire 95
- Réglage des gicleurs de lave-phares: contrôle et rectification si nécessaire 96
- Position de repos des balais d'essuie-glace: contrôle et réglage si nécessaire 97
- Code de sécurité antivol de l'autoradio: activation 99
- Montre: réglage 100
- Parcours d'essai 100
- Plaque du constructeur, numéro d'identification du véhicule 101
- Lettres-repères et numéro de moteur 102
- Levage du véhicule 104
- Démarrage par remorquage/remorquage 106

Simpo PDF Merge and Split Unregistered Version - http://www.simpopdf.com

Réglage de base du moteur après 1, 2, 4, 6, 8 ans, etc.	–	–	–[5]/X[6]
Service Antipollution tous les 12 mois	–	X	X[5]/–[6]
Service Antipollution après 3, 5, 7 ans, etc.	X	–	–[5]/X[6]

[1] Lors de l'utilisation de 95 RON sans plomb, diminution de puissance

[2] L'utilisation de Super Plus sans plomb de 98 RON est également autorisée

[3] En cas d'utilisation de 91 RON, diminution de puissance

[4] Ne faisant pas partie de l'équipement de série pour tous les pays

[5] Sans catalyseur à régulation

[6] Avec catalyseur à régulation

Tableau des moteurs

Lettres-repères		**ABV**	**KR**	**PG**
Fabrication	du au	08.91	10.88	10.88 07.93
Nombre de cylindres		6	4	4
Cylindrée	l	2,9	1,8	1,8
Puissance	kW à 1/min	140/5800	100/6300	118/5600
Couple	Nm à 1/min	245/4200	162/4800	225/4000
Alésage	Ø mm	82,0	81,0	81,0
Course	mm	90,3	86,4	86,4
Compression		10,0	10,0	8,0
Suralimentation par turbocompresseur		–	–	Compresseur G 60
Rattrapage hydraulique du jeu des soupapes		X	X	X
Injection		Motronic M 2.9	K-Jetronic	Digifant
RON	mini	98 sans plomb[1]	98[2]	95 sans plomb[3]
CN	mini	–	–	–
Système d'allumage		Motronic	VEZ	Digifant
Recyclage des gaz d'échappement		–	–	–
Autodiagnostic		X	–	–
Catalyseur		X	–	–/X[4]
Régulation lambda		X	–	–/X[4]

Simpo PDF Merge and Split Unregistered Version - http://www.simpopdf.com

Lettres-repères		2E	9A
Fabrication	du au	05.93	08.91
Nombre de cylindres		4	4
Cylindrée	l	2,0	2,0
Puissance	kW à 1/min	85/5400	100/5800
Couple	Nm à 1/min	166/3200	180/4400
Alésage	Ø mm	82,5	82,5
Course	mm	92,8	92,8
Compression		10,0	10,5
Suralimentation par turbocompresseur		–	–
Rattrapage hydraulique du jeu des soupapes		X	X
Injection		Digifant	KE-Motronic
RON	mini	95 sans plomb	95 sans plomb[1]
CN	mini	–	–
Système d'allumage		Digifant	KE-Motronic
Recyclage des gaz d'échappement		–	–
Autodiagnostic		X	X
Catalyseur		X	–/X[2]
Régulation lambda		X	–/X[2]

Réglage de base du moteur après 1, 2, 4, 6, 8 ans, etc.	–	–
Service Antipollution tous les 12 mois	–	X[3]/–[4]
Service Antipollution après 3, 5, 7 ans, etc.	X	–[3]/X[4]

[1] En cas d'utilisation de 91 RON, diminution de puissance

[2] Ne faisant pas partie de l'équipement de série pour tous les pays

[3] Sans catalyseur à régulation

[4] Avec catalyseur à régulation

Simpo PDF Merge and Split Unregistered Version - http://www.simpopdf.com

Composition des travaux	Page
– Batterie: contrôle de la tension de repos	94
– Câbles d'allumage et fiches de bougies d'allumage: contrôle de la bonne fixation	
– Antenne de pavillon: montage	
– Fusibles 21 (15 A) et 22 (10 A): mise en place (les fusibles se trouvent dans le cendrier)	
– Tous les commutateurs, consommateurs électriques, indicateurs et autres éléments de commande: contrôle du fonctionnement	
– Montre: réglage	100
– Code de sécurité antivol de l'autoradio: activation	99
– Collage sur la carte autoradio de l'autocollant indiquant le numéro de série et le numéro de code fixe (la carte autoradio fait partie intégrante de la Notice d'Utilisation de l'autoradio). L'autocollant se trouve dans le coffre à bagages, du côté arrière gauche.	
– Touches de présélection des stations de l'autoradio: mémorisation des émetteurs locaux	
– Inscription de l'échéance du prochain service à effectuer (également Service Liquide de Frein) sur l'autocollant et apposition de l'autocollant sur la partie latérale gauche du tableau de bord ou sur le montant de porte (montant B)	
– Réglage des gicleurs de lave-phares: contrôle et rectification si nécessaire	96
– Réglage des gicleurs de lave-glace: contrôle et rectification si nécessaire	95
– Lave-glace: contrôle du niveau de liquide au repère maxi et appoint de liquide si nécessaire	
– Huile-moteur: contrôle du niveau et appoint d'huile-moteur si nécessaire	42
Suite page suivante	

Composition des travaux	Page
– Liquide de refroidissement: contrôle du niveau au repère maxi et appoint de liquide de refroidissement si nécessaire	49
– Direction assistée: contrôle du niveau d'huile au repère maxi et appoint d'huile si nécessaire	74
– Liquide de frein: contrôle du niveau au repère maxi et appoint de liquide de frein si nécessaire	33
– Moteur: contrôle visuel (par le dessous) de l'état et de l'étanchéité	46
– Essieux, direction et manchettes d'articulation: contrôle visuel de l'état et de l'étanchéité	
– BV et transmission: contrôle visuel de l'état et de l'étanchéité	
– Soubassement: contrôle visuel de l'état	39
– Système de freinage: contrôle visuel de l'état et de l'étanchéité	32
– Protection des arêtes de portes (feuille de plastique): enlèvement	
– Pneus (y compris roue de secours): contrôle	76
– Pression de gonflage des pneus (y compris roue de secours): contrôle et rectification si nécessaire	77
– Boulons de fixation des roues: resserrage au couple prescrit	79
– Sièges avant et banquette arrière, revêtement intérieur, moquette/tapis de sol et glaces: contrôle de la propreté et nettoyage si nécessaire	
– Peinture, pièces décoratives et glaces: contrôle de la propreté et nettoyage si nécessaire	
– Parcours d'essai	100

Service Entretien Intermédiaire

Simpo PDF Merge and Split Unregistered Version - http://www.simpopdf.com

Service Entretien Intermédiaire tous les 15.000 km

Véhicules parcourant plus de 15.000 km par an:	Page
– Huile-moteur: vidange	43
– Filtre à huile: remplacement	44
– Plaquettes de frein AV (frein à disque): contrôle de l'épaisseur	81
– Inscription de l'échéance du prochain service à effectuer sur l'autocollant et apposition de l'autocollant sur la partie latérale gauche du tableau de bord ou sur le montant de porte (montant B)	

Service Entretien

Service Entretien tous les 12 mois

Composition des travaux	Page
– Eclairage, clignotants, signal de détresse, témoins et avertisseur sonore: contrôle du fonctionnement	
– Réglage des gicleurs de lave-phares: contrôle et rectification si nécessaire	96
– Réglage des gicleurs de lave-glace: contrôle et rectification si nécessaire	95
– Position de repos des balais d'essuie-glace: contrôle et réglage si nécessaire	97
– Moteur: contrôle visuel (par le dessus) de l'état et de l'étanchéité	46
– Batterie: contrôle du niveau de l'électrolyte et appoint d'eau distillée si nécessaire	95
– Concentration d'antigel: contrôle et appoint d'additif de liquide de refroidissement si nécessaire	47
– Liquide de refroidissement: contrôle du niveau et appoint de liquide de refroidissement si nécessaire	49
– Filtre à air: remplacement de la cartouche et nettoyage du corps de filtre (tous les 24 mois ou tous les 60.000 km, selon la première éventualité qui se produit)	
– Arrêts de porte et boulons de fixation: graissage	89
– Huile-moteur: vidange	43
– Filtre à huile: remplacement	44
– Moteur: contrôle visuel (par le dessous) de l'état et de l'étanchéité	46
– Rotules des barres de direction: contrôle du jeu, de la fixation et des soufflets	75

Suite page suivante

Simpo PDF Merge and Split Unregistered Version - http://www.simpopdf.com

Composition des travaux						Page
– Rotules d'essieu: contrôle visuel de l'état et de l'étanchéité des soufflets						
– BV, transmission et manchettes d'articulation: contrôle visuel de l'état et de l'étanchéité						
– Système de freinage: contrôle visuel de l'état et de l'étanchéité						82
– Système d'échappement: contrôle visuel de l'état et de l'étanchéité						
– Plaquettes/garnitures de frein AV et AR: contrôle de l'épaisseur						79
– Aspect de la bande de roulement (y compris roue de secours): contrôle						77
– Pneus (y compris roue de secours): contrôle						76
– Profondeur des sculptures (y compris roue de secours): contrôle et inscription →	AV G	AV D	AR D	AR G	Roue de secours	76
– Pression de gonflage des pneus (y compris roue de secours): contrôle et rectification si nécessaire						77
– Liquide de frein: vidange (tous les 24 mois)						84
– Liquide de frein: contrôle du niveau						83
– Niveau d'ATF: contrôle et appoint d'ATF si nécessaire (BV automatique)						66

Suite page suivante

Composition des travaux	Page
– Mémoire de défauts: interrogation avec le lecteur de défauts V.A.G 1551	50
– Service Antipollution ♦ Tous les 12 mois: véhicules sans catalyseur ou équipés d'un catalyseur sans régulation ♦ 36 mois après la première mise en circulation et ensuite tous les 24 mois après le dernier Service Antipollution: véhicules avec catalyseur à régulation	17 17
– Moteur: réglage de base (12 et 24 mois après la première mise en circulation et ensuite toujours 12 mois après le dernier Service Antipollution: véhicules avec catalyseur à régulation sans régulation automatique du ralenti et du CO, lettres-repères moteur PG)	58
– Réglage des phares: contrôle et rectification si nécessaire	90
– Inscription de l'échéance du prochain service à effectuer (également Service Liquide de Frein) sur l'autocollant et apposition de l'autocollant sur la partie latérale gauche du tableau de bord ou sur le montant de porte (montant B)	
– Parcours d'essai	100

Service Entretien à 30.000 km, 90.000 km, 150.000 km, 210.000 km, etc.

Simpo PDF Merge and Split Unregistered Version - http://www.simpopdf.com

Composition des travaux	Page
– Eclairage, clignotants, signal de détresse, témoins et avertisseur sonore: contrôle du fonctionnement	
– Réglage des gicleurs de lave-phares: contrôle et rectification si nécessaire	96
– Réglage des gicleurs de lave-glace: contrôle et rectification si nécessaire	95
– Position de repos des balais d'essuie-glace: contrôle et réglage si nécessaire	97
– Moteur: contrôle visuel (par le dessus) de l'état et de l'étanchéité	46
– Batterie: contrôle du niveau de l'électrolyte et appoint d'eau distillée si nécessaire	95
– Concentration d'antigel: contrôle et appoint d'additif de liquide de refroidissement si nécessaire	47
– Liquide de refroidissement: contrôle du niveau et appoint de liquide de refroidissement si nécessaire	49
– Courroie trapézoïdale: contrôle de l'état et de la tension, réglage de la tension si nécessaire	61
– Bougies d'allumage: remplacement (sauf sur les moteurs avec lettres-repères PG et 9A)	50
– Arrêts de porte et boulons de fixation: graissage	89
– Huile-moteur: vidange	43
– Filtre à huile: remplacement	44
Suite page suivante	

Composition des travaux						Page
– Moteur: contrôle visuel (par le dessous) de l'état et de l'étanchéité						46
– Rotules des barres de direction: contrôle du jeu, de la fixation et des soufflets						75
– Rotules d'essieu: contrôle visuel de l'état et de l'étanchéité des soufflets						
– BV, transmission et manchettes d'articulation: contrôle visuel de l'état et de l'étanchéité						
– BV/transmission: contrôle du niveau d'huile et appoint d'huile si nécessaire (BV mécanique)						74
– Protection du soubassement: contrôle visuel de l'état						89
– Système de freinage: contrôle visuel de l'état et de l'étanchéité						82
– Système d'échappement: contrôle visuel de l'état et de l'étanchéité						
– Plaquettes/garnitures de frein AV et AR: contrôle de l'épaisseur						79
– Pneus (y compris roue de secours): contrôle						76
– Profondeur des sculptures (y compris roue de secours): contrôle et inscription →	AV G	AV D	AR D	AR G	Roue de secours	76
– Aspect de la bande de roulement (y compris roue de secours): contrôle						77
– Pression de gonflage des pneus (y compris roue de secours): contrôle et rectification si nécessaire						77
Suite page suivante						

Simpo PDF Merge and Split Unregistered Version - http://www.simpopdf.com

Composition des travaux	Page
– Liquide de frein: vidange (tous les 24 mois)	84
– Liquide de frein: contrôle du niveau (asservi à l'usure des garnitures de frein)	83
– Direction assistée: contrôle du niveau d'huile (véhicules jusqu'au millésime 1991 inclus)	74
– Niveau d'ATF: contrôle et appoint d'ATF si nécessaire (BV automatique)	66
– Mémoire de défauts: interrogation avec le lecteur de défauts V.A.G 1551	50
– Service Antipollution ♦ Tous les 12 mois: véhicules sans catalyseur ou équipés d'un catalyseur sans régulation ♦ 36 mois après la première mise en circulation et ensuite tous les 24 mois après le dernier Service Antipollution: véhicules avec catalyseur à régulation	17 17
– Moteur: réglage de base (12 et 24 mois après la première mise en circulation et ensuite toujours 12 mois après le dernier Service Antipollution: véhicules avec catalyseur à régulation sans régulation automatique du ralenti et du CO, lettres-repères moteur PG)	58
– Inscription de l'échéance du prochain service à effectuer (également Service Liquide de Frein) sur l'autocollant et apposition de l'autocollant sur la partie latérale gauche du tableau de bord ou sur le montant de porte (montant B)	
– Réglage des phares: contrôle et rectification si nécessaire	90
– Parcours d'essai	100

Service Entretien à 60.000 km, 120.000 km, 180.000 km, 240.000 km, etc.

Composition des travaux	Page
– Eclairage, clignotants, signal de détresse, témoins et avertisseur sonore: contrôle du fonctionnement	
– Réglage des gicleurs de lave-phares: contrôle et rectification si nécessaire	96
– Réglage des gicleurs de lave-glace: contrôle et rectification si nécessaire	95
– Position de repos des balais d'essuie-glace: contrôle et réglage si nécessaire	97
– Moteur: contrôle visuel (par le dessus) de l'état et de l'étanchéité	46
– Batterie: contrôle du niveau de l'électrolyte et appoint d'eau distillée si nécessaire	95
– Concentration d'antigel: contrôle et appoint d'additif de liquide de refroidissement si nécessaire	47
– Liquide de refroidissement: contrôle du niveau et appoint de liquide de refroidissement si nécessaire	49
– Filtre à air: remplacement de la cartouche et nettoyage du corps de filtre (tous les 60.000 km ou tous les 24 mois, selon la première éventualité qui se produit)	
– Courroie trapézoïdale: contrôle de l'état et de la tension, réglage de la tension si nécessaire	61
– Courroie à nervures trapézoïdales: contrôle de l'état et réglage de la tension	64
– Bougies d'allumage: remplacement	50
– Arrêts de porte et boulons de fixation: graissage	89
– Huile-moteur: vidange	43
– Filtre à huile: remplacement	44

Suite page suivante

Simpo PDF Merge and Split Unregistered Version - http://www.simpopdf.com

Composition des travaux						Page
– Moteur: contrôle visuel (par le dessous) de l'état et de l'étanchéité						46
– Rotules des barres de direction: contrôle du jeu, de la fixation et des soufflets						75
– Rotules d'essieu: contrôle visuel de l'état et de l'étanchéité des soufflets						
– BV, transmission et manchettes d'articulation: contrôle visuel de l'état et de l'étanchéité						
– BV/transmission: contrôle du niveau d'huile et appoint d'huile si nécessaire (BV mécanique)						74
– Protection du soubassement: contrôle visuel de l'état						89
– Système de freinage: contrôle visuel de l'état et de l'étanchéité						82
– Système d'échappement: contrôle visuel de l'état et de l'étanchéité						
– Plaquettes/garnitures de frein AV et AR: contrôle de l'épaisseur						79
– Aspect de la bande de roulement (y compris roue de secours): contrôle						77
– Pneus (y compris roue de secours): contrôle						76
– Profondeur des sculptures (y compris roue de secours): contrôle et inscription →	AV G	AV D	AR D	AR G	Roue de secours	76
– Pression de gonflage des pneus (y compris roue de secours): contrôle et rectification si nécessaire						77

Suite page suivante

Composition des travaux	Page
– Liquide de frein: vidange (tous les 24 mois)	84
– Liquide de frein: contrôle du niveau (asservi à l'usure des garnitures de frein)	83
– Direction assistée: contrôle du niveau d'huile	74
– ATF: vidange (BV automatique)	69
– Transmission: contrôle du niveau d'huile et appoint d'huile de pont si nécessaire (BV automatique)	73
– Mémoire de défauts: interrogation avec le lecteur de défauts V.A.G 1551	50
– Service Antipollution ♦ Tous les 12 mois: véhicules sans catalyseur ou équipés d'un catalyseur sans régulation ♦ 36 mois après la première mise en circulation et ensuite tous les 24 mois après le dernier Service Antipollution: véhicules avec catalyseur à régulation	17 17
– Moteur: réglage de base (12 et 24 mois après la première mise en circulation et ensuite toujours 12 mois après le dernier Service Antipollution: véhicules avec catalyseur à régulation sans régulation automatique du ralenti et du CO, lettres-repères moteur PG)	58
– Réglage des phares: contrôle et rectification si nécessaire	90
– Inscription de l'échéance du prochain service à effectuer (également Service Liquide de Frein) sur l'autocollant et apposition de l'autocollant sur la partie latérale gauche du tableau de bord ou sur le montant de porte (montant B)	
– Parcours d'essai	100

Simpo PDF Merge and Split Unregistered Version - http://www.simpopdf.com

Service Antipollution (moteur à essence)

Périodicités pour le Service Antipollution:

- Tous les 12 mois pour les véhicules sans catalyseur ou équipés d'un catalyseur sans régulation (lettres-repères moteur KR, PG, 9A)
- 36 mois après la première mise en circulation et ensuite tous les 24 mois après le dernier Service Antipollution pour les véhicules avec catalyseur à régulation (lettres-repères moteur ABV, PG, 2E, 9A)

Déroulement des travaux selon les lettres-repères moteur:

Véhicules avec catalyseur à régulation:

ABV	⇒ page 19
PG	⇒ page 23
2E	⇒ page 27
9A	⇒ page 32

Véhicules sans catalyseur ou équipés d'un catalyseur sans régulation:

KR	⇒ page 38
PG	⇒ page 23
9A	⇒ page 32

Simpo PDF Merge and Split Unregistered Version - http://www.simpopdf.com

Nota:

- *Toutes les conditions de contrôle et données nécessaires au Service Antipollution:*

⇒ Classeur Service Antipollution

- *Lors de l'interrogation de la mémoire de défauts, les défauts reconnus (électronique moteur) doivent impérativement être éliminés et la mémoire de défauts effacée.*
- *Pour éviter d'éventuelles blessures et/ou la détérioration des systèmes d'allumage et d'injection, il ne faut débrancher et rebrancher les câbles d'allumage (même les câbles haute tension) que lorsque le contact d'allumage est coupé.*

Réalisation d'un contrôle visuel des composants ayant une influence sur les émissions polluantes

⇒ Classeur Service Antipollution

– Contrôler visuellement

- la présence
- l'intégralité
- l'étanchéité
- et l'état

Nota:

Si des défauts sont constatés, ils doivent être éliminés.

Branchement des appareils de contrôle

Le lecteur de défauts V.A.G 1551 doit être branché.

– Raccorder l'analyseur de CO V.A.G 1363 A ou l'analyseur 4 gaz V.A.G 1788 sur l'embout d'échappement.

Déroulement du contrôle

– Lancer le moteur et le faire tourner au ralenti.

Sur le V.A.G 1551:

– Appuyer sur la touche 1 pour le mode opératoire "Transmission rapide des données".

– Appuyer sur les touches 0 et 1 correspondant à l'adresse "Electronique moteur" et valider l'entrée avec la touche Q.

– Appuyer sur la touche →.

– Appuyer sur les touches 0 et 4 pour la fonction "Amorcer le réglage de base" et valider l'entrée avec la touche Q.

– Appuyer sur les touches 0 et 1 pour sélectionner le "Numéro de groupe d'affichage".

Système en réglage de base		1	→
680/min	82,6 °C	0,93	6° av. PMH

◄ Affichage (par exemple):

– Valider l'entrée avec la touche Q.

Simpo PDF Merge and Split Unregistered Version - http://www.simpopdf.com

Nota:

- *Dans la fonction "Système en réglage de base", l'électrovanne 1 de réservoir à charbon actif (N 80) est fermée.*
- *La valeur de mesure exacte n'est fournie que si la température de l'huile-moteur est de 80 °C minimum (zone d'affichage 2).*

– Augmenter brièvement le régime moteur (coup d'accélérateur) et faire ensuite tourner le moteur au ralenti pendant encore 2 minutes.

– Relever les valeurs d'affichage du régime moteur et du point d'allumage (non réglables).

- Zone d'affichage 1: régime moteur
- Zone d'affichage 4: point d'allumage

– Contrôler sur l'analyseur de CO la teneur en CO au ralenti et au ralenti accéléré.

Si les valeurs réelles diffèrent des valeurs assignées: procéder à une mesure de réparation.

Une fois le Service Antipollution terminé, se conformer aux instructions suivantes:

- *Rebrancher tous les flexibles et connexions à fiche qui ont dû être débranchés pour les opérations de contrôle et de réglage.*

- *Actionner les organes auxiliaires, p. ex. la direction assistée, la BV automatique, le climatiseur, puis vérifier si le moteur tourne parfaitement malgré cette sollicitation.*

Simpo PDF Merge and Split Unregistered Version - http://www.simpopdf.com

Nota:

- *Toutes les conditions de contrôle et données nécessaires au Service Antipollution:*

⇒ Classeur Service Antipollution

- *Pour éviter d'éventuelles blessures et/ou la détérioration des systèmes d'allumage et d'injection, il ne faut débrancher et rebrancher les câbles d'allumage (même les câbles haute tension) que lorsque le contact d'allumage est coupé.*

Réalisation d'un contrôle visuel des composants ayant une influence sur les émissions polluantes

⇒ Classeur Service Antipollution

– Contrôler visuellement

- la présence
- l'intégralité
- l'étanchéité
- et l'état

Nota:

Si des défauts sont constatés, ils doivent être éliminés.

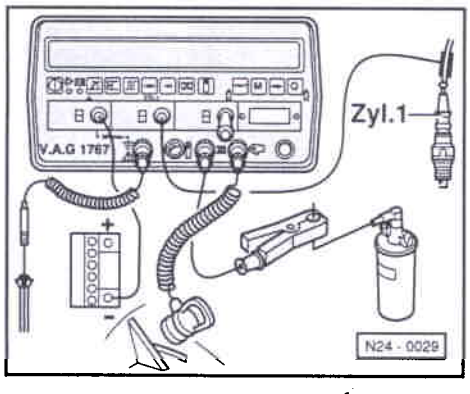

Branchement des appareils de contrôle

◄ – Raccorder le contrôleur d'allumage V.A.G 1367 avec la pince à impulsions V.A.G 1367/8 ou le contrôleur d'allumage V.A.G 1767, le contact d'allumage étant coupé.

– Raccorder l'analyseur de CO V.A.G 1363 A ou l'analyseur 4 gaz V.A.G 1788 sur l'embout d'échappement.

Déroulement du contrôle

– Lancer le moteur et le faire tourner au ralenti.

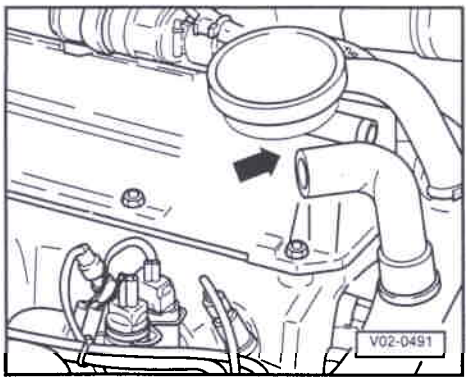

◄ – Débrancher du clapet de régulation de pression le flexible d'aération du carter-moteur -flèche- et le poser de telle manière que seul de l'air frais puisse être aspiré.

Simpo PDF Merge and Split Unregistered Version - http://www.simpopdf.com

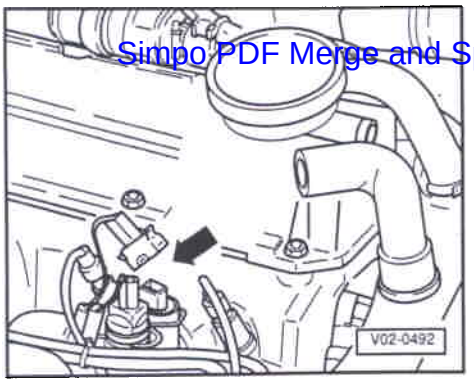

– Débrancher la fiche du transmetteur de température du liqu de de refroidissement (bleu) -flèche-.

– Contrôler le point d'allumage à 2000 ... 2500/min et, si nécessaire, le régler en tournant l'allumeur.

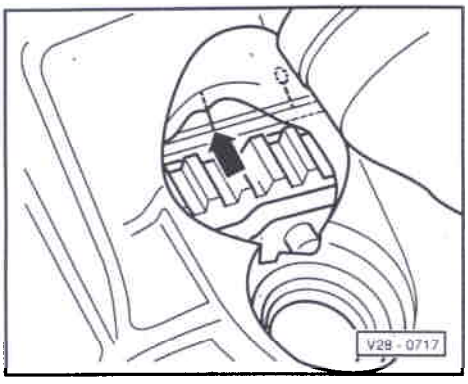

Nota:

- *Avec un transmetteur de PMH, le point d'allumage est affiché directement sur le contrôleur d'allumage.*
- *Avec une lampe stroboscopique, il faut projeter des éclairs sur l'encoche du point d'allumage.*

– Accélérer 3 fois (accélération supérieure à 3000/min) et faire tourner le moteur au ralenti.

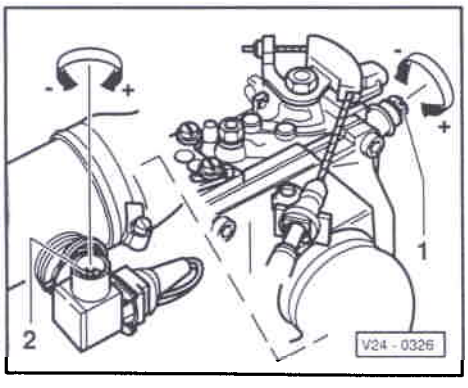

– Contrôler le régime de ralenti et la teneur en CO (au ralenti) – sur les véhicules avec catalyseur, contrôler la teneur en CO au ralenti et au ralenti accéléré – et, si nécessaire, les régler en agissant alternativement sur les vis de réglage.

1 - Vis de réglage du régime de ralenti

2 - Vis de réglage du CO

– Si, sur les véhicules avec catalyseur, un réglage du CO à la valeur de contrôle correspondante n'est pas possible, procéder à une mesure de réparation.

– Rebrancher la fiche du transmetteur de température du liquide de refroidissement, accélérer 3 fois et faire tourner le moteur au ralenti.

– Freiner la vis de réglage du CO avec un capuchon d'inviolabilité neuf.

Une fois le Service Antipollution terminé, se conformer aux instructions suivantes:

- *Rebrancher tous les flexibles et connexions à fiche qui ont dû être débranchés pour les opérations de contrôle et de réglage.*
- *Actionner les organes auxiliaires, p. ex. la direction assistée, la BV automatique, le climatiseur, puis vérifier si le moteur tourne parfaitement malgré cette sollicitation.*

Simpo PDF Merge and Split Unregistered Version - http://www.simpopdf.com

Nota:

- *Toutes les conditions de contrôle et données nécessaires au Service Antipollution:*

⇒ Classeur Service Antipollution

- *Lors de l'interrogation de la mémoire de défauts, les défauts reconnus (électronique moteur) doivent impérativement être éliminés et la mémoire de défauts effacée.*
- *Pour éviter d'éventuelles blessures et/ou la détérioration des systèmes d'allumage et d'injection, il ne faut débrancher et rebrancher les câbles d'allumage (même les câbles haute tension) que lorsque le contact d'allumage est coupé.*

Réalisation d'un contrôle visuel des composants ayant une influence sur les émissions polluantes

⇒ Classeur Service Antipollution

– Contrôler visuellement

- la présence
- l'intégralité
- l'étanchéité
- et l'état

Nota:

Si des défauts sont constatés, ils doivent être éliminés.

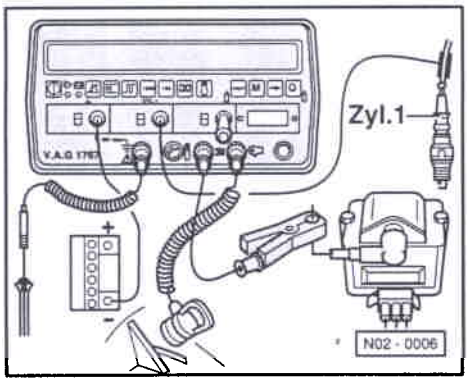

Branchement des appareils de contrôle

Le lecteur de défauts V.A.G 1551 doit être branché.

◄ – Raccorder le contrôleur d'allumage V.A.G 1367 avec la pince à impulsions V.A.G 1367/8 ou le contrôleur d'allurnage V.A.G 1767, le contact d'allumage étant coupé.

– Raccorder l'analyseur de CO V.A.G 1363 A ou l'analyseur 4 gaz V.A.G 1788 sur l'embout d'échappement.

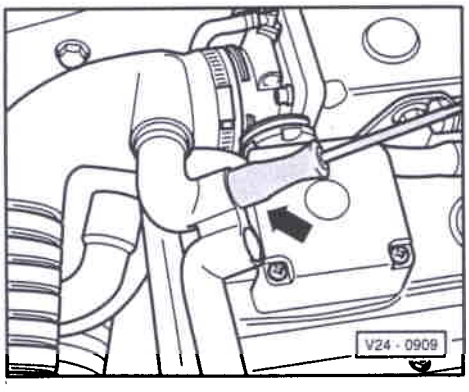

◄ – Débrancher du clapet de régulation de pression les flexibles d'aération du carter-moteur et obturer -flèche- l'ouverture du flexible allant au flexible d'admission.

Déroulement du contrôle

– Lancer le moteur et le faire tourner au ralenti.

Sur le V.A.G 1551:

– Appuyer sur la touche 1 pour le mode opératoire "Transmission rapide des données".

– Appuyer sur les touches 0 et 1 correspondant à l'adresse "Electronique moteur" et valider l'entrée avec la touche Q.

– Appuyer sur la touche →.

Simpo PDF Merge and Split Unregistered Version - http://www.simpopdf.com

– Appuyer sur les touches 0 et 2 pour la fonction "Interroger la mémoire de défauts" et valider l'entrée avec la touche Q.

– Appuyer sur la touche → autant de fois qu'il faut jusqu'à

Transmission rapide des données HELP Choisir la fonction XX

◄ Affichage à l'écran:

– Appuyer sur les touches 0 et 5 pour la fonction "Effacer la mémoire de défauts" et valider l'entrée avec la touche Q.

– Appuyer sur la touche →.

– Appuyer sur les touches 0 et 4 pour la fonction "Amorcer le réglage de base" et valider l'entrée avec la touche Q.

– Appuyer sur les touches 0 et 1 pour sélectionner le "Groupe d'affichage 01" et valider l'entrée avec la touche Q.

Système en réglage de base 1 →
1 2 3 4

◄ Affichage:
(1 à 4 = zones d'affichage)

Ne poursuivre le contrôle qu'une fois que 00000000 est affiché dans la 4e zone d'affichage.

Nota:

- *Si le chiffre 1 est affiché une ou plusieurs fois dans la zone d'affichage 4, les conditions de contrôle ne sont pas remplies.*

– Contrôler le point d'allumage à 2000 ... 2500/min et, si nécessaire, le régler en tournant l'allumeur.

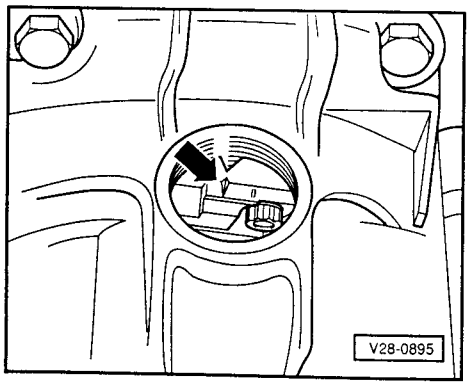

Nota:

- *Avec un transmetteur de PMH, le point d'allumage est affiché directement sur le contrôleur d'allumage.*

◄

- *Avec une lampe stroboscopique, il faut projeter des éclairs sur l'encoche du point d'allumage.*

– Faire tourner le moteur au ralenti pendant au moins 1 minute.

– Contrôler le régime de ralenti et la teneur en CO au ralenti et au ralenti accéléré (non réglables).

Si les valeurs réelles diffèrent des valeurs assignées: procéder à une mesure de réparation.

– Mettre fin au réglage de base du moteur par actionnement de la touche →. Le ventilateur du radiateur ne doit alors pas fonctionner.

– Appuyer sur les touches 0 et 6 pour la fonction "Terminer la transmission des données" et valider l'entrée avec la touche Q.

Une fois le Service Antipollution terminé, se conformer aux instructions suivantes:

- *Rebrancher tous les flexibles et connexions à fiche qui ont dû être débranchés pour les opérations de contrôle et de réglage.*

Simpo PDF Merge and Split Unregistered Version - http://www.simpopdf.com

♦ *Actionner les organes auxiliaires, p. ex. la direction assistée, la BV automatique, le climatiseur, puis vérifier si le moteur tourne parfaitement malgré cette sollicitation.*

Lettres-repères moteur: 9A

Nota:

♦ *Toutes les conditions de contrôle et données nécessaires au Service Antipollution:*
⇒ Classeur Service Antipollution

♦ *Lors de l'interrogation de la mémoire de défauts, les défauts reconnus (électronique moteur) doivent impérativement être éliminés et la mémoire de défauts effacée.*

♦ *Pour éviter d'éventuelles blessures et/ou la détérioration des systèmes d'allumage et d'injection, il ne faut débrancher et rebrancher les câbles d'allumage (même les câbles haute tension) que lorsque le contact d'allumage est coupé.*

Réalisation d'un contrôle visuel des composants ayant une influence sur les émissions polluantes
⇒ Classeur Service Antipollution

– Contrôler visuellement

♦ la présence

♦ l'intégralité

♦ l'étanchéité

♦ et l'état

Nota:

Si des défauts sont constatés, ils doivent être éliminés.

Simpo PDF Merge and Split Unregistered Version - http://www.simpopdf.com

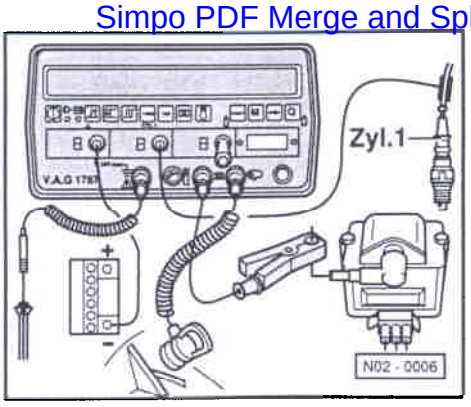

Branchement des appareils de contrôle

Le lecteur de défauts V.A.G 1551 doit être branché.

◄ – Raccorder le contrôleur d'allumage V.A.G 1367 avec la pince à impulsions V.A.G 1367/8 ou le contrôleur d'allumage V.A.G 1767, le contact d'allumage étant coupé.

– Raccorder l'analyseur de CO V.A.G 1363 A ou l'analyseur 4 gaz V.A.G 1788 sur l'embout d'échappement.

Déroulement du contrôle

– Lancer le moteur et le faire tourner au ralenti.

Sur le V.A.G 1551:

– Appuyer sur la touche 1 pour le mode opératoire "Transmission rapide des données".

– Appuyer sur les touches 0 et 1 correspondant à l'adresse "Electronique moteur" et valider l'entrée avec la touche Q.

– Appuyer sur la touche →.

– Appuyer sur les touches 0 et 4 pour la fonction "Amorcer le réglage de base" et valider l'entrée avec la touche Q.

– Observer la zone d'affichage 9: la valeur affichée doit être de 5.

Si une autre valeur est affichée: procéder à une mesure de réparation.

– Contrôler le point d'allumage et, si nécessaire, le régler en tournant l'allumeur.

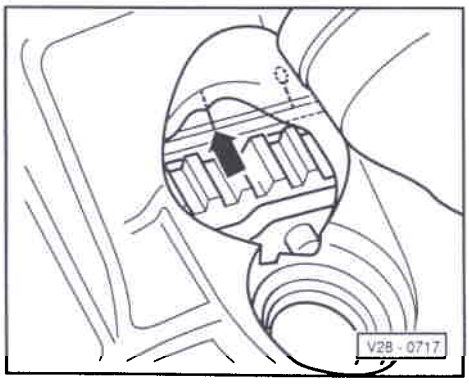

Nota:

- *Avec un transmetteur de PMH, le point d'allumage est affiché directement sur le contrôleur d'allumage.*
- ◄ *Avec une lampe stroboscopique, il faut projeter des éclairs sur l'encoche du point d'allumage.*

– Contrôler le régime de ralenti (non réglable).

– Contrôler la teneur en CO au ralenti et, sur les véhicules avec catalyseur, contrôler la teneur en CO au ralenti et au ralenti accéléré.

Si les valeurs de contrôle sont obtenues, actionner le V.A.G 1551:

– Appuyer sur la touche →.

– Appuyer sur les touches 0 et 6 pour la fonction "Terminer la transmission des données" et valider l'entrée avec la touche Q.

Si la teneur en CO se situe en dehors des valeurs de contrôle la régler en procédant comme suit:

– Couper le contact d'allumage.

Simpo PDF Merge and Split Unregistered Version - http://www.simpopdf.com

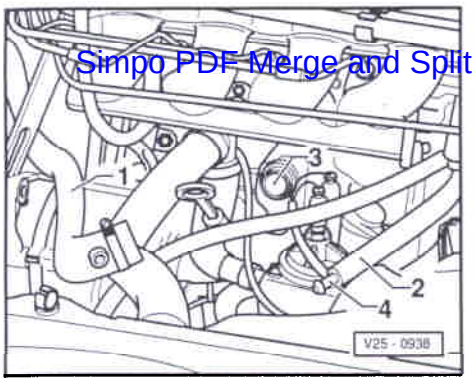

◄ – Débrancher du boîtier d'aération -3- les flexibles d'aération du carter-moteur -1- et -2-, les séparer et les poser de telle manière que seul de l'air frais puisse être aspiré. Le raccord -4- à alésage calibré doit rester dans le flexible -2-.

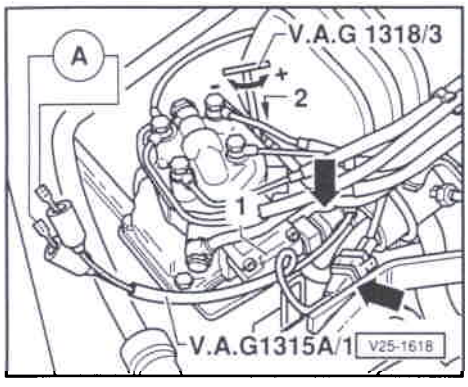

◄ – Raccorder le multimètre portatif V.A.G 1526 pour la mesure du courant avec le câble de mesure V.A.G 1315 A/1 et les câbles auxiliaires du V.A.G 1594 sur le régulateur de pression (N73) -1- et le faisceau de câbles du moteur -flèches-.

– Mettre le contact d'allumage.

Le courant de commande (90 à 110 mA) doit être indiqué en positif (+); sinon intervertir les raccords de contrôle du câble de mesure.

– Lancer le moteur et le faire tourner au ralenti.

– Amorcer le réglage de base du moteur.

– Régler le courant de commande en agissant sur la vis de réglage du CO -2-. Si un réglage à la valeur de contrôle correspondante n'est pas possible, procéder à une mesure de réparation.

Le courant de commande doit fluctuer; sinon contrôler la sonde lambda et la régulation lambda (mesure de réparation).

Nota:

- *Ne pas enfoncer la clé de réglage lors du réglage.*
- *Ne pas accélérer avec la clé de réglage en place.*
- *Enlever la clé après chaque opération de réglage et accélérer avant de noter le courant de commande.*

Sur le V.A.G 1551:

– Appuyer sur la touche 1 pour le mode opératoire "Transmission rapide des données".

– Appuyer sur les touches 0 et 1 correspondant à l'adresse "Electronique moteur" et valider l'entrée avec la touche Q.

– Appuyer sur la touche →.

– Appuyer sur les touches 0 et 2 pour la fonction "Interroger la mémoire de défauts" et valider l'entrée avec la touche Q.

– Appuyer sur la touche → autant de fois qu'il faut jusqu'à

Transmission rapide des données HELP Choisir la fonction XX

◄ Affichage à l'écran:

Simpo PDF Merge and Split Unregistered Version - http://www.simpopdf.com

– Appuyer sur les touches 0 et 5 pour la fonction "Effacer la mémoire de défauts" et valider l'entrée avec la touche Q.

Une fois le Service Antipollution terminé, se conformer aux instructions suivantes:

- *Rebrancher tous les flexibles et connexions à fiche qui ont dû être débranchés pour les opérations de contrôle et de réglage.*
- *Actionner les organes auxiliaires, p. ex. la direction assistée, la BV automatique, le climatiseur, puis vérifier si le moteur tourne parfaitement malgré cette sollicitation.*

Lettres-repères moteur: KR

Nota:

- *Toutes les conditions de contrôle et données nécessaires au Service Antipollution:*

⇒ Classeur Service Antipollution

- *Pour éviter d'éventuelles blessures et/ou la détérioration des systèmes d'allumage et d'injection, il ne faut débrancher et rebrancher les câbles d'allumage (même les câbles haute tension) que lorsque le contact d'allumage est coupé.*

Réalisation d'un contrôle visuel des composants ayant une influence sur les émissions polluantes

⇒ Classeur Service Antipollution

– Contrôler visuellement

- la présence
- l'intégralité
- l'étanchéité
- et l'état

Nota:

Si des défauts sont constatés, ils doivent être éliminés.

Simpo PDF Merge and Split Unregistered Version - http://www.simpopdf.com

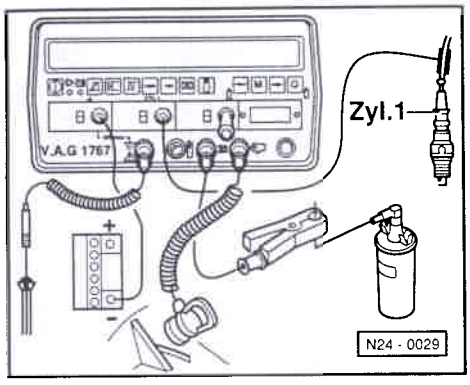

◄ – Raccorder le contrôleur d'allumage V.A.G 1367 avec la pince à impulsions V.A.G 1367/8 ou le contrôleur d'allumage V.A.G 1767, le contact d'allumage étant coupé.

– Raccorder l'analyseur de CO V.A.G 1363 A ou l'analyseur 4 gaz V.A.G 1788 sur l'embout d'échappement.

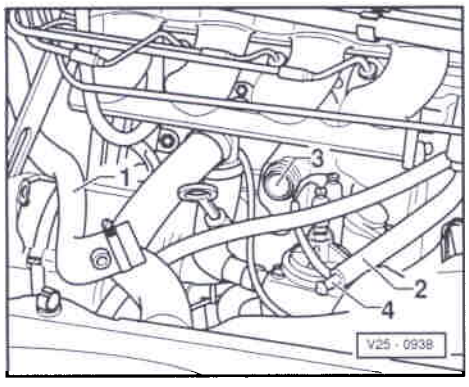

◄ – Débrancher du boîtier d'aération -3- les flexibles d'aération du carter-moteur -1- et -2-, les séparer et les poser de telle manière que seul de l'air frais puisse être aspiré. Le raccord -4- à alésage calibré doit rester dans le flexible -2-.

Déroulement du contrôle

– Lancer le moteur et le faire tourner au ralenti.

– Contrôler le point d'allumage et, si nécessaire, le régler en tournant l'allumeur.

Nota:

- *Avec un transmetteur de PMH, le point d'allumage est affiché directement sur le contrôleur d'allumage.*
- *Avec une lampe stroboscopique, il faut projeter des éclairs sur l'encoche du point d'allumage.*

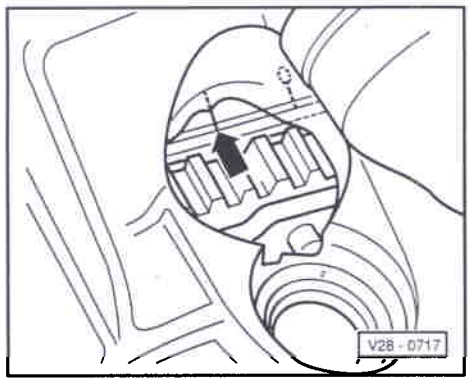

◄ – Couper le contact d'allumage.

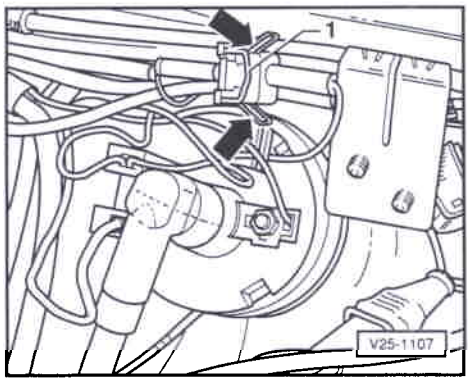

◄ – Débrancher la connexion à fiche -1-.

– Lancer le moteur et le faire tourner au ralenti.

Simpo PDF Merge and Split Unregistered Version - http://www.simpopdf.com

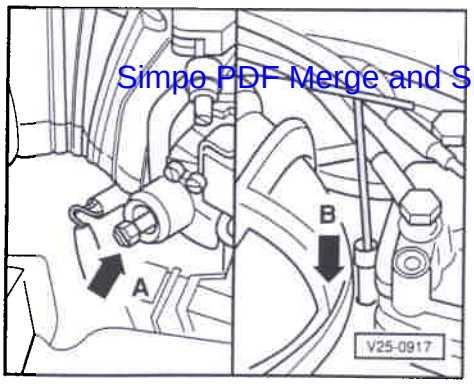

◄ Contrôler le régime de ralenti et la teneur en CO (au ralenti); le cas échéant, régler en agissant alternativement sur les vis de réglage.

A - Vis de réglage du régime de ralenti

B - Vis de réglage du CO

Nota:

- *Ne pas enfoncer la clé de réglage lors du réglage.*
- *Ne pas accélérer avec la clé de réglage en place.*
- *Enlever la clé après chaque opération de réglage et accélérer avant de noter le courant de commande.*

Une fois le Service Antipollution terminé, se conformer aux instructions suivantes:

- *Rebrancher tous les flexibles et connexions à fiche qui ont dû être débranchés pour les opérations de contrôle et de réglage.*
- *Actionner les organes auxiliaires, p. ex. la direction assistée, la BV automatique, le climatiseur, puis vérifier si le moteur tourne parfaitement malgré cette sollicitation.*

Descriptif des travaux

Huile-moteur: contrôle du niveau

Après avoir arrêté le moteur, attendre quelques minutes (au moins 3 minutes) afin que l'huile puisse retomber dans le carter.

– Retirer la jauge, l'essuyer avec un chiffon propre et l'enfoncer jusqu'en butée.

Nota:

Tenir compte des directives s'appliquant à l'élimination.

– Retirer de nouveau la jauge et vérifier le niveau:

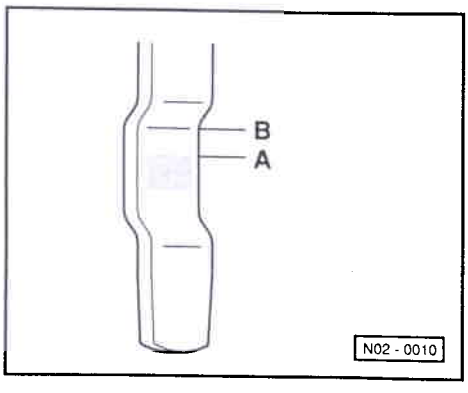

◄ Le niveau d'huile doit se trouver entre les repères -A- et -B-, mais en aucun cas au-dessus du repère -B-.

Nota:

Si le niveau d'huile se situe au-dessus du repère -B-, il y a risque d'endommagement du catalyseur.

– Si le niveau d'huile se situe en dessous du repère -A-: faire l'appoint d'huile jusqu'au repère -B-.

Simpo PDF Merge and Split Unregistered Version - http://www.simpopdf.com

Nota:

- *Si l'huile-moteur est vidangée et n'est pas aspirée au moyen de l'aspirateur d'huile usagée V.A.G 1307 ou 1358, remplacer la bague-joint de la vis-bouchon de vidange d'huile.*
- *Tenir compte des directives s'appliquant à l'élimination.*

Capacités avec remplacement du filtre:
⇒ Classeur Service Antipollution

Couples de serrage de la vis-bouchon de vidange d'huile:

- Moteurs 4 cyl. = 30 Nm
- Moteur 6 cyl. = 50 Nm

– Une fois l'appoint d'huile terminé, attendre au moins 3 minutes et contrôler ensuite le niveau d'huile.

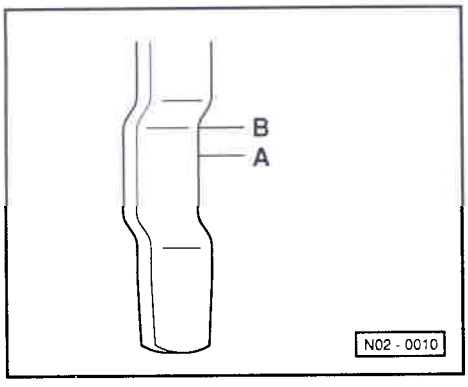

Nota:

◄ *Afin d'éviter un endommagement du catalyseur, le niveau d'huile ne doit pas se situer au-dessus du repère "max.", sur la jauge ⇒ figure, le niveau d'huile ne doit pas dépasser le repère -B-.*

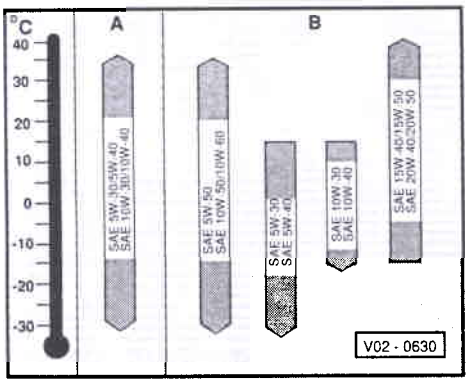

◄ **Spécifications d'huile-moteur pour les moteurs à essence:**

A - Huiles superlubrifiantes multigrades, spécification VW 500 00

B - Huiles multigrades, spécification VW 501 01
ou
Huiles multigrades, spécification API-SF (ne doit être utilisée que si l'on ne dispose pas d'huile-moteur agréée)
ou
Huiles multigrades, spécification API-SG (ne doit être utilisée que si l'on ne dispose pas d'huile-moteur agréée)

Filtre à huile: remplacement

Nota:

Le nettoyage et la réutilisation du filtre à huile/de la cartouche de filtre à huile ne sont pas autorisés.

Moteur 4 cylindres

Nota:

Tenir compte des directives s'appliquant à l'élimination.

– Desserrer le filtre à huile à l'aide d'une poignée de serrage (p. ex. Hazet 2171-1) et le déposer.

– Nettoyer la surface d'étanchéité sur le moteur.

– Huiler légèrement le joint en caoutchouc.

– Visser le filtre neuf et le serrer à fond à la main.

Simpo PDF Merge and Split Unregistered Version - http://www.simpopdf.com

Nota:

Tenir compte des directives s'appliquant à l'élimination.

- Vidanger l'huile par la vis-bouchon de vidange d'huile.
- Déposer la partie inférieure du filtre avec un outil.
- Monter la cartouche filtrante neuve et le joint torique neuf (humecté d'huile).
- Serrer la partie inférieure du filtre à 25 Nm et bloquer la vis-bouchon de vidange à 10 Nm (avec la bague-joint neuve).

Moteur: contrôle visuel (par le dessous) de l'état et de l'étanchéité

- Contrôler visuellement l'état et l'étanchéité du moteur.
- Contrôler visuellement les conduites, flexibles et raccords du système d'alimentation et du système de refroidissement et de chauffage pour vérifier s'ils manquent d'étanchéité, sont usés, poreux ou fendillés.

Moteur: contrôle visuel (par le dessus) de l'état et de l'étanchéité

- Contrôler visuellement l'état et l'étanchéité du moteur.
- Contrôler visuellement les conduites, flexibles et raccords du système d'alimentation et du système de refroidissement et de chauffage pour vérifier s'ils manquent d'étanchéité, sont usés, poreux ou fendillés.

Simpo PDF Merge and Split Unregistered Version - http://www.simpopdf.com

Concentration d'antigel: contrôle et appoint d'additif de liquide de refroidissement si nécessaire

– Vérifier la concentration d'antigel du liquide de refroidissement.

Nota:

- *La protection antigel doit être assurée jusqu'à -25 °C environ (dans les pays à climat polaire jusqu'à -35 °C environ).*
- *Si, pour des raisons climatiques, une protection antigel plus importante est nécessaire, la proportion de G 11 peut être augmentée, mais jusqu'à 60 % maximum (protection antigel jusqu'à -40 °C environ), sinon ladite protection diminuerait et la puissance de refroidissement se dégraderait.*

– Si la protection antigel est insuffisante, laisser s'écouler la quantité différentielle indiquée dans le tableau (⇒ page 48) et faire l'appoint avec de l'additif G11 V8 B ou tout autre additif de liquide de refroidissement portant la mention "conforme à TL VW 774 B"

Tableau de protection antigel

Protection antigel jusqu'à °C		Quantité différentielle en litres	
Valeur réelle	Valeur assignée	Moteurs 4 cyl.	Moteur 6 cyl.
0	-25	3,5	4,0
	-35	4,0	5,0
-5	-25	3,0	3,5
	-35	3,5	4,5
-10	-25	2,0	3,0
	-35	3,0	4,0
-15	-25	1,5	2,0
	-35	2,0	3,0
-20	-25	1,0	1,5
	-35	1,5	2,0
-25	-35	1,0	1,5
-30	-35	0,5	1,0
-35	-40	0,5	0,5

Nota:

Tenir compte des directives s'appliquant à l'élimination.

– Après un parcours d'essai, vérifier la concentration d'antigel du liquide de refroidissement.

Simpo PDF Merge and Split Unregistered Version - http://www.simpopdf.com

Liquide de refroidissement: contrôle du niveau et appoint si nécessaire

– Contrôler le niveau du liquide de refroidissement sur le vase d'expansion, le moteur étant froid.

  ♦ Service Mise à la Route: niveau du liquide de refroidissement au repère "max.".

  ♦ Service Entretien: niveau du liquide de refroidissement entre les repères "min." et "max.".

– Si le niveau du liquide de refroidissement est trop bas, faire l'appoint en respectant la proportion de mélange.

Proportions de mélange:

Protection anti-gel jusqu'à	Additif antigel G 11 V8 B	Eau
-25 °C	env. 40 %	env. 60 %
-35 °C	env. 50 %	env. 50 %
-40 °C	env. 60 %	env. 40 %

Nota:

♦ *Le G 11 V8 B et les additifs de liquide de refroidissement portant la mention "conforme à TL VW 774 B" empêchent les dégâts dus au gel et à la corrosion, ainsi que l'entartrage; en outre, ils augmentent la température d'ébullition. Pour ces raisons, le système de refroidissement doit impérativement être rempli toute l'année de produit antigel et anticorrosif.*

♦ *A la saison chaude ou dans les pays chauds, la concentration du liquide de refroidissement ne doit donc pas non plus être diminuée en ajoutant de l'eau. La proportion d'additif antigel de liquide de refroidissement doit être de 40 % minimum.*

♦ *Particulièrement dans les pays à climat tropical, le liquide de refroidissement contribue, grâce à son point d'ébullition plus élevé, à la sécurité de fonctionnement du moteur en cas de fortes sollicitations.*

Bougies d'allumage: remplacement

Nota:

♦ *Désignation des bougies*
⇒ Classeur Service Antipollution

♦ *Tenir compte des directives s'appliquant à l'élimination.*

L'indication suivante s'applique aux véhicules avec moteur 2,9 l/140 kW, lettres-repères ABV:

– Utiliser l'outil "3277" pour débrancher et rebrancher les fiches de bougies.

Mémoire de défauts: interrogation avec le lecteur de défauts V.A.G 1551

Véhicules jusqu'au millésime 1991 inclus

Véhicules avec ABS ou véhicules avec ABS et EDS

Signe distinctif de l'EDS: connexion à fiche 5 pôles placée sous le réservoir de liquide de frein.

Simpo PDF Merge and Split Unregistered Version - http://www.simpopdf.com

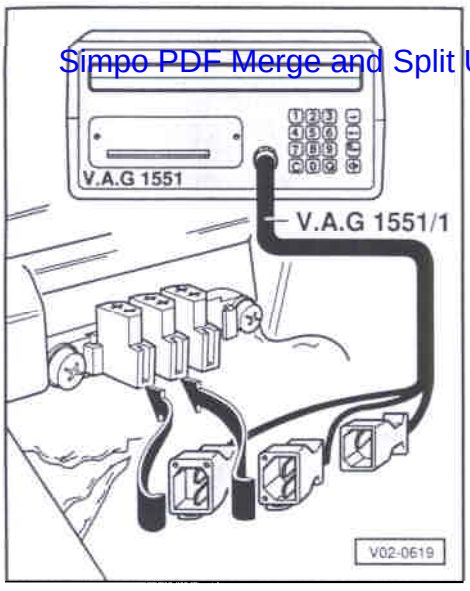

Branchement du V.A.G 1551:

- Le contact d'allumage étant coupé, raccorder le lecteur de défauts V.A.G 1551 avec le câble V.A.G 1551/1 aux raccords de diagnostic situés à proximité du levier des vitesses en procédant comme suit:

◄ - Commencer par brancher la fiche noire pour l'alimentation en tension du lecteur de défauts sur la prise de diagnostic noire à l'intérieur du véhicule.

Nota:

Si aucun message n'apparaît sur l'affichage, ne pas brancher la fiche blanche. Dans ce cas, contrôler l'alimentation en tension du lecteur de défauts (mesure de réparation).

Véhicules équipés uniquement de l'ABS:

- Seulement lorsque le message "AUTODIAGNOSTIC V.A.G" est affiché, brancher la fiche blanche sur la prise de diagnostic bleue ou grise.

Véhicules équipés à la fois de l'ABS et de l'EDS:

- Seulement lorsque le message "AUTODIAGNOSTIC V.A.G" est affiché, brancher la fiche blanche sur la prise de diagnostic blanche et la fiche bleue sur la prise de diagnostic bleue ou grise.

Interrogation de la mémoire de défauts (ABS/ABS et EDS):

Déroulement des travaux:

- Couper le contact d'allumage.
- Enclencher l'imprimante au moyen de la touche Print (le témoin intégré dans la touche s'allume).
- Appuyer sur la touche 2 pour le mode opératoire "Emission des codes clignotants".
- Appuyer sur la touche → jusqu'à ce que l'affichage "Mise masse permanente sur câble stimul." apparaisse.
- Mettre le contact d'allumage.
- Appuyer sur la touche →.

Les défauts mémorisés ou les codes clignotants de l'appareil de commande s'affichent les uns après les autres à l'écran et sont imprimés. Si aucun défaut n'est mémorisé, le code clignotant "4444 – Aucun défaut reconnu" s'affiche à l'écran.

- Appuyer sur la touche →.

Après affichage du dernier défaut ou du code clignotant "4444 – Aucun défaut reconnu", le code clignotant "0000 – Fin de l'émission" apparaît.

Si des défauts sont mémorisés, une mesure de réparation est nécessaire. Veuillez joindre le rapport de défauts pour la réparation.

Simpo PDF Merge and Split Unregistered Version - http://www.simpopdf.com

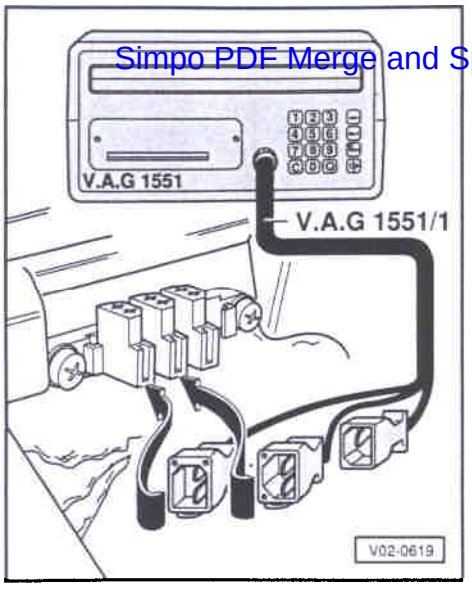

Le V.A.G 1551 doit rester branché pour le Service Antipollution.

Véhicules avec BV automatique

Branchement du V.A.G 1551:

- Le contact d'allumage étant coupé, raccorder le lecteur de défauts V.A.G 1551 avec le câble V.A.G 1551/1 aux raccords de diagnostic situés à proximité du levier sélecteur en procédant comme suit:

◄ - Commencer par brancher la fiche noire pour l'alimentation en tension du lecteur de défauts sur la prise de diagnostic noire à l'intérieur du véhicule.

Nota:

Si aucun message n'apparaît sur l'affichage, ne pas brancher la fiche blanche. Dans ce cas, contrôler l'alimentation en tension du lecteur de défauts (mesure de réparation).

- Seulement lorsque le message "AUTODIAGNOSTIC V.A.G" est affiché, brancher la fiche blanche sur la prise de diagnostic brune ou blanche.

Interrogation de la mémoire de défauts (BV automatique):

Déroulement des travaux:

- Mettre le contact d'allumage.
- Placer le levier sélecteur en position "N" et serrer le frein à main.
- Enclencher l'imprimante au moyen de la touche Print (le témoin intégré dans la touche s'allume).
- Appuyer sur la touche 1 pour le mode opératoire "Transmission rapide des données" et valider l'entrée avec la touche Q.
- Appuyer sur la touche →.
- Appuyer sur les touches 0 et 2 pour la fonction "Interroger la mémoire de défauts" et valider l'entrée avec la touche Q.

Sur l'écran s'affiche le nombre de défauts mémorisés ou "Aucun défaut reconnu". Les défauts mémorisés sont affichés et imprimés les uns après les autres. Après affichage et impression du dernier défaut:

- Appuyer sur la touche →.
- Appuyer sur les touches 0 et 6 pour la fonction "Terminer l'émission" et valider l'entrée avec la touche Q.

Simpo PDF Merge and Split Unregistered Version - http://www.simpopdf.com

– Couper le contact d'allumage.

Si des défauts sont mémorisés, une mesure de réparation est nécessaire. Veuillez joindre le rapport de défauts pour la réparation.

Le V.A.G 1551 doit rester branché pour le Service Antipollution.

Véhicules à partir du millésime 1992

Véhicules avec direction à gauche qui sont équipés uniquement de l'ABS: déroulement des travaux ⇒ page 50.

Avec l'introduction de la carte-programme 3 pour le lecteur de défauts V.A.G 1551 (à partir de février 1992) , une procédure de contrôle automatique peut être effectuée lors de l'interrogation de la mémoire de défauts.

Mais cette procédure n'est possible qu'avec la fiche de diagnostic blanche. L'interrogation des systèmes avec fiches de diagnostic d'une autre couleur (excepté le noir pour l'alimentation en tension) reste inchangée.

En entrant la nouvelle adresse "00 – Procédure de contrôle automatique" sur le V.A.G 1551, tous les systèmes existants sur le véhicule et équipés d'un autodiagnostic (comme p. ex. électronique moteur, électronique de boîte de vitesses, électronique des freins, etc.) sont automatiquement sélectionnés les uns après les autres; leur mémoire est interrogée et le contenu de celle-ci affiché.

– Couper le climatiseur.

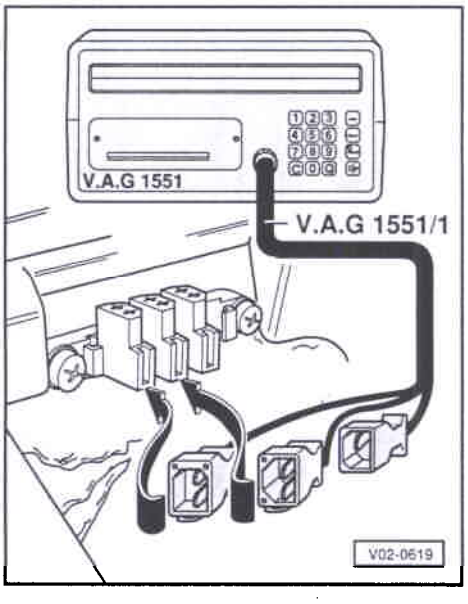

– Le contact d'allumage étant coupé, raccorder le lecteur de défauts V.A.G 1551 avec le câble V.A.G 1551/1 aux raccords de diagnostic situés à proximité du levier des vitesses en procédant comme suit:

◄ – Commencer par brancher la fiche noire pour l'alimentation en tension du lecteur de défauts sur la prise de diagnostic noire à l'intérieur du véhicule.

Nota:

Si aucun message n'apparaît sur l'affichage, ne pas brancher la fiche blanche. Dans ce cas, contrôler l'alimentation en tension du lecteur de défauts (mesure de réparation).

– Seulement lorsque le message "AUTODIAGNOSTIC V.A.G" est affiché, brancher la fiche blanche sur la prise de diagnostic brune ou blanche.

Interrogation de la mémoire de défauts:

Déroulement des travaux:

– Lancer le moteur et le faire tourner au ralenti (sur les véhicules avec BV automatique: placer le levier sélecteur en position "N" et serrer le frein à main).

– Enclencher l'imprimante au moyen de la touche Print (e témoin intégré dans la touche s'allume).

Simpo PDF Merge and Split Unregistered Version - http://www.simpopdf.com

– Appuyer sur la touche 1 pour le mode opératoire "Transmission rapide des données".

– Appuyer deux fois sur la touche 0 correspondant à l'adresse "Procédure de contrôle automatique" et valider l'entrée avec la touche Q. Le V.A.G 1551 envoie au véhicule successivement toutes les adresses connues.

Lorsqu'un appareil de commande répond par son identification "Aucun défaut reconnu" ou le nombre de défauts mémorisés de ce système est affiché.

Les défauts éventuellement mémorisés d'un système sont affichés et imprimés les uns après les autres. Puis le V.A.G 1551 envoie l'adresse suivante.

AUTODIAGNOSTIC V.A.G HELP
1 – Transmission rapide des données*
2 – Emission des codes clignotants*

◄ Si le message ci-contre est affiché à l'écran, la procédure de contrôle automatique est terminée:

* apparaît alternativement

– Couper le contact d'allumage.

Si des défauts sont mémorisés, une mesure de réparation est nécessaire. Veuillez joindre le rapport de défauts pour la réparation.

Le V.A.G 1551 doit rester branché pour le Service Antipollution.

Moteur: réglage de base

Lettres-repères moteur: PG

Nota:

♦ *Toutes les conditions de contrôle et données nécessaires au réglage de base du moteur:*
⇒ Classeur Service Antipollution

♦ *Pour éviter d'éventuelles blessures et/ou la détérioration des systèmes d'allumage et d'injection, il ne faut débrancher et rebrancher les câbles d'allumage (même les câbles haute tension) que lorsque le contact d'allumage est coupé.*

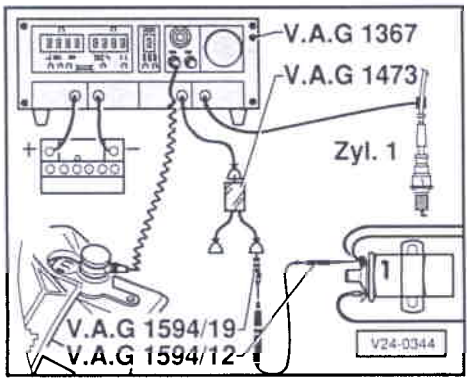

Branchement des appareils de contrôle

◄ – Raccorder le contrôleur d'allumage V.A.G 1367 avec la pince à impulsions V.A.G 1367/8 ou le contrôleur d'allumage V.A.G 1767, le contact d'allumage étant coupé.

Pour raccorder le contrôleur à la borne 1 de la bobine d'allumage, utiliser le diviseur de tension V.A.G 1473 et les câbles auxiliaires du V.A.G 1594.

– Raccorder l'analyseur de CO V.A.G 1363 A avec l'adaptateur V.A.G 1363/3 au tube de mesure du CO ou l'analyseur 4 gaz V.A.G 1788 avec le flexible de l'adaptateur V.A.G 1363/3 au tube de mesure du CO.

Simpo PDF Merge and Split Unregistered Version - http://www.simpopdf.com

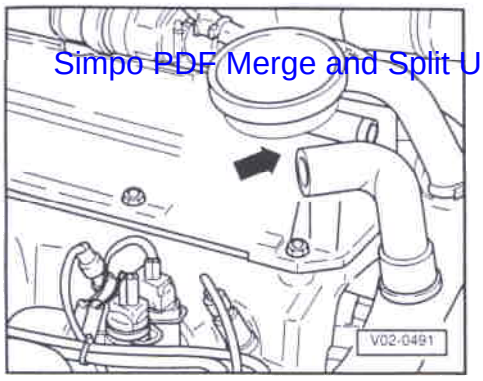

Déroulement du contrôle

- Lancer le moteur et le faire tourner au ralenti.

◄ - Débrancher du clapet de régulation de pression le flexible d'aération du carter-moteur -flèche- et le poser de telle manière que seul de l'air frais puisse être aspiré.

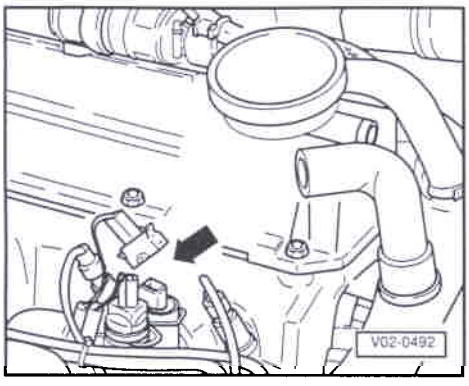

◄ - Débrancher la fiche du transmetteur de température du liquide de refroidissement (bleu) -flèche-.

- Contrôler le point d'allumage à 2000 ... 2500/min et, si nécessaire, le régler en tournant l'allumeur.

Nota:

♦ *Avec un transmetteur de PMH, le point d'allumage est affiché directement sur le contrôleur d'allumage.*

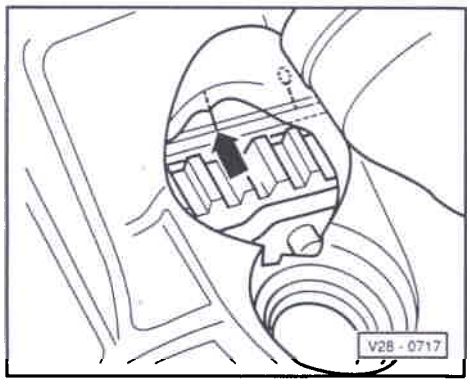

◄ ♦ *Avec une lampe stroboscopique, il faut projeter des éclairs sur l'encoche du point d'allumage.*

- Accélérer 3 fois (accélération supérieure à 3000/min) et faire tourner le moteur au ralenti.

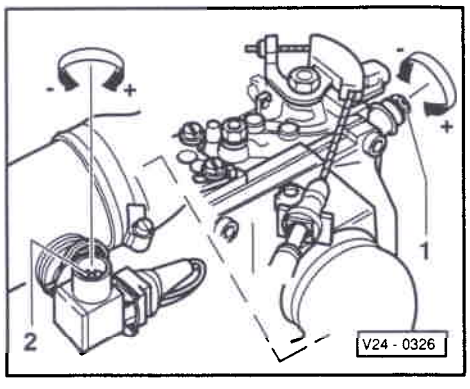

◄ - Contrôler le régime de ralenti et la teneur en CO (au ralenti); le cas échéant, régler en agissant alternativement sur les vis de réglage.

1 - Vis de réglage du régime de ralenti

2 - Vis de réglage du CO

- Rebrancher la fiche du transmetteur de température du liquide de refroidissement, accélérer 3 fois et faire tourner le moteur au ralenti.

- Freiner la vis de réglage du CO avec un capuchon d'inviolabilité neuf.

Simpo PDF Merge and Split Unregistered Version - http://www.simpopdf.com

Une fois le réglage de base du moteur terminé, se conformer aux instructions suivantes:

- *Actionner les organes auxiliaires, p. ex. la direction assistée, la BV automatique, le climatiseur, puis vérifier si le moteur tourne parfaitement malgré cette sollicitation.*
- *Rebrancher tous les flexibles et connexions à fiche qui ont dû être débranchés pour les opérations de contrôle et de réglage.*

Courroie trapézoïdale: contrôle de l'état et de la tension, réglage de la tension si nécessaire

Contrôle de l'état de la courroie trapézoïdale

– Vérifier si la courroie trapézoïdale n'accuse pas:

- des fissures sur la partie intérieure (amorces de fissures, fissures de l'âme, fissures transversales)
- des décollements de nappes (entoilage ext., cordes de traction)
- des arrachements au niveau de la partie intérieure
- des cordes de traction effrangées
- une usure des flancs (enlèvement de matière, flancs effrangés, durcissement des flancs –glaçage des flancs–, fissures superficielles)

- des traces d'huile et de graisse

Nota:

Si des défauts sont constatés, la courroie trapézoïdale doit absolument être remplacée pour éviter des pannes et perturbations de fonctionnement. Le remplacement de la courroie trapézoïdale est une mesure de réparation.

La courroie trapézoïdale doit être contrôlée par forte pression du pouce appliquée à mi-distance des deux poulies les plus écartées l'une de l'autre.

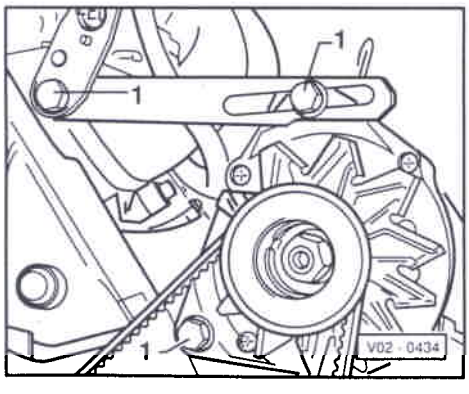

Courroie trapézoïdale d'alternateur sans dispositif de tension:

Contrôle: flèche par pression du pouce de 5 mm env.

Réglage:

◄ – Desserrer d'au moins un tour les vis de fixation -1-.

– Tendre la courroie trapézoïdale à la valeur assignée en faisant pivoter l'alternateur.

– Bloquer les vis de fixation -1- à 30 Nm.

Simpo PDF Merge and Split Unregistered Version - http://www.simpopdf.com

Courroie trapézoïdale d'alternateur avec dispositif de tension:

Contrôle: flèche par pression du pouce de 5 mm env.

Réglage:

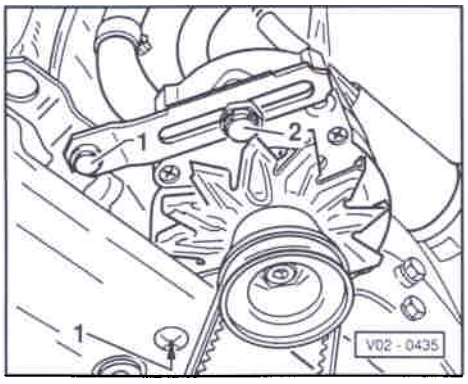

La clé dynamométrique V.A.G 1410 en combinaison avec la clé polygonale à enficher, ouverture 22, V.A.G 1410/2 convient particulièrement bien pour ce réglage.

◄ – Desserrer d'au moins un tour la vis de fixation -1- ainsi que la vis de calage -2- de l'écrou de serrage.

– En agissant sur l'écrou de serrage, tendre la courroie trapézoïdale à 4 Nm et serrer la vis de calage -2- de l'écrou de serrage à 35 Nm.

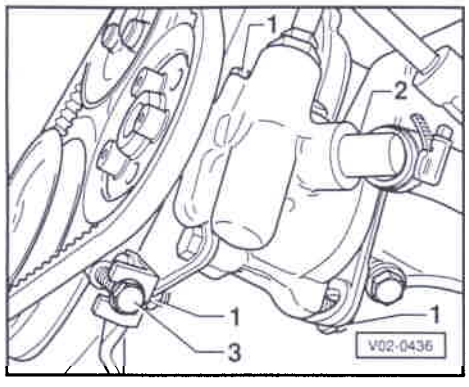

– Bloquer les vis de fixation de l'alternateur au support à 35 Nm et fixer l'étrier de serrage à l'œillet de suspension à 45 Nm.

Courroie trapézoïdale de pompe à ailettes de direction assistée:

Contrôle: flèche par pression du pouce de 5 mm env.

Réglage:

◄ – Desserrer d'au moins un tour les vis/les écrous de fixation -1- et -2- (la vis -2- n'est pas visible et se trouve à l'intérieur sur la console).

– Tourner la vis -3- du dispositif de tension en conséquence; valeur assignée: flèche d'environ 5 mm.

– Resserrer les vis/les écrous de fixation.

Courroie trapézoïdale du compresseur de climatiseur:

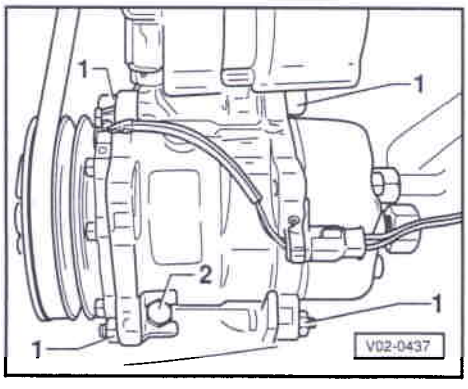

Contrôle: flèche par pression du pouce de 10 mm env.

Réglage:

◄ – Desserrer d'au moins un tour les vis/les écrous de fixation -1-.

– Tourner la vis -2- du dispositif de tension en conséquence; valeur assignée: flèche d'environ 10 mm.

– Resserrer les vis/les écrous de fixation.

Courroie à nervures trapézoïdales: contrôle de l'état et réglage de la tension (alternateur)

Contrôle de l'état de la courroie à nervures trapézoïdales

– Vérifier si la courroie à nervures trapézoïdales n'accuse pas:

- ♦ des fissures sur la partie intérieure (amorces de fissures, fissures de l'âme, fissures transversales)
- ♦ des décollements de nappes (entoilage ext., cordes de traction)
- ♦ des arrachements au niveau de la partie intérieure

Simpo PDF Merge and Split Unregistered Version - http://www.simpopdf.com

- des cordes de traction effrangées
- une usure des flancs (enlèvement de matière, flancs effrangés, durcissement des flancs –glaçage des flancs–, fissures superficielles)
- des traces d'huile et de graisse

Nota:

Si des défauts sont constatés, la courroie à nervures trapézoïdales doit absolument être remplacée pour éviter des pannes et perturbations de fonctionnement. Le remplacement de la courroie à nervures trapézoïdales est une mesure de réparation.

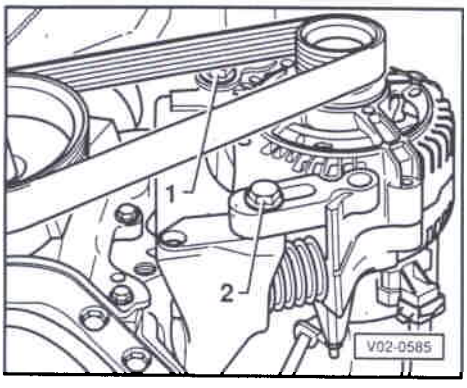

Réglage de la tension de la courroie à nervures trapézoïdales

Nota:

Sur les moteurs avec galet-tendeur, il n'est pas nécessaire de retendre la courroie à nervures trapézoïdales puisque la tension optimale de la courroie est garantie par un dispositif de serrage commandé par ressort.

◄ – Desserrer d'au moins un tour les vis de fixation -1- et -2- de l'alternateur.

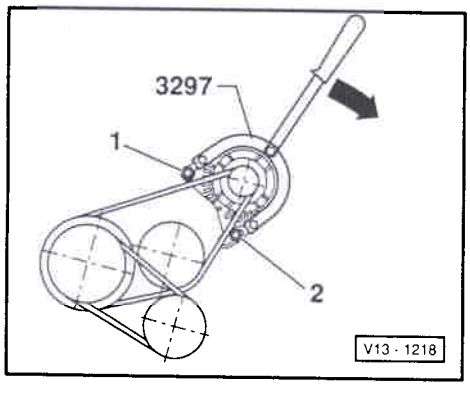

◄ – A l'aide du levier de montage 3297, abaisser l'alternateur au moins 3 fois jusqu'en butée afin de garantir sa mobilité optimale.

– L'alternateur étant encore desserré, faire tourner le moteur au ralenti pendant au moins 10 secondes.

Nota:

En serrant ensuite les vis de l'alternateur, respecter l'ordre de serrage, ne pas prendre appui sur l'alternateur et ne pas toucher la courroie à nervures trapézoïdales.

– Bloquer d'abord la vis de fixation -2-, puis la vis de fixation -1- à 25 Nm.

Niveau d'ATF: contrôle et appoint d'ATF si nécessaire (BV automatique)

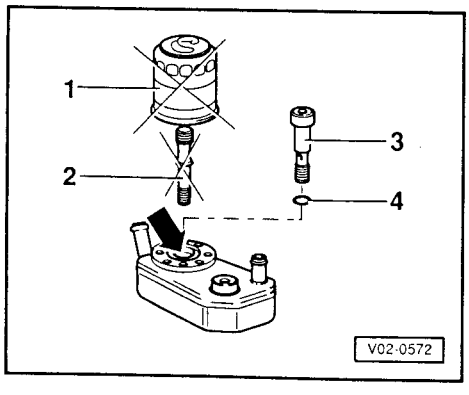

Nota:

Déposer le filtre d'ATF éventuellement encore présent et mettre en place l'ensemble de rééquipement 096 498 067 (vis creuse et joint torique) en procédant comme suit:

◄ – Déposer le filtre d'ATF -1- et la vis du filtre -2-; pour des raisons de propreté, entourer le filtre d'ATF d'un chiffon.

– Obturer l'alésage -flèche- avec une vis creuse -3- et un joint torique -4-. Couple de serrage: 40 Nm.

Simpo PDF Merge and Split Unregistered Version - http://www.simpopdf.com

– Vérifier l'étanchéité de la BV.

– Vérifier le niveau d'ATF en procédant comme suit:

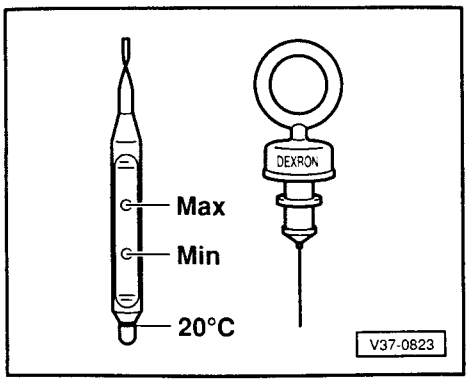

Conditions de contrôle:

- Véhicule sur un plan horizontal
- Frein à main serré
- Levier sélecteur sur "P"
- Moteur tournant au ralenti

◄ – Contrôler le niveau d'ATF avec la jauge. A froid, le niveau d'ATF doit atteindre au minimum le repère 20 °C; dans le cas contraire, faire l'appoint d'ATF.

Nota:

- *Pour essuyer la jauge, utiliser un chiffon non pelucheux.*
- *Pour faire l'appoint, n'utiliser que de l'ATF portant la désignation DEXRON. Il ne faut pas mélanger d'additifs lubrifiants à l'ATF.*

– Amener l'ATF à une température allant de 50 à 70 °C. La température est mesurée à l'aide du lecteur de défauts V.A.G 1551 en procédant comme suit:

– Brancher le V.A.G 1551 ⇒ page 51

– Appuyer sur la touche 1 pour le mode opératoire "Transmission rapide des données".

– Appuyer sur les touches 0 et 2 correspondant à l'adresse "Electronique de boîte de vitesses" et valider l'entrée avec la touche Q.

– Appuyer sur la touche →.

– Appuyer sur les touches 0 et 8 pour la fonction "Lire bloc de valeurs de mesure" et valider l'entrée avec la touche Q.

– Appuyer sur les touches 0 et 5 pour sélectionner le "Numéro de groupe d'affichage" et valider l'entrée avec la touche Q.

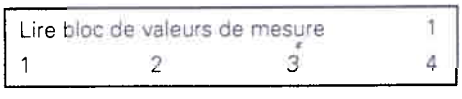

◄ La température de l'ATF en °C apparaît dans la zone d'affichage 1 (la mesure n'est précise qu'à partir de 50 °C).

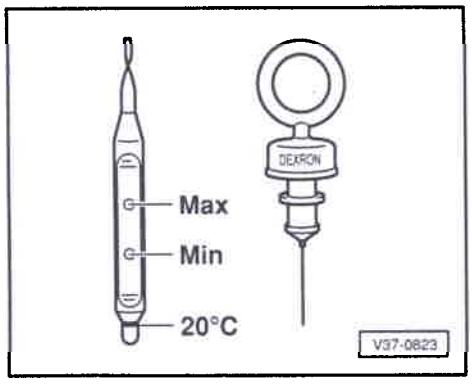

◄ – A une température allant de 50 à 70 °C, contrôler le niveau d'ATF avec la jauge. Le niveau d'ATF doit se trouver entre les repères "min." et "max." de la jauge.

– Si le niveau d'ATF est trop bas, faire l'appoint d'ATF au moyen d'un entonnoir.

– En cas de trop plein, réaspirer l'ATF à l'aide de la sonde V.A.G 1358/A2 et du V.A.G 1358 A.

Nota:

Tenir compte des directives s'appliquant à l'élimination.

– Moteur tournant et véhicule à l'arrêt, sélectionner toutes les positions du levier sélecteur.

Simpo PDF Merge and Split Unregistered Version - http://www.simpopdf.com

– Contrôler de nouveau le niveau d'ATF (à 50 ... 70 °C).
– Appuyer sur la touche → du V.A.G 1551.

Nota:

Le V.A.G 1551 doit rester branché pour l'opération "Interrogation de la mémoire de défauts avec V.A.G 1551".

ATF: vidange (BV automatique)

– Aspirer l'ATF avec la sonde 1358/A2 et le V.A.G 1358.

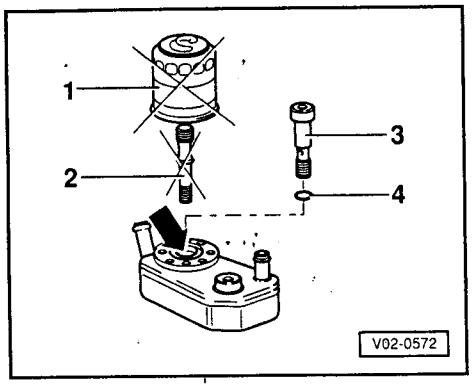

Nota:

- *Tenir compte des directives s'appliquant à l'élimination.*
- *Sans ATF dans la boîte de vitesses, il ne faut ni lancer le moteur ni remorquer le véhicule.*
- *Déposer le filtre d'ATF éventuellement encore présent et mettre en place l'ensemble de rééquipement 096 498 067 (vis creuse et joint torique) en procédant comme suit:*

◄ – Déposer le filtre d'ATF -1- et la vis du filtre -2-; pour des raisons de propreté, entourer le filtre d'ATF d'un chiffon.

– Obturer l'alésage -flèche- avec une vis creuse -3- et un joint torique -4-. Couple de serrage: 40 Nm.

Suite pour la vidange d'ATF:

– Déposer du carter d'huile le tube de remplissage d'ATF.

– Déposer le carter d'huile et le tamis d'ATF.

– Nettoyer le carter d'huile.

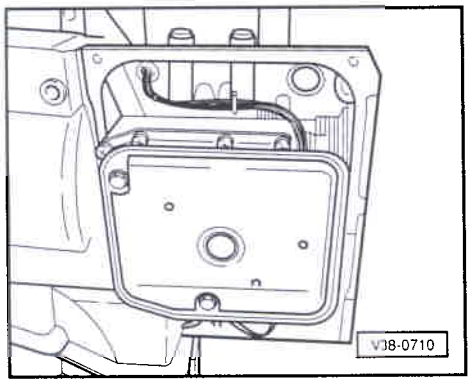

La plus grande propreté est requise pour la repose suivante.

– Emboîter un joint neuf dans le tamis d'ATF neuf.

– Emboîter dans le joint de carter d'huile neuf les douilles-entretoises déposées.

◄ – Reposer le nouveau tamis d'ATF avec le joint neuf. Couple de serrage des vis de fixation: 8 Nm.

– Reposer le carter d'huile avec le joint neuf. Veiller à ce que les douilles-entretoises soient emboîtées. Couple de serrage des vis de fixation: 10 Nm.

– Reposer le tube de remplissage d'ATF.

– Verser d'abord 3,0 l d'ATF (quantité de vidange) au moyen d'un entonnoir.

Nota:

- *Pour essuyer la jauge, utiliser un chiffon non pelucheux.*

Simpo PDF Merge and Split Unregistered Version - http://www.simpopdf.com

♦ *Pour faire l'appoint, n'utiliser que de l'ATF portant la désignation DEXRON. Il ne faut pas mélanger d'additifs lubrifiants à l'ATF.*

– Moteur tournant et véhicule à l'arrêt, sélectionner toutes les positions du levier sélecteur.

– Contrôler le niveau d'ATF avec la jauge.

Conditions de contrôle:

- Véhicule sur un plan horizontal
- Frein à main serré
- Levier sélecteur sur "P"
- Moteur tournant au ralenti

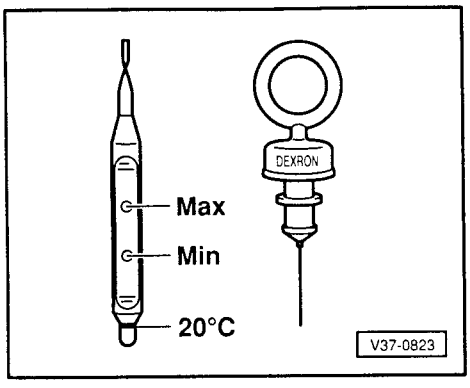

◄ – A froid, le niveau d'ATF doit atteindre au minimum le repère 20 °C; dans le cas contraire, faire l'appoint d'ATF.

– Amener l'ATF à une température allant de 50 à 70 °C. La température est mesurée à l'aide du lecteur de défauts V.A.G 1551 en procédant comme suit:

– Brancher le V.A.G 1551 ⇒ page 51

– Appuyer sur la touche 1 pour le mode opératoire "Transmission rapide des données".

– Appuyer sur les touches 0 et 2 correspondant à l'adresse "Electronique de boîte de vitesses" et valider l'entrée avec la touche Q.

– Appuyer sur la touche →.

– Appuyer sur les touches 0 et 8 pour la fonction "Lire bloc de valeurs de mesure" et valider l'entrée avec la touche Q.

– Appuyer sur les touches 0 et 5 pour sélectionner le "Numéro de groupe d'affichage" et valider l'entrée avec la touche Q.

Lire bloc de valeurs de mesure			1
1	2	3	4

◄ La température de l'ATF en °C apparaît dans la zone d'affichage 1 (la mesure n'est précise qu'à partir de 50 °C).

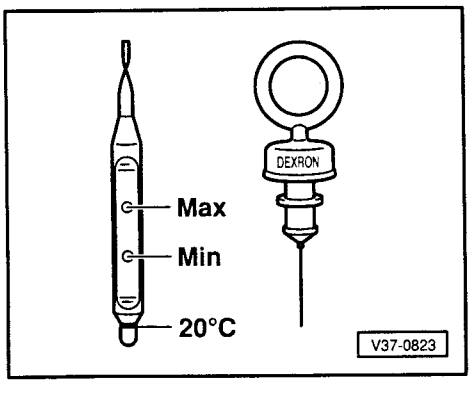

◄ – A une température allant de 50 à 70 °C, contrôler le niveau d'ATF avec la jauge. Le niveau d'ATF doit se trouver entre les repères "min." et "max." de la jauge.

– Si le niveau d'ATF est trop bas, faire l'appoint d'ATF au moyen d'un entonnoir.

– En cas de trop plein, réaspirer l'ATF à l'aide de la sonde V.A.G 1358/A2 et du V.A.G 1358 A.

– Moteur tournant et véhicule à l'arrêt, sélectionner toutes les positions du levier sélecteur.

– Contrôler de nouveau le niveau d'ATF (à 50 ... 70 °C).

Simpo PDF Merge and Split Unregistered Version - http://www.simpopdf.com

– Appuyer sur la touche → du V.A.G 1551.

Nota:

Le V.A.G 1551 doit rester branché pour l'opération "Interrogation de la mémoire de défauts avec V.A.G 1551".

Transmission: contrôle du niveau d'huile et appoint d'huile si nécessaire (BV automatique)

Nota:

Tenir compte des directives s'appliquant à l'élimination.

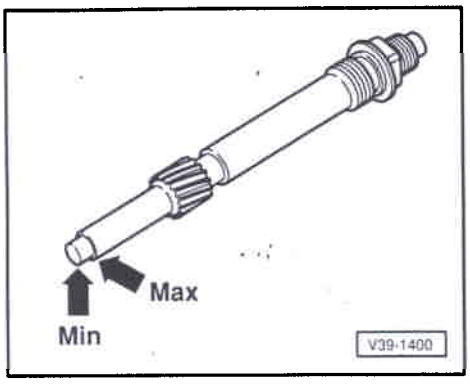

– Déposer l'entraînement du tachymètre, l'essuyer avec un chiffon et reposer l'entraînement du tachymètre.

– Déposer l'entraînement et vérifier le niveau d'huile.

◄ Le niveau d'huile doit se trouver entre les repères "min." et "max.".

Nota:

L'écart entre les repères "min." et "max." est de 0,1 litre d'huile.

– Si le niveau est trop bas, faire l'appoint avec de l'huile suivante:

SAE 75 W 90 (huile de synthèse)

♦ Contenance du bidon 0,5 l - référence G 052 145 A1

♦ Contenance du bidon 1,0 l - référence G 052 145 A2

– Un trop plein d'huile peut être réaspiré à l'aide de l'aspirateur V.A.G 1358 A.

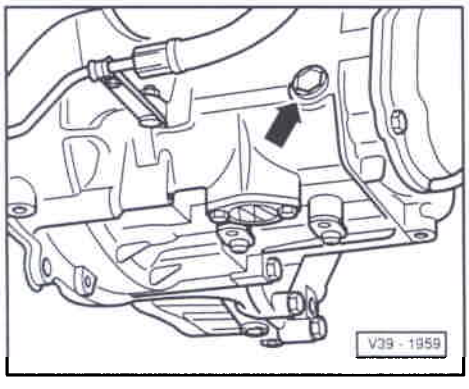

– Reposer l'entraînement du tachymètre.

BV/transmission: contrôle du niveau d'huile et appoint d'huile si nécessaire (BV mécanique)

◄ – Dévisser le bouchon de remplissage d'huile (flèche).

– Contrôler le niveau d'huile: il doit arriver au bord inférieur de l'orifice de remplissage.

– Le cas échéant, faire l'appoint avec de l'huile de boîte "Spécification G 50 SAE 75W90 (huile de synthèse)".

– Revisser le bouchon de remplissage d'huile.

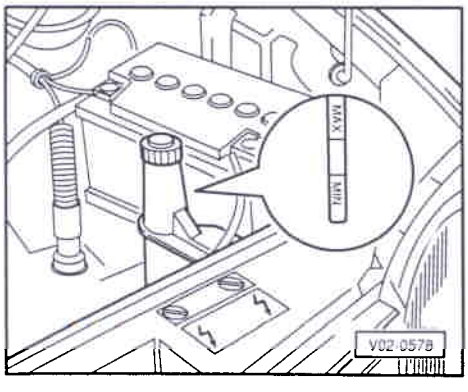

Direction assistée: contrôle du niveau d'huile

– Contrôler le niveau d'huile, le moteur tournant et les roues AV se trouvant en ligne droite.

◄ ♦ Service Mise à la Route: niveau d'huile au repère "max.".

♦ Service Entretien: niveau d'huile entre les repères "min." et "max.".

Simpo PDF Merge and Split Unregistered Version - http://www.simpopdf.com

– Le cas échéant, faire l'appoint avec de l'huile suivante: G 002 000

Nota:

Lorsque le niveau d'huile est tombé jusqu'au repère "min.", la direction assistée devrait être vérifiée (mesure de réparation). Faire uniquement l'appoint d'huile ne suffit pas.

Rotules des barres de direction: contrôle du jeu, de la fixation et des soufflets

– Le véhicule étant soulevé (roues pendant librement), contrôler le jeu des rotules en faisant tourner les barres de direction et les roues. Jeu: nul

– Contrôler la fixation.

– Contrôler l'état et la bonne fixation des soufflets.

Pneus (y compris roue de secours): contrôle

Nota:

Pour des raisons de sécurité routière, utiliser uniquement des pneus de même type et de même profil sur un même véhicule.

Service Mise à la Route:

– Vérifier l'état des bandes de roulement et des flancs des pneus; si nécessaire, enlever les corps étrangers, p. ex. clous ou éclats de verre.

Service Entretien:

– Vérifier si les pneus ne présentent pas d'usure en patate, des bandes de roulement usées d'un seul côté, des flancs poreux, des entailles et des ruptures par choc. Les défauts constatés doivent impérativement être signalés au client.

Profondeur des sculptures (y compris roue de secours): contrôle et inscription

– Vérifier la profondeur des sculptures.

Profondeur mini: 1,6 mm

Cette valeur peut être différente d'un pays à l'autre, suivant les dispositions légales en vigueur.

Simpo PDF Merge and Split Unregistered Version - http://www.simpopdf.com

Quand la profondeur des sculptures est voisine du minimum légal (1,6 mm), c'est-à-dire quand une jauge de 1,6 mm de haut indique en plusieurs points de la circonférence du pneu qu'il n'y a plus de relief à ces endroits, le client doit en être informé.

Aspect de la bande de roulement (y compris roue de secours): contrôle

L'aspect de la bande de roulement des pneus avant permet de juger p. ex. si un contrôle du parallélisme et du carrossage est nécessaire.

- La formation de bavures sur les sculptures indique un défaut de parallélisme.
- Des bandes de roulement usées d'un seul côté sont imputables la plupart du temps à un défaut de carrossage.

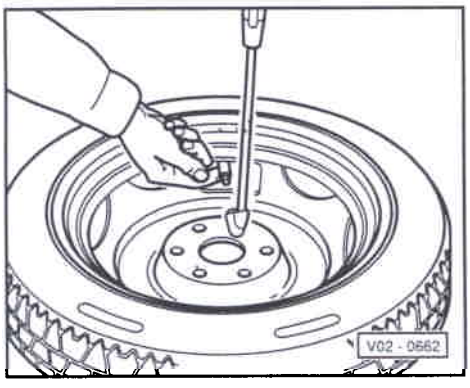

Si l'on constate de telles usures, la cause doit en être déterminée par un contrôle de la géométrie (mesure de réparation).

Pression de gonflage des pneus (y compris roue de secours): contrôle et rectification si nécessaire

Nota:

- *Les roues d'urgence avec disque de roue à ajour rectangulaire n'ont pas besoin d'être déposées. La valve est accessible à travers l'ajour.*

- *Les valeurs de pression de gonflage des pneus indiquées dans le tableau sont valables pour des pneus froids.*
- *Lors de l'utilisation de pneus d'hiver, il faut majorer la pression de gonflage correspondante de 0,2 bar.*

Tableau des valeurs de pression de gonflage des pneus

Pressions de gonflage en bar

	demi-charge		pleine charge	
	AV	AR	AV	AR
85 kW avec pneus				
185/60 R 14	2,4	2,1	2,6	2,3
195/50 R 15	2,4	2,1	2,6	2,3
205/50 R 15	2,0	1,8	2,2	2,0
100 kW avec pneus				
185/55 R 15	2,6	2,3	2,9	2,6
185/60 R 14	2,6	2,3	2,8	2,5
195/50 R 15	2,6	2,3	2,8	2,5
205/50 R 15	2,3	2,0	2,5	2,2
118 kW avec pneus				
185/55 R 15	2,7	2,4	3,0	2,7
195/50 R 15	2,6	2,3	2,8	2,5
205/50 R 15	2,3	2,0	2,5	2,2
140 kW 205/50 R 15	2,5	2,2	2,7	2,4

Simpo PDF Merge and Split Unregistered Version - http://www.simpopdf.com

	demi-charge		pleine charge	
	AV	AR	AV	AR
Roue de secours				
Roue d'urgence Roue de secours normale	4,2 Respecter la pression de gonflage maximale des pneus prévue pour le véhicule			

Boulons de fixation des roues: resserrage au couple prescrit

Couple de serrage: 110 Nm

Plaquettes/garnitures de frein AV et AR: contrôle de l'épaisseur

Plaquettes de frein AV (frein à disque):

– Déposer une roue pour mieux pouvoir juger de l'épaisseur restante des garnitures. Repérer le positionnement de la roue par rapport au disque de frein et la reposer dans la même position une fois le contrôle effectué.

Nota:

Comme l'expérience montre que l'usure des garnitures est légèrement supérieure du côté passager par rapport au côté conducteur, il est préférable de déposer la roue AV du côté passager.

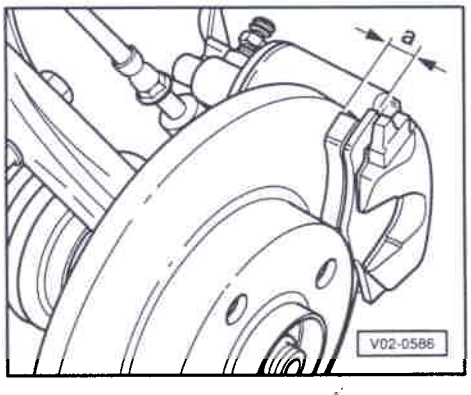

◄ – Mesurer l'épaisseur des garnitures extérieure et intérieure

a - épaisseur de la garniture y compris la contre-plaque
Cote d'usure: 7 mm

Quand l'épaisseur de la garniture (y compris la contre-plaque) est de 7 mm, la limite d'usure est atteinte et les garnitures doivent être remplacées (mesure de réparation).

– Reposer la roue et resserrer les boulons de fixation des roues à 110 Nm.

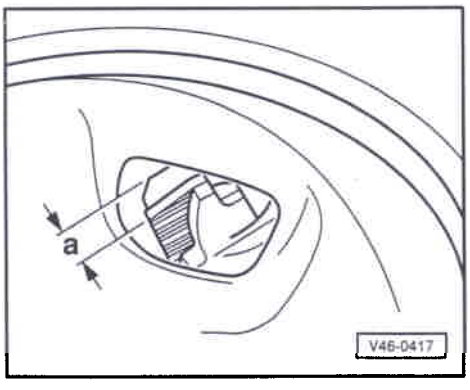

Plaquettes de frein AR (frein à disque):

Nota:

Ne pas déposer la roue.

◄ – Déterminer l'épaisseur de la garniture extérieure par un contrôle visuel (à l'aide d'une lampe de poche, à travers une ouverture de la jante).

– Déterminer l'épaisseur de la garniture intérieure par un contrôle visuel (à l'aide d'une lampe de poche et d'un miroir).

a - épaisseur de la garniture y compris la contre-plaque
Cote d'usure: 7 mm

Simpo PDF Merge and Split Unregistered Version - http://www.simpopdf.com

Quand l'épaisseur de la garniture (y compris la contre-plaque) est de 7 mm, la limite d'usure est atteinte et les garnitures doivent être remplacées (mesure de réparation).

Plaquettes de frein AV (frein à disque): contrôle de l'épaisseur

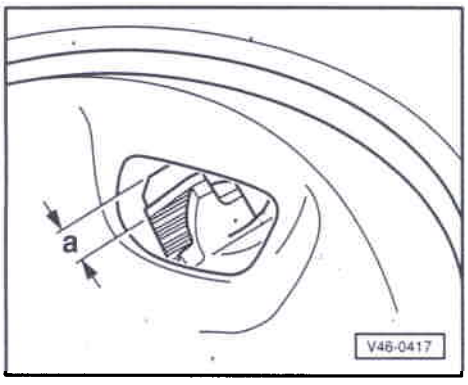

◄ – Déterminer l'épaisseur de la garniture extérieure par un contrôle visuel (à l'aide d'une lampe de poche, à travers une ouverture de la jante).

– Déterminer l'épaisseur de la garniture intérieure par un contrôle visuel (à l'aide d'une lampe de poche et d'un miroir).

a - épaisseur de la garniture y compris la contre-plaque
Cote d'usure: 7 mm

Quand l'épaisseur de la garniture (y compris la contre-plaque) est de 7 mm, la limite d'usure est atteinte et les garnitures doivent être remplacées (mesure de réparation).

Système de freinage: contrôle visuel de l'état et de l'étanchéité

– Vérifier l'état et l'étanchéité du maître-cylindre, du servofrein (en cas de dispositif antiblocage: unité hydraulique), du compensateur de freinage et des étriers de frein.

– Veiller à ce que les flexibles de frein ne soient pas tordus.

– Veiller à ce que les flexibles de frein ne touchent pas de pièces du véhicule lorsque la direction est braquée à fond.

– Vérifier si les flexibles de frein ne sont pas poreux ni fendillés; vérifier si les flexibles de frein et les conduites de frein ne présentent pas de traces de frottement.

– Vérifier le positionnement correct, l'étanchéité et l'absence de corrosion des raccords de frein et des fixations.

Attention

Les défauts constatés doivent impérativement être éliminés (mesure de réparation).

Simpo PDF Merge and Split Unregistered Version - http://www.simpopdf.com

Liquide de frein: contrôle du niveau

N'utiliser que du liquide de frein frais VW/Audi d'origine conforme à la norme US FMVSS 116 DOT 4.

Attention

- ***Le liquide de frein est toxique. Compte tenu de son effet caustique, il ne doit pas non plus entrer en contact avec la peinture.***
- ***Le liquide de frein est hygroscopique. Il absorbe l'humidité de l'air ambiant et doit par conséquent être conservé en permanence en récipients fermant hermétiquement.***

Service Mise à la Route:

Lors du Service Mise à la Route, le niveau du liquide doit se trouver au repère "max.".

Nota:

Le repère "max." ne doit pas être dépassé afin que du liquide de frein ne déborde pas du réservoir.

Service Entretien:

Sur les systèmes de freinage avec dispositif antiblocage, l'accumulateur de pression du servofrein hydraulique est également alimenté par le réservoir de liquide de frein. En conséquence, il ne faut contrôler le niveau de liquide qu'une fois que la pompe hydraulique électrique a généré la pression

de service (le contact d'allumage étant mis). Cela peut prendre jusqu'à 1 minute. Lorsque la pression de service est redescendue, le niveau de liquide peut se situer légèrement au-dessus du repère "max.".

- Le niveau du liquide doit toujours être jugé en fonction de l'usure des garnitures de frein. Un léger abaissement du niveau se produit au cours de l'utilisation par suite de l'usure et du rattrapage automatique du jeu des garnitures de frein.

- Si le niveau du liquide se trouve au repère "min." ou un peu au-dessus, il n'est pas nécessaire de faire l'appoint lorsque la limite d'usure des garnitures de frein est presque atteinte.

- Si les garnitures de frein sont neuves ou loin de leur limite d'usure, le niveau du liquide doit se trouver entre les repères "min." et "max.".

- Si le niveau du liquide a baissé en dessous du repère "min.", il faut vérifier le système de freinage avant de faire l'appoint de liquide de frein (mesure de réparation).

Liquide de frein: vidange (tous les 2 ans)

N'utiliser que du liquide de frein frais VW/Audi d'origine conforme à la norme US FMVSS 116 DOT 4.

Simpo PDF Merge and Split Unregistered Version - http://www.simpopdf.com

Attention

- ***Ne mettre en aucun cas le liquide de frein en contact avec des fluides minéraux (huiles, essence, nettoyants). Les huiles minérales endommagent les obturateurs et les coupelles du système de freinage.***
- ***Le liquide de frein est toxique. Compte tenu de son effet caustique, il ne doit pas non plus entrer en contact avec la peinture.***
- ***Le liquide de frein est hygroscopique. Il absorbe l'humidité de l'air ambiant et doit par conséquent être conservé en permanence en récipients fermant hermétiquement.***
- ***Tenir compte des directives s'appliquant à l'élimination.***

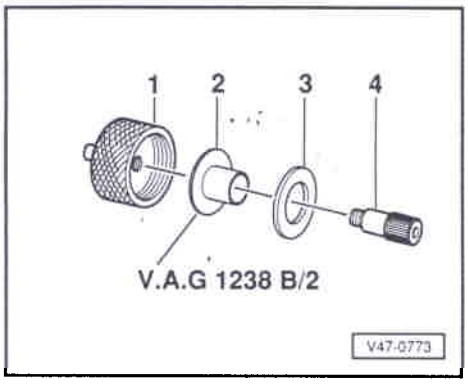

Véhicules sans dispositif antiblocage:

◄ – Raccorder l'appareil de remplissage et de purge des freins VW 1238, V.A.G 1238/1 ou V.A.G 1238/B au réservoir de liquide de frein. Utiliser à cet effet l'adaptateur -1- y compris l'ajutage de remplissage en plastique -2-, la bague-joint -3- et l'ajutage métallique -4-.

– Pour nettoyer l'appareil, ne pas utiliser de chiffons à fibres minérales.

– Avec un flacon de purge, aspirer le plus de liquide de frein possible du réservoir de liquide de frein, le tamis étant posé.

Attention

Ne pas réutiliser du liquide de frein aspiré (usagé).

– Mettre en place une cale pour pédale de frein entre le siège du conducteur et la pédale de frein, puis appliquer une précharge.

– Ouvrir les pointeaux de purge et laisser s'écouler la quantité de liquide de frein correspondante. Le liquide de frein usé est alors refoulé par le liquide de frein frais admis dans le système.

Ordre à suivre: cylindres récepteurs étriers de frein	Quantité de liquide de frein devant s'écouler des cylindres récepteurs ou des étriers de frein:
AR D	400 à 500 cm^3
AR G	400 à 500 cm^3
AV D	400 à 500 cm^3
AV G	400 à 500 cm^3

Quantité totale: 2 litres

– Enlever le raccord du réservoir de liquide de frein et déposer la cale de la pédale de frein.

– Vérifier la pression à appliquer à la pédale et la course à vide. Course à vide: $^1/_3$ maximum de la course totale de la pédale

Simpo PDF Merge and Split Unregistered Version - http://www.simpopdf.com

Véhicules avec dispositif antiblocage:

Quantité de vidange: 2,5 l (la quantité plus importante résulte de la capacité accrue du réservoir).

Train avant

– Couper le contact d'allumage et actionner environ 20 fois la pédale de frein afin d'abaisser la pression dans l'accumulateur.

– Avec un flacon de purge, aspirer le plus de liquide de frein possible du réservoir de liquide de frein, le tamis étant posé.

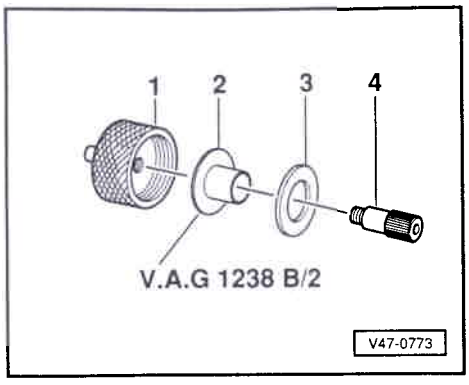

Attention

Ne pas réutiliser du liquide de frein aspiré (usagé).

◄ – Raccorder l'appareil de remplissage et de purge des freins VW 1238, V.A.G 1238/1 ou V.A.G 1238/B au réservoir de liquide de frein. Utiliser à cet effet l'adaptateur -1- y compris l'ajutage de remplissage en plastique -2-, la bague-joint -3- et l'ajutage métallique -4-.

– Brancher le flexible du flacon de purge sur le pointeau avant gauche et ouvrir ce dernier.

– Laisser s'écouler 400 à 500 cm^3 de liquide de frein tout en actionnant la pédale de frein.

– En procédant comme décrit précédemment, laisser également 400 à 500 cm^3 de liquide de frein s'écouler de l'étrier droit.

– Déposer l'appareil de purge.

Train arrière

– Couper le contact d'allumage et actionner environ 20 fois la pédale de frein afin d'abaisser la pression dans l'accumulateur.

– Appuyer sur la pédale de frein et la maintenir enfoncée.

– Mettre le contact d'allumage et, le flexible du flacon de purge étant branché, laisser le pointeau de purge ouvert jusqu'à ce que 400 à 500 cm^3 de liquide de frein se soient échappés. Le liquide de frein est chassé du système par la pression de la pompe intégrée. Comprimer en même temps le levier du compensateur de freinage en direction du train arrière.

Nota:

- *Le niveau du réservoir de liquide de frein ne doit jamais descendre en dessous du repère "min.".*
- *Lors de cette opération, le fonctionnement ininterrompu de la pompe du dispositif ABS ne doit pas excéder 120 secondes. En cas de dépassement du temps de fonctionnement, un refroidissement de 10 minutes est ensuite nécessaire.*

– Laisser s'écouler 400 à 500 cm^3 de liquide de frein du second étrier arrière (comme décrit précédemment).

Simpo PDF Merge and Split Unregistered Version - http://www.simpopdf.com

– Mettre le contact d'allumage jusqu'à l'arrêt de [illegible].

– Faire l'appoint de liquide de frein jusqu'au repère "max.", monter le bouchon du réservoir et brancher la fiche du câble.

Protection du soubassement: contrôle visuel de l'état

Lors du contrôle visuel, il faut vérifier le soubassement, les passages de roue et les bas de caisse.

Les défauts constatés doivent impérativement être éliminés (mesure de réparation).

Arrêts de porte et boulons de fixation: graissage

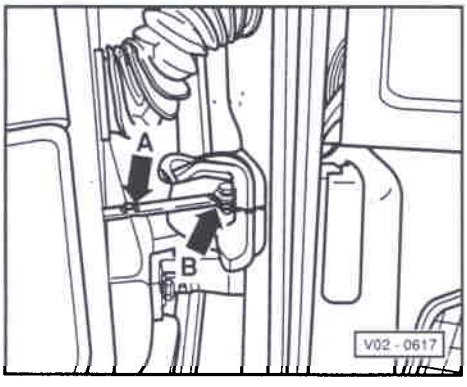

◄ – Graisser les arrêts de porte -flèche A- avec du lubrifiant G 000 400.

– Graisser les boulons de fixation -flèche B- avec de la graisse en aérosol pour barillets G 000 400 01.

Réglage des phares: contrôle et rectification si nécessaire

De manière générale, les instructions de contrôle et de réglage suivantes sont également valables pour tous les pays. Les directives ou prescriptions nationales du pays d'exportation considéré doivent cependant être respectées.

Conditions de contrôle et de réglage:

- Pression de gonflage des pneus correcte.
- Les verres de phares ne doivent être ni endommagés ni salis.
- Réflecteurs en bon état.
- Le véhicule doit être lesté.

  Charge: avec une personne ou 75 kg de lest sur le siège du conducteur, sans autre charge du véhicule par ailleurs (poids à vide).

  Le poids à vide est le poids du véhicule en ordre de marche, le réservoir à carburant étant plein (90 % minimum). Il comprend le poids de tous les équipements transportés dans le véhicule (p. ex. roue de secours, outillage, cric, extincteur, etc.).

  Faire rouler le véhicule sur quelques mètres afin que les ressorts puissent se positionner correctement.

Simpo PDF Merge and Split Unregistered Version - http://www.simpopdf.com

♦ Le véhicule et l'appareil de réglage des phares doivent se trouver sur une surface plane.
⇒ Notice d'utilisation de l'appareil de réglage des phares

♦ Le véhicule doit être positionné et l'appareil de réglage ajusté.

♦ La cote d'inclinaison doit être réglée.

Cote d'inclinaison:

♦ Optiques principales et projecteurs longue portée: 12 cm

♦ Phares antibrouillard: 20 cm

Sur les véhicules avec réglage du site des phares, un autocollant portant les données de cote d'inclinaison en "%" est apposé sur le porte-serrure. Les phares doivent être réglés selon ces données. Le pourcentage porté sur l'autocollant est basé sur une distance de projection de 10 mètres. Une cote d'inclinaison de 1,2 % p. ex. correspond à 12 cm.

♦ Sur les véhicules avec réglage du site des phares, la molette placée sur le tableau de bord doit se trouver en position de base (–) .

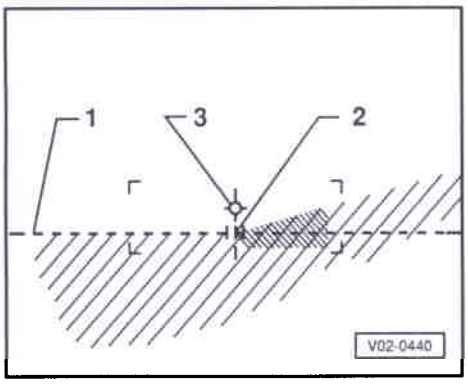

Contrôle du réglage des phares (avec nouvel écran de contrôle sans ligne de réglage de 15°)

◄ Optiques principales:

– Les feux de croisement étant commutés, vérifier si la limite entre la zone sombre et celle éclairée touche la ligne de séparation -1- de la surface de contrôle.

– Vérifier si le point d'inflexion -2- entre la partie gauche horizontale et la partie droite inclinée de la limite entre la zone sombre et celle éclairée tombe à la verticale de la marque centrale -3-. Le noyau clair du faisceau lumineux doit se situer alors à droite de la verticale.

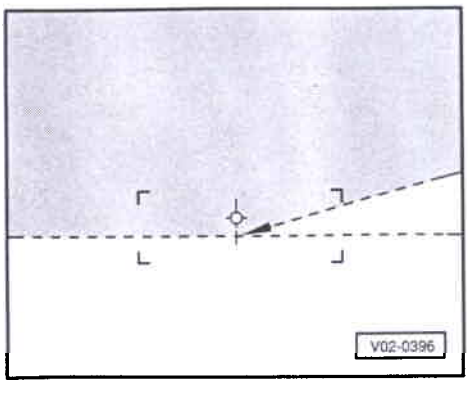

Nota:

♦ *Pour déterminer plus facilement le point d'inflexion -2-, masquer et redécouvrir plusieurs fois alternativement la moitié gauche du phare (vue dans le sens de la marche). Procéder ensuite à un nouveau contrôle des feux de croisement.*

♦ *Après le réglage des feux de croisement selon les directives, le centre du faisceau lumineux des feux de route doit se trouver sur la marque centrale -3-.*

◄ ♦ *Pour l'ancien écran de contrôle avec ligne de réglage à 15°, le réglage est le même qu'avec le nouvel écran de contrôle. Afin d'éviter des erreurs de réglage, il ne faut plus tenir compte de la ligne de réglage inclinée à 15°.*

Simpo PDF Merge and Split Unregistered Version - http://www.simpopdf.com

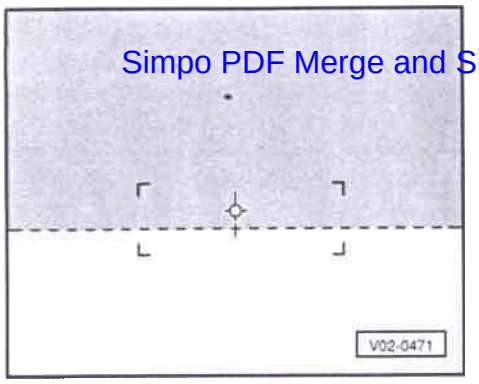

◄ Phares antibrouillard:

– Vérifier si la limite supérieure entre la zone sombre et celle éclairée touche la ligne de réglage et est horizontale sur toute la largeur de l'écran de mesure.

Autres projecteurs additionnels:

Les autres modèles de projecteurs additionnels montés ultérieurement doivent être vérifiés et réglés en respectant les prescriptions en vigueur.

Réglage des phares

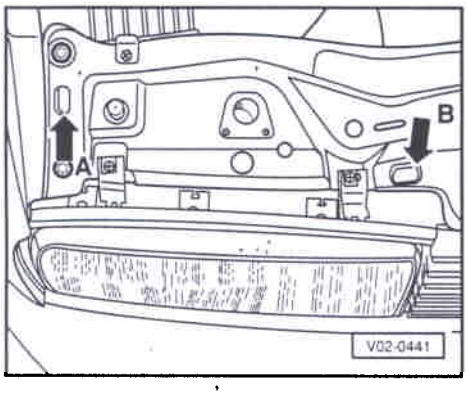

◄ Optique principale (droite):

A - Réglage vertical

B - Réglage latéral

– Régler le phare à l'aide d'un tournevis long à lame cruciforme passé à travers les orifices -A- et -B-.

Sur le phare gauche, les deux molettes sont disposées symétriquement.

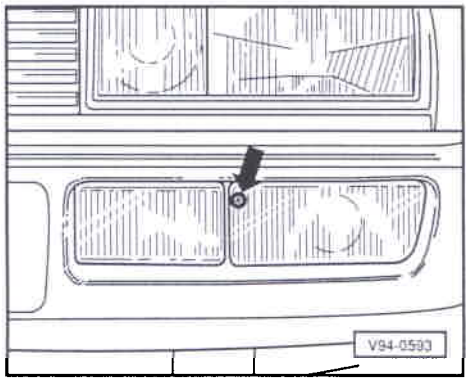

◄ Phare antibrouillard (gauche):

– Pour réduire le site des phares, tourner la vis de réglage -flèche- vers la gauche. Un réglage latéral n'est pas prévu.

Sur le phare droit, la vis de réglage est disposée symétriquement.

Batterie: contrôle de la tension de repos

- Avant d'effectuer la mesure, le véhicule doit avoir été au repos pendant au moins deux heures (aucun processus de lancement, de charge ou de décharge).

Pour la mesure de la tension de la batterie sans sollicitation (après au moins deux heures), les opérations doivent se dérouler comme suit:

– La batterie étant posée, mesurer la tension entre les bornes avec le multimètre numérique V.A.G 1315 A, le minicontrôleur V.A.G 1362 ou le multimètre portatif V.A.G 1526 (contact d'allumage coupé).

Si l'appareil de mesure indique 12,5 volts ou plus, la batterie est en ordre.

Si la tension est inférieure à 12,5 volts, il faut en déterminer la cause (mesure de réparation).

Simpo PDF Merge and Split Unregistered Version - http://www.simpopdf.com

Batterie: contrôle du niveau de l'électrolyte et appoint d'eau distillée si nécessaire

– Vérifier le niveau de l'électrolyte:

Le niveau d'électrolyte doit se trouver entre les repères "min." et "max.".

– Le cas échéant, il faut remplir d'eau distillée les éléments de la batterie jusqu'au repère "max.".

Réglage des gicleurs de lave-glace: contrôle et rectification si nécessaire

Nota:

- *N'utiliser en aucun cas une aiguille ou un instrument similaire car ceci endommage les conduits d'eau à l'intérieur du gicleur.*
- *Le réservoir de lave-glace doit être rempli à ras bord. S'il s'avère nécessaire de faire l'appoint, il faut toujours ajouter à l'eau un produit de nettoyage des glaces (en été) ou de l'antigel (en hiver).*

– Vérifier le réglage des gicleurs, le cas échéant régler avec l'outil V.A.G 3125.

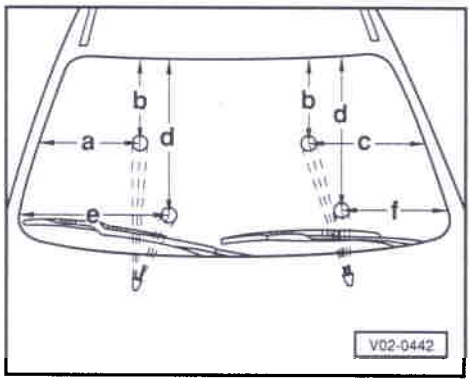

◄ Cotes de réglage des gicleurs pour le pare-brise:

a	320 mm	d	560 mm
b	310 mm	e	460 mm
c	380 mm	f	340 mm

Tolérance: ± 20 mm

Cote de réglage du gicleur pour la glace arrière:

Jet d'eau au centre du champ de balayage

Nota:

Si le jet d'eau est irrégulier ou s'il ne peut être réglé aux cotes prévues, il faut remplacer le gicleur (mesure de réparation).

Réglage des gicleurs de lave-phares: contrôle et rectification si nécessaire

– Vérifier le réglage des gicleurs, le cas échéant régler avec l'outil 3019 A.

Les cotes de réglage des gicleurs ci-après s'appliquent au phare gauche (phare droit: symétriquement).

Simpo PDF Merge and Split Unregistered Version - http://www.simpopdf.com

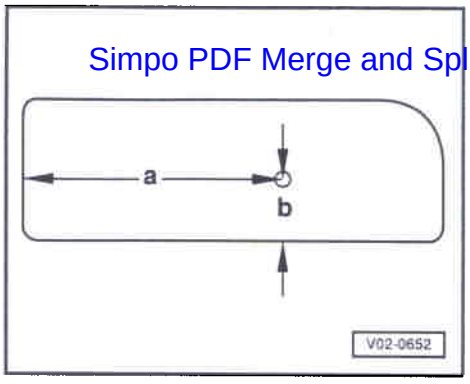

◄ Phare gauche

a 185 mm

b 55 mm

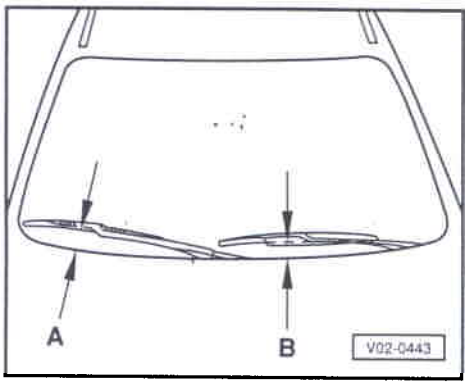

Position de repos des balais d'essuie-glace: contrôle et réglage si nécessaire

◄ **Pare-brise:**

A 25 mm

B 45 mm

Couple de serrage des bras d'essuie-glace: 16 Nm

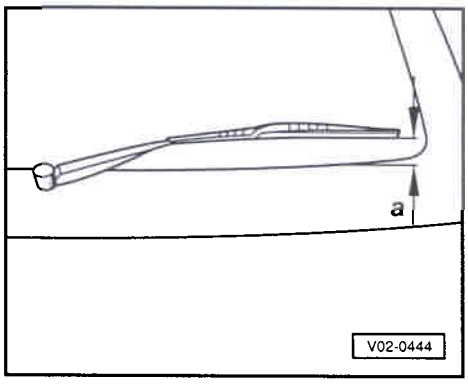

◄ **Glace AR:**

a 50 mm

Couple de serrage du bras d'essuie-glace: 16 Nm

Simpo PDF Merge and Split Unregistered Version - http://www.simpopdf.com

Code de sécurité antivol de l'autoradio: activation

Les autoradios sont livrés avec un code fixe. Cela signifie que chaque appareil avec codage antivol est programmé avec un code qui lui est propre. Départ usine, ce code fixe n'est pas encore activé.

Le système de sécurité de l'appareil prêt à fonctionner n'est activé qu'en entrant le code fixe. Pour entrer ce dernier, il faut procéder comme suit:

- Commuter l'autoradio.
- Appuyer simultanément sur les touches TP et TA jusqu'à ce que "1000" apparaisse sur l'affichage numérique. Lâcher les touches.
- Entrer le numéro de code collé sur la carte autoradio à l'aide des touches de présélection des stations 1 à 4. Utiliser la touche 1 pour entrer le premier chiffre du numéro de code, la touche 2 pour le deuxième chiffre, etc.
- Réappuyer ensuite simultanément sur les touches TP et TA jusqu'à ce que "SAFE" apparaisse sur l'affichage de la fréquence. Lâcher les touches. Juste après, une fréquence est automatiquement affichée.

Lorsque le numéro de code fixe est entré correctement dans l'autoradio, la diode électroluminescente, qui se trouve à côté de la désignation de l'appareil, doit clignoter – la clé de contact étant retirée. Si la diode

clignote, l'appareil est prêt à fonctionner et le code de sécurité antivol est activé.

Montre: réglage

Pour mettre la montre à l'heure, on dispose de deux boutons-poussoirs en bas à gauche du bloc-cadrans. Le bouton du haut (h) permet de régler les heures, celui du bas (min) les minutes:

- En appuyant un bref instant, de préférence avec un stylo à bille, on fait avancer la montre respectivement d'une heure ou d'une minute. En maintenant le bouton enfoncé, on fait défiler les heures ou les minutes.

Le bouton de réglage des minutes permet de régler l'heure à la seconde près:

- Appuyer sur le bouton jusqu'à ce que la montre indique une minute de moins que l'heure à régler. Appuyer sur le bouton au moment où l'indicateur des secondes d'une montre indiquant l'heure exacte a atteint une minute ou que le top est donné à la radio.

Parcours d'essai

- Contrôler la course à vide et l'efficacité des freins au pied et à main.
  - ♦ Course à vide de la pédale de frein: $^1/_3$ maxi de la course totale
  - ♦ Course à vide du levier de frein à main: 2 dents
- Contrôler le fonctionnement de la commande des vitesses.

Simpo PDF Merge and Split Unregistered Version - http://www.simpopdf.com

– Vérifier le fonctionnement de la direction:

Nota:

Avec direction assistée, le contrôle s'effectue moteur tournant.

Le véhicule reposant sur ses roues, vérifier le jeu de la direction en tournant plusieurs fois le volant vers la gauche et vers la droite (roues en ligne droite).

Jeu de la direction: nul

– Vérifier le fonctionnement du climatiseur:

De l'air froid ou chaud doit sortir des diffuseurs.

Plaque du constructeur, numéro d'identification du véhicule

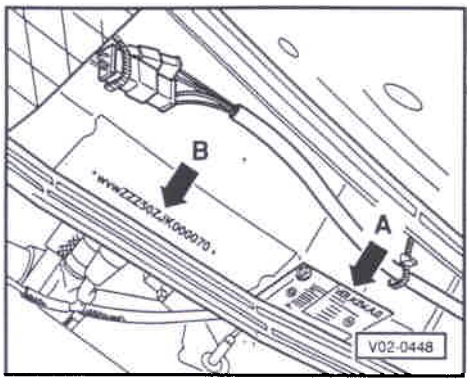

Sur la cloison transversale AR du compartiment-moteur se trouvent:

◄ A - Plaque du constructeur

B - Numéro d'identification du véhicule

Codification du numéro d'identification du véhicule:

WVW	ZZZ	50	Z	R	K	000 001
Code du constructeur	Caractères de remplissage	Type	Caractère de remplissage	Millésime 1994	Site de production	N° dans la série du type

Lettres-repères et numéro de moteur

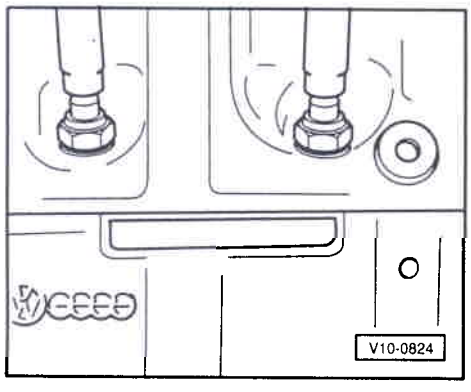

◄ Moteur 2,0 l/85 kW:

Sur le bloc-cylindres, au-dessus du filtre à huile.

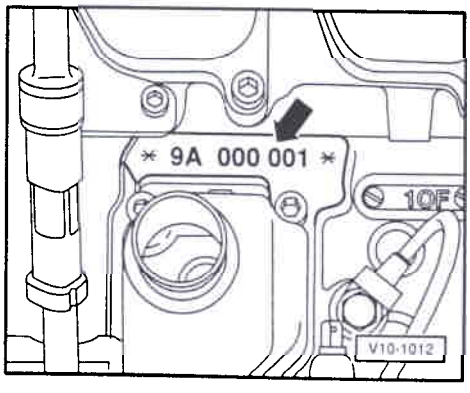

◄ Moteurs 1,8 l/100 kW et 2,0 l/100 kW:

A l'avant, sur le bloc-cylindres, au-dessus de l'aération du carter-moteur.

Simpo PDF Merge and Split Unregistered Version - http://www.simpopdf.com

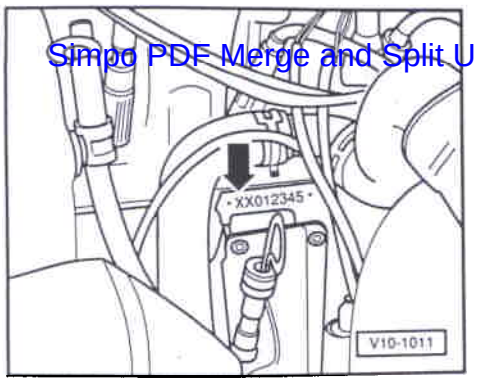

◄ Moteur 1,8 l/118 kW:

A l'avant, sur le bloc-moteur, sous le plan de séparation du bloc-moteur et de la culasse.

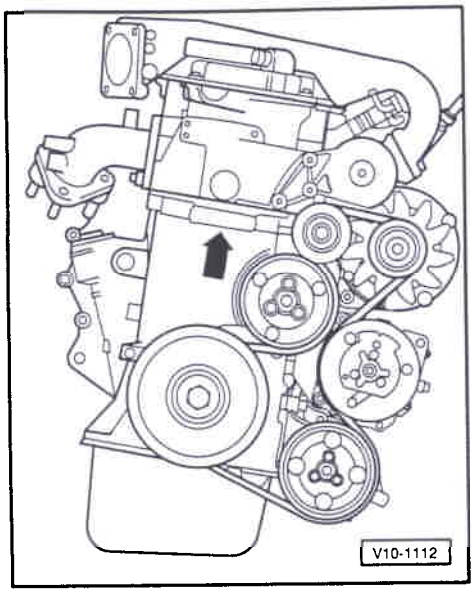

◄ Moteur 2,9 l/140 kW:

Sur le bloc-cylindres, côté amortisseur de vibrations -flèche-.

Nota:

- *Les "Lettres-repères moteur" sont également indiquées sur la plaquette d'identification du véhicule qui est collée sur la jupe arrière, à gauche dans le coffre à bagages.*
- *Les "Lettres-repères moteur" et le "Numéro de moteur" figurent aussi sur un autocollant apposé sur la protection de courroie crantée (moteurs 4 cylindres) ou à gauche sur le couvre-culasse (moteur 6 cylindres).*

Levage du véhicule

Pont élévateur:

Avant de monter sur un pont élévateur, il faut s'assurer qu'il y a assez de distance entre les pièces très basses du véhicule et le pont élévateur.

Nota:

Afin d'éviter d'endommager le plancher du véhicule ou de faire basculer celui-ci, il ne faut soulever le véhicule qu'aux points de prise indiqués sur les figures.

Cric d'atelier:

Un cric d'atelier ne doit également être placé qu'aux points de prise indiqués sur les figures.

Pour ne pas endommager le véhicule, il est indispensable d'utiliser un support intermédiaire approprié en caoutchouc ou en bois.

Le véhicule ne doit en aucun cas être soulevé par le carter d'huile, la boîte de vitesses, le train arrière ou le train avant, sinon il pourrait en résulter des avaries graves.

Simpo PDF Merge and Split Unregistered Version - http://www.simpopdf.com

Attention

- ***Lorsque le véhicule est soulevé, il ne faut jamais lancer le moteur ni engager de vitesse tant qu'une seule roue motrice touche le sol.***
- ***Si l'on doit travailler sous le véhicule, celui-ci doit être mis sur chandelles de façon adéquate et sûre.***

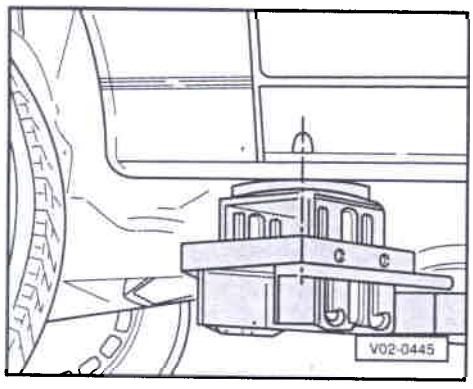

Points de prise pour le pont élévateur et le cric d'atelier:

◄ A l'avant: sur le raidisseur du plancher et sur le renfort vertical du bas de caisse au niveau du repère frappé (le centre de la prise doit coïncider avec le repère).

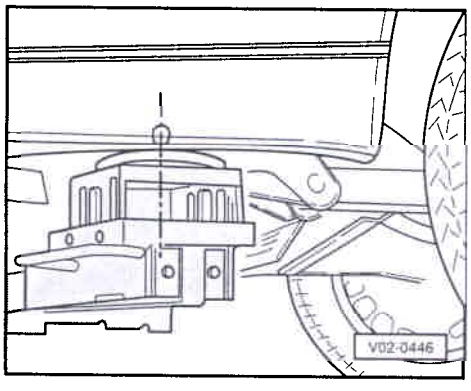

◄ A l'arrière: sur le raidisseur du plancher au niveau du repère frappé (le centre de la prise doit coïncider avec le repère).

Nota:

Lors du levage du véhicule, veiller à ce que les câbles de frein à main ne soient pas coincés.

Démarrage par remorquage/remorquage

Des œillets de remorquage sont placés à l'avant et à l'arrière, à droite sous les pare-chocs.

Nota:

- *Ne fixer un câble ou une barre de remorquage qu'aux œillets de remorquage indiqués ci-dessus.*
- *Le câble de remorquage doit être élastique afin de ménager les deux véhicules. On ne devrait donc utiliser que des câbles en fibres synthétiques ou faits d'un matériau présentant une élasticité similaire. L'utilisation d'une barre de remorquage est cependant plus sûre.*
- *Il faut toujours veiller à ce qu'il ne se produise aucune force de traction inadmissible, ni aucun à-coup. Lors du remorquage en dehors des chaussées bitumées, il y a toujours danger de trop solliciter et d'endommager les points de fixation.*

Simpo PDF Merge and Split Unregistered Version - http://www.simpopdf.com

♦ *Avant de lancer le moteur par remorquage, utiliser si possible la batterie d'un autre véhicule pour un démarrage de fortune.*

Si le véhicule doit être remorqué avec ou sans tentative de lancement, il faut tenir compte des points suivants:

♦ Les dispositions légales sur le remorquage doivent être respectées.

♦ Les deux conducteurs doivent connaître avec exactitude les particularités de la procédure de remorquage. Les conducteurs non expérimentés ne devraient pas participer à un remorquage avec ou sans tentative de lancement.

♦ En cas d'utilisation d'un câble de remorquage, le conducteur du véhicule tracteur doit embrayer très doucement lors du démarrage et du passage des vitesses.

♦ Le conducteur du véhicule tracté doit veiller à ce que le câble soit toujours tendu.

♦ Le signal de détresse doit être commuté sur les deux véhicules – le cas échéant, respecter les autres dispositions en vigueur.

♦ Le contact d'allumage doit être mis afin que le volant ne soit pas bloqué et que les clignotants, l'avertisseur sonore, l'essuie-glace et le lave-glace puissent être actionnés.

♦ Etant donné que, sur les véhicules sans ABS, le servofrein ne fonctionne que lorsque le moteur est en marche, il faut exercer une pression beaucoup plus forte sur la pédale de frein lorsque le moteur est arrêté.

♦ Sur les véhicules avec direction assistée, il faut déployer une plus grande force pour tourner le volant lorsque le moteur est arrêté.

♦ Lorsqu'il n'y a pas de lubrifiant dans la boîte mécanique ou automatique, le véhicule ne doit être remorqué qu'avec les roues motrices soulevées.

Lors du démarrage par remorquage de véhicules avec boîte mécanique, il faut impérativement tenir compte des points suivants:

– Engager la 2e ou la 3e avant le démarrage par remorquage.

– Mettre le contact d'allumage.

– Dès que le moteur est parti, débrayer et dégager la vitesse pour éviter une collision avec le véhicule tracteur.

Nota:

♦ *Sur les véhicules avec catalyseur, le moteur ne doit pas être lancé par remorquage sur une longue distance lorsque le catalyseur est à sa température de fonctionnement, sinon du carburant imbrûlé risque de parvenir au catalyseur et d'y brûler, ce qui provoquerait une surchauffe de ce dernier.*

♦ *Pour des raisons techniques, un démarrage par remorquage n'est pas possible pour des véhicules avec boîte automatique.*

Simpo PDF Merge and Split Unregistered Version - http://www.simpopdf.com

Lors du remorquage de véhicules avec boîte automatique, il faut respecter les points suivants en plus des indications déjà données:

- Levier sélecteur en position "N".
- Ne pas se faire remorquer à une vitesse supérieure à 50 km/h.
- La distance maximale de remorquage est de 50 kilomètres.
- Pour parcourir de plus longues distances, le véhicule doit être soulevé à l'avant.

  Raison: lorsque le moteur est arrêté, la pompe à huile de la boîte de vitesses ne fonctionne pas; la boîte n'est donc pas suffisamment lubrifiée pour supporter des vitesses élevées et de longs parcours.

Avec une dépanneuse, le véhicule ne doit être remorqué qu'avec les roues avant soulevées.

Raison: sur un véhicule soulevé par l'arrière, les arbres de transmission tournent en sens inverse. Il en résulte que les planétaires de la boîte automatique tournent à des régimes si élevés que la boîte est fortement endommagée en peu de temps.

Simpo PDF Merge and Split Unregistered Version - http://www.simpopdf.com

Service.

Information Technique concernant «Le Spécialiste et l'Entretien»

Corrado 1989 ▶

Boîte 3 – Brochure N° 34 – Edition mars 1994

A marquer dans la table des matières, ligne(s): 1, 4, 5, 6 **avec N° d'Information** **1**

Véhicules concernés: tous les véhicules

Sujet

● *Tableau des moteurs, Service Entretien, Service Antipollution et Descriptif des travaux: mise à jour*

Sommaire	Information Technique page	Brochure à partir de la page
Tableau des moteurs	1	1
Service Entretien	3	8
Service Antipollution	4	17
- Lettres-repères moteur: ADY	4	–
Descriptif des travaux	10	42
● - Sacs gonflables conducteur et passager: contrôle visuel des modules	10	–
- Balais d'essuie-glace: contrôle de la position de repos et réglage si nécessaire	12	97
- Concentration d'antigel: contrôle et appoint d'additif de liquide de refroidissement si nécessaire	15	47
- Liquide de refroidissement: contrôle du niveau et appoint si nécessaire	15	49

Imprimé en Allemagne 000.5090.51.40 **Edition Information:** 11.97

Simpo PDF Merge and Split Unregistered Version - http://www.simpopdf.com

Tableau des moteurs

Le tableau des moteurs est complété par le moteur mentionné ci-après:

Lettres-repères		ADY
Fabrication	du au	08.94
Nombre de cylindres		4
Cylindrée	l	2,0
Puissance	kW à 1/min	85/5400
Couple	Nm à 1/min	166/3200
Alésage	Ø mm	82,5
Course	mm	92,8
Compression		10,0
Suralimentation par turbocompresseur		–
Rattrapage hydraulique du jeu des soupapes		X
Injection		Simos
RON	mini	95 sans plomb
CN	mini	–
Système d'allumage		Simos
Recyclage des gaz d'échappement		–
Autodiagnostic		X
Catalyseur		X

Lettres-repères	ADY
Régulation lambda	X
Réglage de base du moteur après 1, 2, 4, 6, 8 ans, etc.	–
Service Antipollution tous les 12 mois	–
Service Antipollution après 3, 5, 7 ans, etc.	X

Simpo PDF Merge and Split Unregistered Version - http://www.simpopdf.com

Sacs gonflables conducteur et passager: contrôle visuel de l'état extérieur des modules

Le contrôle visuel des modules doit être réalisé lors de l'exécution de chaque Service Entretien.

Balais d'essuie-glace: contrôle de la position de repos et réglage si nécessaire

Balais d'essuie-glace: contrôle de l'angle d'inclinaison et réglage si nécessaire

Nota:

Lors de l'exécution de chaque Service Entretien, ne contrôler l'angle d'inclinaison que lorsque les balais d'essuie-glace broutent ou font du bruit.

Si les balais d'essuie-glace broutent ou font du bruit, il faut alors contrôler l'angle d'inclinaison des balais et le régler si nécessaire.

Service Antipollution

Lettres-repères moteur: ADY

Outils spéciaux, appareils de contrôle, de mesure et auxiliaires nécessaires

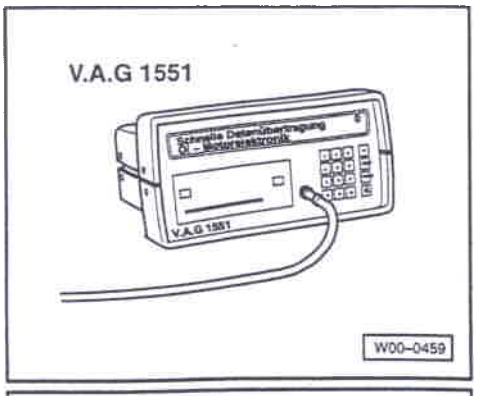

♦ V.A.G 1551 lecteur de défauts

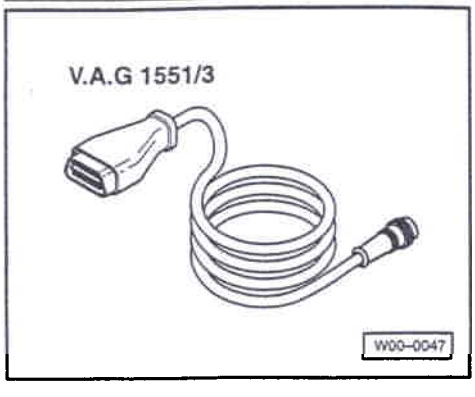

♦ V.A.G 1551/3 câble de diagnostic

Simpo PDF Merge and Split Unregistered Version - http://www.simpopdf.com

V.A.G 1767

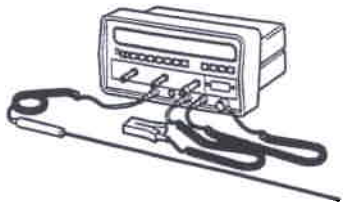

W00–0036

- V.A.G 1767 contrôleur d'allumage

V.A.G 1367/8

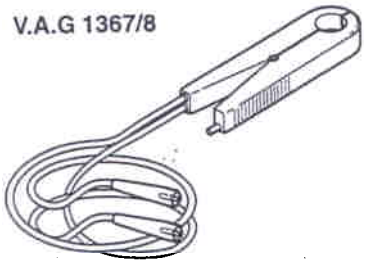

W00–0055

- V.A.G 1367 avec V.A.G 1367/8 pince à impulsions
- Classeur Service Antipollution

Nota:

- *Toutes les conditions de contrôle et données nécessaires au Service Antipollution:*

⇒ Classeur Service Antipollution

- *Le régime de ralenti, le point d'allumage et la teneur en CO ne sont pas réglables.*
- *La teneur en CO est régulée à la valeur assignée par la régulation lambda. Les anomalies affectant la régulation lambda sont détectées par l'autodiagnostic et enregistrées dans la mémoire de défauts.*

- *Lors de l'interrogation de la mémoire de défauts, les défauts reconnus (électronique moteur) doivent impérativement être éliminés et la mémoire de défauts effacée.*
- *Pour éviter d'éventuelles blessures et/ou la détérioration des systèmes d'allumage et d'injection, il ne faut débrancher et rebrancher les câbles d'allumage (même les câbles haute tension) que lorsque le contact d'allumage est coupé.*

Réalisation d'un contrôle visuel des composants ayant une influence sur les émissions polluantes

⇒ Classeur Service Antipollution

– Contrôler visuellement

- la présence
- l'intégralité
- l'étanchéité
- et l'état

Nota:

Si des défauts sont constatés, ils doivent être éliminés.

Simpo PDF Merge and Split Unregistered Version - http://www.simpopdf.com

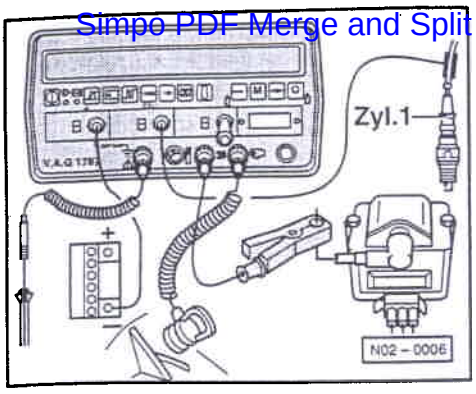

Branchement des appareils de contrôle

◄ – Raccorder le contrôleur d'allumage V.A.G 1367 avec la pince à impulsions V.A.G 1367/8 ou le contrôleur d'allumage V.A.G 1767.

Déroulement du contrôle

– Lancer le moteur et le faire tourner au ralenti.

Sur le V.A.G 1551:

– Appuyer sur la touche 1 pour le mode opératoire "Transmission rapide des données".

– Appuyer sur les touches 0 et 1 correspondant à l'adresse "Electronique moteur" et valider l'entrée avec la touche Q.

– Appuyer sur la touche →.

Transmission rapide des données HELP Choisir la fonction XX

◄ Affichage:

– Appuyer sur les touches 0 et 8 pour la fonction "Lire bloc de valeurs de mesure" et valider l'entrée avec la touche Q.

Lire bloc de valeurs de mesure HELP Entrer numéro de groupe d'affichage XX

◄ Affichage:

– Appuyer sur les touches 0 et 1 pour sélectionner le "Numéro de groupe d'affichage" et valider l'entrée avec la touche Q.

Lire bloc de valeurs de mesure 1 → 1 2 3 4

◄ Affichage:
(1 à 4 = zones d'affichage)

Ne poursuivre le contrôle qu'une fois que 00000010 est affiché dans la 4e zone d'affichage du bloc à 8 chiffres.

Nota :

Si, dans la zone d'affichage 4, un 1 est affiché en plusieurs endroits, les conditions de contrôle ne sont pas remplies.

– Faire tourner le moteur au ralenti pendant au moins 1 minute.

– Contrôler le régime de ralenti dans la zone d'affichage 1.

– Contrôler le point d'allumage.

– Appuyer sur la touche →.

– Appuyer sur les touches 0 et 6 pour la fonction "Terminer la transmission des données" et valider l'entrée avec la touche Q.

Si les valeurs réelles diffèrent des valeurs assignées: procéder à une mesure de réparation.

Simpo PDF Merge and Split Unregistered Version - http://www.simpopdf.com

Une fois le Service Antipollution terminé, se conformer aux instructions suivantes:

- *Actionner les organes auxiliaires, p. ex. la direction assistée, la BV automatique, le climatiseur, puis vérifier si le moteur tourne parfaitement malgré cette sollicitation.*
- *Rebrancher tous les flexibles et connexions à fiche qui ont dû être débranchés pour les opérations de contrôle et de réglage.*

Descriptif des travaux

Sacs gonflables conducteur et passager: contrôle visuel des modules

Sac gonflable côté conducteur:

– Contrôler visuellement l'état extérieur de la plaque de rembourrage.

Attention

- ***La plaque de rembourrage du volant de direction ne doit être ni collée, ni recouverte, ni transformée de quelque façon que ce soit. Il faut encore une fois mettre en garde le client expressément pour que le fonctionnement futur du sac gonflable soit garanti.***
- ***La plaque de rembourrage du volant de direction doit être seulement nettoyée avec un chiffon sec ou imbibé d'eau.***

Sac gonflable côté passager:

– Contrôler visuellement l'état extérieur de la surface du porte-instruments.

Simpo PDF Merge and Split Unregistered Version - http://www.simpopdf.com

Attention

- *La surface moussée du module de sac gonflable côté passager ne doit être ni collée, ni recouverte, ni transformée de quelque façon que ce soit. Il faut encore une fois mettre en garde le client expressément pour que le fonctionnement futur du sac gonflable soit garanti.*
- *La surface du module de sac gonflable doit être seulement nettoyée avec un chiffon sec ou imbibé d'eau.*

Balais d'essuie-glace: contrôle de la position de repos et réglage si nécessaire

Balais d'essuie-glace: contrôle de l'angle d'inclinaison et réglage si nécessaire

Nota:

Il ne faut contrôler l'angle d'inclinaison que lorsque les balais d'essuie-glace broutent ou font du bruit.

Outils spéciaux, appareils de contrôle, de mesure et auxiliaires nécessaires

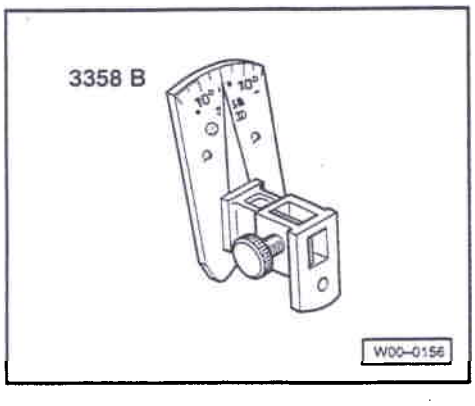

- -3358 B- dispositif de réglage pour bras d'essuie-glace
- Clé à fourche, ouverture de 24
- Clé dynamométrique

Simpo PDF Merge and Split Unregistered Version - http://www.simpopdf.com

Les opérations doivent se dérouler comme suit:

- Mettre les bras d'essuie-glace en position de repos.
- Déposer le balai d'essuie-glace.

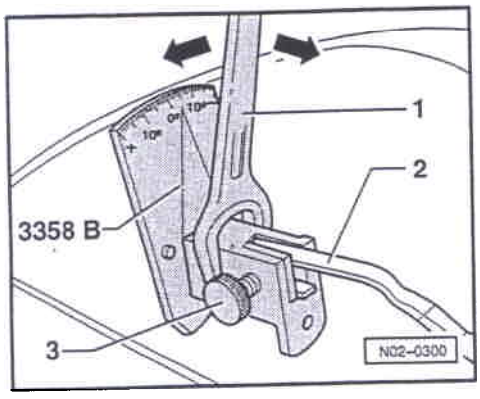

◄ - Introduire le bras d'essuie-glace -2- dans le dispositif de réglage pour bras d'essuie-glace -3358 B- et le fixer à l'aide de la vis de calage -3-.

- Contrôler l'angle d'inclinaison.

Angle d'inclinaison (valeurs assignées) pour		
	véhicules avec direction à gauche	véhicules avec direction à droite
Côté conducteur	– 1,5°	+ 1,5°
Côté passager	+ 2°	– 2°
Essuie-glace AR	0°	0°
Tolérance	± 2°	± 2°

Si nécessaire, régler l'angle d'inclinaison à la valeur assignée en procédant comme suit:

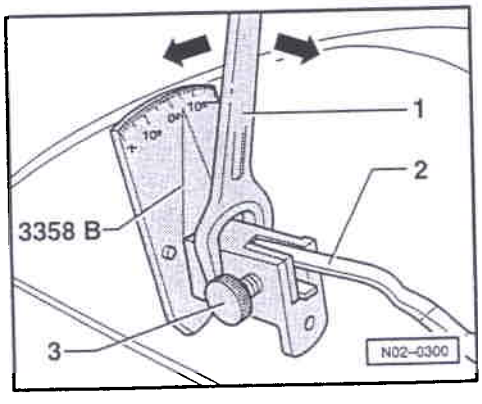

◄ - Positionner la clé à fourche -1- avec ouverture de 24 sur le dispositif de réglage et modifier l'angle d'inclinaison du bras d'essuie-glace -2- à la valeur assignée -flèches-.

- Défaire le bras d'essuie-glace -2- du dispositif de réglage et le fixer de nouveau à l'aide de la vis de calage -3-.
- Contrôler la valeur réglée en fonction du tableau. Le cas échéant, répéter la torsion et le contrôle jusqu'à ce que la valeur assignée soit atteinte.
- Retirer le dispositif de réglage et reposer le balai d'essuie-glace.

Couple de serrage des bras d'essuie-glace: 15 Nm

- Contrôler si les balais d'essuie-glace fonctionnent sans brouter.

Simpo PDF Merge and Split Unregistered Version - http://www.simpopdf.com

Concentration d'antigel: contrôle et appoint d'additif de liquide de refroidissement si nécessaire

et

Liquide de refroidissement: contrôle du niveau et appoint si nécessaire

Le système de refroidissement a été rempli en usine d'additif de liquide de refroidissement -G 11- (couleur verte). Veiller à utiliser **uniquement** du -G 11- conforme à TL VW 774 C pour faire l'appoint.

Si, en cas de réparation, le système de refroidissement a été rempli de -G 12- (couleur rouge), utiliser **uniquement** du -G 12- conforme à TL VW 774 D pour faire l'appoint.

Attention

- *Les additifs de liquide de refroidissement -G 11- et -G 12- ne doivent en aucun cas être mélangés.*
- *Si le liquide contenu dans le vase d'expansion est marron, le -G 12- ou le -G 11- a été mélangé à un autre additif de liquide de refroidissement.*
  Dans ce cas, il faut vidanger immédiatement le liquide de refroidissement (mesure de réparation).
  Dans le cas contraire, de graves dysfonctionnements peuvent se produire ou une avarie du moteur risque de survenir.

Simpo PDF Merge and Split Unregistered Version - http://www.simpopdf.com

Manuel de Réparation
Corrado 1989 ▶

CLUB GENERATION
CORRADO
ASSOCIATION LOI 1901
WWW.CGCFRANCE.COM

Lettres-repères moteur	2E	
Brochure	Moteur à injection 4 cyl. (2 soupapes), mécanique	

Edition 06.93

CLUB GENERATION
CORRADO
ASSOCIATION LOI 1901
WWW.CGCFRANCE.COM

Simpo PDF Merge and Split Unregistered Version - http://www.simpopdf.com

Sommaire

		Page
00	**Caractéristiques techniques**	
	Caractéristiques techniques	**00-1**
	- Numéro de moteur	00-1
	- Caractéristiques du moteur	00-2
10	**Moteur: dépose et repose**	**Page**
	Moteur: dépose et repose	**10-1**
	- Indications pour la dépose	10-1
	- Indications pour la repose	10-4
	- Couples de serrage	10-7
	- Fixation de l'ensemble mécanique	10-7
	- Moteur et boîte de vitesses: ajustage	10-9
	- Silentblocs du support de moteur: remplacement	10-10
	- Remarques et travaux de montage supplémentaires sur les véhicules à climatiseur	10-11
13	**Equipage mobile**	**Page**
	Moteur: désassemblage et assemblage	**13-1**
	- Courroie à nervures trapézoïdales: dépose et repose	13-12
	- Courroie crantée: dépose et repose, tension	13-15
	Flasques d'étanchéité et volant-moteur/disque d'entraînement: dépose et repose	**13-20**
	- Bague-joint de vilebrequin -côté poulie-: remplacement	13-23
	- Disque d'entraînement: dépose et repose	13-25
	Vilebrequin: dépose et repose	**13-28**
	- Vilebrequin: cotes	13-30
	Piston et bielle: désassemblage et assemblage	**13-31**
	- Pistons et cylindres: cotes	13-37
15	**Culasse, commande des soupapes**	**Page**
	Culasse: dépose et repose	**15-1**
	- Culasse: repose	15-5
	- Taux de compression: contrôle	15-6
	Commande des soupapes: remise en état	**15-7**
	- Sièges de soupapes: rectification	15-14
	- Bague-joint d'arbre à cames: remplacement	15-17
	- Arbre à cames: dépose et repose	15-19
	- Poussoirs hydrauliques en coupelle: contrôle	15-21
	- Guides de soupapes: contrôle	15-22
	- Guides de soupapes: remplacement	15-23
	- Etanchements de tiges de soupapes: remplacer	15-24
17	**Graissage**	**Page**
	Pièces du système de graissage: dépose et repose	**17-1**
	- Pression d'huile et contacteur de pression d'huile: contrôle	17-8
19	**Refroidissement**	**Page**
	Pièces du système de refroidissement: dépose et repose	**19-1**
	- Pièces du système de refroidissement côté carrosserie	19-2
	- Pièces du système de refroidissement côté moteur	19-5
	- Pompe de liquide de refroidissement: désassemblage et assemblage	19-8
	- Liquide de refroidissement: vidange et remplissage	19-10
	- Marche à vide du ventilateur de radiateur: contrôle	19-12

CLUB GENERATION CORRADO
ASSOCIATION LOI 1901
WWW.CGCFRANCE.COM

Simpo PDF Merge and Split Unregistered Version - http://www.simpopdf.com

20	Alimentation	Page
	Pièces du système d'alimentation: dépose et repose	**20-1**
	- Réservoir à carburant avec pièces rapportées et filtre à carburant: dépose et repose	20-1
	- Mesures de sécurité lors de travaux sur le système d'alimentation	20-7
	- Règles de propreté	20-8
	- Câble d'accélérateur: réglage	20-9
	- Unité de refoulement du carburant: dépose et repose	20-9
	- Pompe à carburant: contrôle	20-10
	- Pièces du système de réservoir à charbon actif: dépose et repose	20-16

26	Echappement	Page
	Pièces du système d'échappement: dépose et repose	**26-1**

CLUB GENERATION
CORRADO
ASSOCIATION LOI 1901
WWW.CGCFRANCE.COM

Simpo PDF Merge and Split Unregistered Version - http://www.simpopdf.com

Tableau des groupes du Manuel de Réparation
Corrado 1989 ▶

Lettres-repères moteur	2E	AD1
Brochure	**Moteur à injection 4 cyl. (2 soupapes), mécanique Edition 06.93**	

En rangeant une Information Technique, veuillez inscrire le numéro d'Information en face du groupe de réparation correspondant. Lorsque vous utiliserez le Manuel de Réparation, vous pourrez ainsi voir d'un seul coup d'œil s'il a été publié des Informations Techniques pour le groupe de réparation considéré.

Groupe de réparation	Informations Techniques					
00 Caractéristiques techniques	1					
10 Moteur: dépose et repose	1					
13 Equipage mobile	1					
15 Culasse, commande des soupapes	1	2	3			
17 Graissage	1	4				
19 Refroidissement	1					
20 Alimentation	1	4				
26 Echappement	1					

CLUB GENERATION CORRADO
ASSOCIATION LOI 1901
WWW.COCFRANCE.COM

La documentation technique doit absolument être mise à la disposition des contremaîtres et des mécaniciens, car de son respect scrupuleux et constant dépendent la sécurité routière et la fiabilité des véhicules. Indépendamment de cela, les règles générales de sécurité s'appliquant à la remise en état des véhicules automobiles doivent bien entendu être observées.

Le Manuel de Réparation est destiné aux seuls services de l'Organisation Volkswagen et Audi; sa transmission à des tiers est interdite.
© 1993 Volkswagen AG

Imprimé en Allemagne
000.5096.59.40

Simpo PDF Merge and Split Unregistered Version - http://www.simpopdf.com

Service

Information Technique du Manuel de Réparation

Corrado 1989 ▶

Lettres-repères moteur	2E	ADY								
Brochure	**Moteur à injection 4 cyl. (2 soupapes), mécanique Edition 06.93**									

Marquer dans le tableau des groupes de réparation

Groupe de réparation 00, 10, 13, 15, 17, 19, 20 et 26 **Information N° 1**

Concerne: véhicules 10.94 ➤

Inscrire les lettres-repères moteur "ADY" sur la couverture, dans le tableau des groupes de réparation et sur la carte d'identification.

Sujet

Nouveau moteur à injection 2,0 l / 85 kW portant les lettres-repères "ADY"

Les lettres-repères moteur "ADY" remplacent les lettres-repères moteur "2E". Les différences ci-après mises à part, le moteur est identique au moteur avec lettres-repères "2E".

CLUB GENERATION CORRADO
ASSOCIATION LOI 1901
WWW.CGCFRANCE.COM

Sommaire	Information Technique page	Brochure à partir de la page
Caractéristiques techniques	1	00-1
- Caractéristiques du moteur	1	00-2
Vilebrequin: dépose et repose	3	13-28

Imprimé en Allemagne 000.5096.31.40 **Edition Information:** 09.94

SimpoPDF Merge and Split Unregistered Version - http://www.simpopdf.com

Caractéristiques techniques

Caractéristiques du moteur

Lettres-repères		ADY
Fabrication		10.94 ➤
Cylindrée	l	2,0
Puissance	kW à 1/min	85/5400
Couple	Nm à 1/min	166/3200
Alésage	Ø mm	82,5
Course	mm	92,8
Compression		10,0
RON	mini	95 [1]
Injection		Simos
Allumage		Simos

[1] Avec catalyseur: sans plomb; sans catalyseur: sans plomb ou au plomb

Lettres-repères	ADY
Régulation du cliquetis	x
Autodiagnostic	x
Régulation lambda	x
Catalyseur	x/– [2]
Suralimentation	–

[2] Au choix pour certains pays

CLUB GENERATION CORRADO
ASSOCIATION LOI 1901
WWW.CGCFRANCE.COM

Simpo PDF Merge and Split Unregistered Version - http://www.simopdf.com

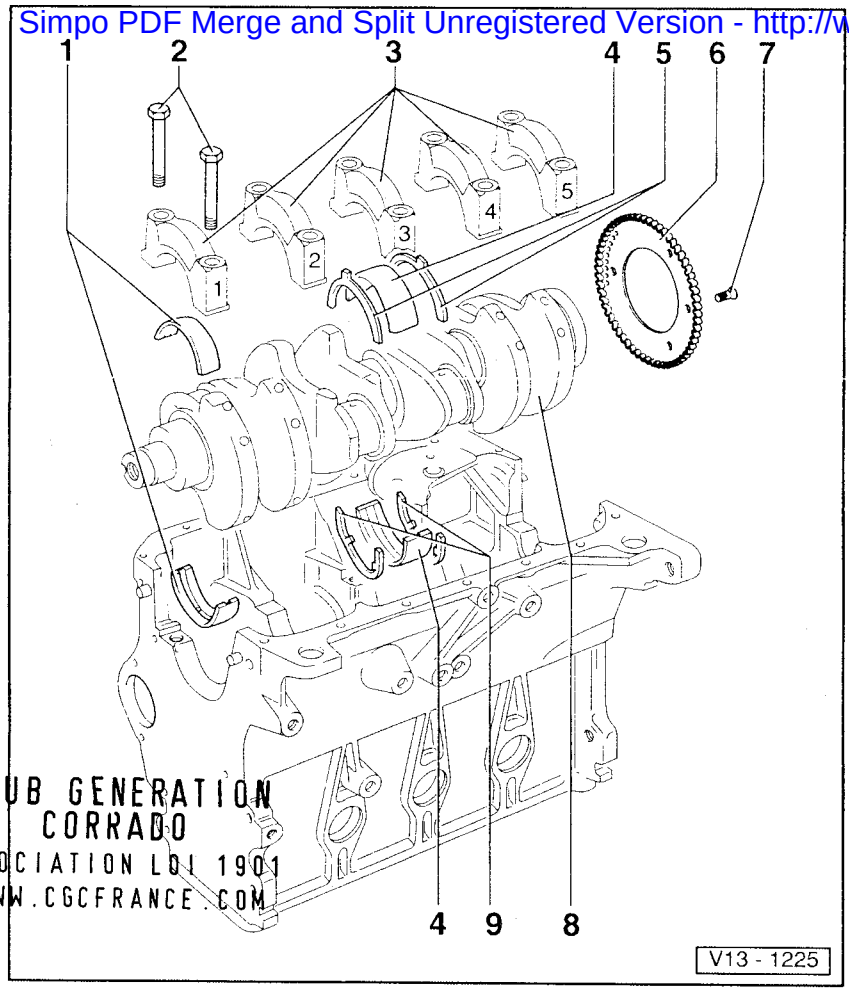

CLUB GENERATION
CORRADO
ASSOCIATION LOI 1901
WWW.CGCFRANCE.COM

Vilebrequin: dépose et repose

Le moteur avec lettres-repères "ADY" est équipé d'un transmetteur de régime moteur et a besoin de ce fait de la cible placée sur le vilebrequin.

1 - Demi-coussinets 1, 2, 4 et 5
- Pour chapeaux de palier 1, 2 et 5 sans gorge de graissage
- Pour chapeau de palier 4 et bloc-cylindres avec gorge de graissage
- Ne pas intervertir les demi-coussinets rodés (les repérer)

2 - 65 Nm + $^1/_4$ de tour supplémentaire (90 °)
- Pour mesurer le jeu radial, serrer à 65 Nm sans toutefois continuer à serrer

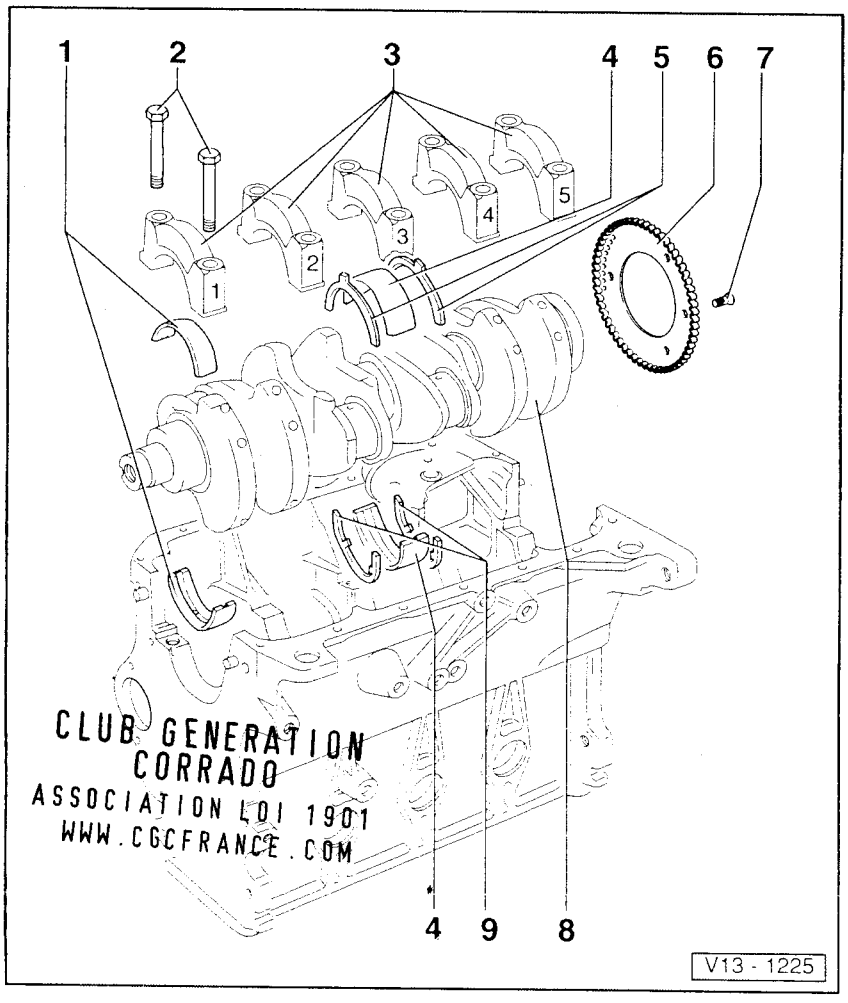

CLUB GENERATION
CORRADO
ASSOCIATION LOI 1901
WWW.CGCFRANCE.COM

3 - Chapeaux de palier
- Chapeau de palier 1: du côté de la poulie
- Chapeau de palier 3 avec évidements pour rondelles d'appui
- Les ergots de fixation des demi-coussinets bloc-cylindres/chapeau de palier doivent être superposés

4 - Demi-coussinet 3
- Pour chapeau de palier sans gorge de graissage
- Pour bloc-cylindres avec gorge de graissage

5 - Rondelle d'appui
- Pour chapeau de palier 3
- Tenir compte de la fixation

6 - Cible
- Pour transmetteur de régime
- Uniquement en cas des lettres-repères "ADY"
- Remplacer

7 - 10 Nm + $^1/_4$ de tour supplémentaire (90°)
- Remplacer

Simpo PDF Merge and Split Unregistered Version - http://www.simpopdf.com

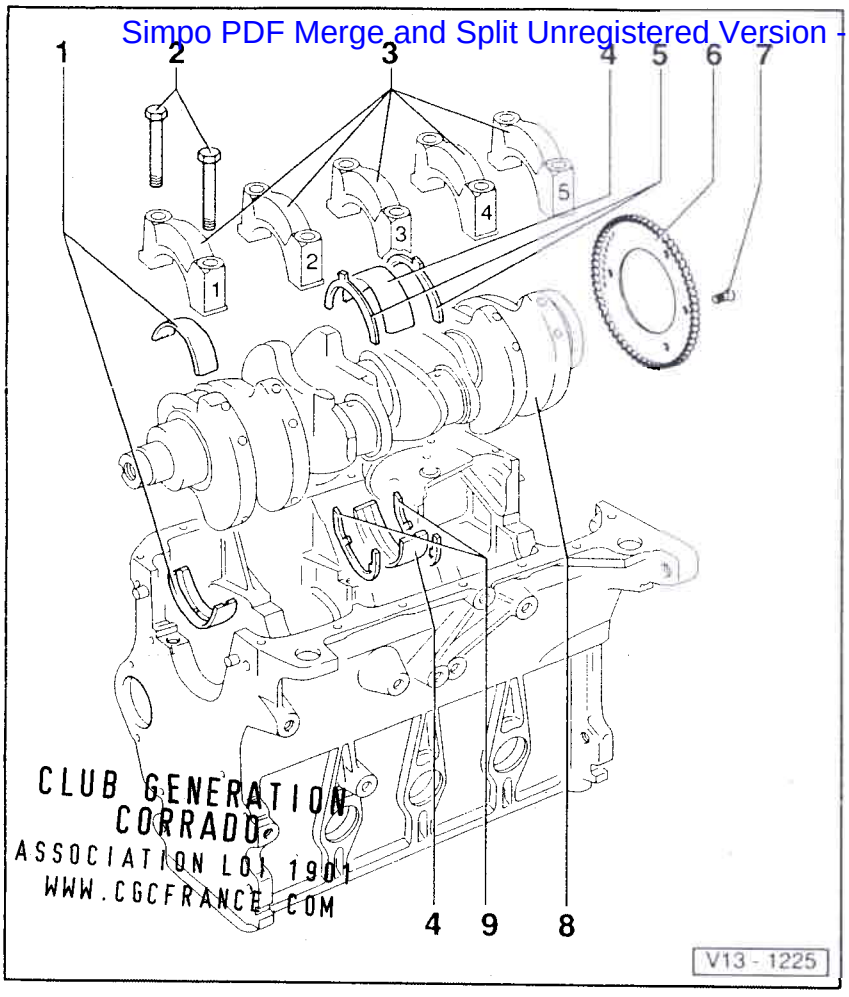

CLUB GENERATION CORRADO
ASSOCIATION LOI 1901
WWW.CGCFRANCE.COM

8 - Vilebrequin

- Jeu axial à neuf: 0,07 à 0,17 mm
  Limite d'usure: 0,25 mm
- Mesurer le jeu radial avec un fil de plastigage
  A neuf: 0,02 à 0,06 mm
  Limite d'usure: 0,17 mm
- Lors de la mesure du jeu radial, ne pas tourner le vilebrequin
- Cotes du vilebrequin
  ⇒ page 13-30

9 - Rondelle d'appui

- Pour bloc-cylindres, palier 3

Simpo PDF Merge and Split Unregistered Version - http://www.simpopdf.com

Service.

Information Technique du Manuel de Réparation

Corrado 1989 ▶

Lettres-repères moteur	2E	ADY								
Brochure	Moteur à injection 4 cyl. (2 soupapes), mécanique Edition 06.93									

Marquer dans le tableau des groupes de réparation

Groupe de réparation 15 **Information N°** 2

Concerne: lettres-repères de moteur ADY 11.94 ▶

Sujet

Commande de soupapes modifiée

CLUB GENERATION CORRADO
ASSOCIATION LOI 1901
WWW.CGCFRANCE.COM

Sommaire	Information Technique page	Brochure à partir de la page
Commande de soupapes: remise en état	1	15-7
- Guides de soupapes: remplacement	2	15-23
- Etanchements de tiges de soupapes: remplacement	3	15-24

Imprimé en Allemagne 000.5096.32.40 **Edition Information:** 07.95

Simpo PDF Merge and Split Unregistered Version - http://www.simpopdf.com

Commande de soupapes: remise en état

Depuis 11.94 ➤ est employée une commande de soupapes d'un poids moindre.

Ont été apportées les modifications suivantes: sur les soupapes d'admission et d'échappement, le diamètre de la tige de soupape a été réduit de 8 mm à 7 mm et il n'est plus utilisé qu'un seul ressort par soupape. La coupelle inférieure de ressort est supprimée.

Cette mesure entraîne les modifications suivantes dans le Manuel de Réparation:

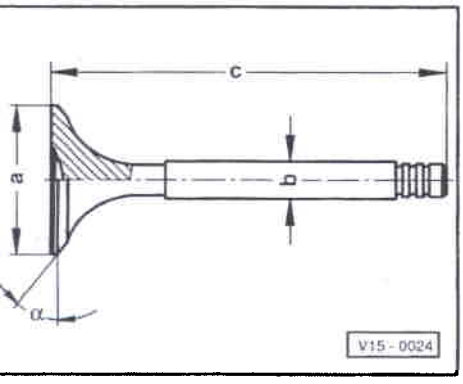

◄ **Fig. 4 Soupapes: cotes**

Nota:

Les soupapes ne doivent pas être rectifiées. Seul leur rodage est admissible.

Lettres-repères moteur ADY 11.94 ➤

Cote		Admission	Echappement
Ø a	mm	39,5 ± 0,15	32,9 ± 0,15
Ø b	mm	6,92 ± 0,02	6,92 ± 0,02
c	mm	91,85	91,15
α	∠°	45	45

CLUB GENERATION CORRADO
ASSOCIATION LOI 1901
WWW.CGCFRANCE.COM

Guides de soupapes: remplacement

– Nettoyer et contrôler la culasse. Les culasses dont les bagues de sièges de soupapes ne peuvent plus être rectifiées et les culasse qui ont déjà été rectifiées à la cote minimale ne sont plus adaptées au remplacement des guides de soupapes.

Lettres-repères moteur ADY ➤ 11.94

– Sortir les guides de soupapes usés avec 3121 comme suit:

  ♦ Du côté arbre à cames pour les guides de soupapes sans collet

  ♦ Du côté chambre de combustion pour les guides de soupapes avec collet (guides de réparation)

– Enduire d'huile les guides neufs et, à l'aide de l'outil 3121, les emmancher à la presse jusqu'au collet dans la culasse froide, à partir du côté de l'arbre à cames.

Nota:

Lorsque le guide s'appuie sur le collet, la pression d'emmanchement ne doit pas dépasser 1,0 t, sinon le collet risque de casser.

– Aléser le guide de soupape avec l'alésoir à main 3120. Pour ce faire, utiliser impérativement du liquide de coupe.

– Rectifier les sièges de soupapes ⇒ page 15-14.

Simpo PDF Merge and Split Unregistered Version - http://www.simpopdf.com

Etanchements de tiges de soupapes: remplacement

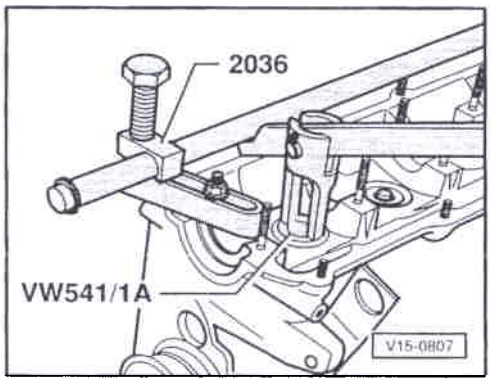

(lorsque la culasse est posée)

- Déposer l'arbre à cames ⇒ page 15-19.
- Déposer les poussoirs en coupelle (ne pas les intervertir) et les pl cer avec la surface d'appui orientée vers le bas.
- Dévisser les bougies d'allumage.
- Amener le piston du cylindre correspondan: en position "point mo bas".

◄ - Mettre en place le dispositif de montage 2036 et régler la fixation hauteur des goujons filetés.

- Visser le flexible de pression VW 653/3 dans l'alésage de bougie lui appliquer une pression constante.
  6 bar mini de pression
- Déposer les ressorts de soupapes à l'aide du levier de montag VW 541/1A et de la pièce de pression VW 541/5.

Nota:

Dégager les clavettes de soupapes coincées en appliquant quelque légers coups de maillet sur le levier de montage.

- Extraire les étanchements des tiges de soupapes avec 3047A .

◄ - Afin d'éviter tout endommagement sur les étanchements neu des tiges de soupapes, placer la douille en plastique -A- sur la ti de soupape.

Lettres-repères moteur ADY 11.94 ➤

- Lubrifier l'étanchement de tige de soupape -B-, le placer sur l'ou d'emmanchement 3129 et l'enfiler avec précaution sur le guide soupape.

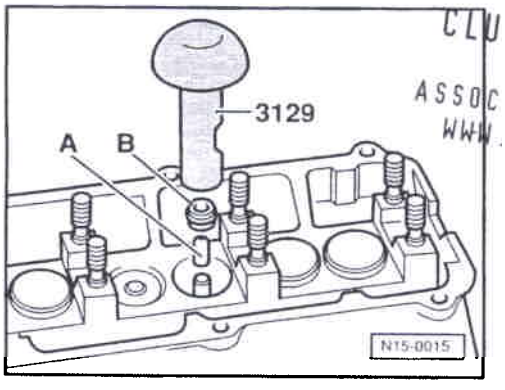

CLUB GENERATION CORRADO
ASSOCIATION LOI 1901
WWW.CGCFRANCE.COM

Simpo PDF Merge and Split Unregistered Version - http://www.simpopdf.com

Service.

Information Technique du Manuel de Réparation

Corrado 1989 ▶

Lettres-repères moteur	2E	ADY								
Brochure	**Moteur à injection 4 cyl. (2 soupapes), mécanique Edition 06.93**									

Marquer dans le tableau des groupes de réparation

Groupe de réparation 15 **Information N°**

Concerne: lettres-repères moteur ADY

Sujet

Joint de culasse en métal et boulons de culasse modifiés

A compter de 03.95, un joint de culasse en métal est posé en série. Les boulons de culasse o été modifiés également pour ce joint.

Nota:

Le nouveau joint de culasse en métal est également livré comme pièce de rechange pour les m teurs fabriqués antérieurement. Dans ce cas, les boulons de culasse fabriqués jusqu'à présent d vent être remplacés par les nouveaux boulons.

CLUB GENERATION CORRADO
ASSOCIATION LOI 1901
WWW.CGCFRANCE.COM

Sommaire	Information Technique page	Brochure à partir de la page
Culasse: dépose et repose	1	15-1
- Culasse: dépose et repose	1	15-5

Simpo PDF Merge and Split Unregistered Version - http://www.simpopdf.com

Culasse: dépose et repose

Outils spéciaux, contrôleurs et auxiliaires nécessaires

- Pivot de guidage 3070
- Clé dynamométrique V.A.G 1332 (40 à 200 Nm)

Conditions

- Moteur froid
- Les pistons ne sont pas au PMH

Nota:

- *Ne retirer le joint de culasse neuf de son emballage qu'immédiatement avant de le poser.*
- *Manipuler le joint neuf avec une extrême précaution. Un endommagement de la couche de silicone et au niveau de la rainure entraîne des défauts d'étanchéité.*
- *Si le joint de culasse en métal est posé en remplacement d'un ancien joint en matière molle, il faut également poser de nouveaux boulons de culasse. Caractéristique de différenciation ⇒ fig. 1*

1

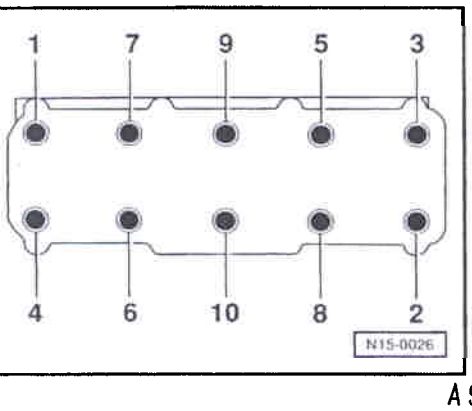

Dépose

◄ – Respecter l'ordre indiqué ci-contre lors du desserrage des boulons de culasse.

Repose

– Eliminer avec précaution les restes de joint en empêchant la formation de stries ou griffes longitudinales (si du papier abrasif est utilisé, son grain ne doit pas être inférieur à 100).

– Eliminer avec précaution les restes d'abrasion et de ponçage.

CLUB GENERATION CORRADO
ASSOCIATION LOI 1901
WWW.CGCFRANCE.COM

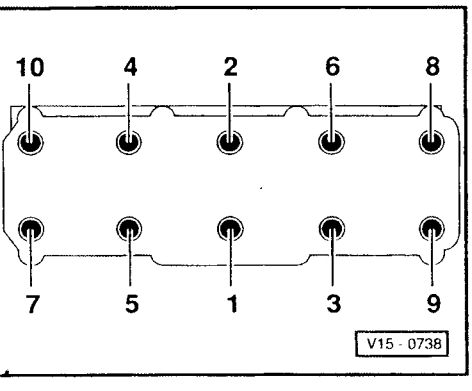

◄ – Pour le centrage, visser le pivot de guidage de 3070 dans les alésages des boulons de culasse 8 et 10.

– Mettre en place le joint de culasse. L'inscription (numéro de pièce de rechange) doit être lisible.

– Mettre en place la culasse, mettre en place les 8 boulons de culasse restants et les serrer à la main.

– Dévisser le pivot de guidage avec le tourne-pivot de 3070 à travers les alésages des boulons et mettre en place les boulons de culasse.

– Serrer la culasse en quatre passes dans l'ordre indiqué, en procédant comme suit:

Simpo PDF Merge and Split Unregistered Version - http://www.simpopdf.com

– Effectuer un premier serrage avec une clé dynamométrique:
Passe I = 40 Nm
Passe II = 60 Nm

– 2. Effectuer un serrage supplémentaire à l'aide d'une clé rigide:
Passe III = $^1/_4$ de tour (90°)
Passe IV = $^1/_4$ de tour (90°)

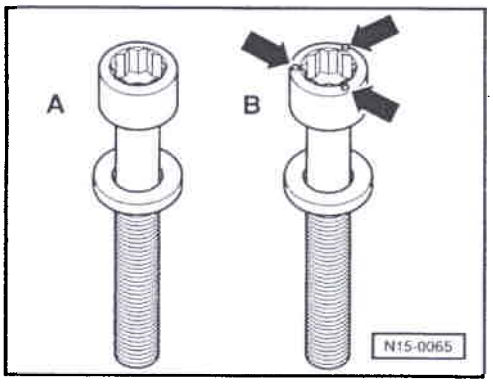

◄ **Fig. 1 Caractéristiques de différenciation des boulons de culasse**

A – Boulon à tête lisse

♦ pour l'ancien joint de culasse

B – Boulon avec tête à ergots
-flèches-

♦ pour le joint de culasse en métal

CLUB GENERATION
CORRADO
ASSOCIATION LOI 1901
WWW.CGCFRANCE.COM

Simpo PDF Merge and Split Unregistered Version - http://www.simpopdf.com

Service

Information Technique du Manuel de Réparation

Corrado 1989 ▶

Lettres-repères moteur	2E	ADY								
Brochure	**Moteur à injection 4 cyl. (2 soupapes), mécanique Edition 06.93**									

Marquer dans le tableau des groupes de réparation

Groupe de réparation 17 et 20 **Information N° 4**

Concerne: tous les véhicules

Sujet

Contacteur de pression d'huile modifié

Contrôles complémentaires de la pompe à carburant

Veuillez repérer les contrôles en pages 17-8 et 20-10 dans le Manuel de Réparation en y portant la mention ⇒ Info Technique n° 4

Sommaire	Information Technique page	Brochure à partir de la page
Pièces du système de graissage: dépose et repose	1	17-1
- Pression d'huile et contacteur de pression d'huile: contrôle	1	17-8
Pièces du système d'alimentation: dépose et repose	1	20-1
- Contrôles complémentaires de la pompe à carburant	1	20-10

CLUB GENERATION
CORRADO
ASSOCIATION LOI 1901
WWW.CGCFRANCE.COM

Imprimé en Allemagne 000.5096.34.40 **Edition Information:** 03.96

Simpo PDF Merge and Split Unregistered Version - http://www.simpopdf.com

Pièces du système de graissage: dépose et repose

Pression d'huile et contacteur de pression d'huile: contrôle

Le contacteur de pression d'huile 0,3 bar (isolation marron) a été remplacé par un contacteur de pression d'huile 0,25 bar (isolation bleue).
La plage de commutation du contacteur 0,25 bar est de 0,15 à 0,35 bar.
Contrôler la pression d'huile et le contacteur de pression d'huile
⇒ page 17-8.

Pièces du système d'alimentation: dépose et repose

Pompe à carburant: contrôles complémentaires

A - Si, lors du contrôle selon le Manuel de Réparation, vous n'avez pas obtenu le débit d'alimentation mini, poursuivez le contrôle comme suit:

– Vérifiez si les conduites de carburant ne sont pas étranglées (pliures) ou obstruées.

CLUB GENERATION
CORRADO
ASSOCIATION LOI 1901
WWW.CGCFRANCE.COM

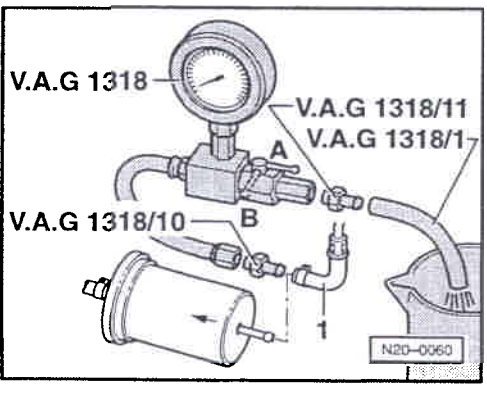

◄ – Débranchez le flexible d'alimentation -1- de l'entrée du filtre à carburant.

– A l'aide de l'adaptateur 1318/10, branchez le dispositif manométrique V.A.G 1318 sur le flexible.

– Répétez le contrôle du débit.

Si le débit d'alimentation mini est maintenant atteint:

– Remplacez le filtre à carburant.

Si, encore une fois, le débit d'alimentation mini n'est pas atteint:

– Déposez l'unité de refoulement du carburant et vérifiez si le tamis du filtre n'est pas encrassé.

Seulement si vous n'avez constaté aucun défaut jusqu'à maintenant:

– Remplacez l'unité de refoulement du carburant.

B - Si vous avez obtenu le débit voulu, mais que vous soupçonnez malgré cela un défaut du système d'alimentation en carburant (p. ex. défaillance temporaire de l'alimentation):

– Contrôlez comme suit le courant absorbé par la pompe à carburant:

– Rebranchez toutes les conduites de carburant détachées.

Simpo PDF Merge and Split Unregistered Version - http://www.simpopdf.com

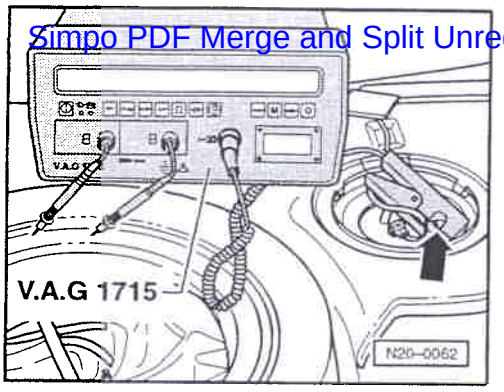

- A l'aide de la pince électrique, branchez le multimètre V.A.G 1715 sur le câble rouge/jaune du câblage.

- Lancez le moteur et faites-le tourner au ralenti.

- Mesurez le courant absorbé par la pompe à carburant.
  Valeur assignée: 8 ampères maxi

Nota:

Si la perturbation du système d'alimentation n'est que passagère, vous pouvez également effectuer le contrôle pendant un parcours d'essai, mais la présence d'une deuxième personne est dans ce cas nécessaire.

Si la valeur du courant absorbé est dépassée:

- Remplacez l'unité de refoulement du carburant.

CLUB GENERATION
CORRADO
ASSOCIATION LOI 1901
WWW.CGCFRANCE.COM

Simpo PDF Merge and Split Unregistered Version - http://www.simpopdf.com

Numéro de moteur

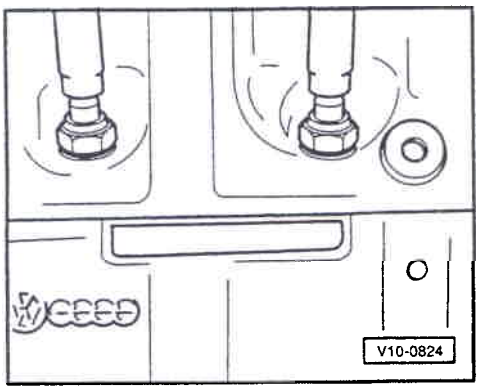

◄ Le numéro de moteur ("lettres-repères moteur" et "numéro d'ordre") est frappé sur le bloc-cylindres, au-dessus du filtre à huile.

Un autocollant portant les "lettres-repères moteur" et le "numéro d'ordre" est en outre apposé sur la protection de courroie crantée.

Les lettres-repères moteur sont également mentionnées sur la plaquette d'identification du véhicule.

Caractéristiques du moteur

Lettres-repères		2E
Fabrication		05.93 ➤
Cylindrée	l	2,0
Puissance	kW à 1/min	85/5400
Couple	Nm bei 1/min	166/3200
Alésage	Ø mm	82,5
Course	mm	92,8
Compression		10,0
RON	mini	95 sans plomb
Injection		Digifant
Allumage		Digifant
Régulation du cliquetis		x
Autodiagnostic		x
Régulation lambda		x
Catalyseur		x
Suralimentation		–

CLUB GENERATION CORRADO
ASSOCIATION LOI 1901
WWW.CGCFRANCE.COM

Moteur: dépose et repose

Simpo PDF Merge and Split Unregistered Version - http://www.simpopdf.com

Indications pour la dépose

- Le moteur est déposé avec la boîte de vitesses par le haut. A cet effet, il faut déposer le porte-serrure et la batterie.

- Le contact d'allumage étant coupé, déconnecter la tresse de masse de la batterie.

Nota:

Le cas échéant, demander au préalable le numéro de code antivol de l'autoradio.

- Tous les serre-câbles détachés ou sectionnés lors de la dépose du moteur doivent être remis en place au même endroit lors de la repose.

- Déposer complètement le corps de filtre à air.

- Vidanger le liquide de refroidissement ⇒ page 19-10.

- Déposer le porte-serrure AV avec pare-chocs et radiateur:

⇒ Carrosserie – Travaux de montage; groupe de réparation 50; Avant de carrosserie; Porte-serrure avec pièces boulonnées: dépose et repose

Véhicules avec climatiseur:

- *Tenir compte des remarques et travaux de montage supplémentaires ⇒ page 10-11.*

Toutes les versions:

- Dévisser la pompe à ailettes de direction assistée avec son support et la placer de côté; les flexibles restent branchés:

⇒ Châssis-suspension; gr. de rép. 48; Vue d'ensemble du montage: pompe à ailettes, réservoir d'alimentation, conduites hydrauliques

Véhicules avec boîte mécanique

CLUB GENERATION CORRADO
ASSOCIATION LOI 1901
WWW.CGCFRANCE.COM

- Décrocher le cylindre récepteur de l'embrayage hydraulique et la commande des vitesses par câbles sur la boîte (de plus, dévisser le support de la commande des vitesses par câbles sur la boîte):

⇒ Boîte mécanique 02A à 5 vitesses; groupe de réparation 30; Commande d'embrayage: remise en état

⇒ Boîte mécanique 02A à 5 vitesses; groupe de réparation 34; Commande des vitesses: remise en état

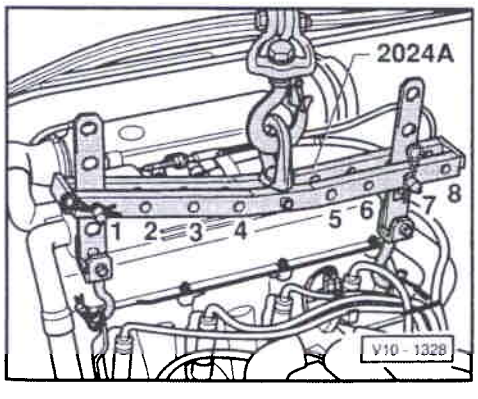

◄ - Accrocher comme suit le dispositif de suspension 2024 A et le soulever légèrement avec la grue d'atelier:

Côté poulie:
2e alésage de l'éclisse en position 1

Côté volant-moteur:
2e alésage de l'éclisse en position 7

Attention

Utiliser des goupilles de sécurité sur les crochets et les goupilles d'ajustage.

Simpo PDF Merge and Split Unregistered Version - http://www.simpopdf.com

Nota:

- *Les positions d'ajustage de l'étrier-support numérotées de 1 à 4 doivent être orientées vers la poulie.*
- *Les alésages pratiqués dans les éclisses doivent être comptés à partir du crochet.*

Véhicules avec boîte automatique

– Déposer la courroie à nervures trapézoïdales ⇒ page 13-12.

– Déposer la poulie/amortisseur de vibrations du vilebrequin et la poulie de pompe de liquide de refroidissement.

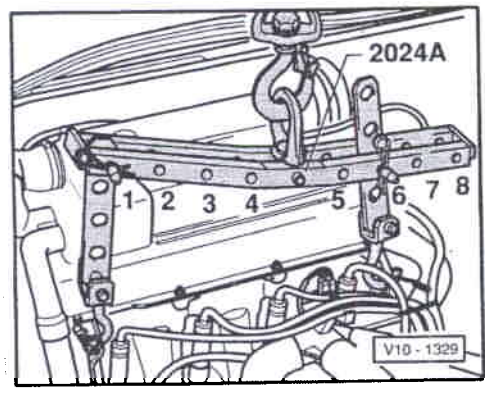

◄ – Accrocher comme suit le dispositif de suspension 2024A et le soulever légèrement avec la grue d'atelier:

Côté poulie:
4e alésage de l'éclisse en position 1

Côté volant-moteur:
2e alésage de l'éclisse en position 6

Attention

Utiliser des goupilles de sécurité sur les crochets et les goupilles d'ajustage.

Nota:

- *Les positions d'ajustage de l'étrier-support numérotées de 1 à 4 doivent être orientées vers la poulie.*

- *Les alésages pratiqués dans les éclisses doivent être comptés à partir du crochet.*

Suite des opérations pour tous les véhicules

Nota:

L'ensemble mécanique doit être guidé avec précaution lorsqu'il est retiré pour éviter tout endommagement sur la carrosserie.

Pour l'exécution de travaux de montage, le moteur doit être fixé avec le support de moteur VW 540 sur le pied de montage.

CLUB GENERATION CORRADO
ASSOCIATION LOI 1901
WWW.CGCFRANCE.COM

Indications pour la repose

La repose doit être effectuée dans l'ordre inverse, en tenant compte des points suivants:

– Contrôler l'usure de la butée de débrayage et la remplacer si nécessaire.

– Graisser légèrement de G 000 100 la butée de débrayage, la douille de guidage de la butée de débrayage et la denture de l'arbre primaire.

– Vérifier si les douilles d'ajustage destinées au centrage moteur/BV se trouvent dans le bloc-cylindres; le cas échéant, les mettre en place.

– Lors de l'abaissement de l'ensemble mécanique, veiller à ménager une garde suffisante par rapport aux arbres de port.

Simpo PDF Merge and Split Unregistered Version - http://www.simpopdf.com

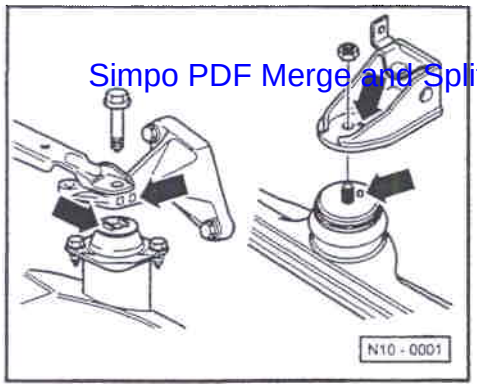

– Lors de la repose de la fixation du moteur, veiller à ce que l'évidement sur la console arrière droite ainsi que l'évidement sur la console avant s'encliquettent dans les tenons des patins métal-caoutchouc -flèches-.

– Ajuster la fixation du moteur sans contrainte en lui imprimant des secousses.

– Reposer le cylindre-récepteur de l'embrayage hydraulique:
⇒ Boîte mécanique 02A à 5 vitesses; groupe de réparation 30; Commande d'embrayage: remise en état

– Reposer la pompe à ailettes de direction assistée:
⇒ Châssis-suspension; gr. de rép. 48; Vue d'ensemble du montage: pompe à ailettes, réservoir d'alimentation, conduites hydrauliques

– Reposer le compresseur de climatiseur:
⇒ Chauffage, Climatiseur; groupe de réparation 87; Support de compresseur: dépose et repose

– Reposer le porte-serrure avec pièces boulonnées:
⇒ Carrosserie – Travaux de montage; groupe de rép. 50; Avant de carrosserie; Porte-serrure avec pièces boulonnées: dépose et repose

Moteurs à commande par courroie à nervures trapézoïdales sans galet-tendeur:

– *Reposer la courroie à nervures trapézoïdales ⇒ page 13-13.*

– Faire l'appoint de liquide de refroidissement ⇒ page 19-10

– Régler le câble d'accélérateur ⇒ page 20-9

– Connexions électriques et agencement des câbles:
⇒ Equipement électrique; groupe de réparation 97

– Contrôler le point d'allumage, le régler le cas échéant:
⇒ Groupe de réparation 24; Allumage et injection; Ralenti: contrôle

– Procéder au contrôle du ralenti:
⇒ Groupe de réparation 24; Allumage et injection; Ralenti: contrôle

– Contrôler le réglage des phares, le corriger le cas échéant:
⇒ Le Spécialiste et l'Entretien

– Le cas échéant, régler la commande des vitesses par câbles:
⇒ Boîte mécanique 02A à 5 vitesses; groupe de réparation 34; Commande des vitesses: remise en état

CLUB GENERATION CORRADO
ASSOCIATION LOI 1901
WWW.CGCFRANCE.COM

Simpo PDF Merge and Split Unregistered Version - http://www.simpopdf.com

Couples de serrage

Vissage		Couple de serrage
Moteur sur BV	M10	60 Nm
	M12	80 Nm
Tôle de blindage volant-moteur	M7	10 Nm
Arbres de pont sur arbres à brides		45 Nm
Tuyau d'échappement sur collecteur		40 Nm
Support du moteur sur carrosserie		50 Nm

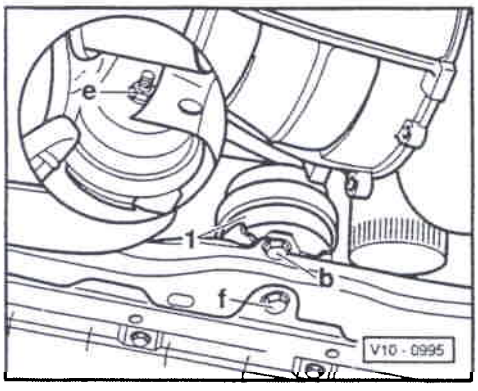

Fixation de l'ensemble mécanique

Couples de serrage

(boulons lubrifiés)

◄ Fixation AV de l'ensemble mécanique

b = 30 Nm
e = 60 Nm
f = 70 Nm

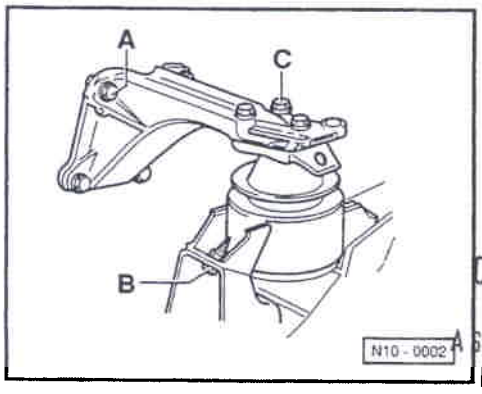

◄ Fixation AR D de l'ensemble mécanique

A = 25 Nm
B = 60 Nm
C = 25 Nm

CLUB GENERATION CORRADO
ASSOCIATION LOI 1901
WWW.CGCFRANCE.COM

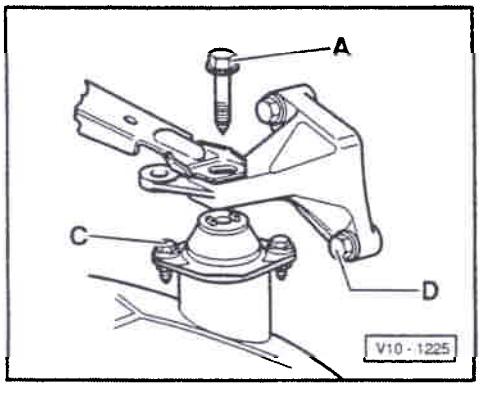

◄ Fixation AR G de l'ensemble mécanique

A = 60 Nm
C = 30 Nm
D = 25 Nm

Simpo PDF Merge and Split Unregistered Version - http://www.simpopdf.com

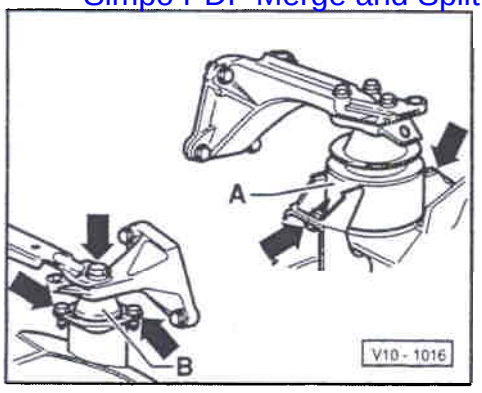

Les opérations d'ajustage ne sont nécessaires que si le moteur et la boîte de vitesses sont déposés et si, de plus, les patins métal-caoutchouc ont été dévissés du berceau et du support de moteur.

◄ – Desserrer le patin métal-caoutchouc/palier hydraulique -A- (support de moteur) du berceau.

– Desserrer le patin métal-caoutchouc -B- (palier de BV) de la boîte de vitesses et du berceau.

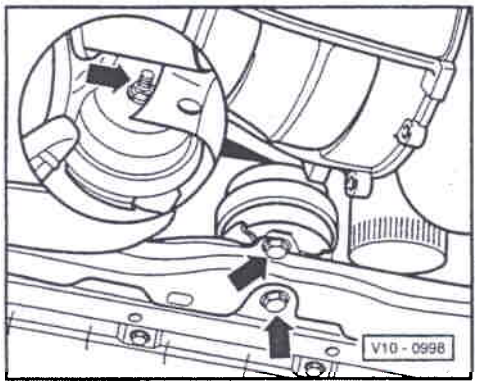

◄ – Desserrer le patin métal-caoutchouc AV du support de moteur et de la console.

– Ajuster l'ensemble mécanique sans contrainte en lui imprimant des mouvements de secousses.

– Revisser les boulons dans le même ordre.
Couples de serrage ⇒ page 10-7

Silentblocs du support de moteur: remplacement

– Mettre en place le dispositif de maintien 10-222A avec les pieds 10-222A/1.

– Mettre en place le dispositif de maintien dans l'œillet d'accrochage à gauche sur la culasse et précontraindre légèrement le moteur.

– Déposer le support de moteur.

CLUB GENERATION CORRADO
ASSOCIATION LOI 1901
WWW.CGCFRANCE.COM

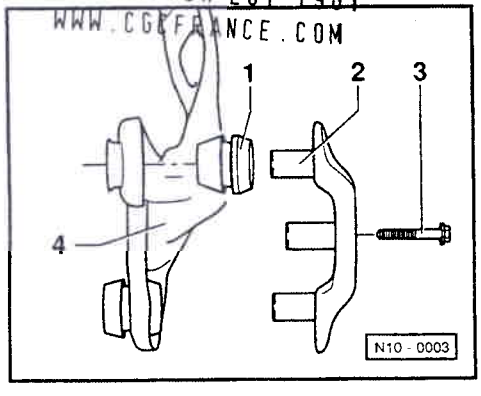

◄ – Extraire des silentblocs la pièce d'écartement -2- par des mouvements alternatifs.

– Déboîter les silentblocs.

– Tenir compte de la position de montage des silentblocs -1-.

– Emboîter les nouveaux silentblocs.

– Emmancher la pièce d'écartement.

– Reposer le support de moteur -4- et serrer à
25 Nm
les vis de fixation -3-.

Simpo PDF Merge and Split Unregistered Version - http://www.simpopdf.com

Remarques et travaux de montage supplémentaires sur les véhicules à climatiseur

Attention

Le circuit de réfrigérant du climatiseur ne doit pas être ouvert.

Nota:

Le circuit de réfrigérant ne doit être ouvert que dans des ateliers disposant d'un personnel qualifié, ainsi que des outillages et équipements d'atelier nécessaires.

CLUB GENERATION
CORRADO
ASSOCIATION LOI 1901
WWW.CGCFRANCE.COM

Simpo PDF Merge and Split Unregistered Version - http://www.simpopdf.com

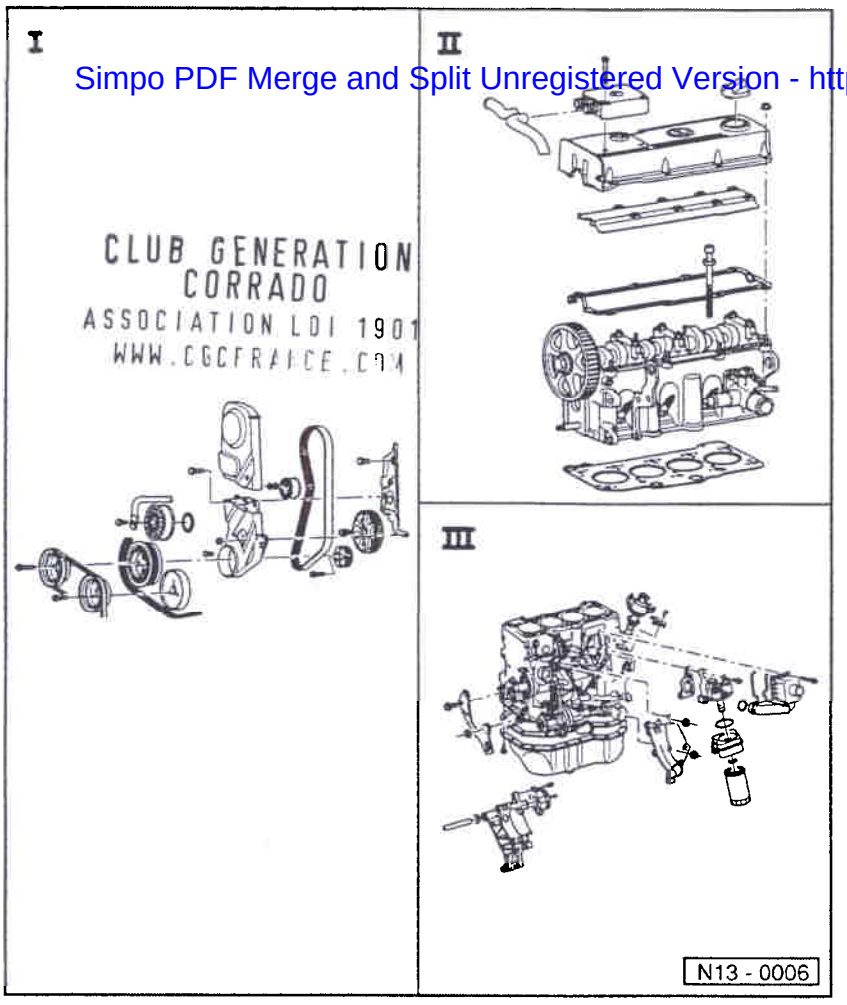

CLUB GENERATION CORRADO
ASSOCIATION LOI 1901
WWW.CGCFRANCE.COM

Moteur: désassemblage et assemblage

Nota:

Si, lors de travaux de réparation sur le moteur, une grande quantité de copeaux métalliques ou de résidus d'abrasion – provenant d'un grippage, p. ex. endommagement des coussinets de vilebrequin et de bielle – est constatée dans l'huile-moteur, il faut, pour éviter des avaries subséquentes, nettoyer soigneusement les conduites d'huile ainsi que le radiateur d'huile.

I ⇒ page 13-2

II ⇒ page 13-5

III ⇒ page 13-7

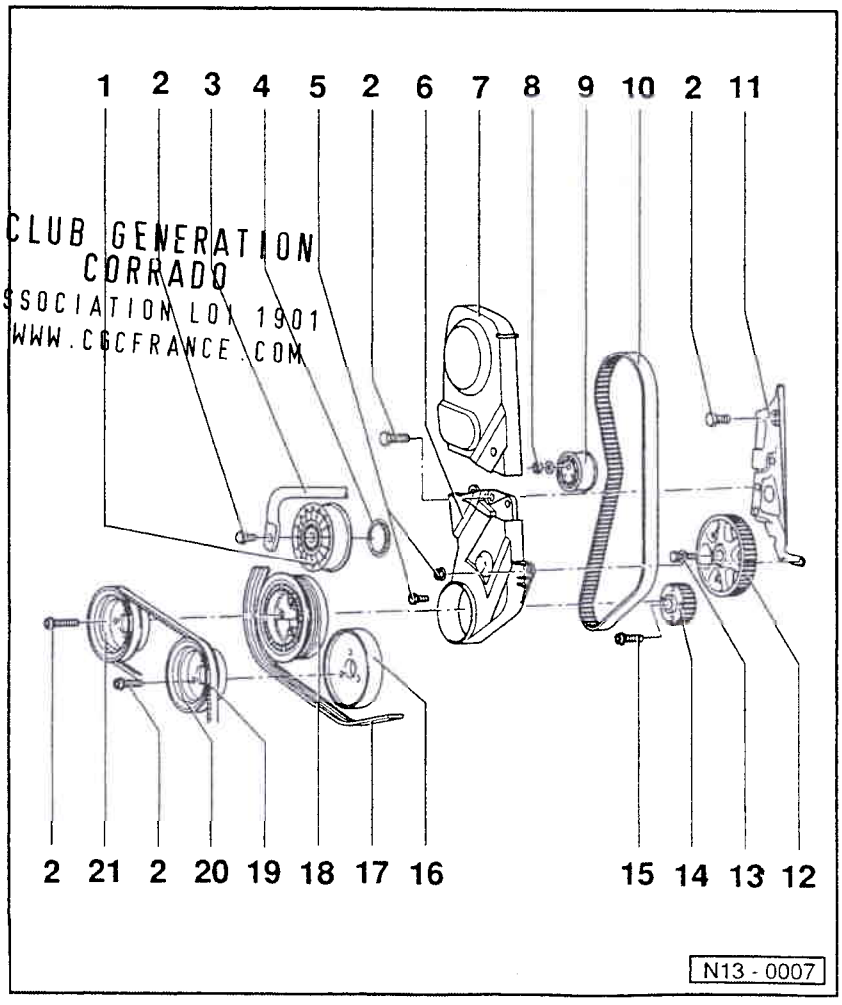

CLUB GENERATION CORRADO
ASSOCIATION LOI 1901
WWW.CGCFRANCE.COM

Partie I

1 - Galet-tendeur

2 - 20 Nm

3 - Levier de serrage

4 - Capuchon antipoussière

5 - 10 Nm

6 - Protection inf. de courroie crantée

7 - Protection sup. de courroie crantée

8 - 45 Nm

9 - Galet-tendeur

10 - Courroie crantée

- Avant la dépose, repérer le sens de rotation
- Contrôler l'usure
- Ne pas plier
- Déposer et reposer, tendre ⇒ page 13-15

SimpoPDF Merge and Split Unregistered Version - http://www.simpopdf.com

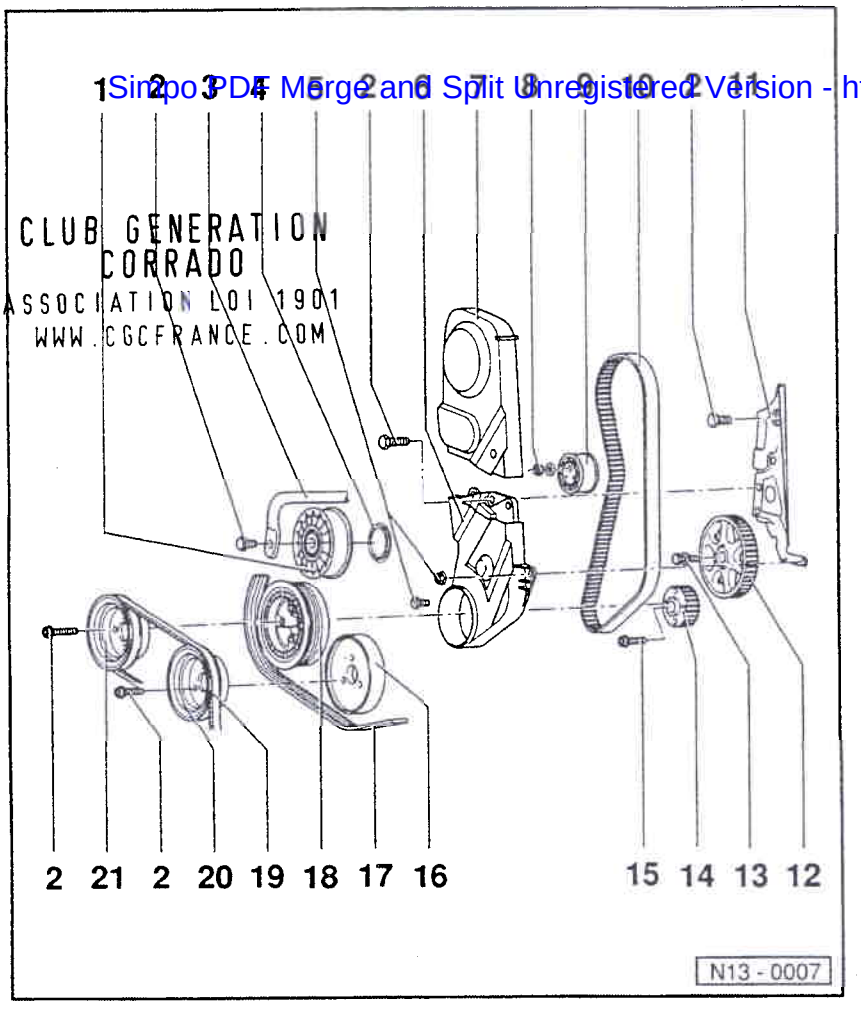

CLUB GENERATION
CORRADO
ASSOCIATION LOI 1901
WWW.CGCFRANCE.COM

11 - Protection AR de courroie crantée

12 - Pignon d'arbre intermédiaire

13 - 80 Nm
- ♦ Utiliser le contre-appui 3036 pour le desserrage et le serrage

14 - Pignon courroie crantée/vilebrequin

15 - 90 Nm + $^1/_4$ de tour supplémentaire (90°)
- ♦ Pour desserrer et serrer, utiliser le contre-appui 3099
- ♦ Remplacer
- ♦ Lubrifier le filetage et le collet
- ♦ Le serrage supplémentaire peut s'effectuer en plusieurs passes

16 - Poulie
- ♦ Pour pompe de liquide de refroidissement
- ♦ Version pour courroie à nervures trapézoïdales

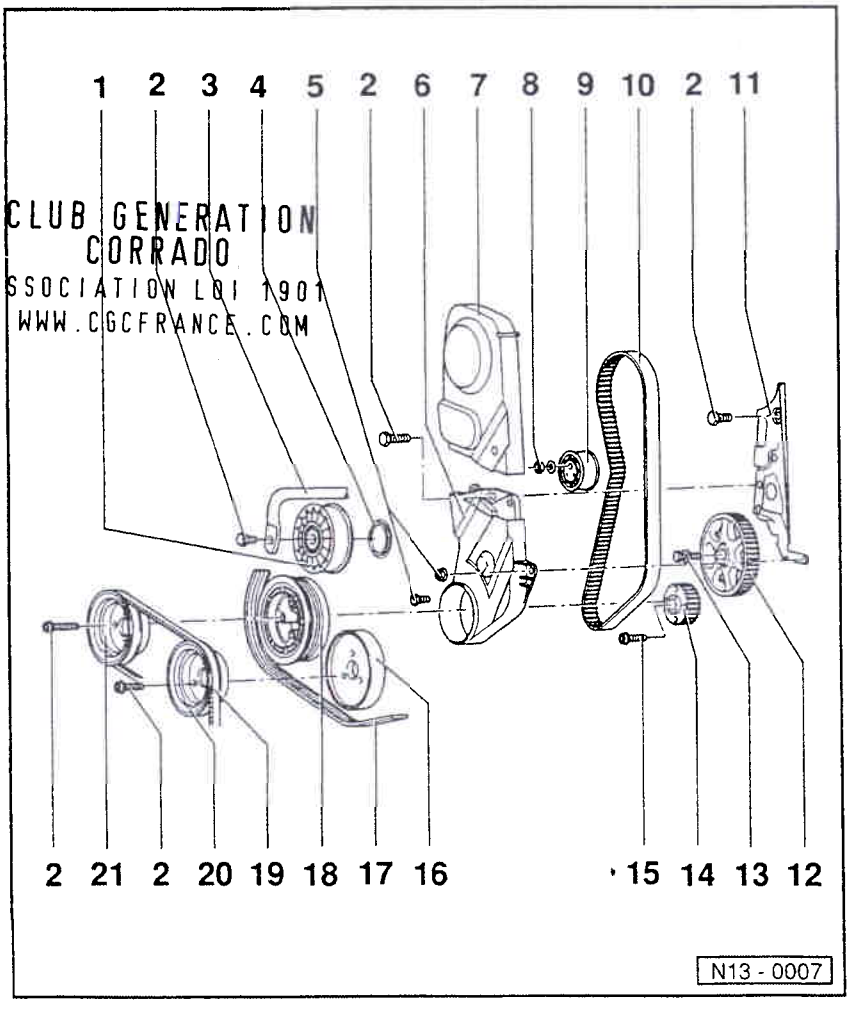

CLUB GENERATION
CORRADO
ASSOCIATION LOI 1901
WWW.CGCFRANCE.COM

17 - Courroie à nervures trapézoïdales
- ♦ Repérer le sens de rotation avant la dépose
- ♦ Déposer et reposer
  ⇒ page 13-12

18 - Poulie/amortisseur de vibrations
- ♦ Montage possible dans une position seulement -alésages décalés-
- ♦ Veiller à la position lors de la repose de la courroie crantée
  ⇒ page 13-15

19 - Courroie trapézoïdale
- ♦ Régler la tension de la courroie trapézoïdale:

⇒ Châssis-suspension; groupe de réparation 48; Vue d'ensemble du montage: pompe à ailettes, réservoir d'alimentation, conduites hydrauliques

20 - Poulie
- ♦ Pour pompe de liquide de refroidissement
- ♦ Version pour courroie trapézoïdale

21 - Poulie

Simpo PDF Merge and Split Unregistered Version - http://www.simpopdf.com

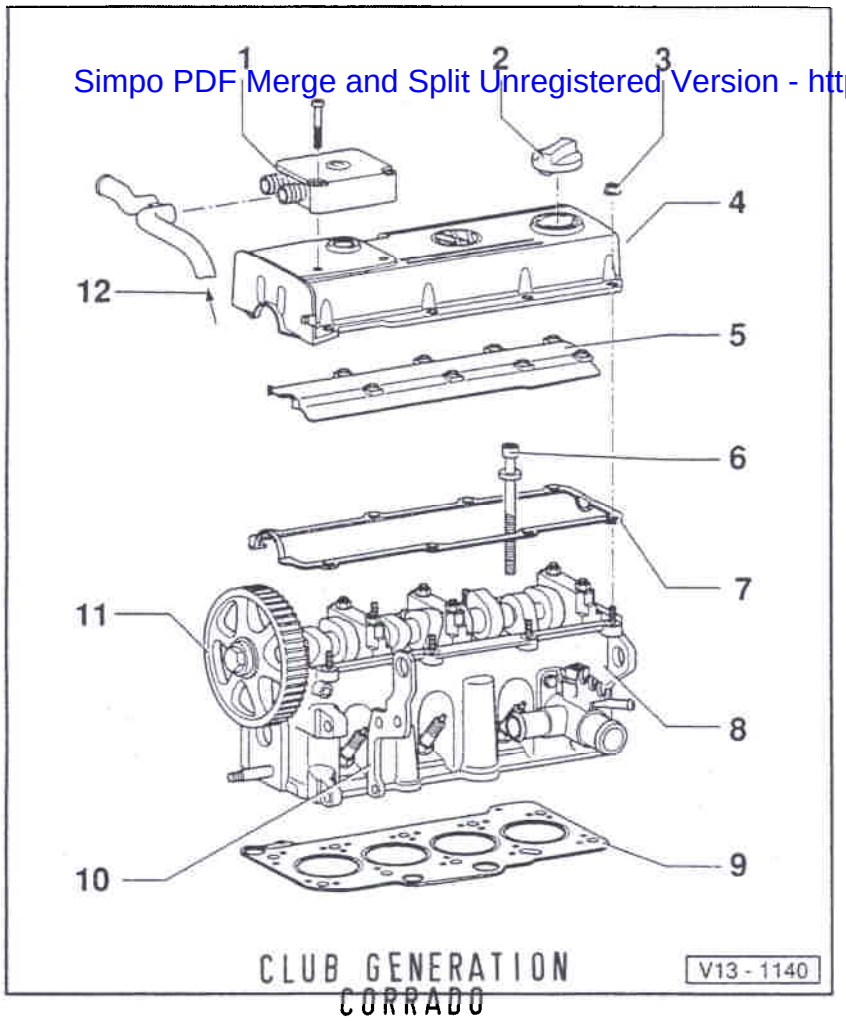

CLUB GENERATION
CORRADO
ASSOCIATION LOI 1901
WWW.CGCFRANCE.COM

1 - Clapet de régulation de pression
- ♦ Pour aération du carter-moteur

2 - Bouchon
- ♦ Remplacer le joint en cas d'endommagement

3 - 10 Nm

4 - Couvre-culasse

5 - Déflecteur d'huile

6 - Boulon de culasse
- ♦ Respecter l'ordre de desserrage et serrage
  ⇒ page 15-5, culasse: repose

7 - Joint de couvre-culasse
- ♦ Remplacer en cas d'endommagement

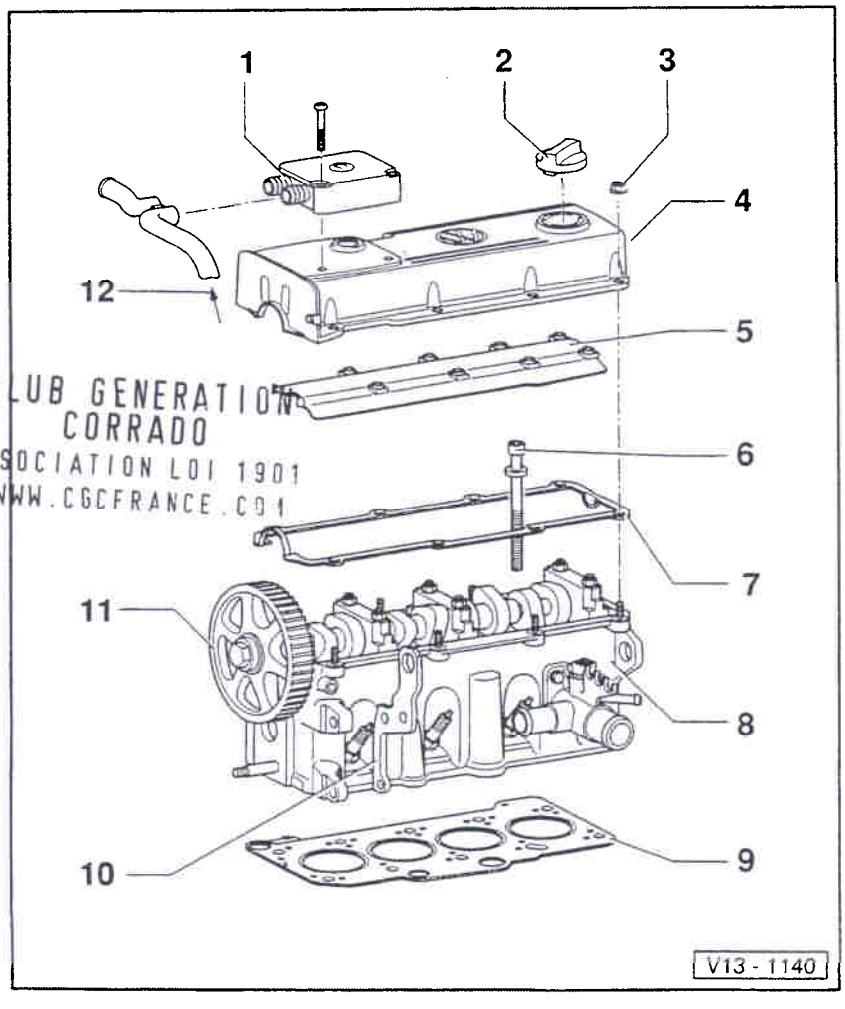

CLUB GENERATION
CORRADO
ASSOCIATION LOI 1901
WWW.CGCFRANCE.COM

8 - Culasse
- ♦ Déposer et reposer
  ⇒ page 15-1
- ♦ Après le remplacement, renouveler tout le liquide de refroidissement

9 - Joint de culasse
- ♦ Remplacer
- ♦ Après le remplacement, renouveler tout le liquide de refroidissement

10 - Œillet d'accrochage

11 - Pignon d'arbre à cames
- ♦ Respecter la position lors de la repose de la courroie crantée
  ⇒ page 13-15, courroie crantée: dépose et repose, tension

12 - Venant de l'aération du carter-moteur
- ♦ ⇒ page 13-9, position -13-

Simpo PDF Merge and Split Unregistered Version - http://www.simpopdf.com

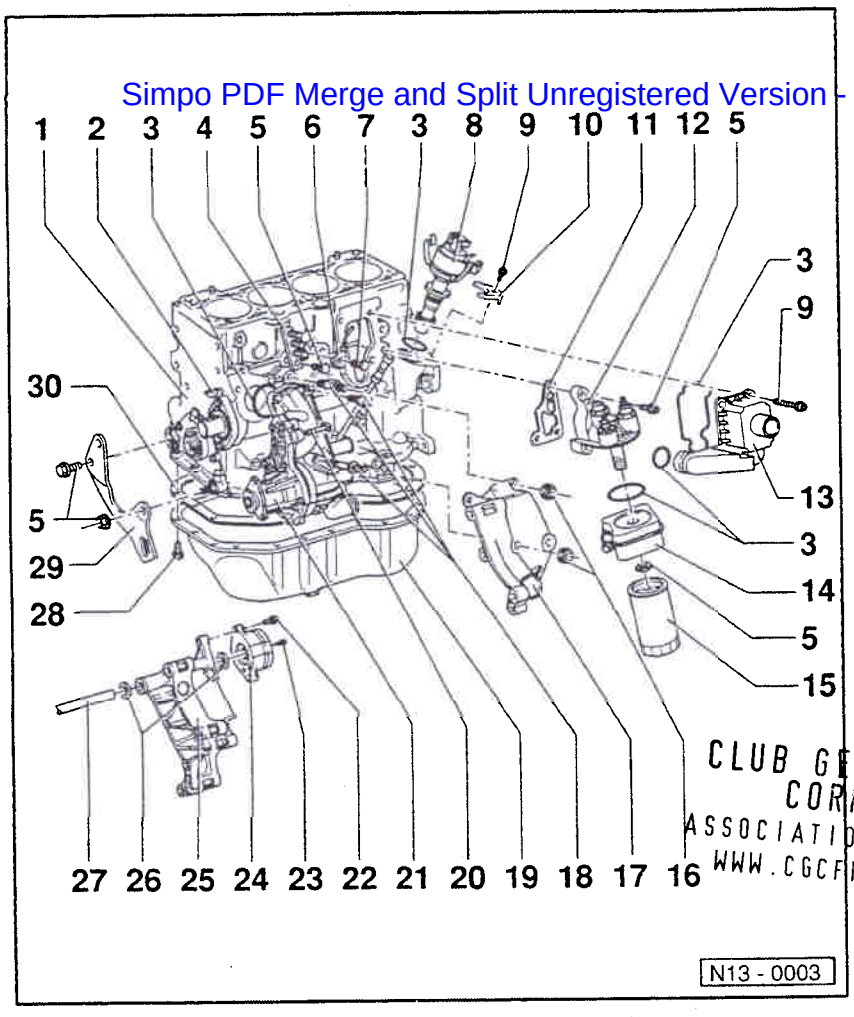

CLUB GENERATION CORRADO
ASSOCIATION LOI 1901
WWW.CGCFRANCE.COM

1 - Bloc-cylindres
- ♦ Déposer et reposer les flasques d'étanchéité et le plateau de pression/disque d'entraînement ⇒ page 13-20
- ♦ Déposer et reposer le vilebrequin ⇒ page 13-28
- ♦ Désassembler et assembler le piston et la bielle ⇒ page 13-31

2 - Clavette-disque
- ♦ Contrôler le bon positionnement

3 - Joint torique
- ♦ Remplacer en cas d'endommagement

4 - Connexion de masse du moteur

5 - 25 Nm

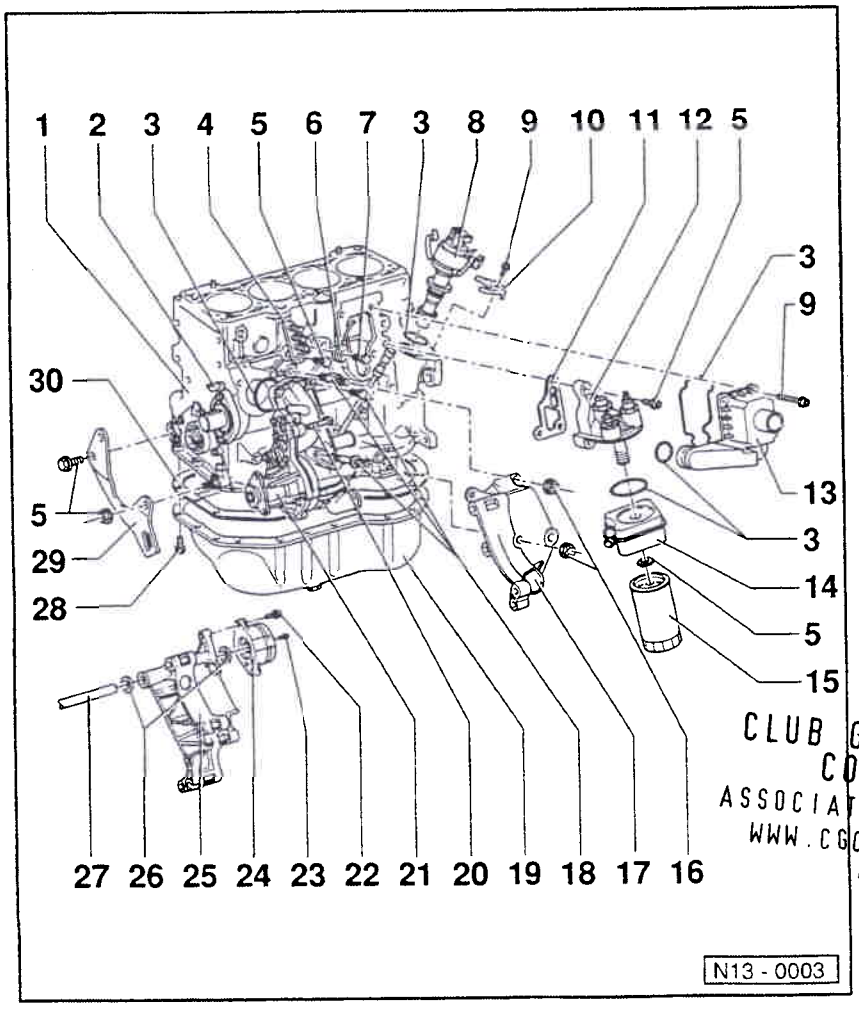

CLUB GENERATION CORRADO
ASSOCIATION LOI 1901
WWW.CGCFRANCE.COM

6 - Détecteur de cliquetis (G61)
- ♦ Contrôler:

⇒ Groupe de réparation 01; Allumage et injection; Mémoire de défauts: interrogation et effacement

7 - 20 Nm
- ♦ Le couple de serrage a une influence sur le fonctionnement du détecteur de cliquetis

8 - Allumeur
- ♦ Reposer:

⇒ Groupe de réparation 28; Allumage et injection; Allumeur: repose

9 - 25 Nm

10 - Pièce de calage

11 - Joint
- ♦ Remplacer

12 - Support de filtre à huile

Simpo PDF Merge and Split Unregistered Version - http://www.simpopdf.com

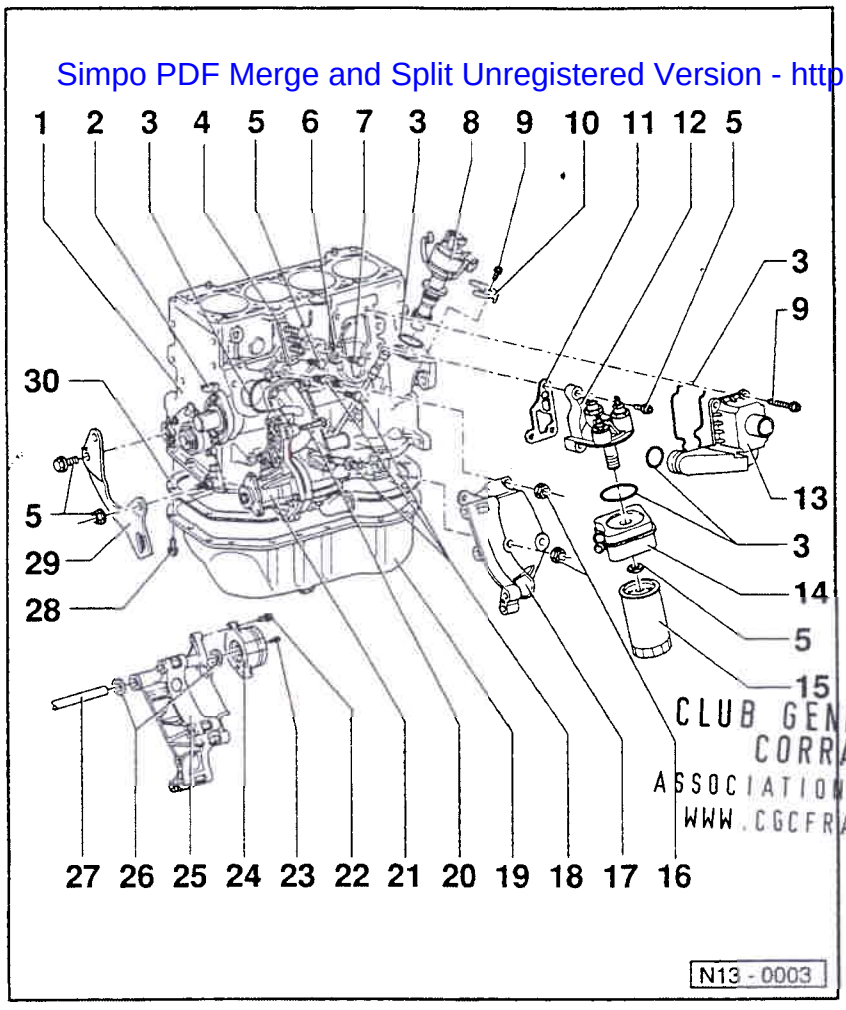

CLUB GENERATION CORRADO
ASSOCIATION LOI 1901
WWW.CGCFRANCE.COM

13 - Aération du carter-moteur

14 - Radiateur d'huile
- Enduire de produit AMV 188 100 02 les surfaces entrant en contact avec le support de filtre à huile, à l'extérieur de la bague-joint
- Ménager une garde suffisante avec les composants environnants
- Tenir compte du nota
  ⇒ page 13-1

15 - Filtre à huile
- Desserrer avec poignée de serrage
- Serrer à la main
- Tenir compte des instructions de pose figurant sur le filtre à huile

16 - 30 Nm

17 - Support
- En cas de courroie à nervures trapézoïdales sans galet-tendeur

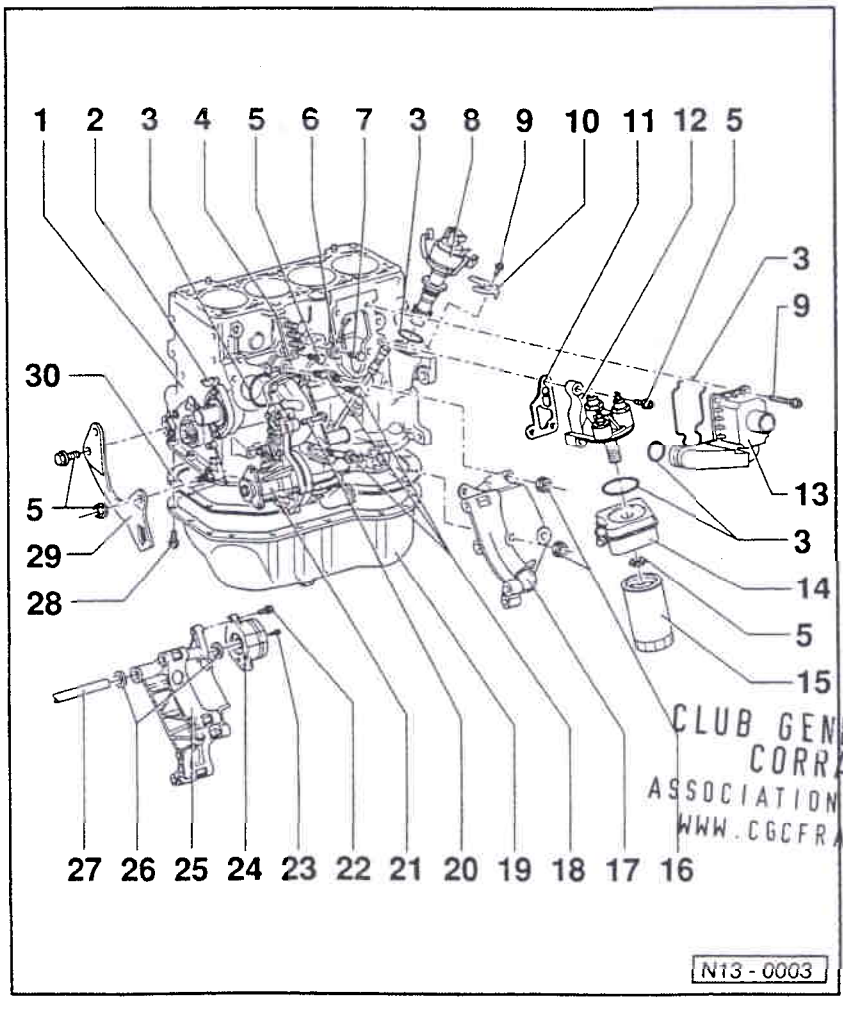

CLUB GENERATION CORRADO
ASSOCIATION LOI 1901
WWW.CGCFRANCE.COM

18 - 20 Nm + $^1/_4$ de tour supplémentaire (90°)
- Remplacer

19 - Carter d'huile
- Avant le montage, nettoyer la surface d'étanchéité

20 - Vis à tête rectangulaire

21 - Pompe de liquide de refroidissement
- Désassembler et assembler ⇒ page 19-8

22 - 20 Nm

23 - 10 Nm

24 - Elément de serrage

25 - Support
- En cas de courroie à nervures trapézoïdales avec galet-tendeur

Simpo PDF Merge and Split Unregistered Version - http://www.simpopdf.com

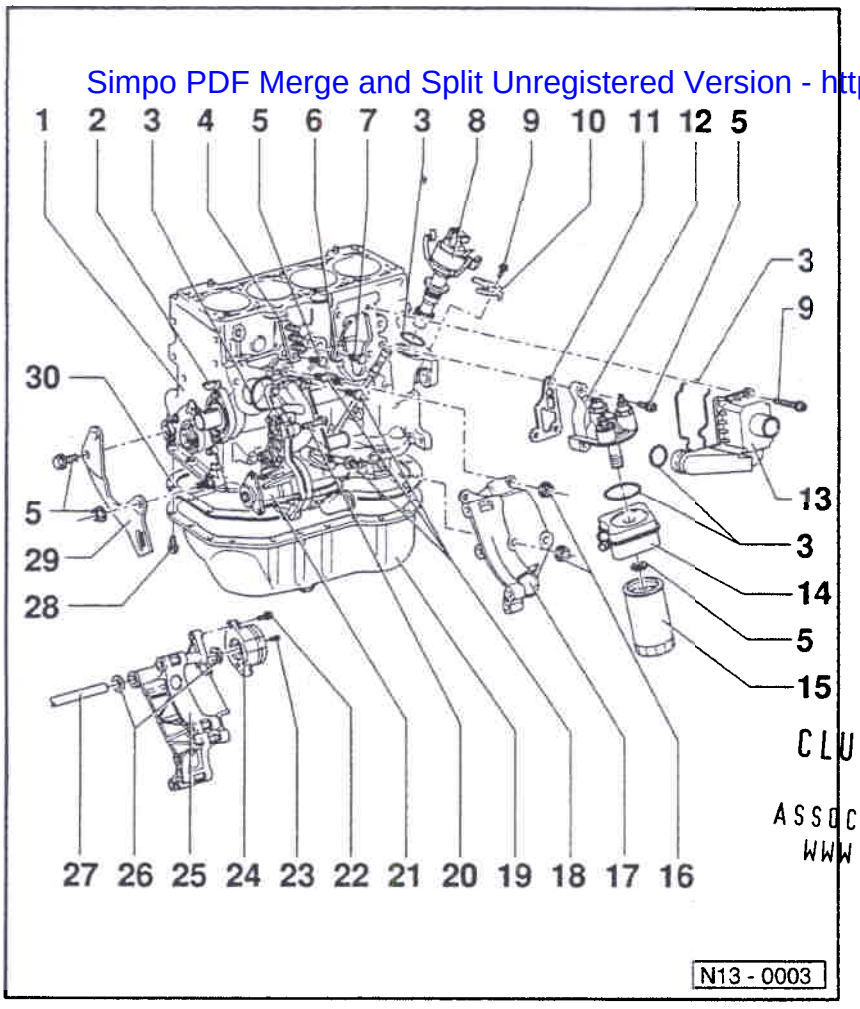

26 - Bague-joint
- ♦ Remplacer en cas d'endommagement

27 - Levier de serrage

28 - 20 Nm
- ♦ Desserrer ou serrer seulement les vis côté volant-moteur avec:
  Vis à six pans creux:
  3249
  Vis six pans: 3185

29 - Support
- ♦ Pour pompe à ailettes

30 - Joint
- ♦ Remplacer
- ♦ Avant la mise en place, enduire de "D2" les jonctions flasque d'étanchéité/bloc-cylindres

CLUB GENERATION CORRADO
ASSOCIATION LOI 1901
WWW.CGCFRANCE.COM

Courroie à nervures trapézoïdales: dépose et repose

Nota:

Repérer le sens de rotation avant la dépose de la courroie à nervures trapézoïdales. Veiller au bon positionnement de la courroie dans les poulies lors de sa repose.

Commande par courroie sans galet-tendeur

(Commande par courroie avec galet-tendeur ⇒ page 13-14)

Courroie à nervures trapézoïdales: dépose

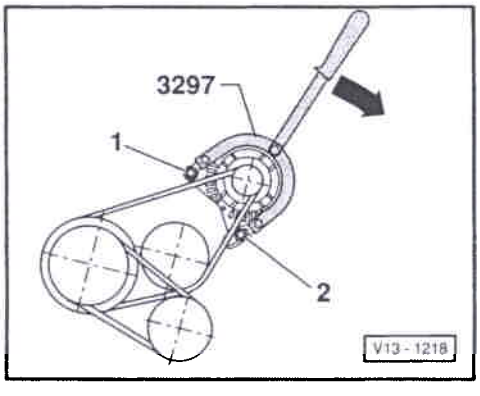

◄ – Desserrer d'au moins un tour les vis de fixation -1- et -2- de l'alternateur.

– Abaisser l'alternateur avec le levier 3297 et retirer la courroie à nervures trapézoïdales en partant du côté de la poulie d'alternateur.

– Déposer la courroie trapézoïdale de la pompe à ailettes de direction assistée:
⇒ Châssis-suspension; gr. de rép. 48; Vue d'ensemble du montage: pompe à ailettes, réservoir d'alimentation, conduites hydrauliques

– Retirer la courroie à nervures trapézoïdales.

Simpo PDF Merge and Split Unregistered Version - http://www.simpopdf.com

Courroie à nervures trapézoïdales: repose

– Mettre en place la courroie à nervures trapézoïdales sur la poulie de vilebrequin/amortisseur de vibrations et la poulie de pompe de liquide de refroidissement.

– Reposer la courroie trapézoïdale de la pompe à ailettes de direction assistée:

⇒ Châssis-suspension; gr. de rép. 48; Vue d'ensemble du montage: pompe à ailettes, réservoir d'alimentation, conduites hydrauliques

– A l'aide du levier de montage 3297, abaisser l'alternateur au moins 3 fois jusqu'en butée afin de garantir sa mobilité.

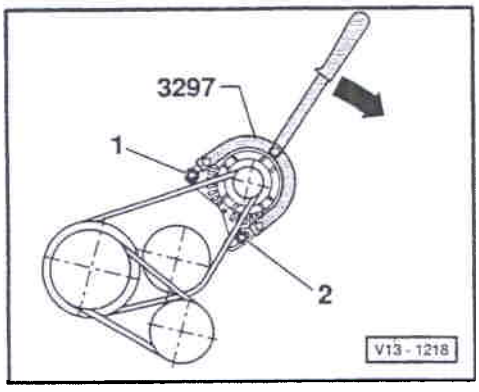

◄ – Abaisser l'alternateur avec 3297 et mettre en place la courroie à nervures trapézoïdales.

Nota:

Si le moteur est toujours déposé, ne poursuivre les opérations qu'après l'avoir reposé.

– L'alternateur étant encore desserré, faire tourner le moteur pendant au moins 10 secondes au ralenti.

Nota:

En serrant les vis de l'alternateur, respecter l'ordre de serrage, ne pas prendre appui sur l'alternateur et ne pas toucher la courroie à nervures trapézoïdales.

– Serrer à
25 Nm
la vis de fixation -2-.

CLUB GENERATION
CORRADO
ASSOCIATION LOI 1901
WWW.CGCFRANCE.COM

– Serrer à
25 Nm
la vis de fixation -1-.

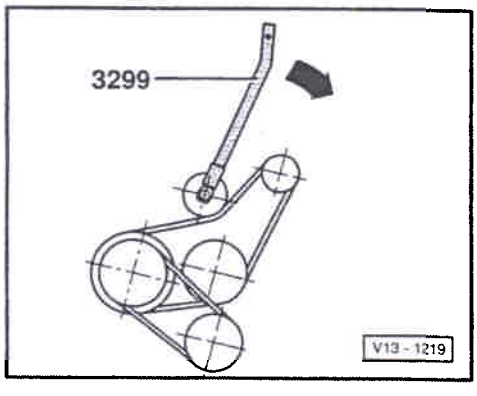

Commande par courroie avec galet-tendeur

Courroie à nervures trapézoïdales: dépose

◄ – Soulever le galet-tendeur avec le levier 3299 et retirer la courroie à nervures trapézoïdales du côté de la poulie de l'alternateur.

– Déposer la courroie trapézoïdale de la pompe à ailettes de direction assistée:

⇒ Châssis-suspension; gr. de rép. 48; Vue d'ensemble du montage: pompe à ailettes, réservoir d'alimentation, conduites hydrauliques

– Retirer la courroie à nervures trapézoïdales.

Courroie à nervures trapézoïdales: repose

– Mettre en place la courroie à nervures trapézoïdales sur la poulie de vilebrequin/amortisseur de vibrations.

– Reposer la courroie trapézoïdale de la pompe à ailettes de direction assistée:

⇒ Châssis-suspension; gr. de rép. 48; Vue d'ensemble du montage: pompe à ailettes, réservoir d'alimentation, conduites hydrauliques

– Soulever le galet-tendeur avec 3299 et mettre en place la courroie à nervures trapézoïdales.

Simpo PDF Merge and Split Unregistered Version - http://www.simpopdf.com

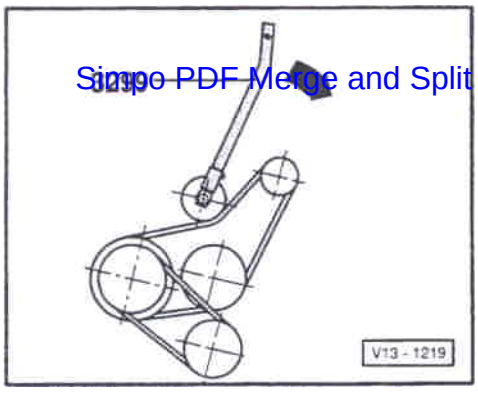

◄ Commande par courroie sans compresseur de climatiseur

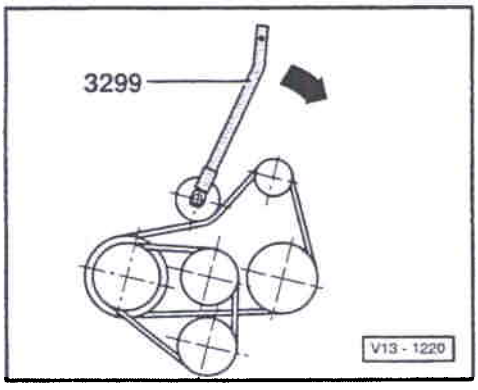

◄ Commande par courroie avec compresseur de climatiseur

Courroie crantée: dépose et repose, tension

(Calage de la distribution)

Tenir compte du nota ⇒ page13-12.

Dépose

– Déposer la courroie à nervures trapézoïdales ⇒ page 13-12.

– Si le moteur en est équipé, déposer le galet-tendeur de courroie à nervures trapézoïdales.

– Déposer l'amortisseur de vibrations/poulie, la poulie de pompe de liquide de refroidissement et les protections supérieure et inférieure de courroie crantée.

– Repérer le sens de rotation de la courroie crantée.

– Desserrer le galet-tendeur et retirer la courroie crantée.

CLUB GENERATION CORRADO
ASSOCIATION LOI 1901
WWW.CGCFRANCE.COM

Repose

Nota:

- *Dans le cas de travaux pour lesquels il suffit de retirer la courroie crantée du pignon d'arbre à cames, la courroie crantée doit être réglée comme suit.*
- *Lors de la rotation de l'arbre à cames, le vilebrequin ne doit pas se trouver au PMH. Les soupapes/la tête de piston risquent d'être endommagées.*

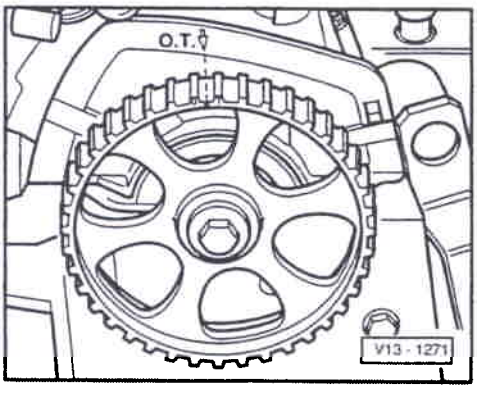

◄ – Faire coïncider le repère se trouvant sur le pignon d'arbre à cames avec le repère sur le couvre-culasse ou la protection de courroie crantée.

– Mettre en place la courroie crantée sur le pignon de vilebrequin (respecter le sens de rotation).

– Fixer l'amortisseur de vibrations/poulie avec une vis (respecter la fixation).

Simpo PDF Merge and Split Unregistered Version - http://www.simpopdf.com

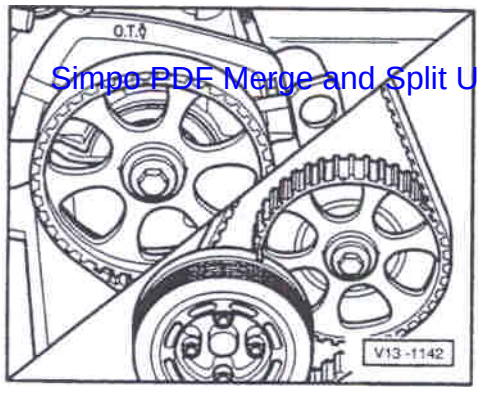

◄ – Faire coïncider le repère se trouvant sur l'amortisseur de vibrations ou sur la poulie avec le repère sur le pignon d'arbre intermédiaire (PMH du cylindre 1).

– Mettre en place la courroie crantée sur le pignon d'arbre à cames.

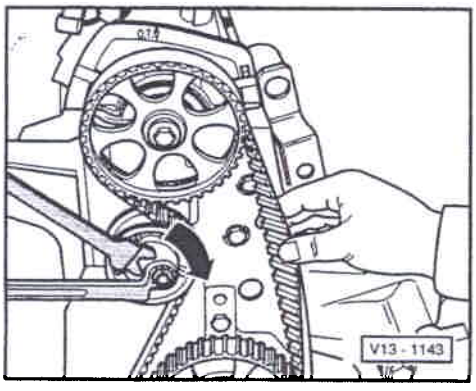

◄ – Tendre la courroie crantée; à cet effet, tourner le galet-tendeur avec une clé pour écrous (p. ex. Matra V159) dans le sens de la flèche.

Il doit être encore tout juste possible de tourner de 90° la courroie crantée avec le pouce et l'index à égale distance entre le pignon d'arbre à cames et le pignon d'arbre intermédiaire.

– Serrer l'écrou de blocage du galet-tendeur.
Couple de serrage: 45 Nm

– Faire effectuer deux rotations au vilebrequin et vérifier le réglage du vilebrequin.

– Déposer l'amortisseur de vibrations/poulie.

– Reposer la protection inférieure de courroie crantée.

CLUB GENERATION CORRADO
ASSOCIATION LOI 1901
WWW.CGCFRANCE.COM

– Reposer la poulie de pompe de liquide de refroidissement, l'amortisseur de vibrations/poulie et la protection supérieure de courroie crantée.

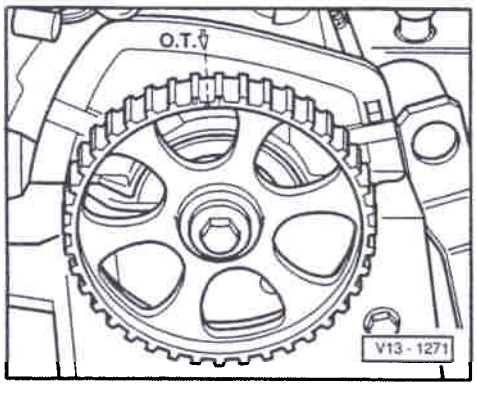

– Si le moteur en est équipé, reposer le galet-tendeur de courroie à nervures trapézoïdales.
Couple de serrage: 20 Nm

– Reposer la courroie à nervures trapézoïdales ⇒ page 13-12.

– Contrôler le point d'allumage, le régler si nécessaire:
⇒ Groupe de réparation 24; Allumage et injection; Ralenti: contrôle

◄ – Faire coïncider le repère se trouvant sur le pignon d'arbre à cames avec le repère sur le couvre-culasse ou sur la protection de courroie crantée.

– Mettre en place la courroie crantée sur le pignon d'arbre à cames et la tendre ⇒ page 13-16.

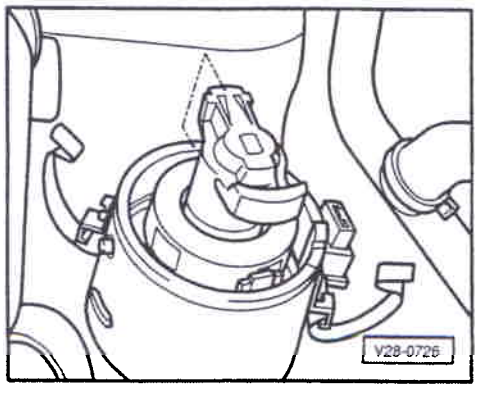

◄ – Contrôler si le rotor d'allumeur est orienté vers le repère de cylindre 1 sur le boîtier d'allumeur. Si tel n'est pas le cas, tourner l'allumeur jusqu'à ce que le repère coïncide; si nécessaire, mettre en place l'allumeur une nouvelle fois.

– Faire effectuer deux rotations au vilebrequin et contrôler si les repères d'arbre à cames et de vilebrequin coïncident avec leur point de référence.

– Contrôler le point d'allumage, le régler si nécessaire:

⇒ Groupe de réparation 24; Allumage et injection; Ralenti: contrôle

Simpo PDF Merge and Split Unregistered Version - http://www.simpopdf.com

CLUB GENERATION CORRADO
ASSOCIATION LOI 1901
WWW.CGCFRANCE.COM

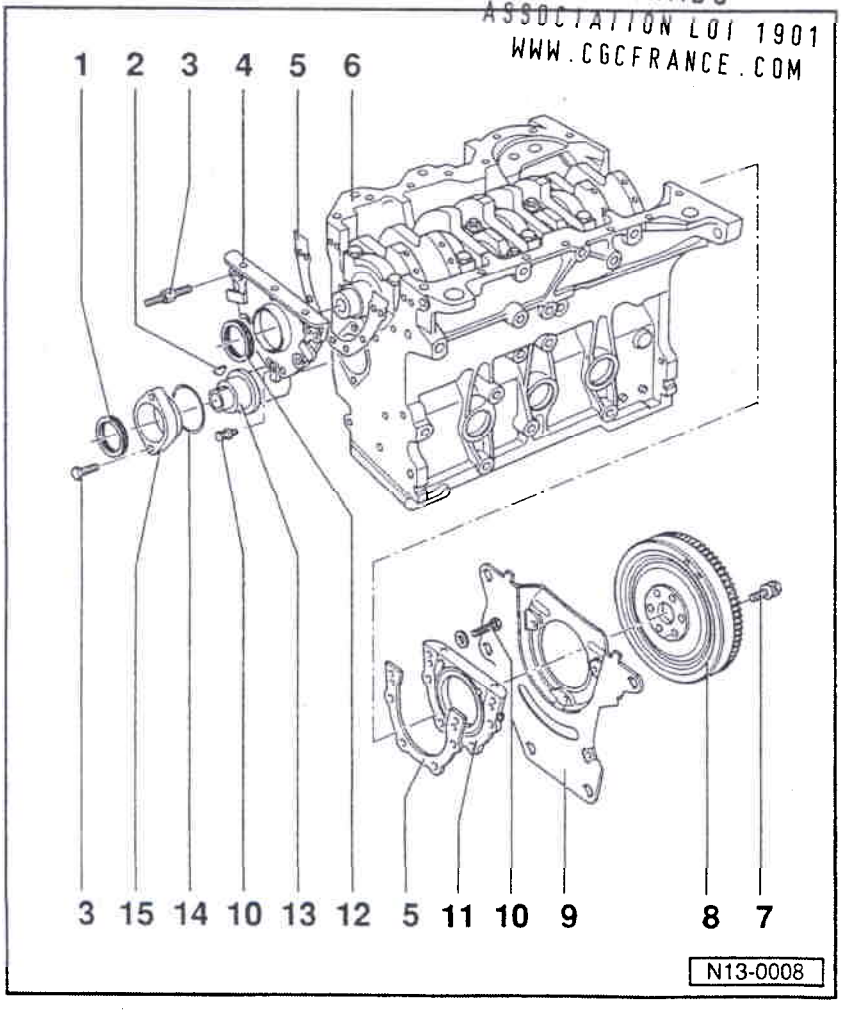

Flasques d'étanchéité et volant-moteur/disque d'entraînement: dépose et repose

Nota:

Remises en état sur l'embrayage:
⇒ Boîte mécanique 02A à 5 vitesses; groupe de réparation 30; Embrayage: remise en état

1 - Bague-joint
- Pour la dépose, déposer le flasque d'étanchéité
- Reposer avec10-203
- Lubrifier légèrement la lèvre d'étanchéité de la bague-joint

2 - Clavette-disque
- Contrôler le bon positionnement

3 - 25 Nm

4 - Flasque d'étanchéité

Simpo PDF Merge and Split Unregistered Version - http://www.simpopdf.com

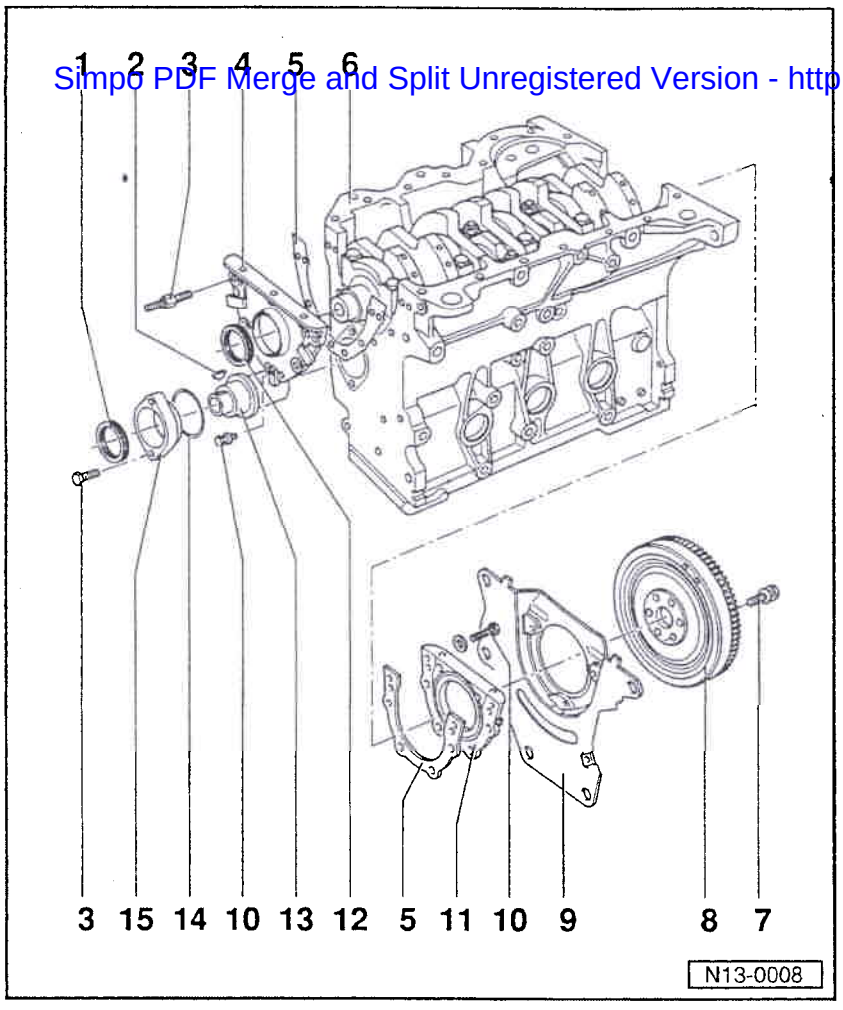

5 - Joint
- ♦ Remplacer

6 - Bloc-cylindres
- ♦ Déposer et reposer le vilebrequin ⇒ page 13-28
- ♦ Désassembler et assembler le piston et la bielle ⇒ page 13-31

7 - 60 Nm + $^1/_4$ de tour (90°) supplémentaire
- ♦ Remplacer

8 - Volant-moteur/disque d'entraînement
- ♦ Bloquer avec 3067 pour la dépose et la repose
- ♦ Déposer et reposer le disque d'entraînement ⇒ page 13-25

CLUB GENERATION CORRADO
ASSOCIATION LOI 1901
WWW.CGCFRANCE.COM

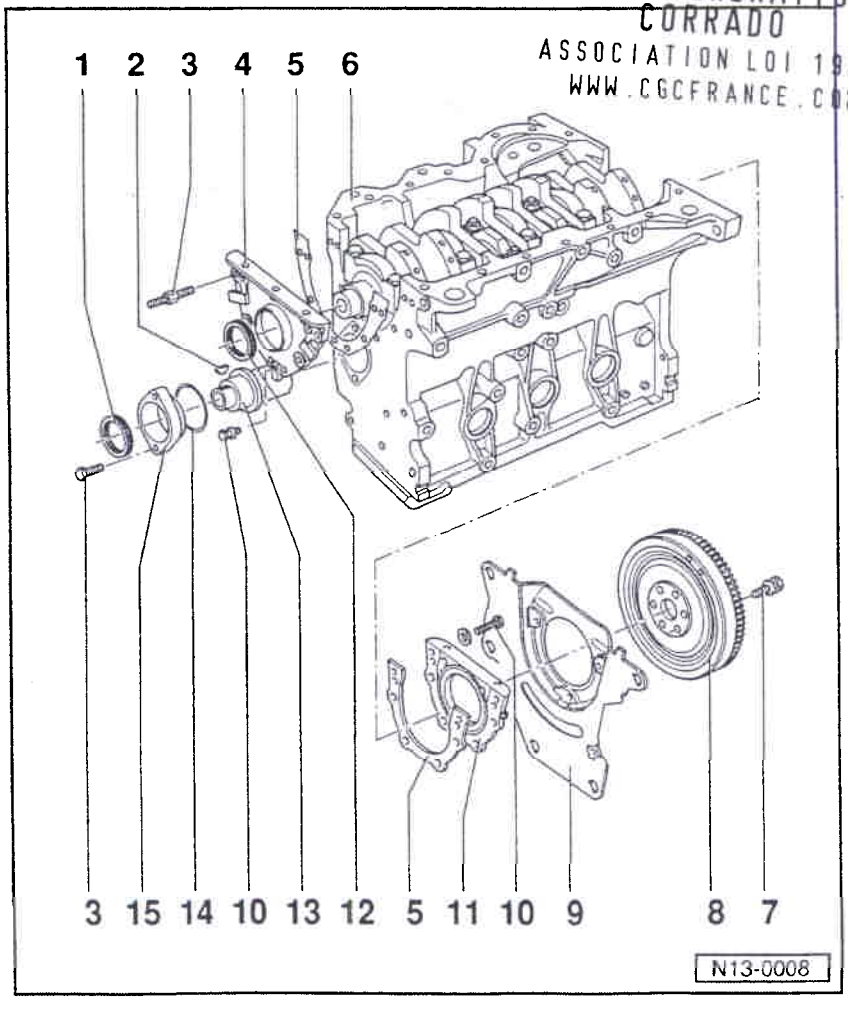

9 - Plaque intermédiaire
- ♦ Doit reposer sur les manchons d'ajustage
- ♦ Ne pas endommager/déformer lors des travaux de montage

10 - 10 Nm

11 - Flasque d'étanchéité avec bague-joint
- ♦ Ne remplacer qu'intégralement
- ♦ Lubrifier légèrement la lèvre d'étanchéité de la bague-joint

12 - Bague-joint
- ♦ Remplacer ⇒ page 13-23

13 - Arbre intermédiaire
- ♦ Déposer auparavant l'allumeur
- ♦ Jeu axial: 0,25 mm maxi

14 - Joint torique
- ♦ Remplacer s'il y a endommagement

15 - Flasque d'étanchéité d'arbre intermédiaire

Simpo PDF Merge and Split Unregistered Version - http://www.simpopdf.com

Bague-joint de vilebrequin côté poulie-: remplacement

Dépose

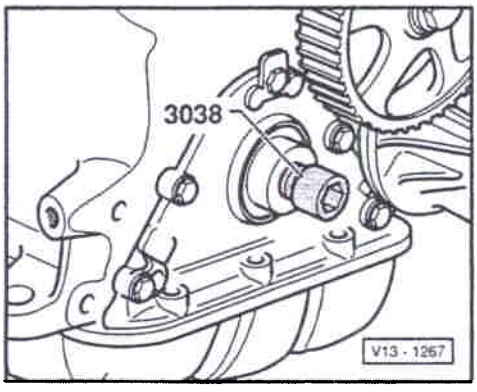

- Déposer la courroie à nervures trapézoïdales ⇒ page 13-12.
- Déposer la courroie crantée ⇒ page 13-15.
- Déposer le pignon de courroie crantée/vilebrequin. A cet effet, bloquer le pignon de courroie crantée avec le contre-appui 3099.
- Desserrer la pièce intérieure de l'extracteur de bague-joint 2085 de deux tours (env. 3 mm) de la pièce extérieure et la bloquer avec la vis moletée.

◄ – Pour guider l'extracteur de bague-joint, visser la vis à tête cylindrique de 3083 jusqu'en butée dans le vilebrequin.

CLUB GENERATION CORRADO
ASSOCIATION LOI 1901
WWW.CGCFRANCE.COM

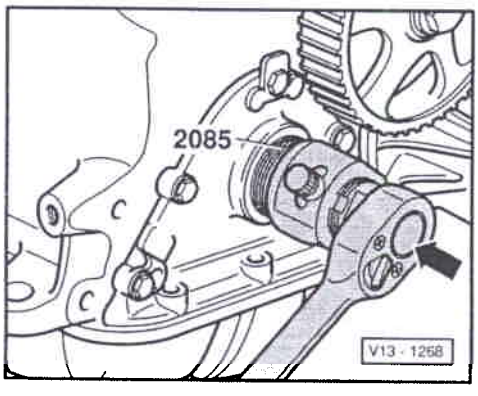

◄ – Lubrifier la tête filetée de l'extracteur de bague-joint, le mettre en place et, en exerçant une forte pression, le visser aussi loin que possible dans la bague-joint.

- Desserrer la vis moletée et tourner la pièce intérieure contre le vilebrequin jusqu'à ce que la bague-joint soit extraite.

Repose

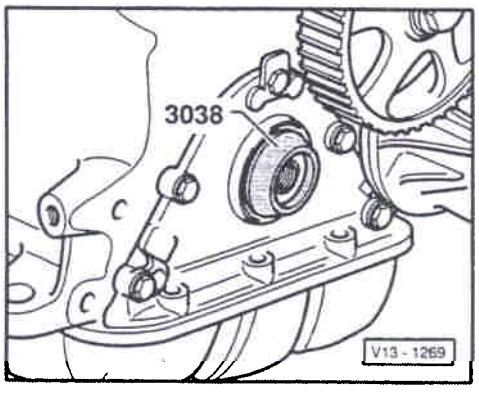

- Lubrifier légèrement la lèvre d'étanchéité de la bague-joint.

◄ – Mettre en place la douille de guidage de 3083 sur le tourillon.

- Pousser la bague-joint par-dessus la douille de guidage.

Simpo PDF Merge and Split Unregistered Version - http://www.simpopdf.com

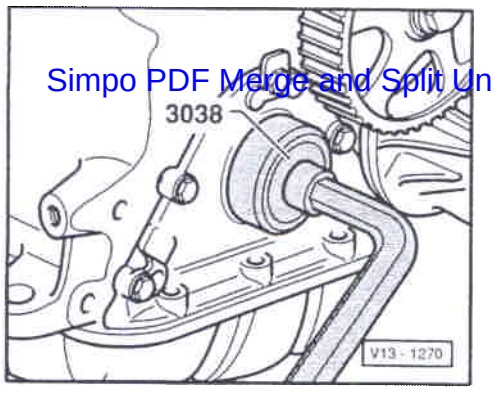

◄ – Emmancher la bague-joint à la presse jusqu'en butée avec la douille de pression de 3083.

– Reposer la courroie crantée, la tendre ⇒ page 13-15.

Disque d'entraînement: dépose et repose

Disque d'entraînement: desserrage et serrage

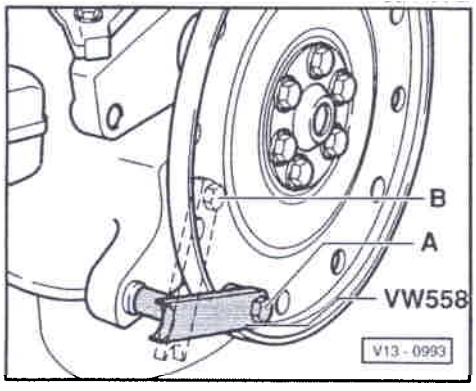

◄ – Fixer le contre-appui VW 558 avec une vis six pans M8x45 sur le disque d'entraînement. Intercaler deux écrous six pans M10 entre le contre-appui et le disque d'entraînement.

Position de montage du contre-appui:
A - pour le desserrage
B - pour le serrage

CLUB GENERATION
CORRADO
ASSOCIATION LOI 1901
WWW.CGCFRANCE.COM

Disque d'entraînement: repose

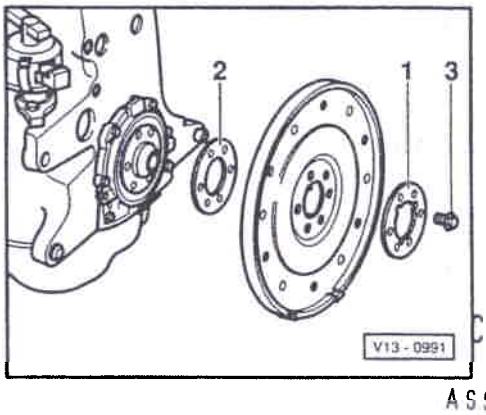

◄ – Mettre en place le disque d'entraînement en utilisant la rondelle entretoise avec évidements -1-.

– Mettre en place les vis neuves -3- et les serrer à
30 Nm.

CLUB GENERATION
CORRADO
ASSOCIATION LOI 1
WWW.CGCFRANCE.

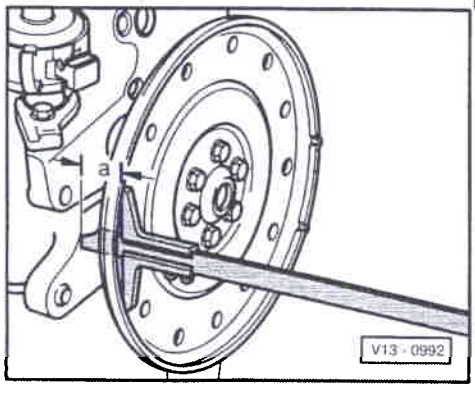

◄ – Contrôler la cote -a- en trois points et calculer la valeur moyenne.
Valeur assignée: 19,5 à 21,1 mm

Simpo PDF Merge and Split Unregistered Version - http://www.simpopdf.com

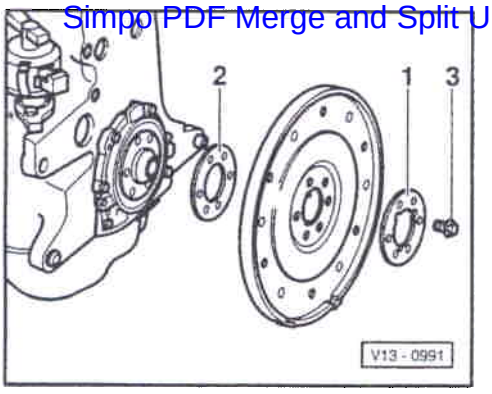

Si la valeur assignée n'est pas atteinte:

- Déposer de nouveau le disque d'entraînement et utiliser en même temps une rondelle de compensation -2-.
  Serrer de nouveau les vis -3- à 30 Nm.

- Serrer les vis -3- à 60 Nm et continuer à tourner de
  90° (1/4 de tour)
  (on peut continuer de serrer en plusieurs passes).

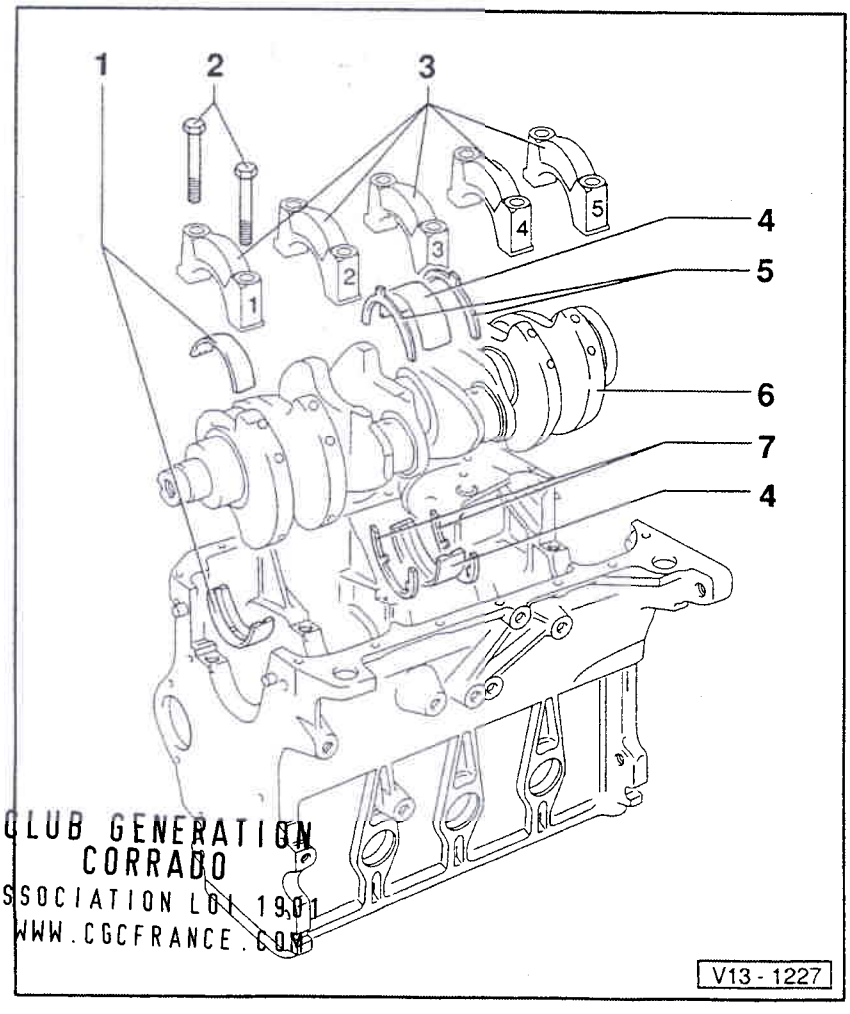

CLUB GENERATION CORRADO
ASSOCIATION LOI 1901
WWW.CGCFRANCE.COM

Vilebrequin: dépose et repose

1 - Demi-coussinets 1, 2, 4 et 5
- Pour chapeaux de palier 1, 2 et 5 sans gorge de graissage
- Pour chapeau de palier 4 et bloc-cylindres avec gorge de graissage
- Ne pas intervertir les demi-coussinets rodés (les repérer)

2 - 65 Nm

3 - Chapeaux de palier
- Chapeau de palier 1: du côté de la poulie
- Chapeau de palier 3 avec évidements pour rondelles d'appui
- Les ergots de fixation des demi-coussinets bloc-cylindres/chapeau de palier doivent être superposés

Simpo PDF Merge and Split Unregistered Version - http://www.simpopdf.com

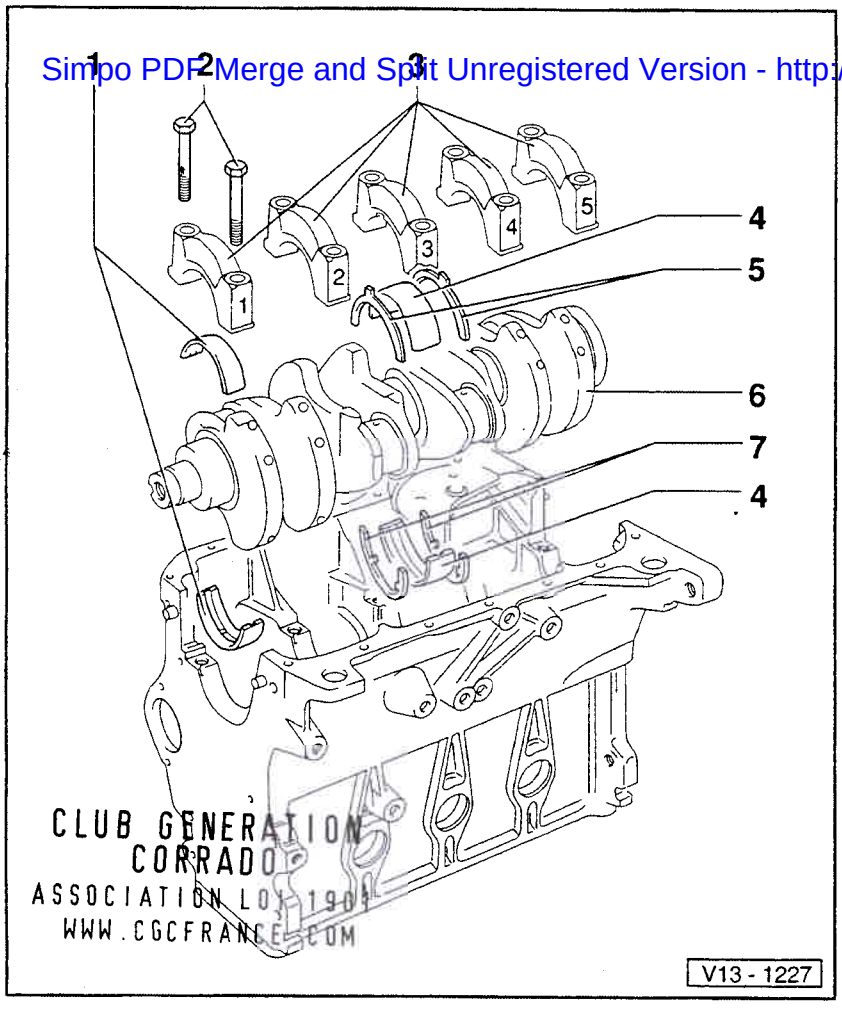

CLUB GENERATION CORRADO
ASSOCIATION LOI 1901
WWW.CGCFRANCE.COM

4 - Demi-coussinet 3
- ♦ Pour chapeau de palier sans gorge de graissage
- ♦ Pour bloc-cylindres avec gorge de graissage

5 - Rondelle d'appui
- ♦ Pour chapeau de palier 3
- ♦ Tenir compte de la fixation

6 - Vilebrequin
- ♦ Jeu axial à neuf: 0,07 à 0,17 mm
  Limite d'usure: 0,25 mm
- ♦ Mesurer le jeu radial avec un fil de plastigage
  A neuf: 0,02 à 0,06 mm
  Limite d'usure: 0,17 mm
- ♦ Lors de la mesure du jeu radial, ne pas tourner le vilebrequin
- ♦ Cotes du vilebrequin
  ⇒ page 13-30

7 - Rondelle d'appui
- ♦ Pour bloc-cylindres, palier 3

Vilebrequin: cotes

(Cotes en mm)

Cote de rectification	Ø tourillons	Ø manetons
Cote d'origine	$54{,}00^{-0{,}022}_{-0{,}042}$	$47{,}80^{-0{,}022}_{-0{,}042}$
Cote I	$53{,}75^{-0{,}022}_{-0{,}042}$	$47{,}55^{-0{,}022}_{-0{,}042}$
Cote II	$53{,}50^{-0{,}022}_{-0{,}042}$	$47{,}30^{-0{,}022}_{-0{,}042}$
Cote III	$53{,}25^{-0{,}022}_{-0{,}042}$	$47{,}05^{-0{,}022}_{-0{,}042}$

Simpo PDF Merge and Split Unregistered Version - http://www.simpopdf.com

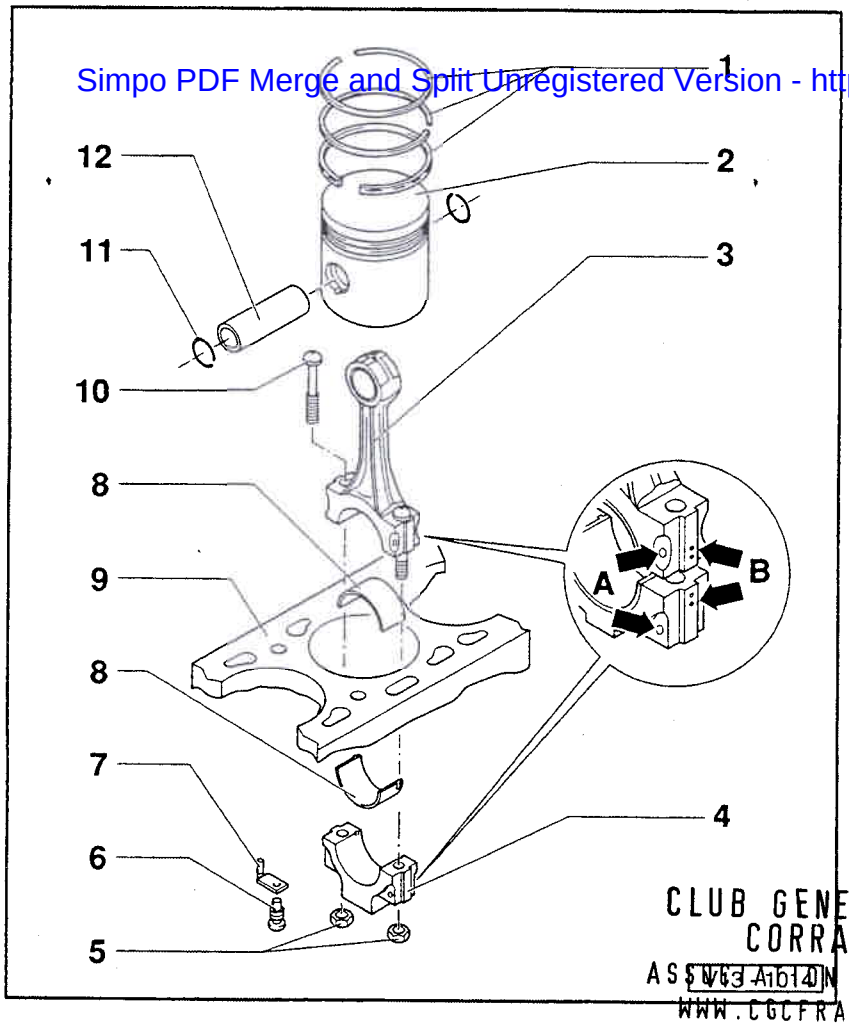

CLUB GENERATION
CORRADO
ASSOCIATION LOI 1901
WWW.CGCFRANCE.COM

Piston et bielle: désassemblage et assemblage

1 - Segments de piston
- Tiercer à 120 °
- Déposer et reposer avec une pince pour segments de piston
- Le repère "TOP" doit se trouver du côté de la tête du piston
- Contrôler le jeu à la coupe ⇒ fig. 1
- Contrôler le jeu en hauteur ⇒ fig. 2
- Segment racleur en 2 ou 3 pièces, un montage mixte est admissible

2 - Piston
- Contrôler ⇒ fig. 3
- Repérer la position de montage et l'appariement au cylindre
- La flèche placée sur la tête de piston doit être orientée côté poulie
- Reposer à l'aide d'une poignée de serrage pour segments de piston
- Caractéristiques ⇒ fig. 4

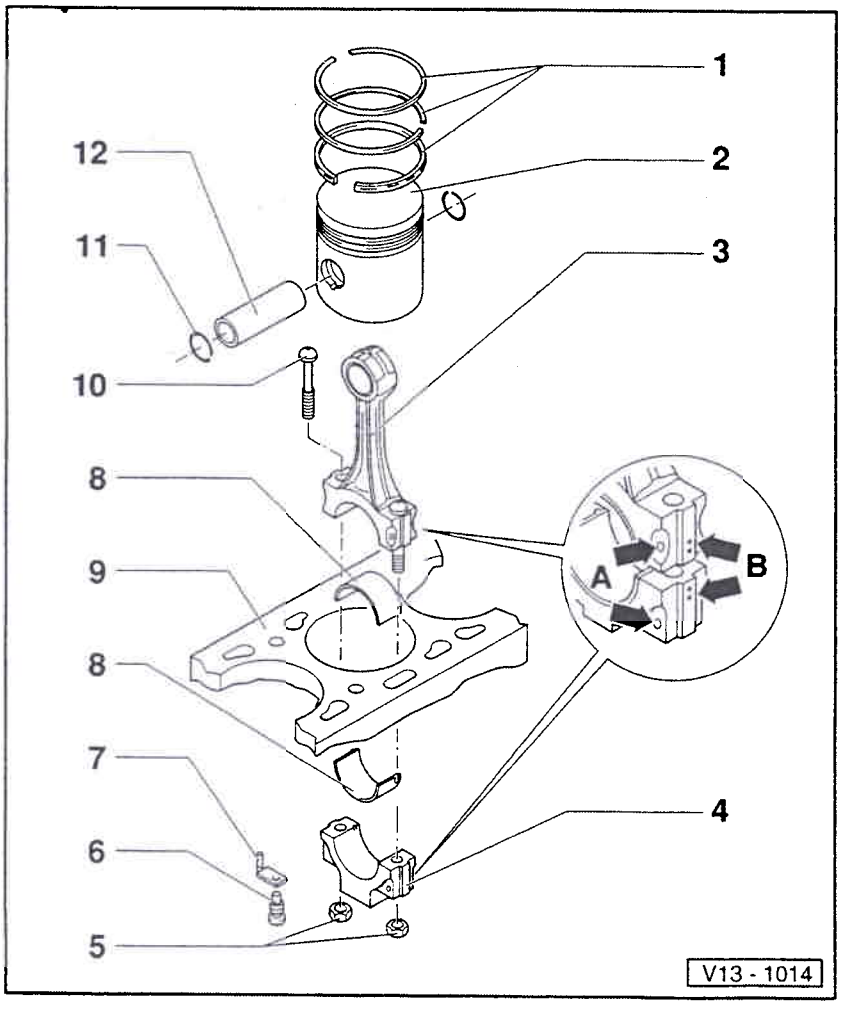

3 - Bielle
- Ne remplacer que par jeux complets
- Repérer l'appariement au cylindre -B-
- Position de montage:
  Les repères -A- doivent être orientés côté poulie
- Avec alésage d'huile pour graissage de l'axe de piston

4 - Chapeau de bielle
- Respecter la position de montage

5 - 30 Nm + $^1/_4$ de tour supplémentaire (90°)
- Lubrifier le filetage et la surface d'appui
- Pour mesurer le jeu radial, serrer à 30 Nm sans toutefois continuer à serrer

Simpo PDF Merge and Split Unregistered Version - http://www.simpopdf.com

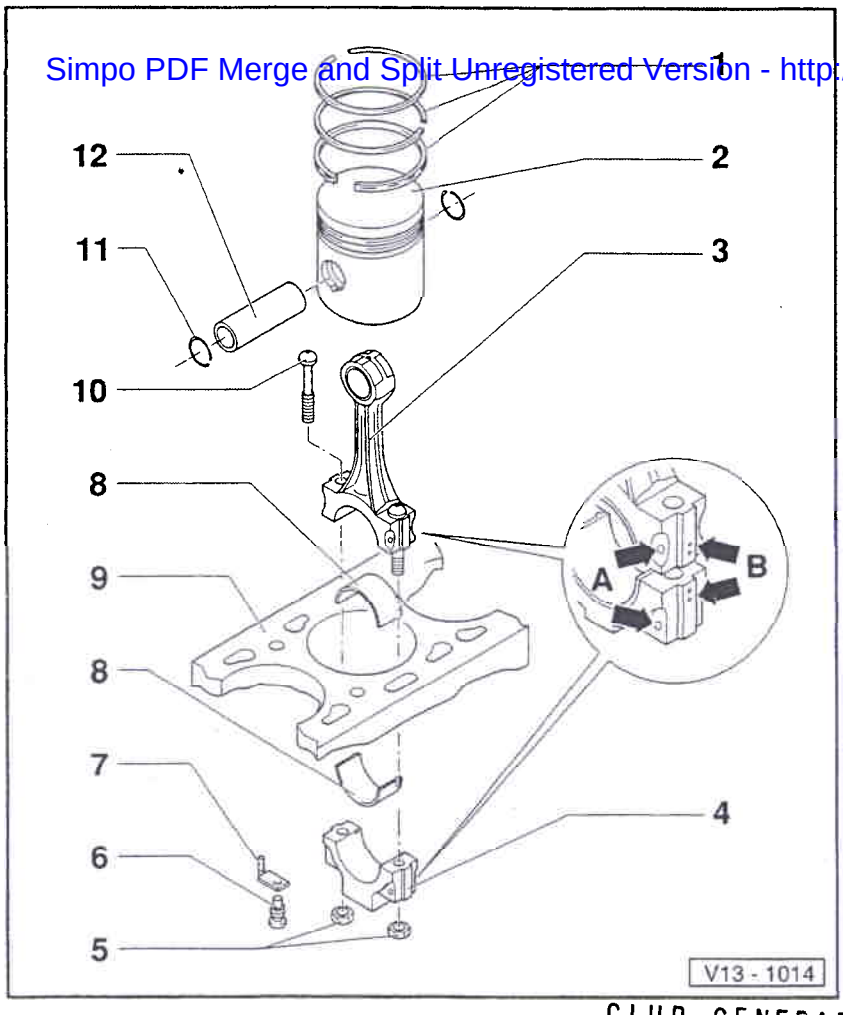

6 - Clapet de surpression, 27 Nm
- Pression d'ouverture: 2,5 à 3,2 bar

7 - Gicleur d'huile
- Pour le refroidissement du piston

8 - Demi-coussinet
- Respecter la position de montage
- Ne pas intervertir les demi-coussinets rodés
- Veiller à ce qu'ils soient bien positionnés dans les ergots de maintien
- Jeu axial
  A neuf: 0,05 à 0,31 mm
  Limite d'usure: 0,37 mm
- Mesurer le jeu radial avec un fil de plastigage:
  A neuf: 0,01 à 0,06 mm
  Limite d'usure: 0,12 mm
  Ne pas tourner le vilebrequin lors de la mesure du jeu radial

CLUB GENERATION CORRADO
ASSOCIATION LOI 1901
WWW.CGCFRANCE.COM

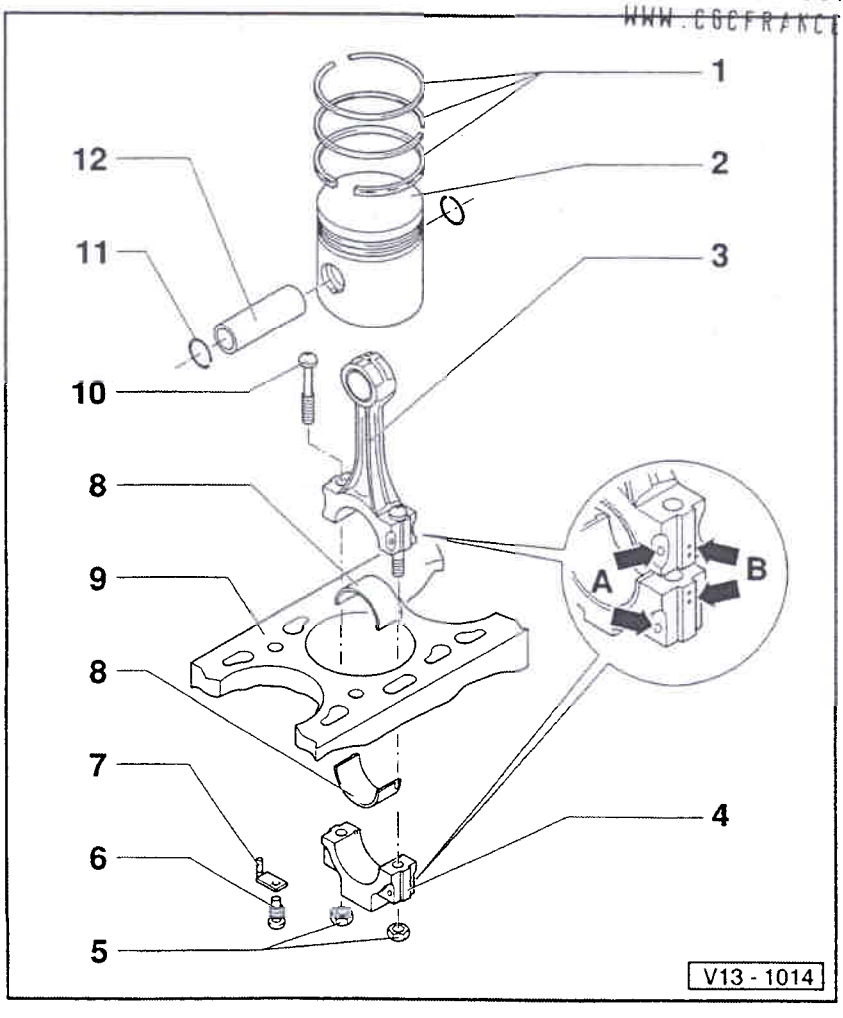

9 - Bloc-cylindres
- Contrôler l'alésage des cylindres ⇒ fig. 5
- Pistons et cylindres: cotes ⇒ page 13-37

10 - Boulon de bielle

11 - Segment d'arrêt

12 - Axe de piston
- En cas de coulissement difficile, chauffer le piston à 60 °C
- Déposer et reposer avec l'outil VW 222a

Simpo PDF Merge and Split Unregistered Version - http://www.simpopdf.com

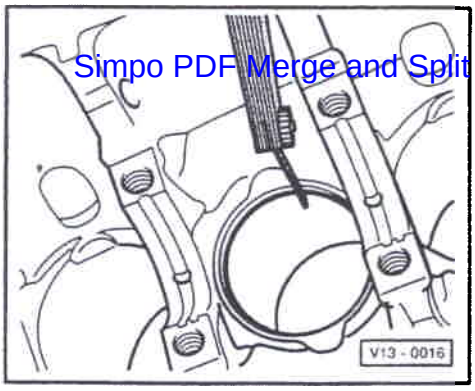

◄ **Fig. 1 Jeu à la coupe des segments de piston: contrôle**

– Enfoncer à partir du haut le segment à angle droit dans l'ouverture inférieure du cylindre, à une distance d'environ 15 mm du bord du cylindre.

Segment de piston		Jeu à la coupe	
		à neuf	limite d'usure
Segm. compress.	mm	0,20...0,40	1,0
Segment racleur	mm	0,25...0,50	1,0

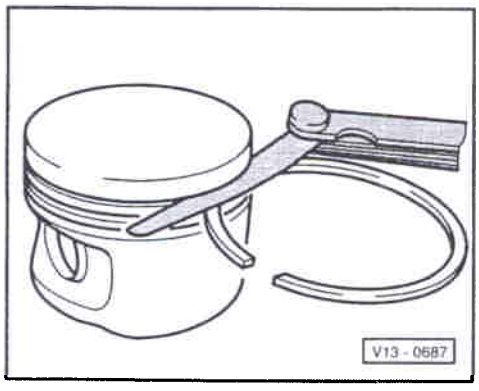

◄ **Fig. 2 Jeu en hauteur des segments de piston: contrôle**

Avant le contrôle, nettoyer la gorge annulaire.

Segment de piston		Jeu en hauteur	
		à neuf	limite d'usure
Segm. compress.	mm	0,02...0,05	0,15
Segment racleur	mm	0,02...0,05	0,15

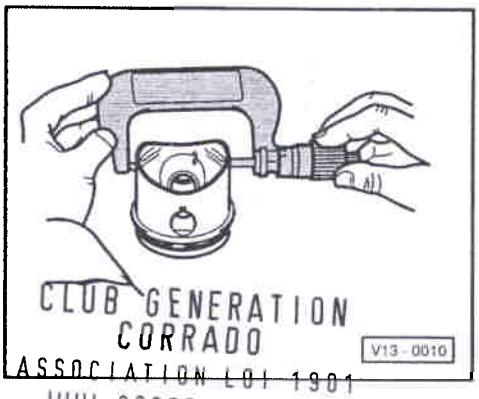

CLUB GENERATION CORRADO
ASSOCIATION LOI 1901
WWW.CGCFRANCE.COM

◄ **Fig. 3 Piston: contrôle**

Mesurer à env. 10 mm du bord inférieur et suivant un diamètre décalé de 90° par rapport à l'axe du piston.

Différences par rapport à la cote nominale:
0,04 mm maxi

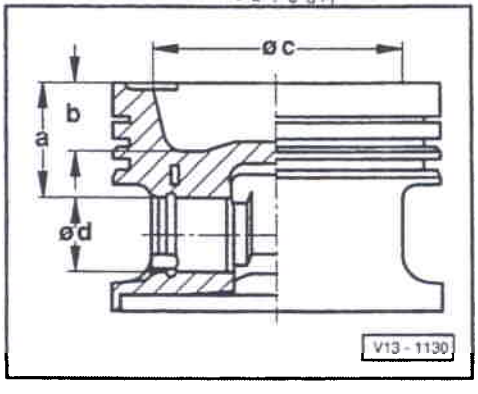

◄ **Fig. 4 Piston: caractéristiques**

Lettres-repères moteur		2E
Cote "a"	mm	20,4
Cote "b"	mm	5,0
Ø cavité "c"	mm	64,0
Ø axe de piston "d"	mm	21,0

En cas de réparation, il est seulement permis de poser dans un moteur des pistons et segments de même version et des pistons de même catégorie de poids.

Simpo PDF Merge and Split Unregistered Version - http://www.simpopdf.com

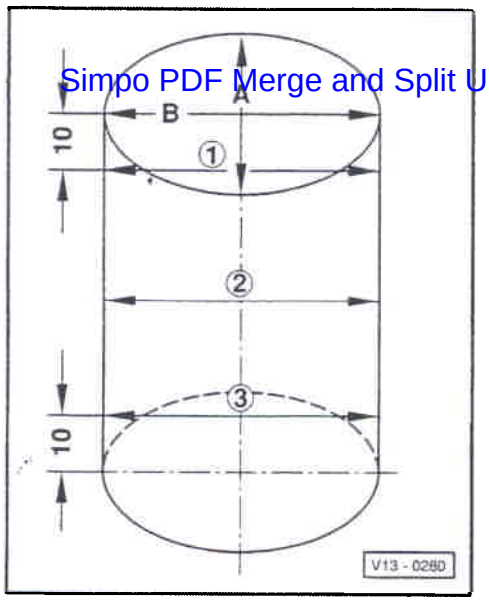

Fig. 5 Alésage du cylindre: contrôle

- Mesurer en 3 points en diagonale dans le sens transversal -A- et longitudinal -B-.
- Utiliser un comparateur d'alésages de précision 50 à 100 mm.
- Différences par rapport à la cote nominale:
  0,08 mm maxi

Nota:

La mesure de l'alésage du cylindre ne doit pas être effectuée lorsque le bloc-cylindres est fixé au pied de montage avec le support de moteur VW 540, en raison du risque d'erreurs de mesure.

Pistons et cylindres: cotes

Cote de ré-alésage		∅ piston	∅ alésage du cylindre
Cote d'origine	mm	82,485	82,51
Cote I	mm	82,735	82,76
Cote II	mm	82,985	83,01

CLUB GENERATION
CORRADO
ASSOCIATION LOI 1901
WWW.CGCFRANCE.COM

Simpo PDF Merge and Split Unregistered Version - http://www.simpopdf.com

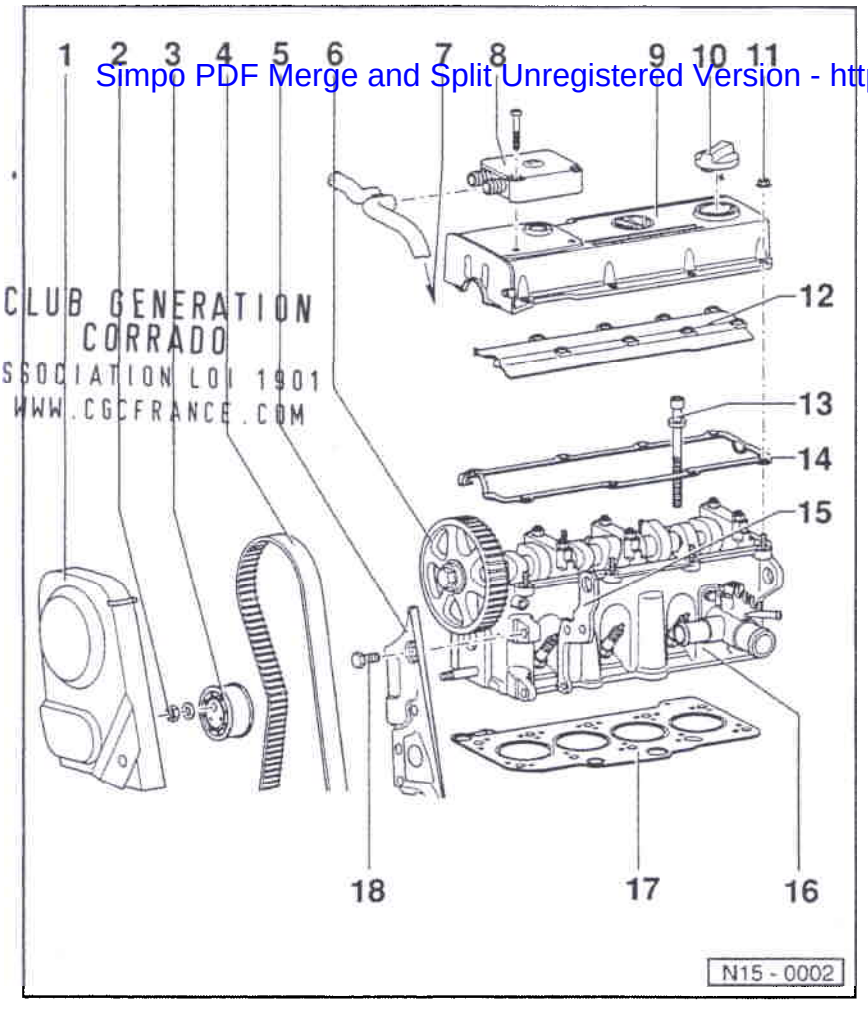

CLUB GENERATION
CORRADO
ASSOCIATION LOI 1901
WWW.CGCFRANCE.COM

Culasse: dépose et repose

Contrôler le taux de compression
⇒ page 15-6.

Nota:

- *Lors de la repose d'une culasse d'échange standard avec arbre à cames monté, les surfaces de contact entre les poussoirs en coupelle et la voie de coulissement des cames doivent être lubrifiées après repose de la culasse.*
- *Les rondelles de matière plastique livrées pour protéger les soupapes ouvertes ne doivent être retirées qu'immédiatement avant la mise en place de la culasse.*
- *Lors du remplacement de la culasse, renouveler tout le liquide de refroidissement.*

1 - Protection supérieure de courroie crantée

2 - 45 Nm

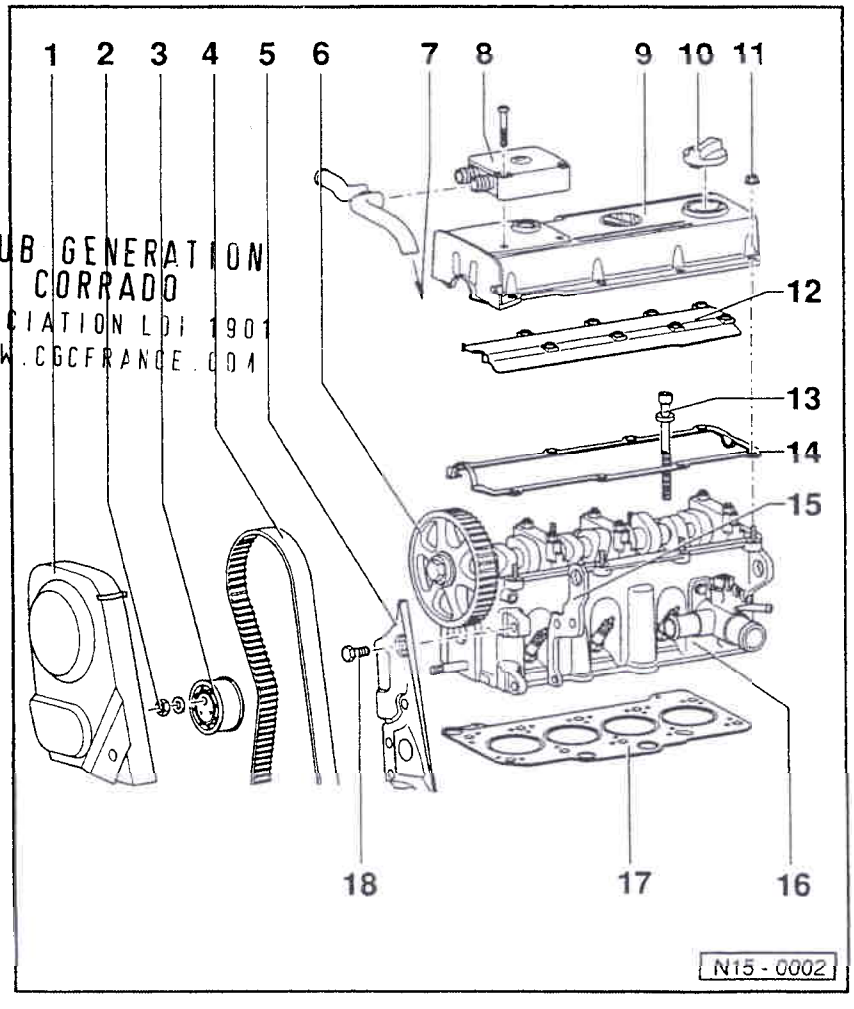

CLUB GENERATION
CORRADO
ASSOCIATION LOI 1901
WWW.CGCFRANCE.COM

3 - Galet-tendeur

4 - Courroie crantée
- Contrôler l'usure
- Ne pas plier
- Déposer et reposer, tendre
⇒ page 13-15

5 - Protection AR de courroie crantée

6 - Pignon d'arbre à cames
- Tenir compte de sa position lors de la repose de la courroie crantée
⇒ page 13-15, courroie crantée: dépose et repose, tension

7 - Vers l'aération du carter-moteur
- ⇒ page 13-9, position -13-

8 - Clapet de régulation de pression
- Pour aération du carter-moteur

9 - Couvre-culasse

Simpo PDF Merge and Split Unregistered Version - http://www.simpopdf.com

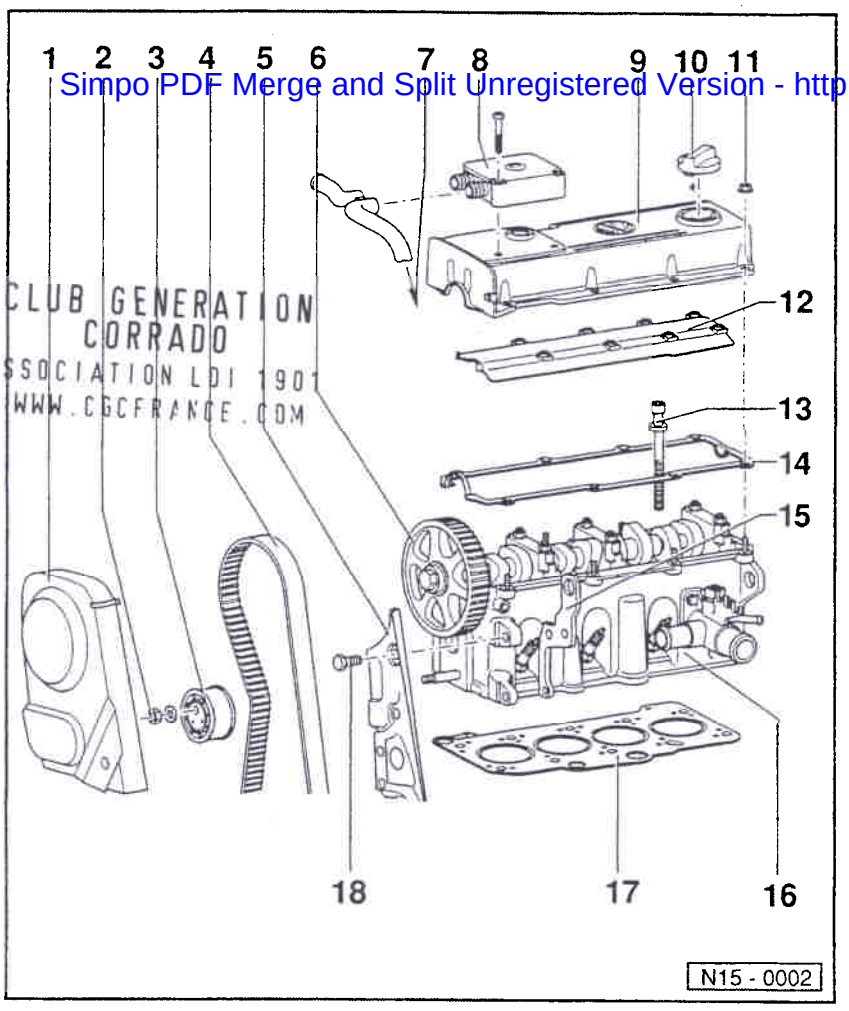

CLUB GENERATION CORRADO
ASSOCIATION LOI 1901
WWW.CGCFRANCE.COM

10 - Bouchon
- ♦ Remplacer le joint en cas d'endommagement

11 - 10 Nm

12 - Déflecteur d'huile

13 - Boulon de culasse
- ♦ Ordre à respecter lors du desserrage et du serrage ⇒ page 15-5, culasse: repose

14 - Joint de couvre-culasse
- ♦ Remplacer en cas d'endommagement

15 - Œillet d'accrochage

16 - Culasse
- ♦ Contrôler le gauchissement ⇒ fig. 1
- ♦ Reposer ⇒ page 15-5
- ♦ Après le remplacement, renouveler tout le liquide de refroidissement

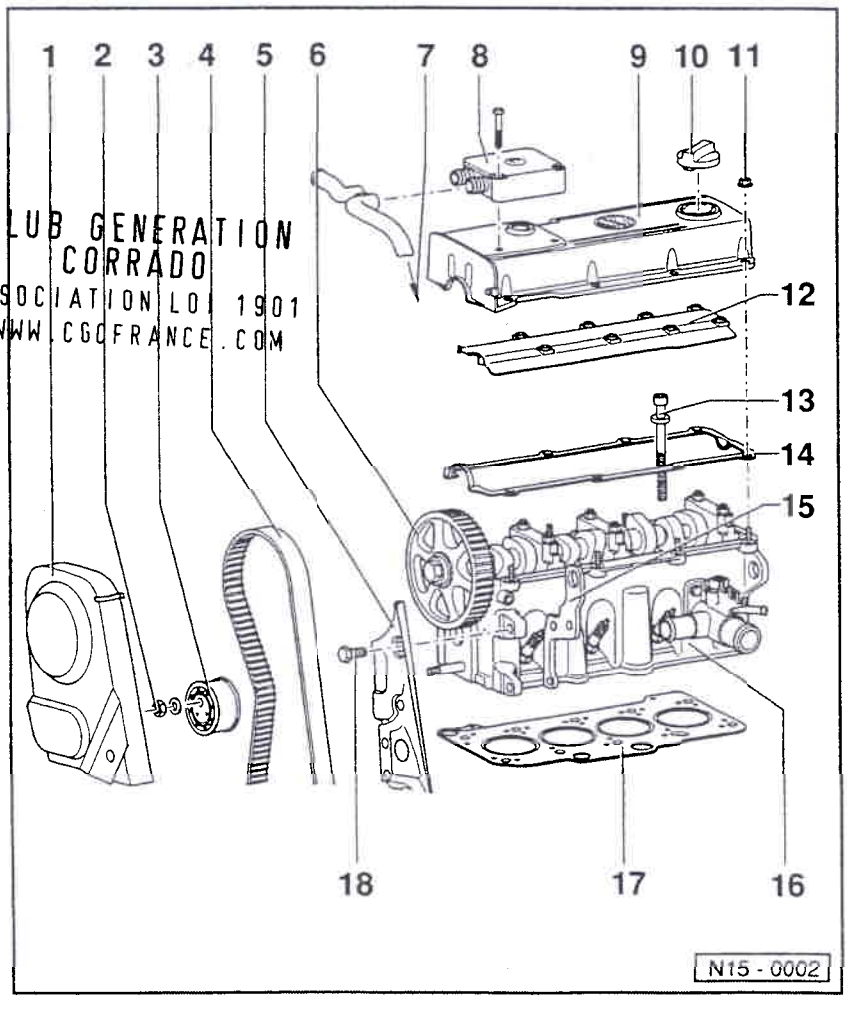

CLUB GENERATION CORRADO
ASSOCIATION LOI 1901
WWW.CGCFRANCE.COM

17 - Joint de culasse
- ♦ Remplacer
- ♦ Après le remplacement, renouveler tout le liquide de refroidissement

18 - 20 Nm

Simpo PDF Merge and Split Unregistered Version - http://www.simpopdf.com

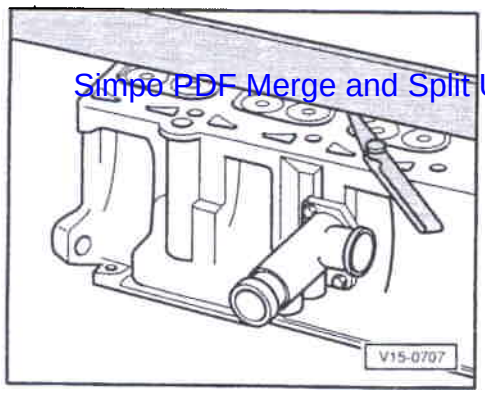

◄ Fig. 1 Culasse: contrôle du gauchissement

Gauchissement maxi admissible: 0,1 mm

Culasse: repose

- Moteur froid
- Les pistons ne sont pas au PMH

– Mettre en place le joint de culasse.

– Mettre en place la culasse (tenir compte des goupilles de centrage dans le bloc-cylindres).

– Mettre en place les boulons de culasse et les serrer à la main.

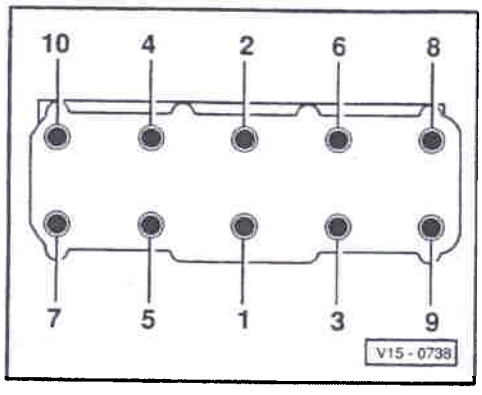

◄ – Serrer la culasse en quatre passes dans l'ordre indiqué, en procédant comme suit:

– 1. Effectuer un premier serrage avec une clé dynamométrique:
Passe I = 40 Nm
Passe II = 60 Nm

– 2. Effectuer un serrage supplémentaire à l'aide d'une clé rigide:
Passe III = $^1/_4$ de tour (90°)
Passe IV = $^1/_4$ de tour (90°)

Nota:

♦ *Desserrage de la culasse: dans l'ordre inverse des opérations.*

CLUB GENERATION
CORRADO
ASSOCIATION LOI 1901
WWW.CGCFRANCE.COM

♦ *Il n'est pas nécessaire de resserrer les boulons de culasse après des réparations.*

Taux de compression: contrôle

- Température de l'huile-moteur: 30 °C mini

– Débrancher la fiche du transmetteur de Hall (allumeur).

– Ouvrir entièrement le papillon.

– Contrôler le taux de compression à l'aide du compressiomètre-enregistreur V.A.G 1381 ou V.A.G 1763.

Nota:

Maniement du compressiomètre
⇒ notice d'utilisation.

– Actionner le démarreur jusqu'à ce que l'appareil de mesure n'indique plus d'augmentation de pression.

Valeurs du taux de compression:

A neuf: 10 à 13 bar
Limite d'usure: 7,5 bar

Différence admissible entre tous les cylindres:
3 bar

Simpo PDF Merge and Split Unregistered Version - http://www.simpopdf.com

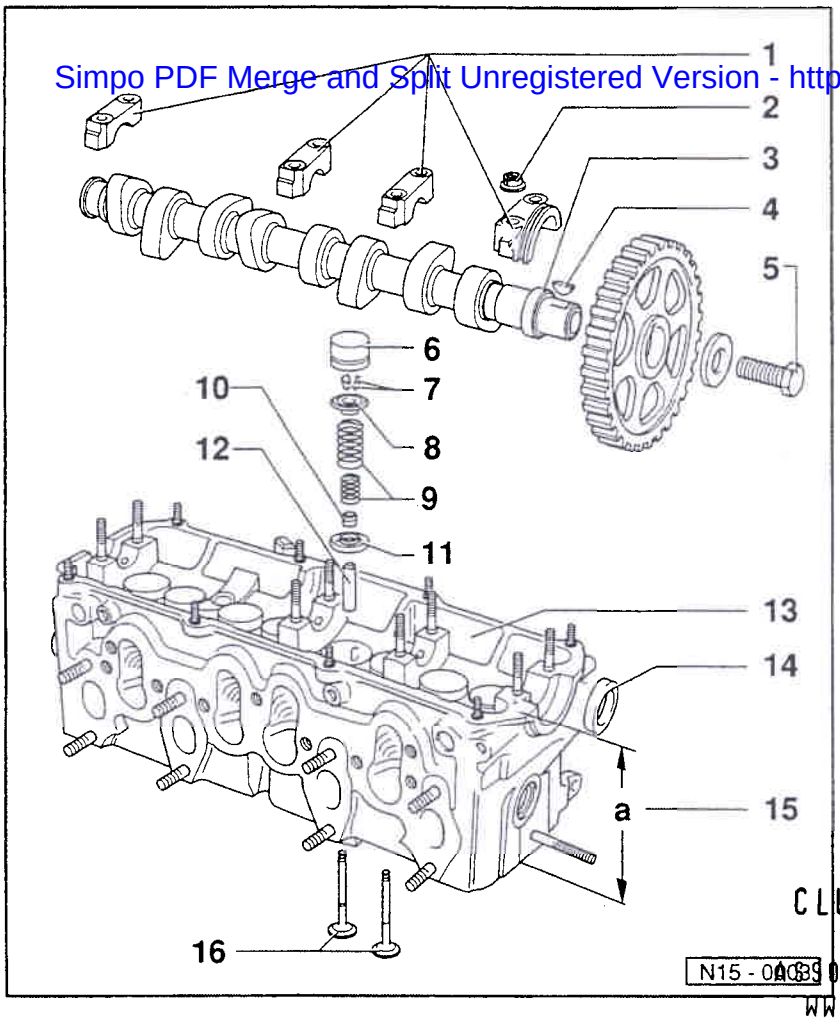

Commande des soupapes: remise en état

Nota:

Les culasses présentant des fissures entre les sièges de soupapes ou entre une bague de siège de soupape et le filetage d'une bougie peuvent être réutilisées sans diminution de leur longévité lorsqu'il s'agit de fissures légères, larges de 0,5 mm maxi, ou lorsque seuls les premiers filets du filetage de bougie sont fissurés.

1 - Chapeau de palier
- Position de montage ⇒ fig. 2
- Ordre de montage
  ⇒ page 15-19, Arbre à cames: dépose et repose

2 - 20 Nm

CLUB GENERATION CORRADO
ASSOCIATION LOI 1901
WWW.CGCFRANCE.COM

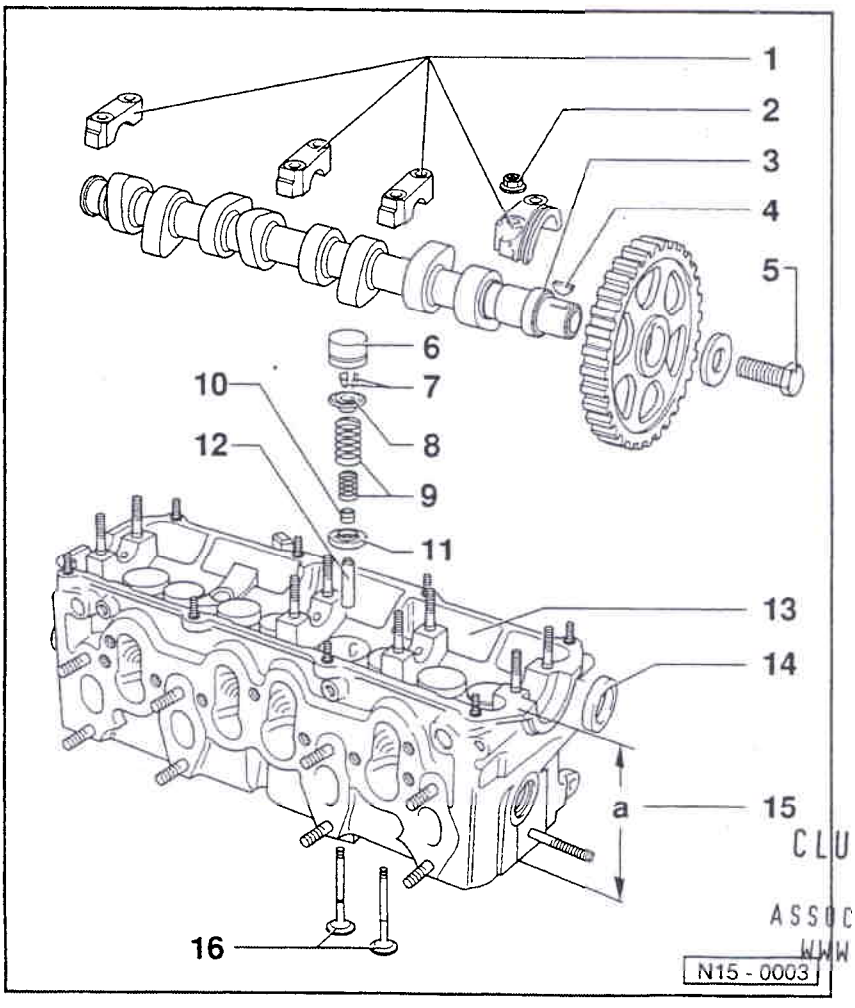

3 - Arbre à cames
- Contrôler le jeu axial ⇒ fig. 1
- Déposer et reposer
  ⇒ page 15-19
- Contrôler le jeu radial avec un fil de plastigage
  Limite d'usure: 0,1 mm
- Faux-rond: 0,01 mm maxi
- Repérage et calage de la distribution ⇒ fig. 5

4 - Clavette-disque
- Contrôler le bon positionnement

5 - 80 Nm
- Utiliser le contre-appui 3036 pour le desserrage et le serrage

6 - Poussoirs en coupelle
- Ne pas les intervertir
- Avec rattrapage hydraulique du jeu des soupapes

CLUB GENERATION CORRADO
ASSOCIATION LOI 1901
WWW.CGCFRANCE.COM

Simpo PDF Merge and Split Unregistered Version - http://www.simpopdf.com

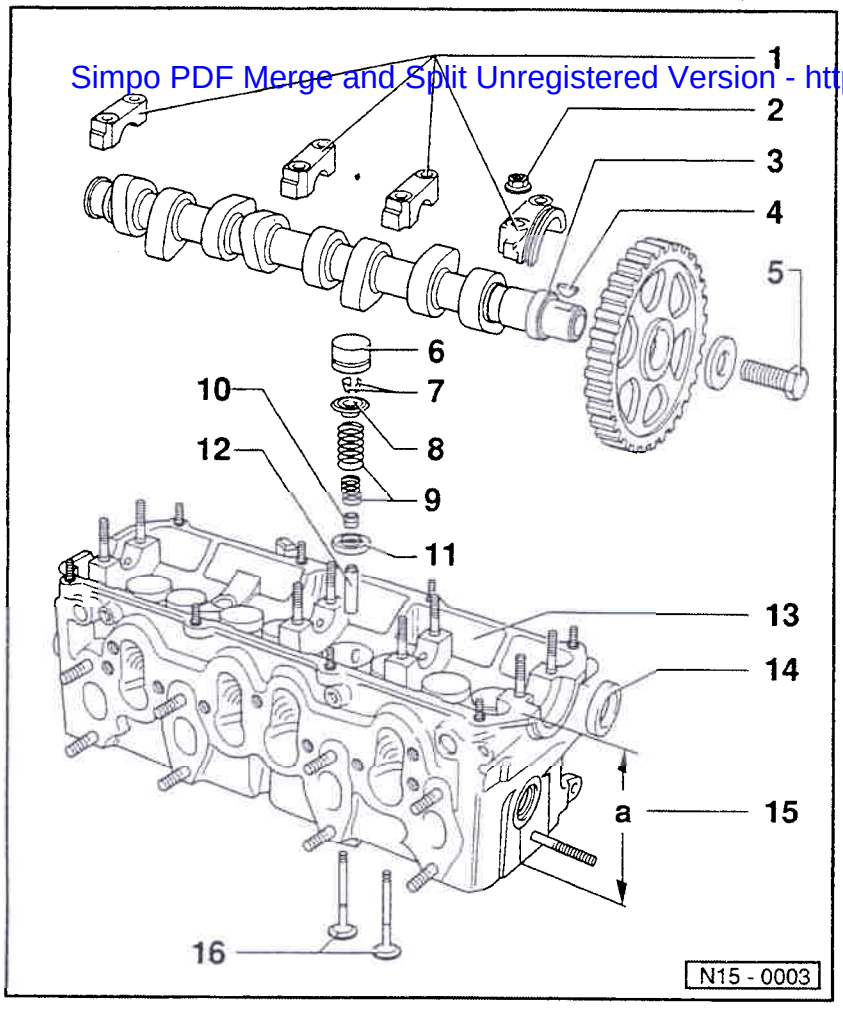

- ♦ Contrôler ⇒ page 15-21
- ♦ Déposer avec la surface d'appui orientée vers le bas
- ♦ Avant la repose, contrôler le jeu axial de l'arbre à cames ⇒ fig. 1
- ♦ Lubrifier la surface d'appui

7 - Clavettes

8 - Coupelle sup. de ressort de soupape

9 - Ressorts de soupape

- ♦ Déposer et reposer: Culasse déposée: avec 2037 posée: ⇒ page 15-24, Etanchements de tiges de soupapes: remplacement

10 - Etanchement de tige de soupape

- ♦ Remplacer ⇒ page 15-24

11 - Coupelle inf. de ressort de soupape

- ♦ Déposer et reposer avec 3047A

CLUB GENERATION CORRADO
ASSOCIATION LOI 1901
WWW.CGCFRANCE.COM

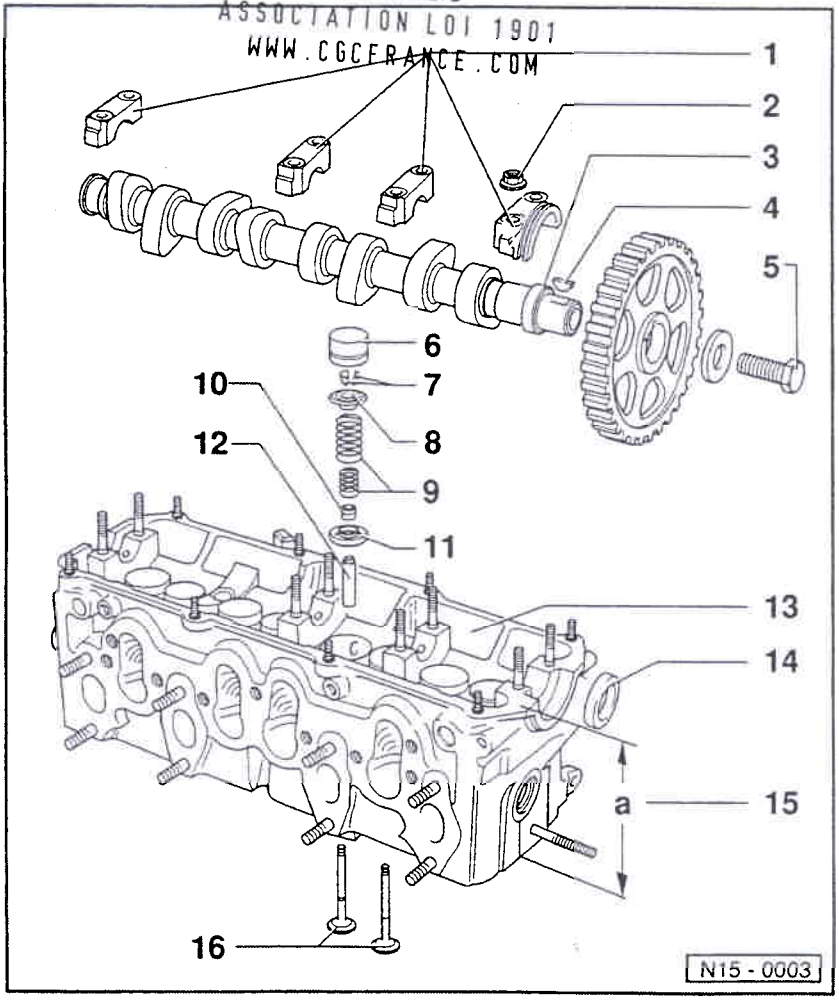

12 - Guide de soupape

- ♦ Contrôler ⇒ page 15-22
- ♦ Remplacer ⇒ page 15-23
- ♦ Guide de réparation avec épaulement

13 - Culasse

- ♦ Culasses d'échange-standard avec demi-coussinets d'arbre à cames ⇒ fig. 3
- ♦ Tenir compte du nota ⇒ page 15-7
- ♦ Rectifier les sièges de soupape ⇒ page 15-14

14 - Bague-joint

- ♦ Remplacer ⇒ page 15-17

15 - Cote de rectification

- ♦ Hauteur mini: a = 132,6 mm

16 - Soupapes

- ♦ Ne pas rectifier, seul le rodage est admissible
- ♦ Cotes des soupapes ⇒ fig. 4

Simpo PDF Merge and Split Unregistered Version - http://www.simpopdf.com

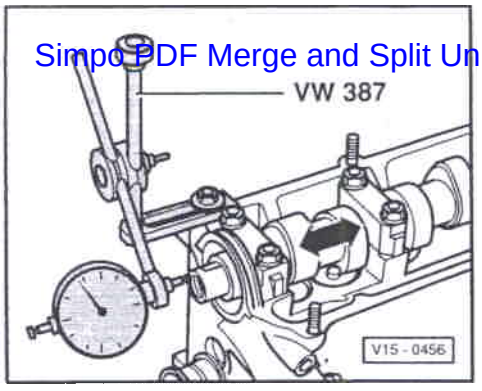

◄ **Fig. 1 Arbre à cames: contrôle du jeu axial**

Limite d'usure: 0,15 mm maxi

Effectuer la mesure avec les poussoirs en coupelle déposés, le premier et le dernier chapeau de palier étant posés.

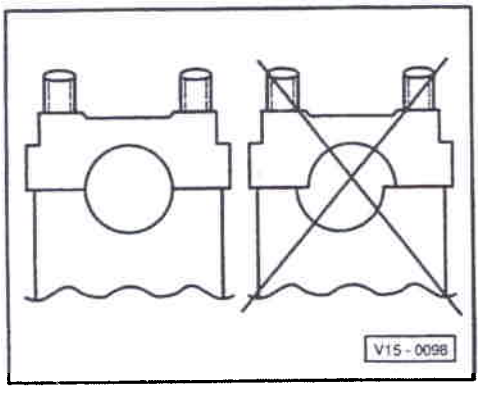

◄ **Fig. 2 Chapeaux de palier d'arbre à cames: position de montage**

Faire attention à la position excentrée. Avant la repose de l'arbre à cames, mettre en place les chapeaux de palier et déterminer leur position de montage.

CLUB GENERATION
CORRADO
ASSOCIATION LOI 1901
WWW.CGCFRANCE.COM

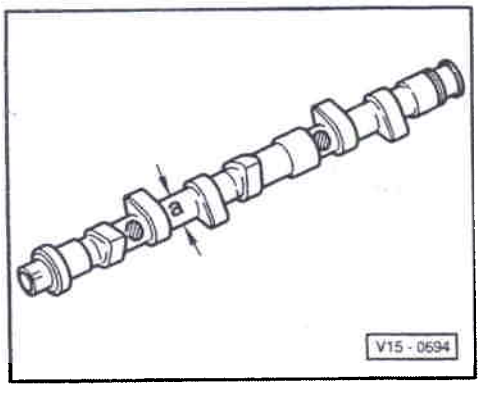

◄ **Fig. 3 Culasses d'échange-standard avec demi-coussinets d'arbre à cames**

Les culasses d'échange-standard ou les moteurs d'échange-standard sont livrés en partie avec des demi-coussinets pour les arbres à cames.

A - Culasse avec arbre à cames à la cote normale
a = Ø 26,00 mm

B - Culasse avec arbre à cames de cote inférieure
a = Ø 25,75 mm et point de couleur jaune sur l'emblème VW-Audi

Nota:

L'arbre à cames de cote inférieure n'est pas livré comme pièce de rechange. En cas de réparation, poser un arbre à cames à la cote normale avec les demi-coussinets correspondants.

Simpo PDF Merge and Split Unregistered Version - http://www.simpopdf.com

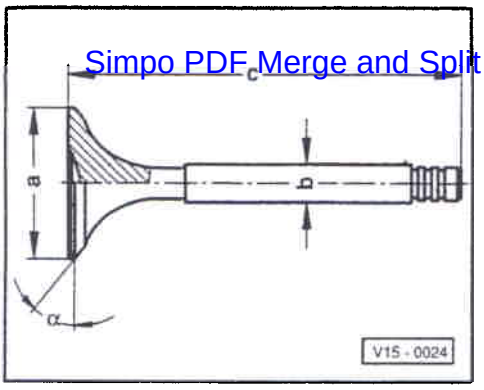

◄ **Fig. 4 Soupapes: cotes**

Nota:

Les soupapes ne doivent pas être rectifiées. Seul leur rodage est admissible.

Cote		Admission	Echappement
Ø a	mm	39,50	33,0
Ø b	mm	7,97	7,95
c	mm	91,90 – 0,90	91,20 – 0,40
α	∠°	45	45

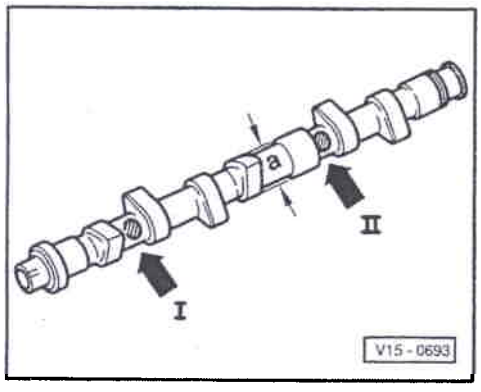

◄ **Fig. 5 Repérage de l'arbre à cames, calage de la distribution**

Repérage

- Diamètre primitif des cames: a = Ø 34 mm
- Repérage par chiffres et lettres frappés entre les cames d'admission et d'échappement:

CLUB GENERATION
CORRADO
ASSOCIATION LOI 1901
WWW.CGCFRANCE.COM

Lettres-repères moteur	2E
Cylindre 1 -flèche I-	A
Cylindre 3 -flèche II-	026

Calage de la distribution pour levée de soupape de 1 mm

Lettres-repères moteur	2E
R.O.A.	3 °
R.F.A.	44 °
A.O.E.	37 °
A.F.E.	–
R.F.E.	4 °

Sièges de soupapes: rectification

Nota:

- *Pour la remise en état de moteurs dont les soupapes ne sont pas étanches, il ne suffit pas de rectifier les sièges de soupapes et les soupapes ou de les remplacer. En particulier sur les moteurs ayant un kilométrage important, il est nécessaire de vérifier l'usure des guides de soupapes.*
- *Ne rectifier les sièges de soupapes que pour obtenir une portée impeccable. Avant de procéder à la rectification, il faut calculer la cote de rectification maximale admissible. Si la cote de rectification est dépassée, le fonctionnement du rattrapage hydraulique du jeu des soupapes n'est plus assuré et la culasse doit être remplacée.*

Simpo PDF Merge and Split Unregistered Version - http://www.simpopdf.com

Calcul de la cote de rectification maxi admissible

– Engager la soupape et la presser fortement contre son siège.

Nota:

Si la soupape est remplacée dans le cadre de la réparation, utiliser la soupape neuve pour la mesure.

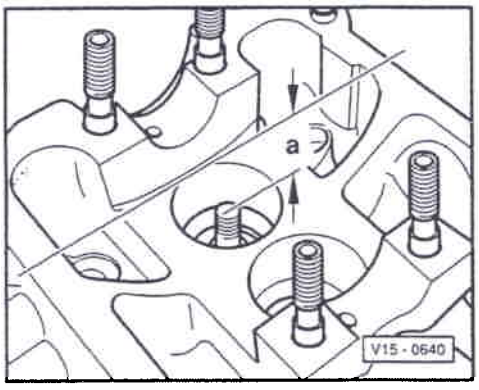

◄ – Mesurer l'écart -a- entre l'extrémité de la tige de soupape et le rebord supérieur de la culasse.

– Calculer la cote de rectification maxi admissible à partir de l'écart -a- mesuré et de la cote mini.

Cotes mini:
Soupape d'admission 33,8 mm
Soupape d'échappement 34,1 mm

Ecart -a- mesuré moins cote mini
= cote de rectification maxi admissible.

Exemple:

	Ecart mesuré -a-	35,1 mm
–	Cote mini	34,4 mm
=	Cote de rectification maxi admissible	0,7 mm

CLUB GENERATION
CORRADO
ASSOCIATION LOI 1901
WWW.CGCFRANCE.COM

Nota:

Si l'écart -a- mesuré est inférieur à la cote mini, répéter la mesure avec des soupapes neuves et, si nécessaire, utiliser des soupapes plus courtes (longueur des soupapes -c- ⇒ page 15-13, fig. 4) ou remplacer la culasse.

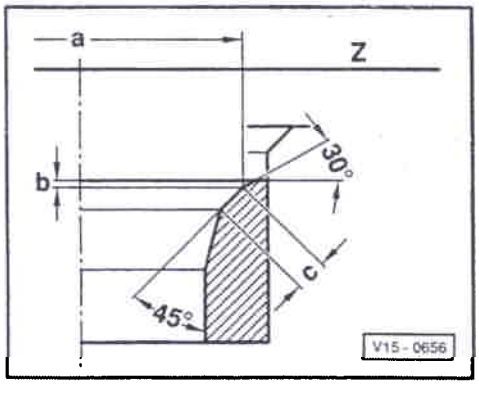

◄ **Siège de soupape d'admission: rectification**

Cote		Siège de soupape d'admission
Ø a	mm	39,2
Ø b	mm	Cote de rectification maxi admissible
c	mm	env. 2,0
Z		Rebord inférieur de la culasse
45°		Angle de portée
30°		Angle de rectification supérieur

Simpo PDF Merge and Split Unregistered Version - http://www.simpopdf.com

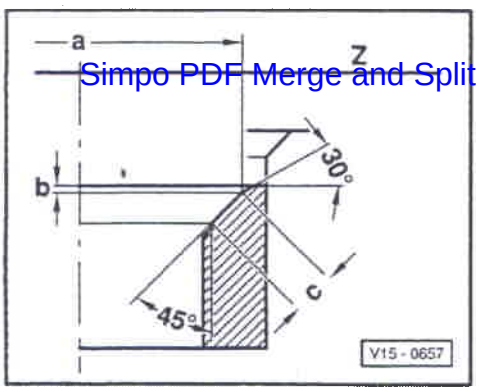

◄ **Siège de soupape d'échappement: rectification**

Cote		Siège de soupape d'échappement
Ø a	mm	32,4
Ø b	mm	Cote de rectification maxi admissible
c	mm	env. 2,4
Z		Rebord inférieur de la culasse
45°		Angle de portée
30°		Angle de rectification supérieur

Nota:

Les bagues de sièges de soupapes d'échappement comportent en outre un étranglement. Lorsque l'on procède à la rectification, il faut veiller impérativement à ne pas endommager le diamètre de l'étranglement.

Bague-joint d'arbre à cames: remplacement

Dépose

– Déposer la protection supérieure de courroie crantée.

– Desserrer le pignon d'arbre à cames (utiliser le contre-appui 3036).

CLUB GENERATION
CORRADO
ASSOCIATION LOI 1901
WWW.CGCFRANCE.COM

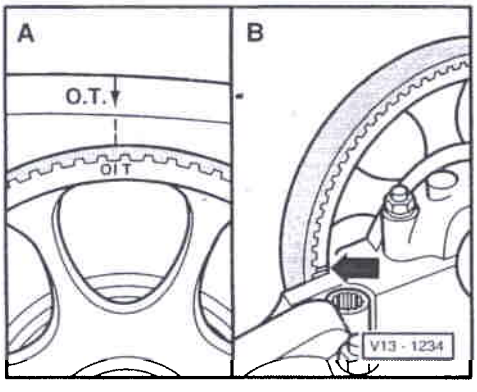

◄ – Amener le pignon d'arbre à cames sur le repère de PMH du cylindre 1 en faisant effectuer une rotation au vilebrequin.

A - Couvre-culasse posé

La flèche sur le couvre-culasse doit coïncider avec le repère sur le pignon d'arbre à cames.

B - Couvre-culasse déposé

Le repère sur le pignon d'arbre à cames doit coïncider avec la culasse.

– Desserrer le galet-tendeur et retirer la courroie crantée.

– Retirer le pignon d'arbre à cames.

– Retirer la clavette-disque de l'arbre à cames.

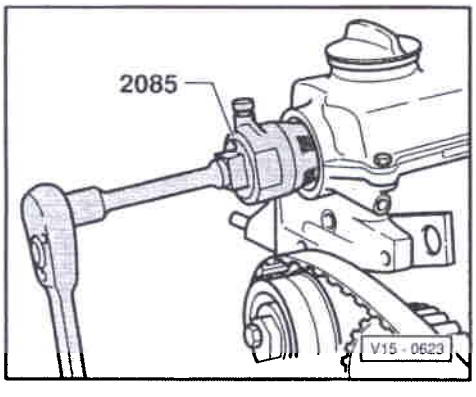

– Serrer la vis de fixation du pignon d'arbre à cames jusqu'en butée dans l'arbre à cames avec une rondelle entretoise.

– Dévisser la pièce intérieure de l'extracteur de bague-joint 2085 de deux tours (env. 3 mm) de la pièce extérieure et la bloquer à l'aide d'une vis moletée.

◄ – Lubrifier la tête filetée de l'extracteur de bague-joint, le mettre en place et, en exerçant une forte pression, la visser aussi profondément que possible dans la bague-joint.

– Desserrer la vis moletée et tourner la pièce intérieure contre l'arbre à cames jusqu'à extraction de la bague-joint.

Simpo PDF Merge and Split Unregistered Version - http://www.simpopdf.com

– Serrer l'extracteur de bague-joint sur les méplats dans un étau. Retirer la bague-joint à l'aide d'une pince.

Repose

– Lubrifier légèrement la lèvre d'étanchéité de la bague-joint.

– Mettre en place la bague-joint avec la douille de 10-203 et l'emmancher à ras à la presse avec la douille de pression 10-203.

– Reposer la courroie crantée, la tendre (calage de la distribution) ⇒ page 13-15.

Arbre à cames: dépose et repose

Dépose

– Déposer la protection supérieure de courroie crantée.

– Desserrer le pignon d'arbre à cames (utiliser le contre-appui 3036).

◄ – Amener le pignon d'arbre à cames sur le repère de PMH du cylindre 1 en faisant effectuer une rotation au vilebrequin.

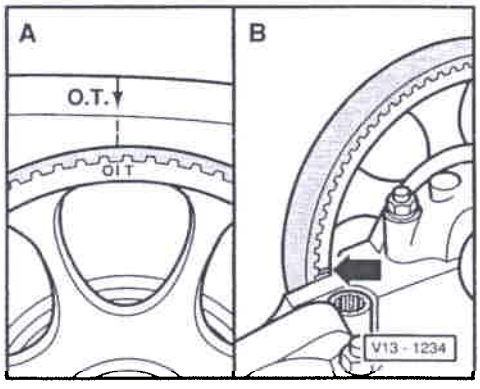

A - Couvre-culasse posé

La flèche sur le couvre-culasse doit coïncider avec le repère sur le pignon d'arbre à cames.

B - Couvre-culasse déposé

Le repère sur le pignon d'arbre à cames doit coïncider avec la culasse.

CLUB GENERATION CORRADO
ASSOCIATION LOI 1901
WWW.CGCFRANCE.COM

– Déposer le couvre-culasse.

– Desserrer le galet-tendeur et retirer la courroie crantée.

– Retirer le pignon d'arbre à cames.

– Retirer la clavette-disque de l'arbre à cames.

– Commencer par déposer les chapeaux de palier 1 et 3.

– Desserrer alternativement en diagonale les chapeaux de palier 2 et 5.

Repose

Nota:

- *Lors de la repose de l'arbre à cames, les cames du cylindre 1 doivent être orientées vers le haut.*

◄ - *Lors de la repose des chapeaux de palier, faire attention à la position excentrée de l'alésage; avant la repose, mettre en place les chapeaux de palier et déterminer leur position de montage.*

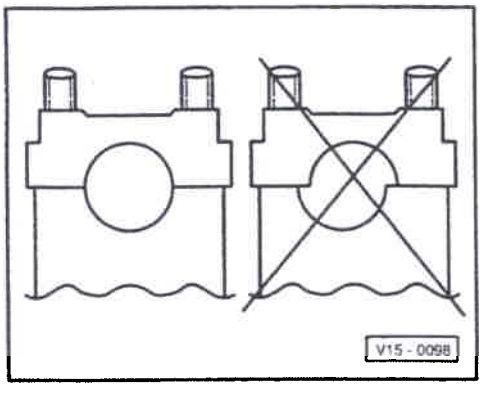

– Lubrifier les surfaces d'appui des arbres à cames.

– Serrer alternativement les chapeaux de palier 2 et 5 en diagonale et les bloquer à 20 Nm.

– Reposer les chapeaux de palier 1 et 3 et les bloquer à 20 Nm également.

Simpo PDF Merge and Split Unregistered Version - http://www.simpopdf.com

– Reposer le pignon d'arbre à cames et le serrer à 80 Nm (utiliser le contre-appui 3038).

– Reposer la courroie crantée, la tendre (calage de la distribution) ⇒ page 13-15.

Nota:

Après la repose de poussoirs en coupelle neufs, ne pas lancer le moteur pendant environ 30 minutes. Les éléments hydrauliques de rattrapage doivent se mettre en place (les soupapes heurteraient sinon les pistons).

Poussoirs hydrauliques en coupelle: contrôle

Nota:

- *Ne remplacer les poussoirs en coupelle que complets (ils ne peuvent être ni réglés ni remis en état).*
- *Les bruits irréguliers produits par les soupapes pendant le lancement du moteur sont normaux.*

– Lancer le moteur et le faire tourner jusqu'à ce que le ventilateur du radiateur se soit mis une fois en circuit.

– Faire passer le régime pendant deux minutes à env. 2500/min.

Si les poussoirs hydrauliques en coupelle sont encore bruyants, rechercher le poussoir défectueux en procédant comme suit:

– Déposer le couvre-culasse.

CLUB GENERATION CORRADO
ASSOCIATION LOI 1901
WWW.CGCFRANCE.COM

CLUB GENERATION CORRADO
ASSOCIATION LOI 1901
WWW.CGCFRANCE.COM

– Tourner le vilebrequin dans le sens d'horloge sur la vis de fixation du pignon de courroie crantée jusqu'à ce que les cames des poussoirs en coupelle à contrôler se trouvent en haut.

– Calculer le jeu entre les cames et les poussoirs.

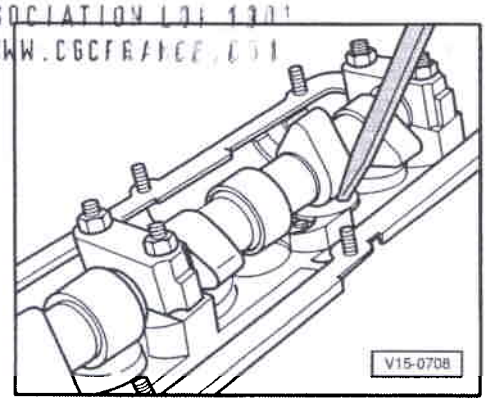

– Si le jeu est supérieur à 0,1 mm, remplacer le poussoir en coupelle. Si le jeu est inférieur à 0,1 mm ou nul, poursuivre le contrôle comme suit:

◄ – Enfoncer le poussoir en coupelle vers le bas à l'aide d'une cale en bois ou en matière plastique. Si une course à vide supérieure à 0,1 mm est perceptible jusqu'à l'ouverture de la soupape, remplacer le poussoir.

Nota:

Après la repose de poussoirs en coupelle neufs, ne pas lancer le moteur pendant environ 30 minutes. Les éléments hydrauliques de rattrapage doivent se mettre en place (les soupapes heurteraient sinon les pistons).

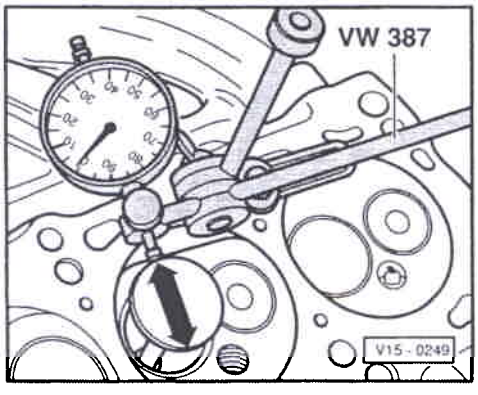

Guides de soupapes: contrôle

◄ – Placer une soupape neuve dans le guide. L'extrémité de sa tige doit coïncider avec le guide. Etant donné la différence de diamètre des tiges, placer uniquement une soupape d'admission dans un guide d'admission et une soupape d'échappement dans un guide d'échappement.

Simpo PDF Merge and Split Unregistered Version - http://www.simpopdf.com

Déterminer le jeu de fonctionnement
Limite d'usure:
Guide de soupape d'admission = 1,0 mm
Guide de soupape d'échappement = 1,3 mm

Guides de soupapes: remplacement

– Nettoyer et contrôler la culasse. Les culasses dont les bagues de sièges de soupapes ne peuvent plus être rectifiées et les culasse qui ont déjà été rectifiées à la cote minimale ne sont plus adaptées au remplacement des guides de soupapes.

– A l'aide de l'outil 10-206, extraire à la presse les guides de soupapes usés à partir du côté de l'arbre à cames (guide de soupape avec collet – guides de réparation – à partir du côté de la chambre de combustion).

– Enduire d'huile les guides neufs et, à l'aide de l'outil 10-206, les emmancher à la presse jusqu'au collet dans la culasse froide, à partir du côté de l'arbre à cames.

Nota:

Lorsque le guide s'appuie sur le collet, la pression d'emmanchement ne doit pas dépasser 1,0 t, sinon le collet risque de casser.

– Aléser le guide de soupape avec l'alésoir à main 10-215. Pour ce faire, utiliser impérativement du liquide de coupe.

– Rectifier les sièges de soupapes ⇒ page 15-14.

Etanchements de tiges de soupapes: remplacer

(lorsque la culasse est posée)

– Déposer l'arbre à cames ⇒ page 15-19.

– Déposer les poussoirs en coupelle (ne pas les intervertir) et les placer avec la surface d'appui orientée vers le bas.

– Dévisser les bougies d'allumage.

– Amener le piston du cylindre correspondant en position "point mort bas".

CLUB GENERATION CORRADO
ASSOCIATION LOI 1901
WWW.CGCFRANCE.COM

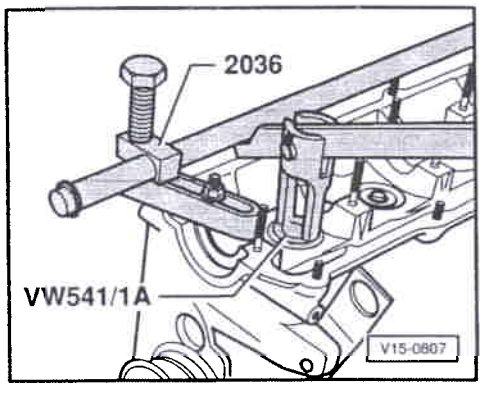

◄ – Mettre en place le dispositif de montage 2036 et régler la fixation à hauteur des goujons filetés.

– Visser le flexible de pression VW 653/3 dans l'alésage de bougie et lui appliquer une pression constante.
6 bar mini de pression

– Déposer les ressorts de soupapes à l'aide du levier de montage VW 541/1A et de la pièce de pression VW 541/5.

Nota:

Dégager les clavettes de soupapes coincées en appliquant quelques légers coups de maillet sur le levier de montage.

– Extraire les étanchements des tiges de soupapes avec 3047A .

Simpo PDF Merge and Split Unregistered Version - http://www.simpopdf.com

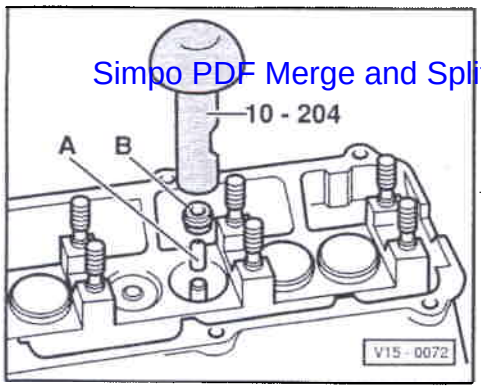

Afin d'éviter tout endommagement sur les étanchements neufs des tiges de soupapes, placer la douille en plastique -A- sur la tige de soupape.

– Lubrifier l'étanchement de tige de soupape -B-, le placer sur l'outil d'emmanchement 10-204 et l'enfiler avec précaution sur le guide de soupape.

CLUB GENERATION
CORRADO
ASSOCIATION LOI 1901
WWW.CGCFRANCE.COM

Simpo PDF Merge and Split Unregistered Version - http://www.simpopdf.com

Pièces du système de graissage: dépose et repose

Nota:

- *Si, en cas de réparation du moteur, on constate la présence de copeaux métalliques et de résidus d'abrasion en grande quantité dans l'huile-moteur – dus à un grippage, p. ex. endommagement des coussinets de vilebrequin et de bielle –, nettoyer soigneusement les canalisations d'huile et remplacer en outre le radiateur d'huile afin d'éviter des avaries subséquentes.*
- *Le niveau d'huile ne doit pas dépasser le repère maxi – risques d'avaries du catalyseur.*

Contrôler la pression d'huile ⇒ page 17-8

Capacités d'huile[1)]:

sans filtre à huile 3,5 l
avec filtre à huile 4,0 l

[1)] Valeurs actualisées:
⇒ Classeur "Test des gaz d'échappement et du ralenti"

Spécification de l'huile-moteur:

Utiliser des huiles-moteur conformes à la norme VW 500 00 ou 501 01. Uniquement à titre exceptionnel: huiles multigrades ou monogrades conformes à API-SF ou SG.

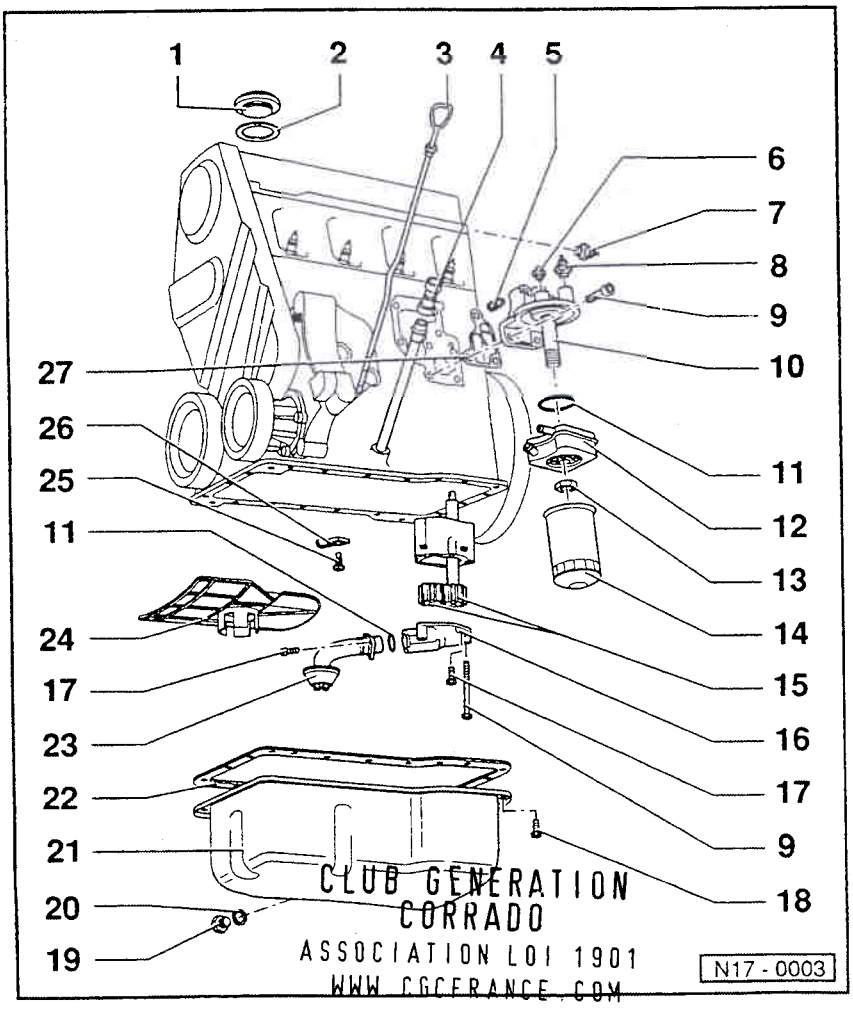

1 - Bouchon

2 - Joint
- Remplacer s'il y a endommagement

3 - Jauge d'huile
- Le niveau d'huile ne doit pas dépasser le repère maxi.
- Zone au-dessus de la zone hachurée jusqu'au repère maxi: ne pas faire l'appoint d'huile-moteur
- Niveau d'huile se trouvant dans la zone hachurée: on peut faire l'appoint d'huile-moteur
- Zone s'étendant du repère mini jusqu'à la zone hachurée: faire l'appoint d'huile-moteur

4 - Tube de guidage
- Retirer pour aspirer l'huile

5 - Clapet antiretour, 5 Nm

Simpo PDF Merge and Split Unregistered Version - http://www.simpopdf.com

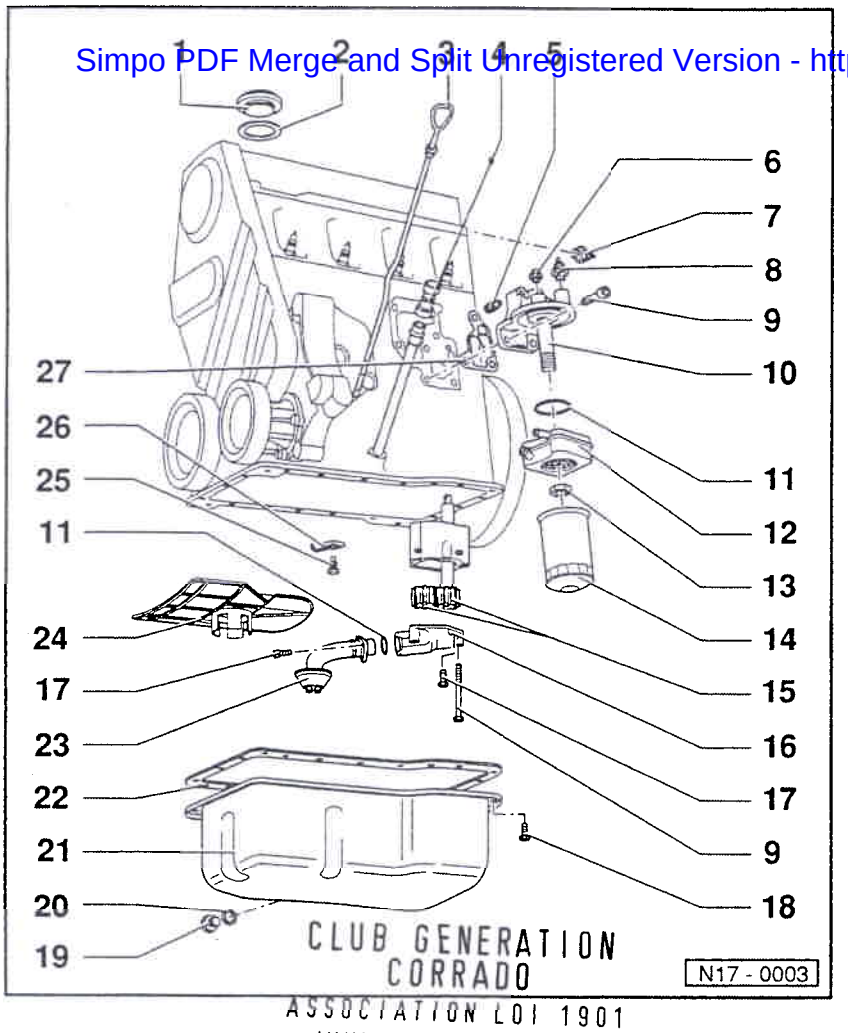

6 - Transmetteur de température (G8), 10 Nm

7 - Contacteur de pression d'huile 0,3 bar (F22), 25 Nm
- Brun
- Câble: bleu/noir
- Contrôler ⇒ page 17-8
- En cas de défaut d'étanchéité, écarter la bague-joint et la remplacer

8 - Contacteur de pression d'huile 1,8 bar (F1), 25 Nm
- Blanc
- Câble: jaune
- Contrôler ⇒ page 17-8
- En cas de défaut d'étanchéité, écarter la bague-joint et la remplacer

9 - 25 Nm

10 - Support de filtre à huile

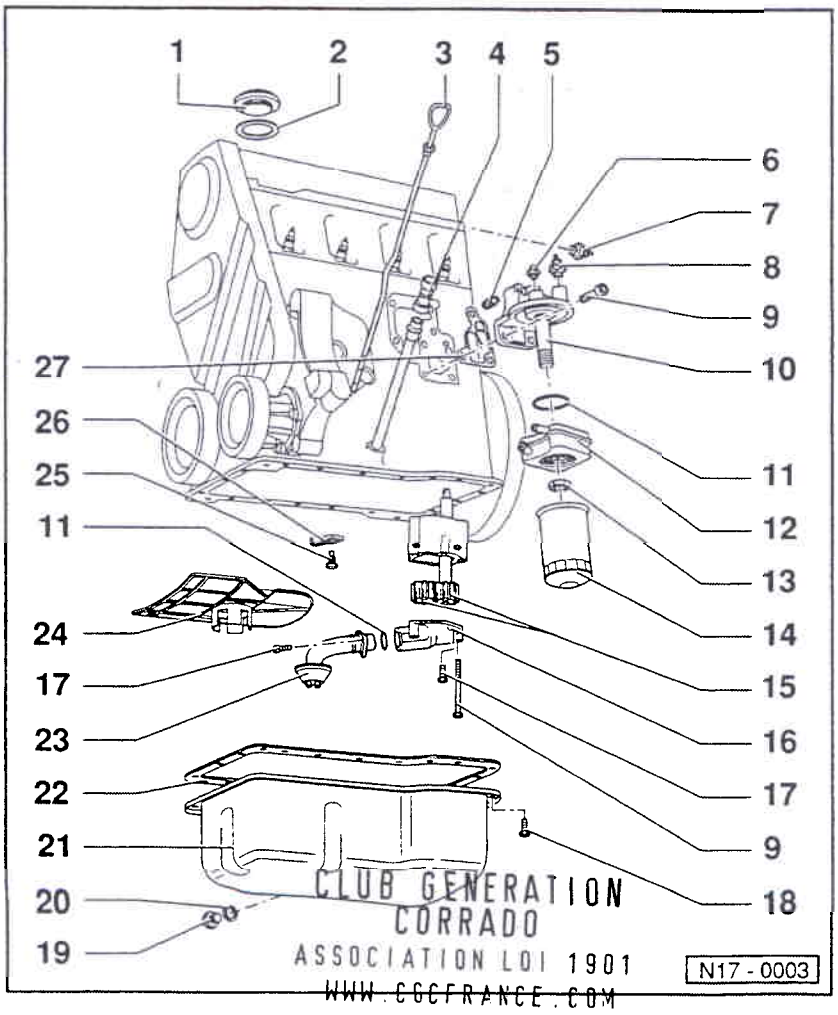

11 - Joint torique
- Remplacer s'il y a endommagement

12 - Radiateur d'huile
- Enduire d'AMV 188 100 02 les surfaces de contact avec le support de filtre à huile, en dehors de la bague-joint
- Ménager une garde suffisante avec les composants environnants
- Tenir compte du nota ⇒ page 17-1

13 - 25 Nm

14 - Filtre à huile
- Desserrer avec poignée de serrage
- Serrer à la main
- Tenir compte des directives de montage figurant sur le filtre à huile

15 - Pignons
- Contrôler le jeu d'entre-dents ⇒ fig. 1
- Contrôler le jeu axial ⇒ fig. 2

Simpo PDF Merge and Split Unregistered Version - http://www.simpopdf.com

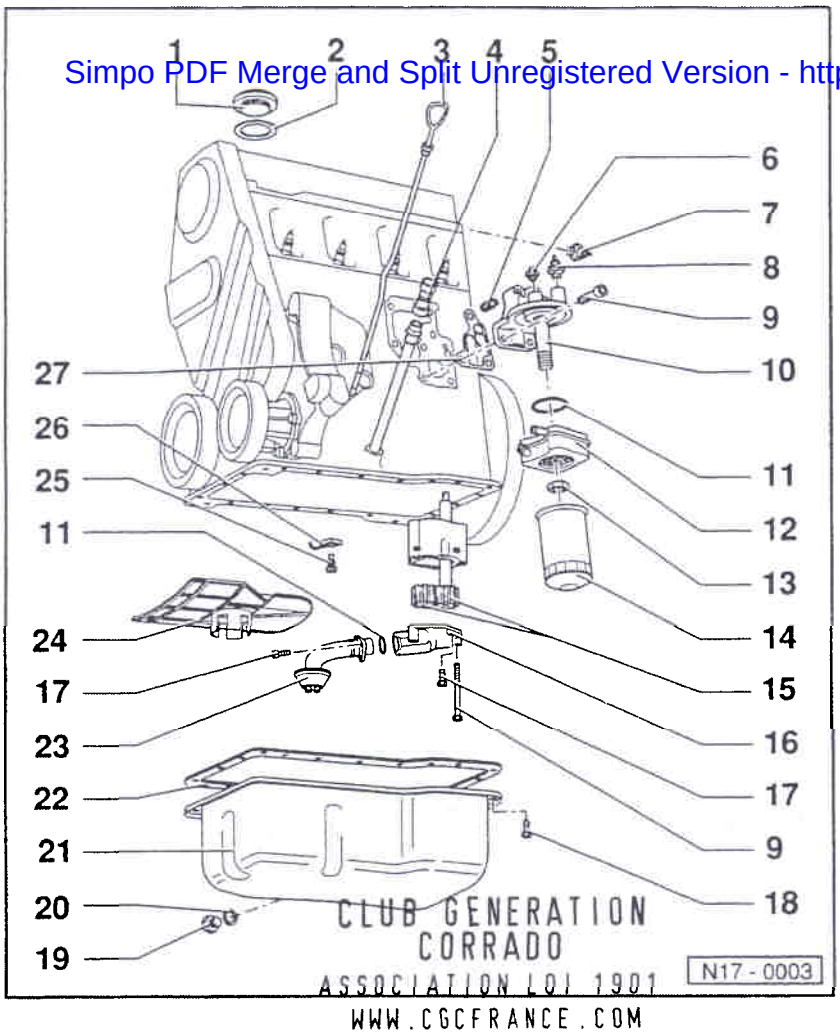

16 - Couvercle de pompe à huile avec clapet de surpression
- Pression d'ouverture: 5,7 à 6,7 bar

17 - 10 Nm

18 - 20 Nm
- Desserrer ou serrer seulement les vis côté volant-moteur avec:
  Vis six pans creux: 3249
  Vis six pans: 3185

19 - Vis de vidange d'huile, 30 Nm

20 - Bague-joint
- Remplacer

21 - Carter d'huile
- Avant le montage, nettoyer la surface d'étanchéité

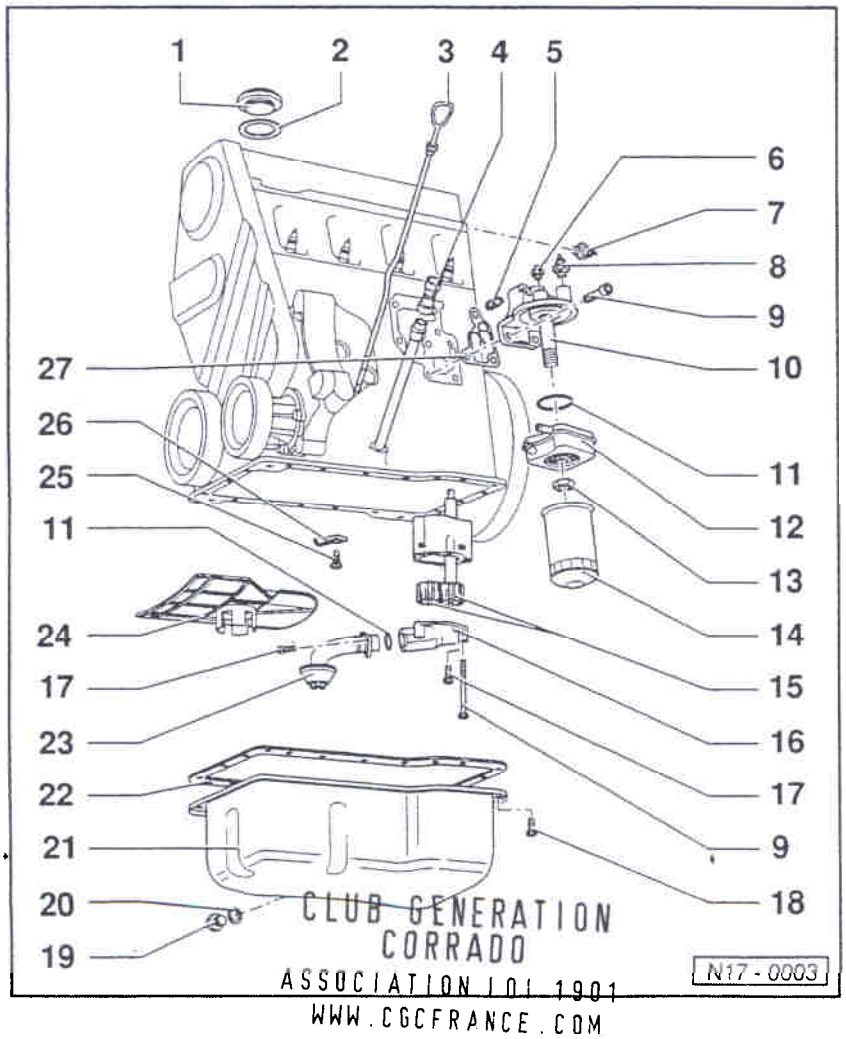

22 - Joint
- Remplacer
- Avant la mise en place, enduire de "D2" les surfaces de jonction flasque d'étanchéité/bloc-cylindres

23 - Conduite d'aspiration
- Nettoyer le tamis en cas d'encrassement

24 - Cloison anti-projections
- Ne la monter que lorsque la pompe à huile est déposée

25 - Clapet de surpression, 27 Nm
- Pression d'ouverture: 2,5 à 3,2 bar

26 - Gicleur d'huile
- Pour le refroidissement du piston

27 - Joint
- Remplacer

Simpo PDF Merge and Split Unregistered Version - http://www.simpopdf.com

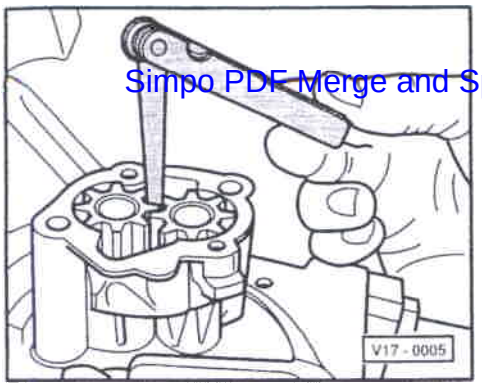

◄ **Fig. 1 Pompe à huile: contrôle du jeu d'entre-dents des pignons**

A neuf: 0,05 mm

Limite d'usure: 0,20 mm

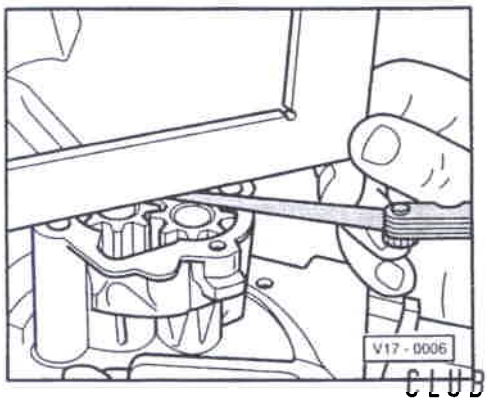

◄ **Fig. 2 Pompe à huile: contrôle du jeu axial**

Limite d'usure: 0,15 mm

CLUB GENERATION
CORRADO
ASSOCIATION LOI 1901
WWW.CGCFRANCE.COM

Pression d'huile et contacteur de pression d'huile: contrôle

Nota:

Contrôle du fonctionnement et remise en état de l'indicateur optique et acoustique de pression d'huile:
⇒ Schémas de parcours du courant, Dépannage équipement électrique et Emplacements de montage

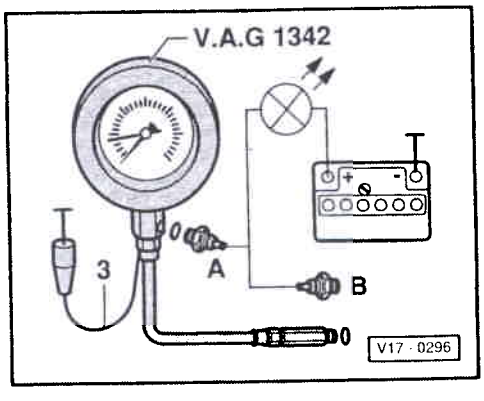

◄ – Déposer le contacteur de pression d'huile 0,3 bar (isolation marron) et le visser dans l'appareil de contrôle.

– Visser l'appareil de contrôle dans la culasse ou dans le support de filtre à huile, à la place du contacteur de pression d'huile.

– Mettre le câble marron -3- de l'appareil de contrôle à la masse (–).

– Raccorder la lampe-témoin à diodes V.A.G 1527 avec les câbles auxiliaires de V.A.G 1594 à la borne positive (+) de la batterie et au contacteur de pression d'huile 0,3 bar (F22) -A-. La diode électroluminescente doit s'allumer.

– Lancer le moteur et augmenter lentement le régime.
A une pression de
0,15 à 0,45 bar,
la diode électroluminescente doit s'éteindre; dans le cas contraire remplacer le contacteur de pression d'huile 0,3 bar.

– Raccorder la lampe-témoin à diodes au contacteur de pression d'huile 1,8 bar (isolation blanche) -B-.

Simpo PDF Merge and Split Unregistered Version - http://www.simpopdf.com

A une pression de
1,6 à 2,0 bar
la diode électroluminescente doit s'allumer, dans le cas contraire, remplacer le contacteur de pression d'huile.

– Continuer à augmenter le régime.
A 2000/min et une température de 80 °C, la pression d'huile doit être de 2,0 bar mini.

A un régime plus élevé, la pression d'huile ne doit pas dépasser 7,0 bar. Si nécessaire, remplacer le couvercle de pompe à huile avec le clapet de surpression.

CLUB GENERATION
CORRADO
ASSOCIATION LOI 1901
WWW.CGCFRANCE.COM

Pièces du système de refroidissement: dépose et repose

Simpo PDF Merge and Split Unregistered Version - http://www.simpopdf.com

Nota:

- *A moteur chaud, le système de refroidissement est sous pression. Avant les réparations, éliminer la pression le cas échéant.*
- *Les durites sont freinées aux points de jonction par des colliers à lame-ressort ou des colliers à vis. En cas de réparation, les colliers à lame-ressort peuvent être remplacés par des colliers à vis.*
- *Il est recommandé de procéder au montage des colliers à lame-ressort au moyen d'une pince de modèle courant, p. ex. Hazet 798-5.*

Liquide de refroidissement: vidange et remplissage ⇒ page 19-10

Proportions de mélange du liquide de refroidissement ⇒ page 19-10, Liquide de refroidissement: vidange et remplissage

Procéder au contrôle d'étanchéité du système de refroidissement avec V.A.G 1274 et 1274/3.

CLUB GENERATION
CORRADO
ASSOCIATION LOI 1901
WWW.CGCFRANCE.COM

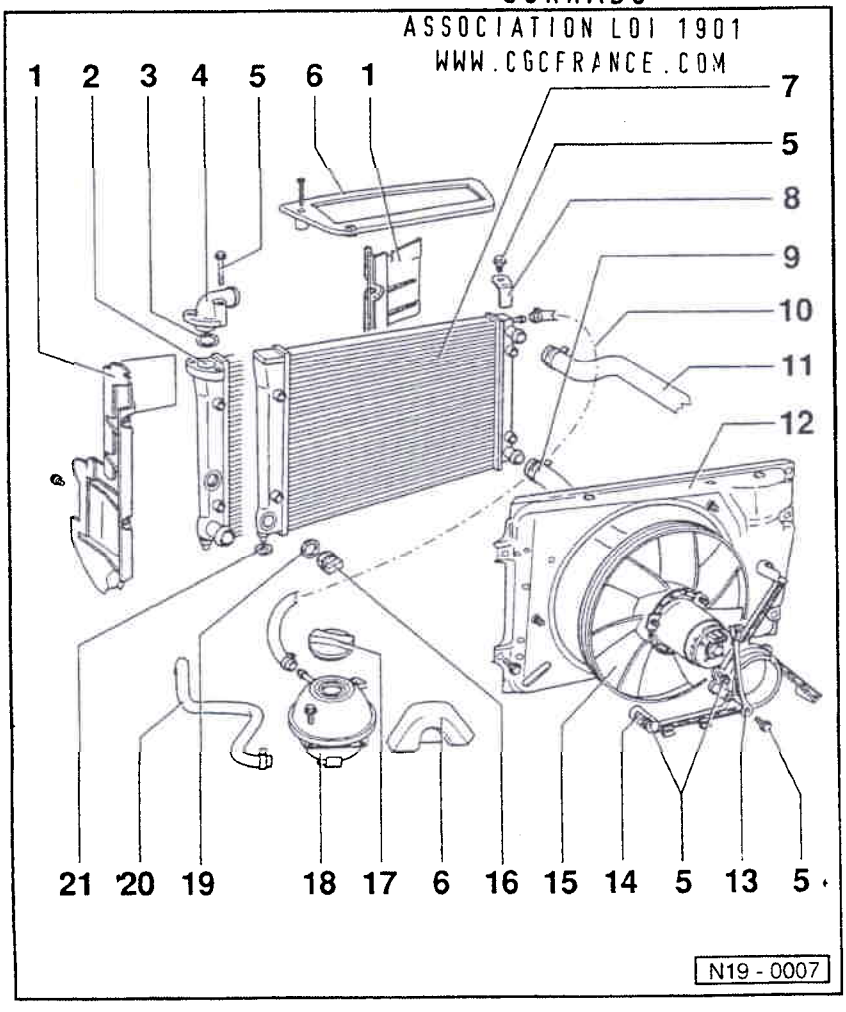

Pièces du système de refroidissement côté carrosserie

1 - Guidage d'air

2 - Radiateur
- Version avec climatiseur
- Renouveler le liquide de refroidissement en entier après le remplacement

3 - Joint torique
- Remplacer

4 - Ajutage de raccord
- Version avec climatiseur

5 - 10 Nm

6 - Cache

7 - Radiateur
- Renouveler le liquide de refroidissement en entier après le remplacement

Simpo PDF Merge and Split Unregistered Version - http://www.simpopdf.com

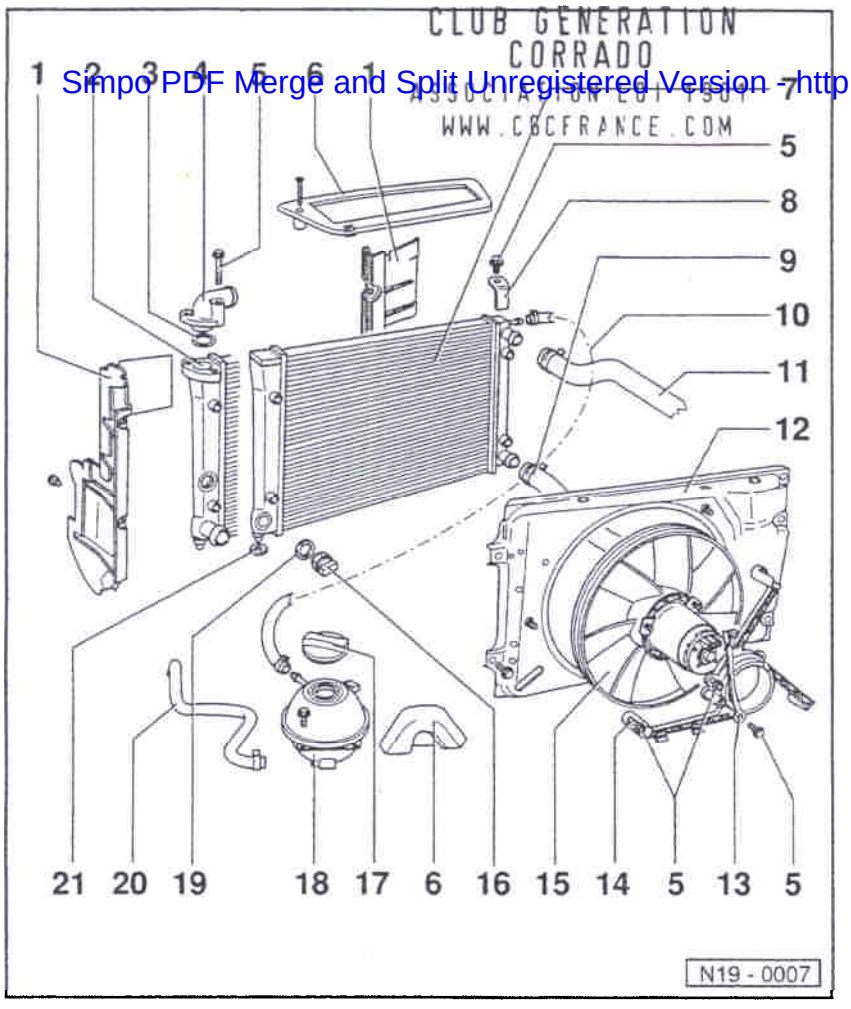

8 - Support

9 - Durite inférieure
- ♦ Vers pompe de liquide de refroidiss.
  ⇒ page 19-6, position -13-

10 - Flexible d'aération
- ♦ Version avec raccord sur le radiateur emboîté dans le cache de radiateur

11 - Durite supérieure
- ♦ Vers l'ajutage de raccord
  ⇒ page 19-7, position -19-

12 - Anneau de guidage d'air

13 - Appui

14 - Support de radiateur

15 - Ventilateur de radiateur

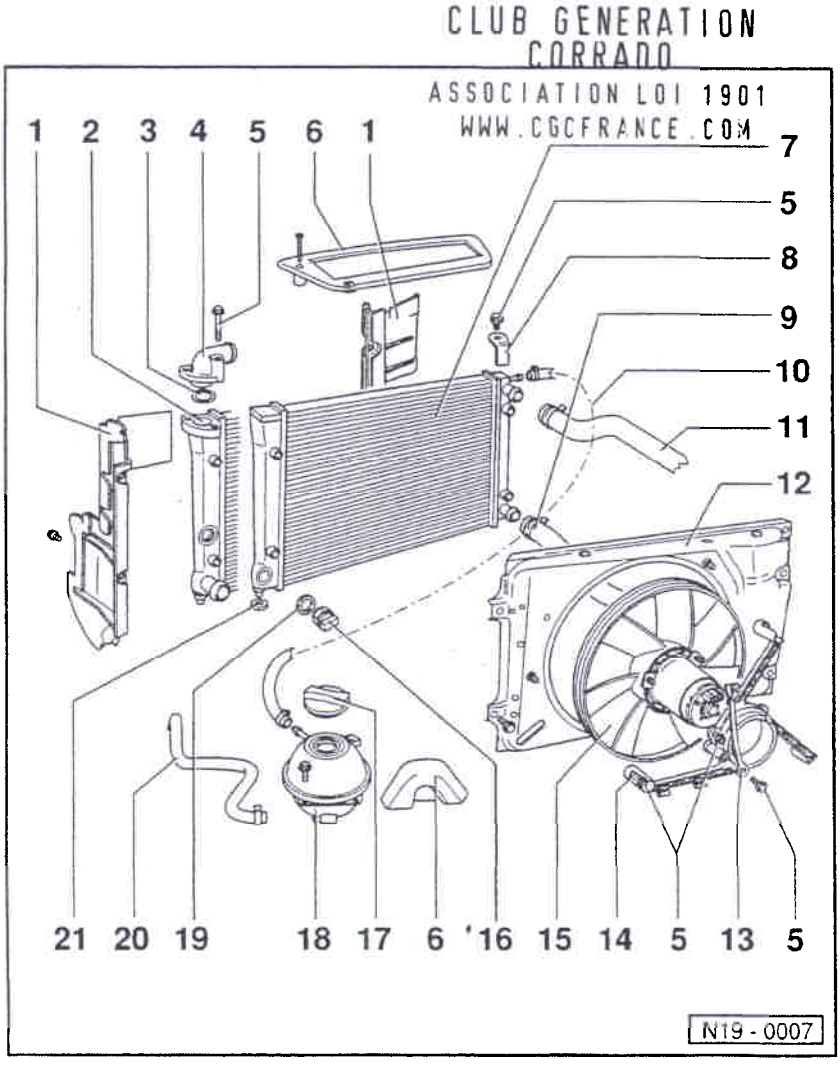

16 - Thermocontacteur (F18), 35 Nm
- ♦ Pour ventilateur électrique
- ♦ Températures de commutation:
  1re vitesse
  enclenchement: 92 à 97 °C
  arrêt: 84 à 91 °C
  2e vitesse
  enclenchement: 99 à 105 °C
  arrêt: 91 à 98 °C

17 - Bouchon
- ♦ Contrôler avec les appareils V.A.G 1274 et 1274/4
- ♦ Pression de contrôle:
  1,3 à 1,5 bar

18 - Vase d'expansion

19 - Joint
- ♦ Remplacer

20 - Vers le tuyau de liquide de refroidiss.
- ♦ ⇒ page 19-6, position -8-

21 - Rondelle caoutchouc

Simpo PDF Merge and Split Unregistered Version - http://www.simpopdf.com

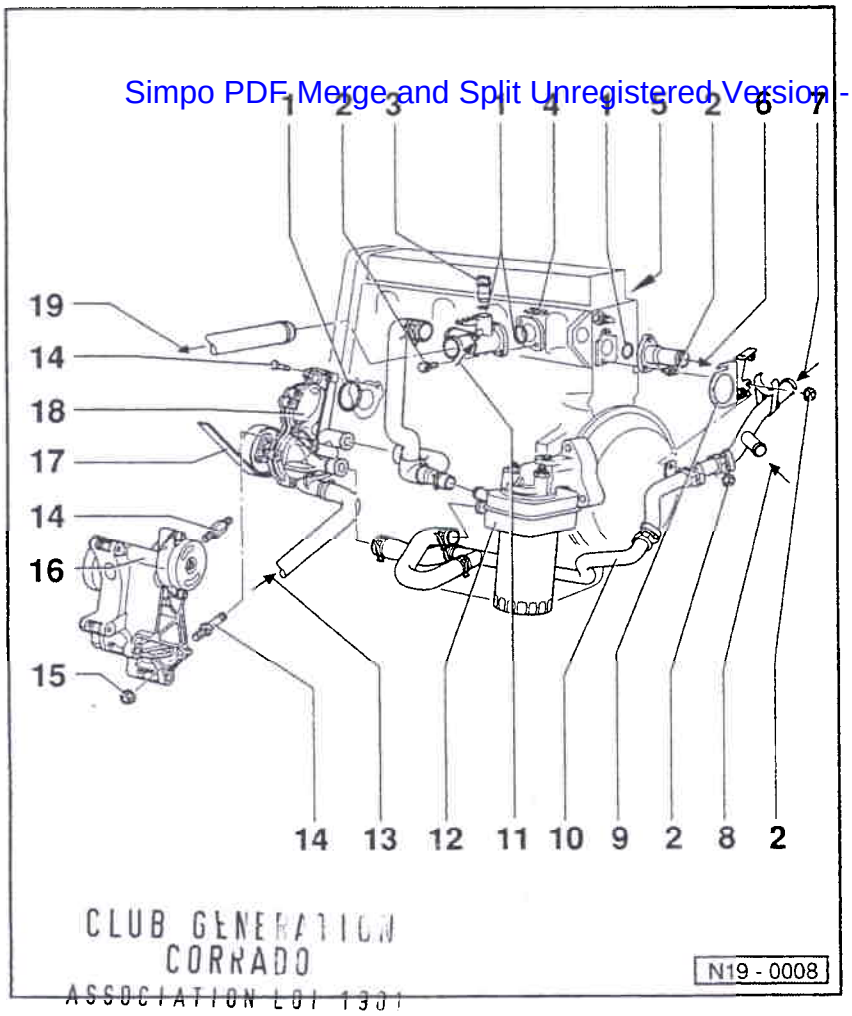

CLUB GENERATION CORRADO
ASSOCIATION LOI 1901
WWW.CGCFRANCE.COM

Pièces du système de refroidissement côté moteur

1 - Joint torique
- ♦ Remplacer

2 - 10 Nm

3 - Transmetteur de température du liquide de refroidissement (G62)
- ♦ Avec transmetteur d'indicateur de température du liquide de refroidissement (G2)

4 - Agrafe de retenue

5 - Thermocontacteur de marche à vide du ventilateur
- ♦ Températures de commutation:
  enclenchement: env. 100 °C
  arrêt: env. 90 °C
- ♦ Contrôler la marche à vide du ventilateur de radiateur
  ⇒ page 19-12

6 - Vers l'échangeur de chaleur

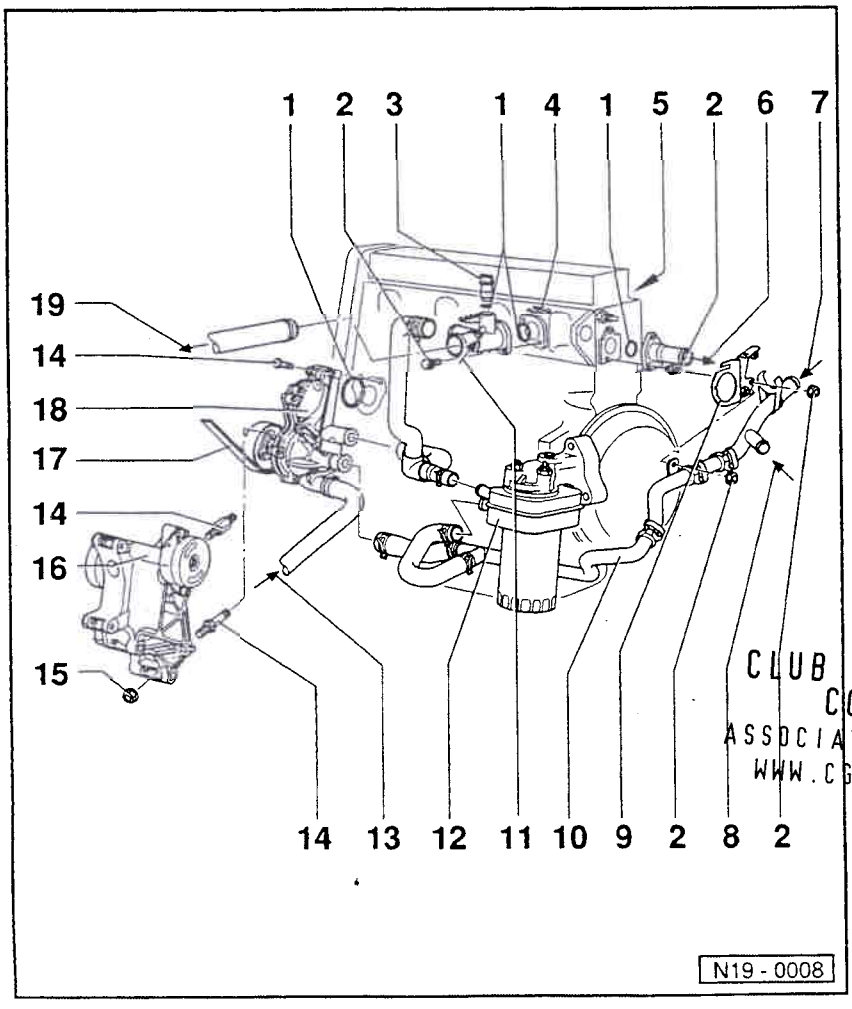

CLUB GENERATION CORRADO
ASSOCIATION LOI 1901
WWW.CGCFRANCE.COM

7 - Venant de l'échangeur de chaleur

8 - Vernant du vase d'expansion
- ♦ ⇒ page 19-4, position -20-

9 - Support

10 - Tuyau de liquide de refroidissement

11 - Obturateur

12 - Radiateur d'huile
- ♦ Déposer et reposer
  ⇒ page 17-4, position -12-

13 - Venant de la partie inf. du radiateur
- ♦ ⇒ page 19-3, position -9-

14 - 20 Nm + 1/4 de tour supplémentaire (90°)
- ♦ Remplacer

Simpo PDF Merge and Split Unregistered Version - http://www.simpopdf.com

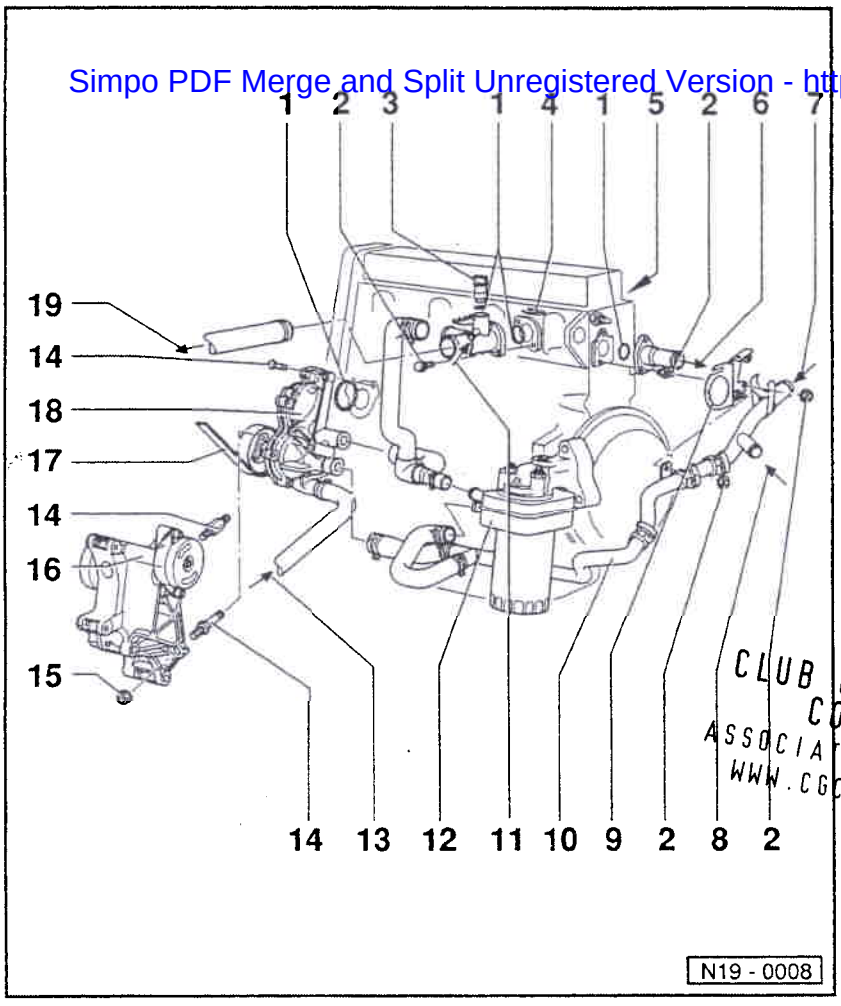

CLUB GENERATION CORRADO
ASSOCIATION LOI 1901
WWW.CGCFRANCE.COM

15 - 30 Nm

16 - Support
- ♦ En cas de courroie à nervures trapézoïdales avec galet-tendeur

17 - Courroie trapézoïdale/à nervures trapézoïdales
- ♦ Déposer et reposer la courroie à nervures trapézoïdales ⇒ page 13-12
- ♦ Régler la tension de la courroie trapézoïdale:

⇒ Châssis-suspension; groupe de réparation 48; Vue d'ensemble du montage: pompe à ailettes, réservoir d'alimentation, conduites hydrauliques

18 - Pompe de liquide de refroidissement
- ♦ Désassembler et assembler ⇒ page 19-8

19 - Vers la partie supérieure du radiateur
- ♦ ⇒ page 19-3, position -11-

CLUB GENERATION CORRADO
ASSOCIATION LOI 1901
WWW.CGCFRANCE.COM

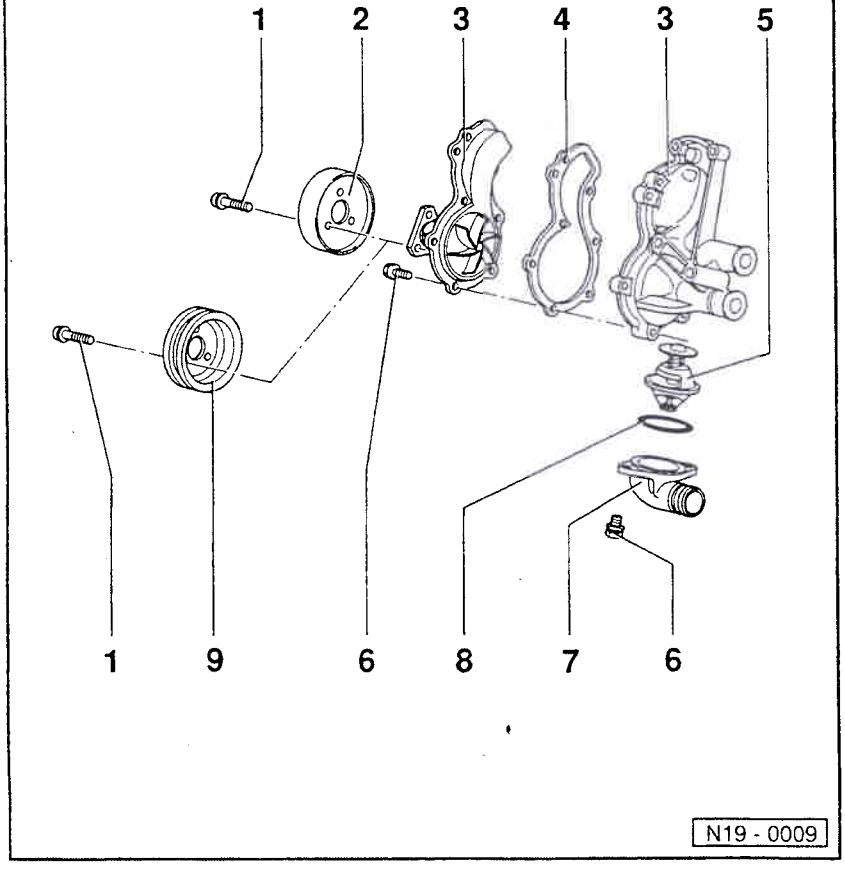

Pompe de liquide de refroidissement: désassemblage et assemblage

1 - 20 Nm

2 - Poulie
- ♦ Version pour courroie à nervures trapézoïdales

3 - Pompe de liquide de refroidissement
- ♦ Contrôler le bon fonctionnement

4 - Joint
- ♦ Remplacer

5 - Régulateur de liquide de refroidiss.
- ♦ Contrôler: chauffer le régulateur au bain-marie
- ♦ Début d'ouverture: env. 85 °C
- ♦ Fin: env. 105 °C
- ♦ Course d'ouverture: 7 mm mini

Simpo PDF Merge and Split Unregistered Version - http://www.simpopdf.com

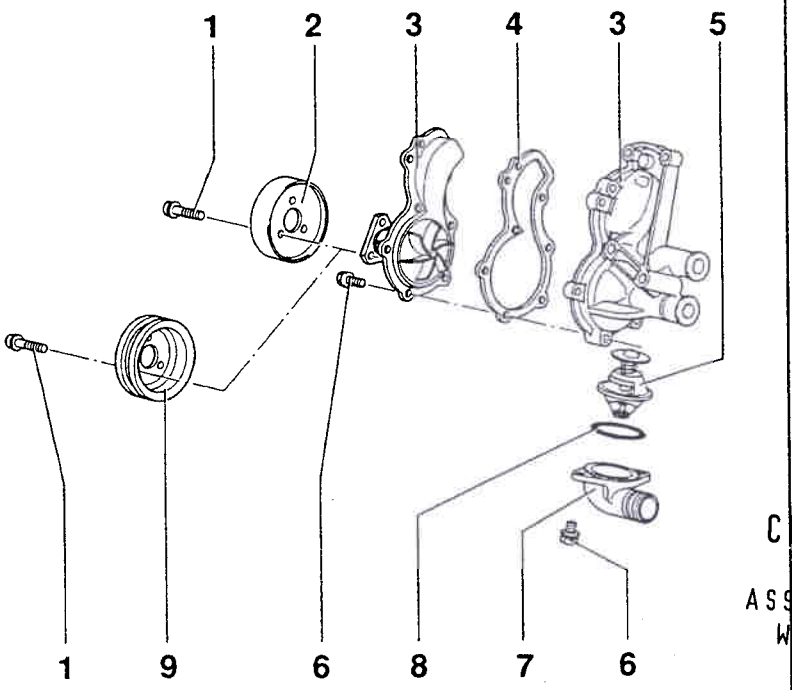

6 - 10 Nm
7 - Flasque

8 - Joint torique
- Remplacer

9 - Poulie
- Version pour courroie à nervures trapézoïdales

CLUB GENERATION
CORRADO
ASSOCIATION LOI 1901
WWW.CGCFRANCE.COM

Liquide de refroidissement: vidange et remplissage

Vidange

– Ouvrir le bouchon du vase d'expansion de liquide de refroidissement.

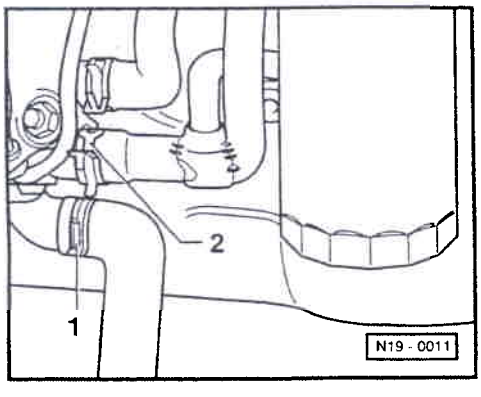

◄ – Vidanger le liquide de refroidissement soit par les durites -1- et -2-, soit par le flasque du régulateur de liquide de refroidissement.

Remplissage

Nota:

- *Le système de refroidissement est rempli toute l'année d'un mélange d'eau et d'antigel anticorrosif G 11. Le G 11 et les additifs de liquide de refroidissement portant la mention "conformes à TL VW 774 B" empêchent les dégâts dus au gel et à la corrosion, ainsi que l'entartrage; en outre, ils augmentent la température d'ébullition du liquide de refroidissement. Pour ces raisons, le système de refroidissement doit impérativement être rempli toute l'année de produit antigel et anticorrosif. Particulièrement dans les pays à climat tropical, le liquide de refroidissement contribue, grâce à son point d'ébullition plus élevé, à la sécurité de fonctionnement du moteur en cas de fortes sollicitations.*
- *Si le radiateur, l'échangeur de chaleur, la culasse ou le joint de culasse ont été remplacés, ne pas réutiliser le liquide de refroidissement usagé.*

Simpo PDF Merge and Split Unregistered Version - http://www.simpopdf.com

Proportions de mélange recommandées

Protection antigel jusqu'à	Proportion d'antigel[1]	G 11[2]	Eau[2]
-25 °C	40 %	2,2 l	3,3 l
-35 °C	50 %	2,75 l	2,75 l

[1] La proportion d'antigel ne doit pas excéder 60 %; la protection antigel et l'effet de refroidissement diminuent en cas de proportion plus élevée.

[2] La quantité de liquide de refroidissement peut varier selon l'équipement du véhicule.

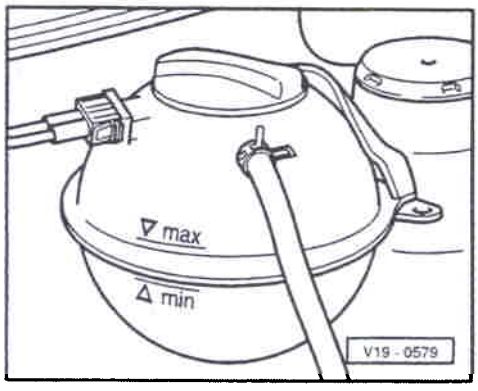

- Pousser le flexible supérieur du radiateur vers le bas.

◄ - Faire lentement l'appoint de liquide de refroidissement jusqu'au repère maxi sur le vase d'expansion (durée du remplissage: env. 5 minutes).

- Lancer le moteur, le faire tourner à env. 1500/min pendant 2 minutes maxi tout en faisant l'appoint de liquide de refroidissement jusqu'à l'alésage de trop-plein sur le vase d'expansion.

- Fermer le bouchon du vase d'expansion.

- Faire tourner le moteur jusqu'à enclenchement du ventilateur.

- Contrôler le niveau du liquide de refroidissement et faire l'appoint si nécessaire. Quand le moteur est à sa température de fonctionnement, le liquide de refroidissement doit se trouver au repère maxi; à moteur froid, il doit être compris entre les repères mini et maxi.

CLUB GENERATION CORRADO
ASSOCIATION LOI 1901
WWW.CGCFRANCE.COM

Marche à vide du ventilateur de radiateur: contrôle

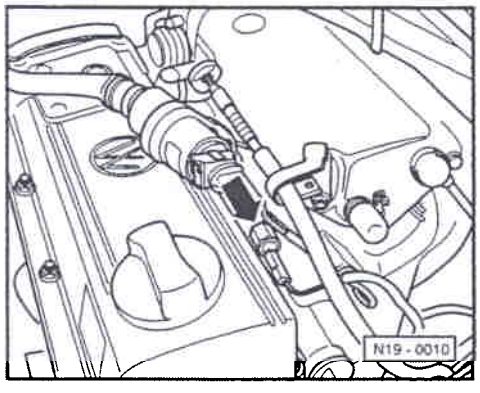

- Mettre le contact d'allumage et le couper.

◄ - Débrancher la fiche du thermocontacteur et la relier à la masse (–).
Le ventilateur de radiateur doit se mettre en marche

Nota:

Dépannage sur le circuit de marche à vide du ventilateur:
⇒ Dépannage avec V.A.G 1466

Simpo PDF Merge and Split Unregistered Version - http://www.simpopdf.com

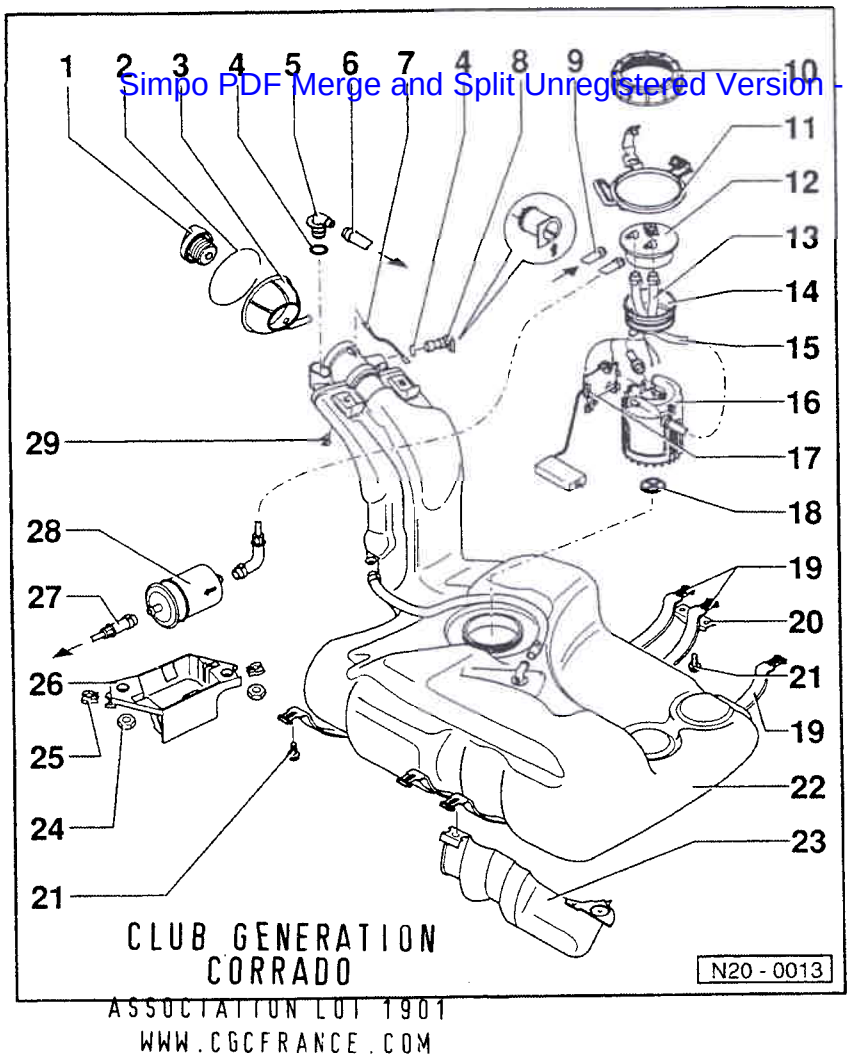

Pièces du système d'alimentation: dépose et repose

Tenir compte des mesures de sécurité
⇒ page 20-7

Tenir compte des règles de propreté
⇒ page 20-8

Régler le câble d'accélérateur ⇒ page 20-9

Réservoir à carburant avec pièces rapportées et filtre à carburant: dépose et repose

Nota:

- *Les raccords de flexibles sont freinés par des colliers à vis ou des colliers de serrage.*
- *Remplacer systématiquement les colliers de serrage par des colliers à vis.*

1 - Bouchon

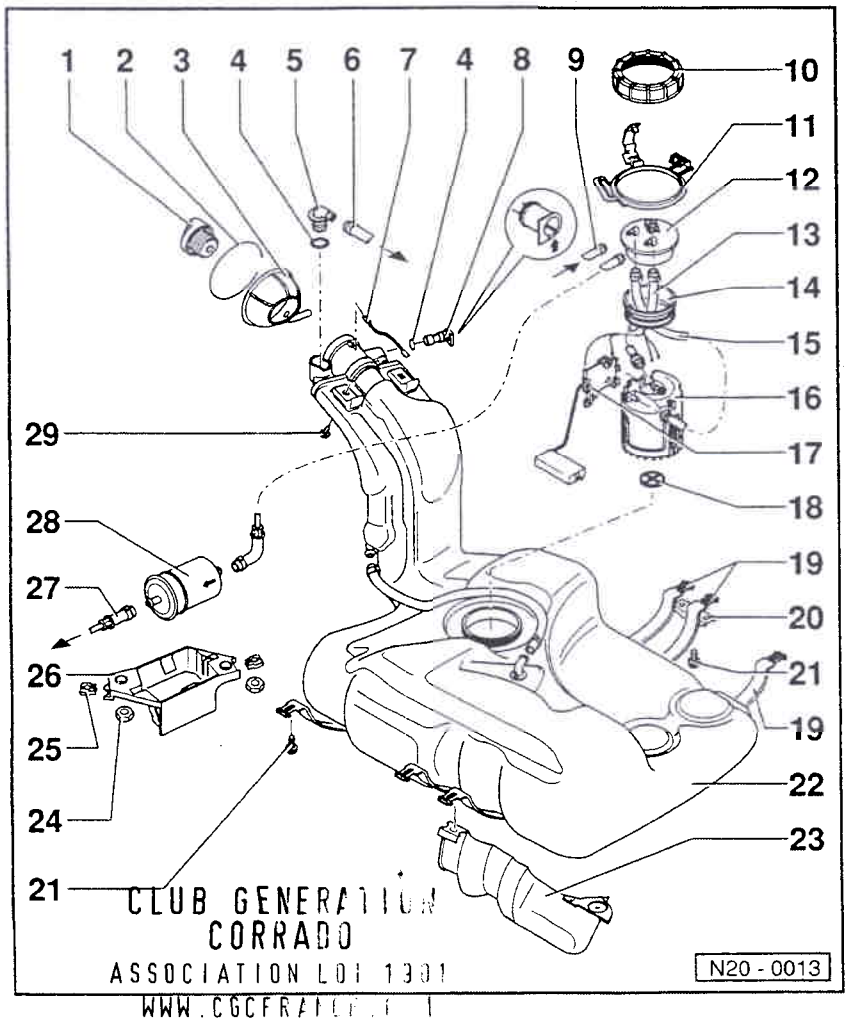

2 - Bague de serrage

3 - Cuvette caoutchouc

4 - Joint torique
- Remplacer s'il y a endommagement

5 - Clapet à gravité
- Pour la dépose, déclipser le clapet par le haut hors de l'ajutage de remplissage
- Contrôler le passage dans le clapet
  Clapet vertical: ouvert,
  Clapet basculé de 45°:
  fermé

6 - Conduite d'aération
- Vers le réservoir à charbon actif
  ⇒ page 20-17, position 8

7 - Liaison à la masse

8 - Clapet d'aération
- Contrôler ⇒ fig. 2
- Pour la dépose, enfoncer légèrement le verrouillage vers l'intérieur -flèche- et extraire le clapet

Simpo PDF Merge and Split Unregistered Version - http://www.simpopdf.com

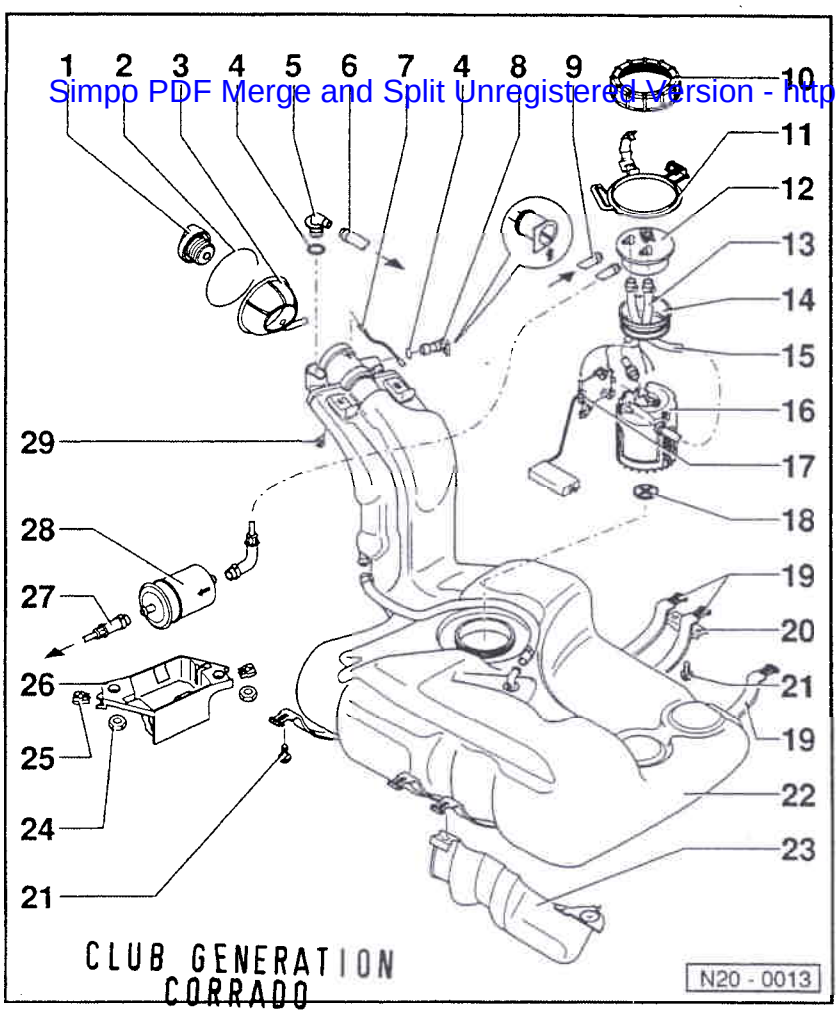

CLUB GENERATION CORRADO
ASSOCIATION LOI 1901
WWW.CGCFRANCE.COM

9 - Conduite de retour
- ♦ Flèche bleue
- ♦ Du répartiteur de carburant

⇒ Groupe de réparation 24; Préparation du mélange, injection

10 - Ecrou-raccord
- ♦ Déposer et reposer avec 3217

11 - Guide de flexible

12 - Flasque
- ♦ Respecter la position de montage sur le réservoir à carburant ⇒ fig. 1

13 - Flexible d'alimentation

14 - Bague-joint
- ♦ Humecter de carburant avant le montage
- ♦ Remplacer s'il y a endommagement

15 - Flexible de retour

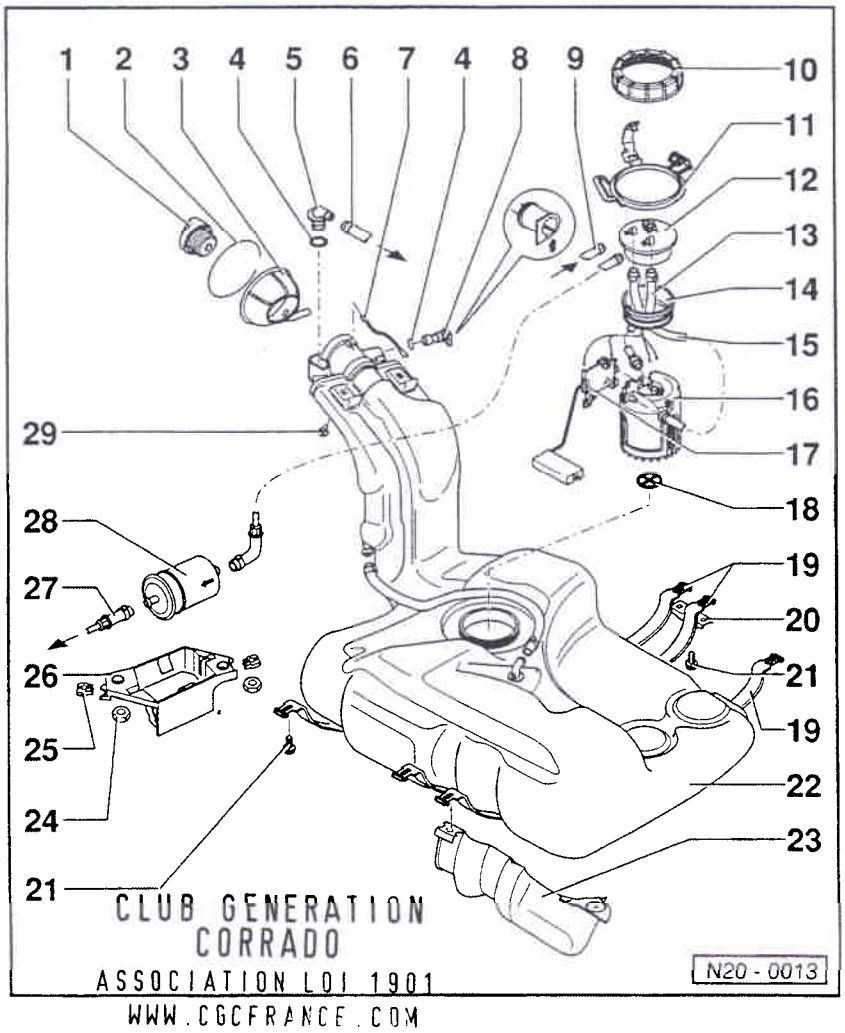

CLUB GENERATION CORRADO
ASSOCIATION LOI 1901
WWW.CGCFRANCE.COM

16 - Unité de refoulement du carburant
- ♦ Déposer et reposer
  ⇒ page 20-9
- ♦ Pompe à carburant: contrôler
  ⇒ page 20-10

17 - Transmetteur d'indicateur de niveau de carburant

18 - Tamis

19 - Sangle de serrage
- ♦ Tenir compte de la différence de longueur

20 - Support
- ♦ Pour sangles de serrage

21 - 25 Nm

22 - Réservoir à carburant
- ♦ Lors de la dépose , soutenir avec l'élévateur pour moteur et BV V.A.G 1383 A

23 - Déflecteur de chaleur

Simpo PDF Merge and Split Unregistered Version - http://www.simpopdf.com

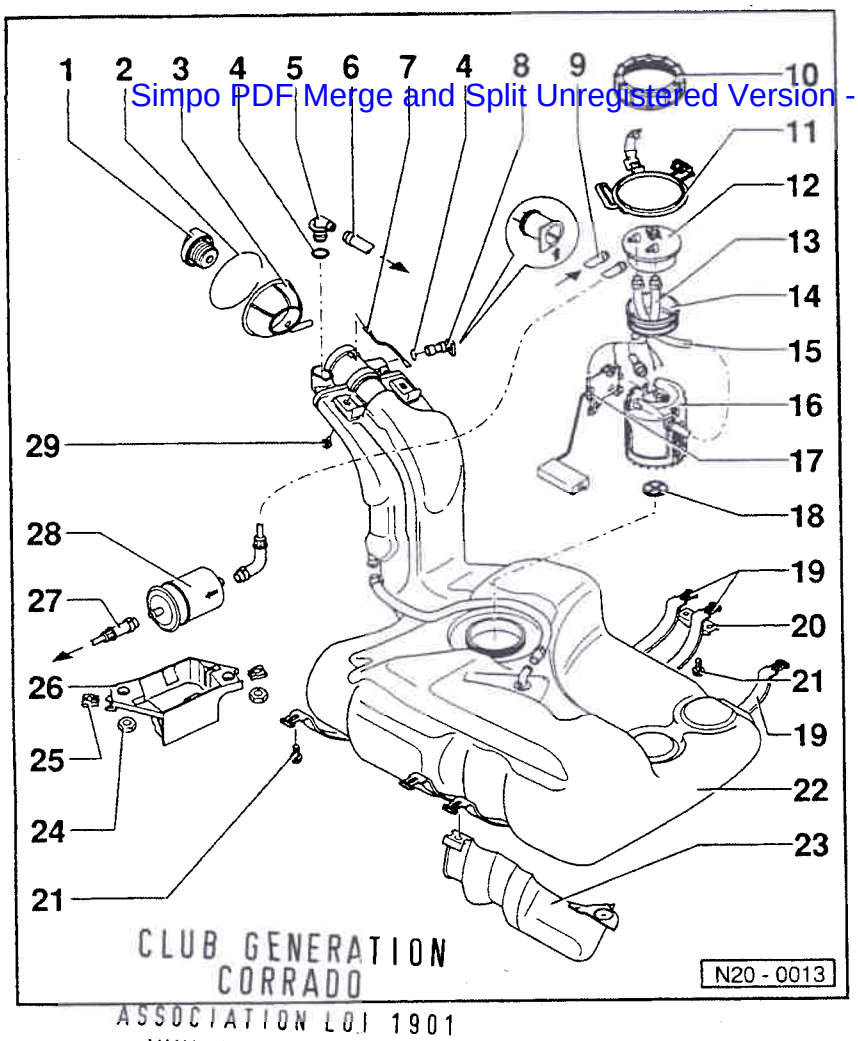

CLUB GENERATION CORRADO
ASSOCIATION LOI 1901
WWW.CGCFRANCE.COM

24 - 20 Nm

25 - Agrafe-ressort

26 - Support
- ♦ Pour filtre à carburant

27 - Conduite d'alimentation
- ♦ Noir
- ♦ Flèche blanche
- ♦ Vers le répartiteur de carburant

⇒ Groupe de réparation 24; Préparation du mélange, injection

28 - Filtre à carburant
- ♦ Déclipser du support pour la dépose
- ♦ Position de montage: flèche orientée dans le sens du débit

29 - 10 Nm

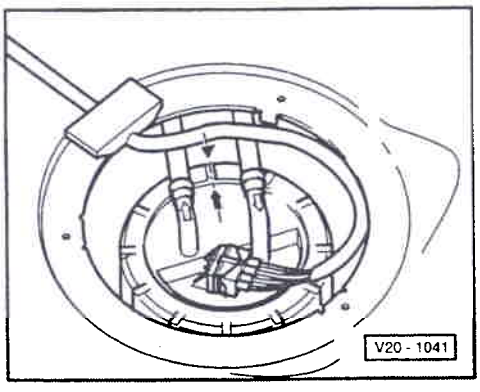

◄ **Fig. 1 Position de montage du flasque de l'unité de refoulement du carburant**

Le repère sur le flasque doit coïncider avec le repère se trouvant sur le réservoir à carburant.

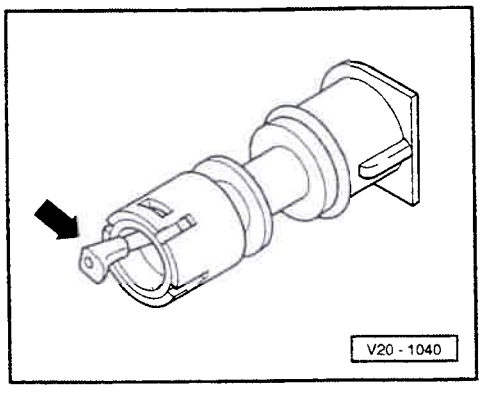

◄ **Fig. 2 Clapet d'aération: contrôle**

Levier en position de repos: fermé

Levier enfoncé dans le sens de la flèche: ouvert

Simpo PDF Merge and Split Unregistered Version - http://www.simpopdf.com

Mesures de sécurité lors de travaux sur le système d'alimentation

Lors de la dépose et de la repose du transmetteur d'indicateur de niveau de carburant ou de la pompe à carburant (unité de refoulement du carburant) sur des réservoirs remplis en entier ou partiellement, tenir compte de ce qui suit:

- Dès avant le début des travaux, le tuyau d'aspiration d'un dispositif d'extraction des gaz d'échappement commuté doit être placé à proximité de l'ouverture de montage du réservoir à carburant, pour pouvoir aspirer immédiatement les vapeurs de carburant s'échappant.
  Si aucun dispositif d'extraction des gaz d'échappement n'est disponible, il faut utiliser un ventilateur radial (le moteur se trouve alors en dehors du flux d'air) ayant un débit de refoulement supérieur à 15 m^3/h.

- Eviter tout contact de la peau avec le carburant. Porter des gants résistant à l'action du carburant.

CLUB GENERATION
CORRADO
ASSOCIATION LOI 1901
WWW.CGCFRANCE.COM

Règles de propreté

Lors de travaux à effectuer sur le système d'alimentation en carburant/injection, respecter scrupuleusement les "5 règles" de propreté suivantes:

- Nettoyer à fond les points de raccord et la zone avoisinante avant de dévisser les pièces.

- Placer les pièces déposées sur une surface propre et les couvrir. Ne pas utiliser de chiffons pelucheux.

- Couvrir soigneusement ou obturer les composants ayant été ouverts, lorsque la réparation ne peut pas être exécutée immédiatement.

- Ne reposer que des pièces propres:
  Ne sortir les pièces de rechange de leur emballage qu'immédiatement avant la pose.
  Ne pas utiliser de pièces ayant été conservées hors de leur emballage (p. ex. dans des caisses à outils, etc.).

- Lorsque le système est ouvert:
  Eviter de travailler à l'air comprimé.
  Eviter de déplacer le véhicule.

Simpo PDF Merge and Split Unregistered Version - http://www.simpopdf.com

Câble d'accélérateur: réglage

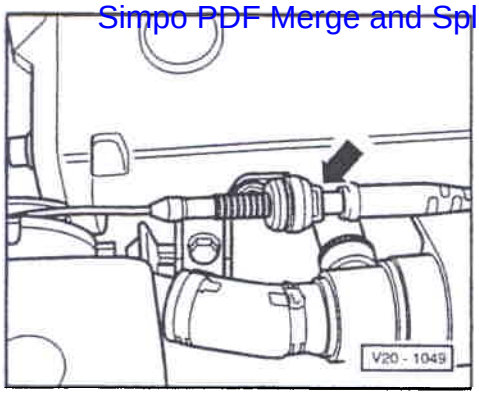

◄ – Régler le câble d'accélérateur en ajustant le crantage sur le contre-palier de sorte que le levier de papillon atteigne tout juste la position pleins gaz.

Unité de refoulement du carburant: dépose et repose

Dépose

– Tenir compte des mesures de sécurité ⇒ page 20-7

– Le contact d'allumage étant coupé, déconnecter la tresse de masse de la batterie.

Nota:

Le cas échéant, demander au préalable le numéro de code antivol de l'autoradio.

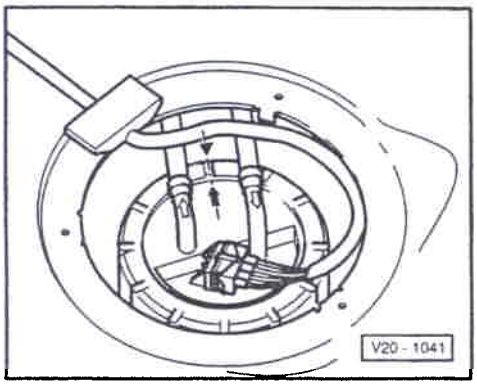

– Déposer le couvercle du plancher de coffre.

◄ – Débrancher du flasque la fiche de raccordement ainsi que les conduites d'alimentation et de retour.

– Dévisser l'écrou-raccord avec 3217.

– Extraire le flasque et la bague-joint de l'ouverture du réservoir à carburant.

– Desserrer l'unité de refoulement du carburant en la tournant vers la gauche pour la sortir de la fermeture à baïonnette et la déposer.

CLUB GENERATION CORRADO
ASSOCIATION LOI 1901
WWW.CGCFRANCE.COM

Nota:

Si l'unité de refoulement est encore remplie de carburant, la vider avant le remplacement.

Repose

– La repose de l'unité de refoulement du carburant s'effectue dans l'ordre inverse.

Nota:

♦ *Lors de la mise en place de l'unité de refoulement du carburant, veiller à ne pas gauchir le transmetteur d'indicateur de niveau de carburant.*

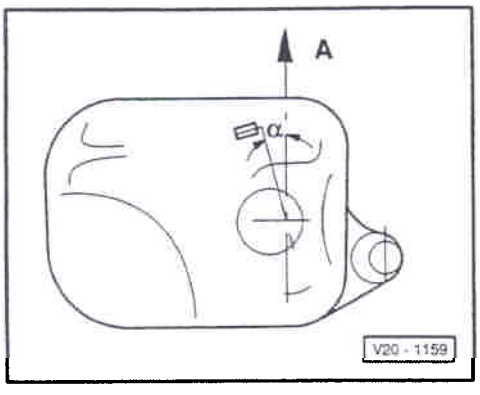

◄ ♦ *Lorsque l'unité de refoulement du carburant est correctement montée, le flotteur de l'indicateur de niveau de carburant est orienté de α = 5° vers le sens de marche A.*

♦ *Humecter de carburant la bague-joint du flasque pour la monter.*

♦ *Position de montage du flasque de l'unité de refoulement du carburant ⇒ page 20-6, fig. 1.*

Pompe à carburant: contrôle

● Tension de la batterie satisfaisante.

● Fusible n° 18 intact.

– Mettre le contact d'allumage.

Simpo PDF Merge and Split Unregistered Version - http://www.simpopdf.com

La mise en marche de la pompe à carburant doit être audible brièvement.

Si la pompe à carburant ne se met pas en marche:

– Couper le contact d'allumage.

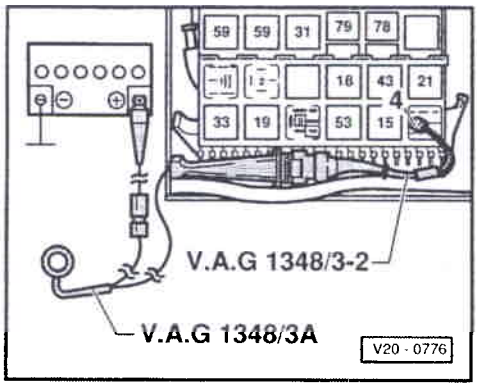

◄ – Débrancher le relais de pompe à carburant (J17) de la plaque porte-relais (emplacement de relais 12).

Nota:

- *Si de l'outillage est nécessaire pour retirer les relais ou les appareils de commande de la plaque porte-relais, déconnecter auparavant la tresse de masse de la batterie.*
- *Pour les autoradios avec code de sécurité antivol, il faut demander le numéro de code avant de déconnecter la batterie.*

– Raccorder la commande à distance V.A.G 1348/3A avec le câble adaptateur V.A.G 1348/3-2 au contact 4 et au pôle positif (+) de la batterie.

– Actionner la commande à distance.

Si la pompe à carburant fonctionne:

– Contrôler l'excitation du relais des pompes à carburant:
⇒ Groupe de réparation 01; Autodiagnostic, diagnostic des actionneurs

Si la pompe à carburant ne fonctionne pas:

– Déposer le couvercle du plancher de coffre.

– Débrancher la fiche du flasque se trouvant sur le réservoir à carburant.

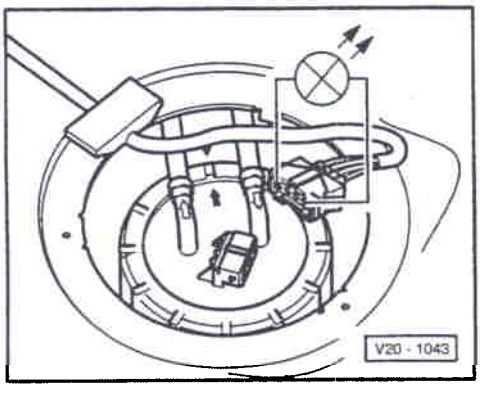

◄ – Brancher la lampe témoin à diodes V.A.G 1527 avec les câbles auxiliaires de V.A.G 1594 sur les contacts extérieurs de la fiche.

– Actionner la commande à distance.
La diode électroluminescente doit s'allumer

Si la diode électroluminescente ne s'allume pas:

– Rechercher et éliminer la coupure de câble d'après le schéma de parcours du courant.

Si la diode électroluminescente s'allume (alimentation tension correcte):

– Dévisser l'écrou-raccord avec 3217.

– Vérifier si les câbles électriques sont branchés entre le flasque et la pompe à carburant.

Si aucune coupure de câble n'est constatée:

– Remplacer l'unité de refoulement du carburant.

Débit d'alimentation: contrôle

- Alimentation tension correcte
- Commande à distance V.A.G 1348/3A branchée

– Retirer le bouchon de l'ajutage de remplissage de carburant.

CLUB GENERATION CORRADO
ASSOCIATION LOI 1901
WWW.CGCFRANCE.COM

Simpo PDF Merge and Split Unregistered Version - http://www.simpopdf.com

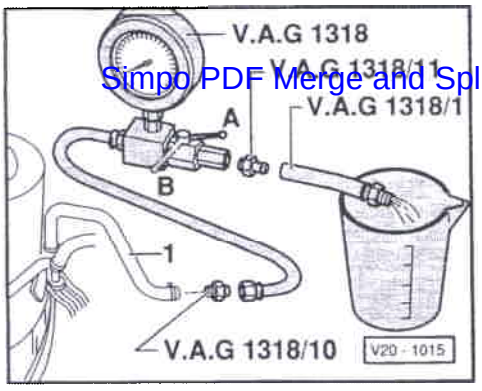

◄ – Débrancher la conduite d'alimentation en carburant -1- du répartiteur de carburant.

– Brancher le dispositif manométrique V.A.G 1318 avec l'adaptateur V.A.G 1318/10 sur la conduite d'alimentation en carburant -1-.

– Déposer le flexible d'aspiration.

– Brancher le flexible V.A.G 1318/1 sur l'adaptateur V.A.G 1318/11 du dispositif manométrique et le maintenir dans un verre gradué.

– Ouvrir le robinet d'arrêt du dispositif manométrique (levier orienté dans le sens du débit).

– Tout en actionnant la commande à distance V.A.G 1348/3A, fermer lentement le robinet d'arrêt jusqu'à ce qu'une
pression de 3 bar
soit indiquée sur le manomètre. Ne plus modifier la position du robinet d'arrêt.

– Vider le verre gradué.

– Actionner pendant
30 secondes
la commande à distance.

CLUB GENERATION
CORRADO
ASSOCIATION LOI 1901
WWW.CGCFRANCE.COM

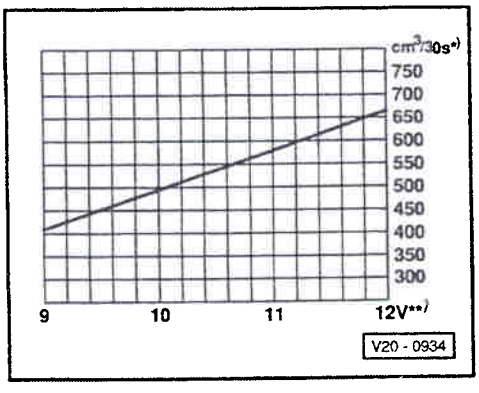

◄ – Comparer la quantité de carburant qui a été refoulée à la valeur assignée.

*) Débit d'alimentation mini en cm^3/30 s

**) Tension sur la pompe à carburant, le moteur étant à l'arrêt et la pompe fonctionnant (environ 2 volts de moins que la tension de la batterie).

Si le débit d'alimentation mini n'est pas atteint:

♦ Conduites de carburant pliées ou obturées

♦ Filtre à carburant colmaté

♦ Pompe à carburant défectueuse, remplacer l'unité de refoulement du carburant.

Clapet antiretour de la pompe à carburant: contrôle

● Commande à distance V.A.G 1348/3A branchée

● Dispositif manométrique V.A.G 1318 branché.

Nota:

Ce contrôle permet de vérifier simultanément l'étanchéité des raccords de la conduite d'alimentation en carburant depuis l'unité de refoulement du carburant jusqu'au point de raccordement du dispositif manométrique V.A.G 1318.

CLUB GENERATION
CORRADO
ASSOCIATION LOI 1901
WWW.CGCFRANCE.COM

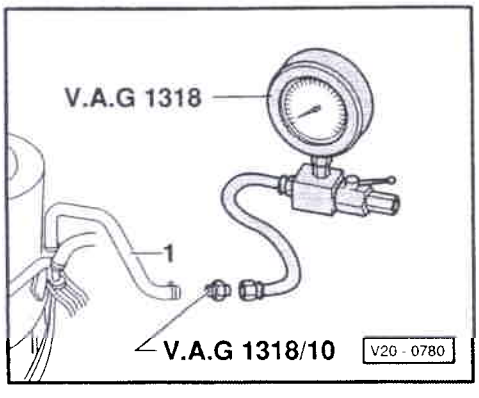

◄ – Fermer le robinet d'arrêt du dispositif manométrique (levier perpendiculaire au sens du débit).

Simpo PDF Merge and Split Unregistered Version - http://www.simpopdf.com

– Actionner la commande à distance à de brefs intervalles, jusqu'à ce qu'une pression de
env. 3 bar
se soit établie.

– Si la pression établie est trop importante, l'abaisser en ouvrant avec précaution le robinet d'arrêt.

Attention

Risque d'éclaboussures lors de l'ouverture du robinet d'arrêt; maintenir un récipient devant le raccord libre du dispositif manométrique.

– Observer la chute de pression.

– Observer la chute de pression. Après 10 minutes, la pression ne doit pas tomber
en dessous de 2 bar.
Le cas échéant, contrôler l'étanchéité des raccords des conduites ou remplacer l'unité de refoulement du carburant.

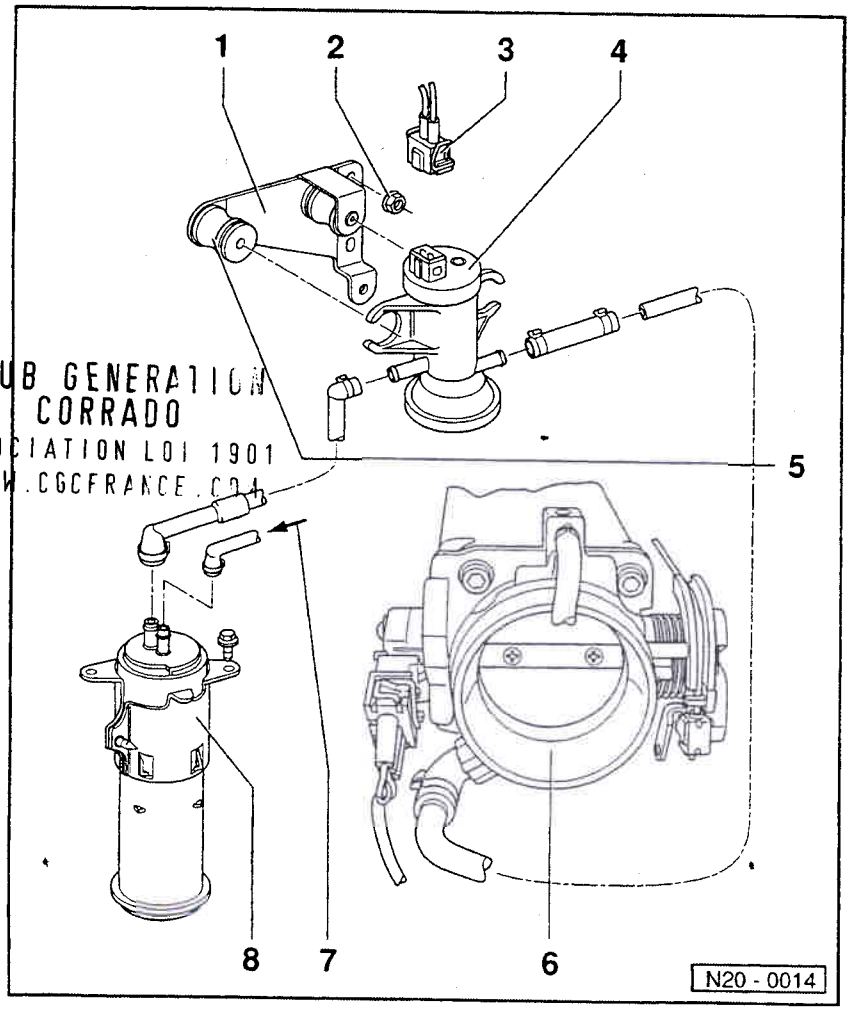

CLUB GENERATION CORRADO
ASSOCIATION LOI 1901
WWW.CGCFRANCE.COM

Pièces du système de réservoir à charbon actif: dépose et repose

1 - Support
- Sur le passage de roue droit

2 - 20 Nm

3 - Fiche de raccordement

4 - Electrovanne 1 (N80)
- Electrovanne ouverte dans le sens de la flèche lorsque le contact d'allumage est coupé
- L'électrovanne est excitée (par impulsions) par l'appareil de commande Digifant à moteur chaud
- Contrôler:

⇒ Groupe de réparation 01; Autodiagnostic; Diagnostic des actionneurs

Simpo PDF Merge and Split Unregistered Version - http://www.simpopdf.com

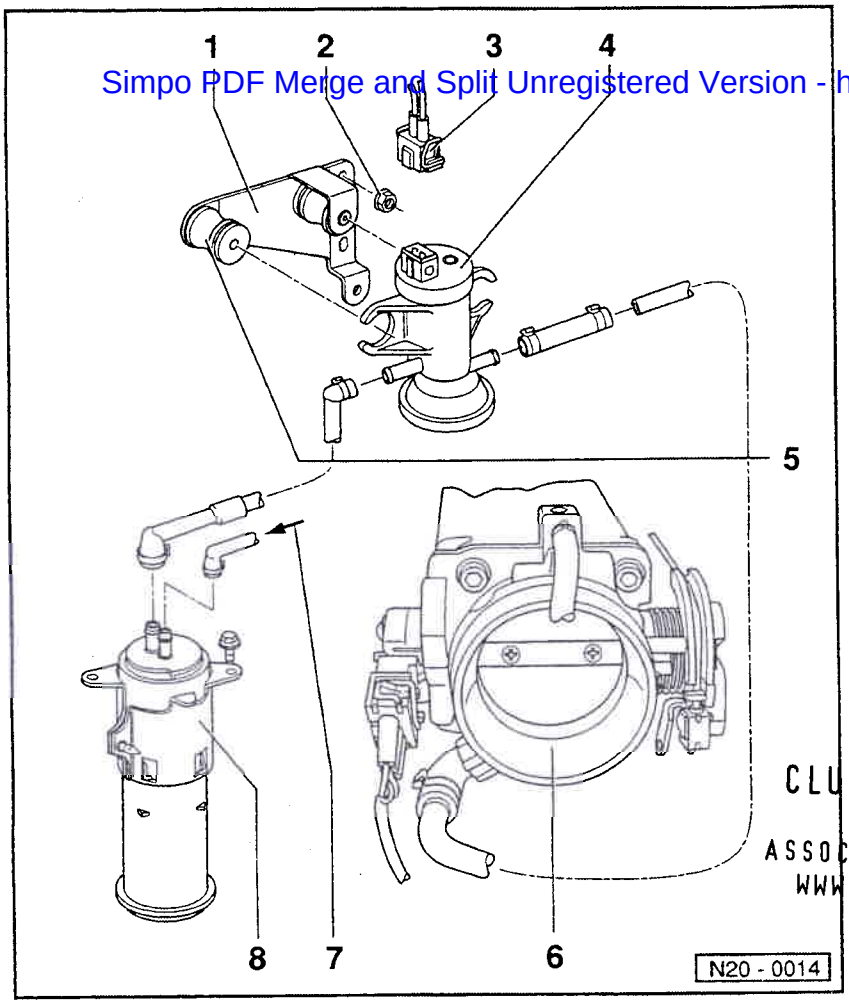

5 - Douille caoutchouc

6 - Ajutage de papillon

7 - Conduite d'aération

- Venant du clapet à gravité du réservoir à carburant
  ⇒ page 20-2, position -6-

8 - Réservoir à charbon actif

- Emplacement de montage: dans le passage de roue avant droit

CLUB GENERATION
CORRADO
ASSOCIATION LOI 1901
WWW.CGCFRANCE.COM

Simpo PDF Merge and Split Unregistered Version - http://www.simpopdf.com

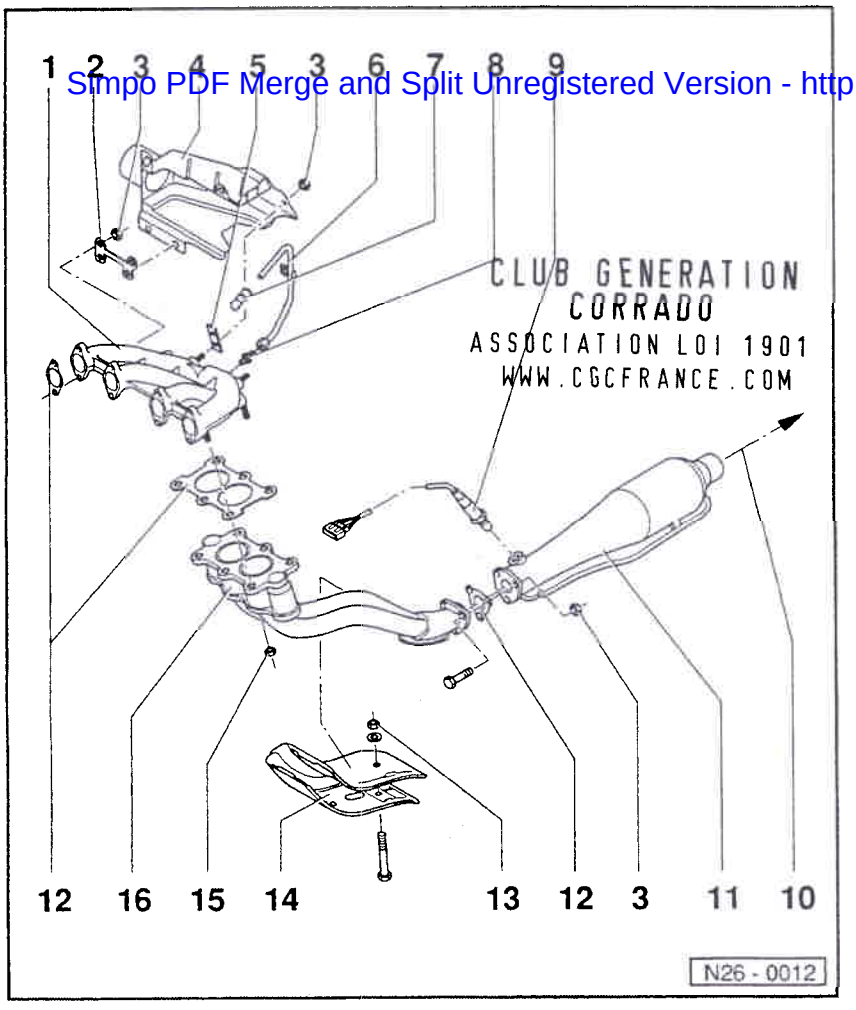

Pièces du système d'échappement: dépose et repose

Nota:

- *Après les travaux de montage effectués sur le système d'échappement, veiller à reposer ce dernier sans contraintes et à ménager un espace suffisant par rapport à la carrosserie. Si nécessaire, desserrer les colliers doubles et les colliers de serrage et ajuster les silencieux et le tuyau d'échappement de façon à ménager partout un écartement suffisant par rapport à la carrosserie et à appliquer une contrainte uniforme aux suspensions.*
- *Les écrous autoserreurs doivent être remplacés.*

Collecteur d'échappement, tuyau d'échappement AV et catalyseur avec pièces rapportées

1 - Collecteur d'échappement

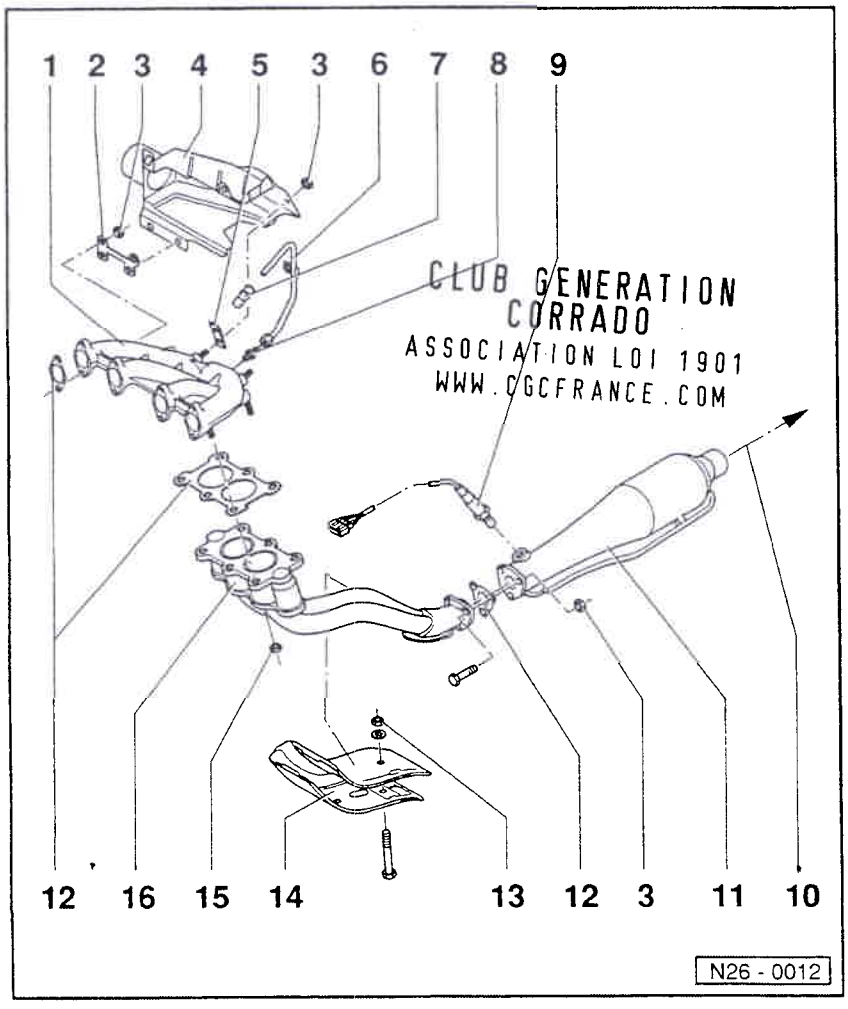

2 - Support
- ♦ Pour déflecteur d'air chaud

3 - 25 Nm

4 - Déflecteur d'air chaud

5 - Appui
- ♦ Entre le collecteur d'admission et le collecteur d'échappement

6 - Tube de mesure du CO, 20 Nm

7 - Capuchon d'obturation
- ♦ Veiller au positionnement étanche

8 - 30 Nm

9 - Sonde lambda, 50 Nm
- ♦ Graisser avec du "G5" le filetage uniquement; le "G5" ne doit pas entrer en contact avec les fentes du corps de sonde
- ♦ Contrôler:

⇒ Groupe de réparation 24; Système d'allumage et d'injection: remise en état

Simpo PDF Merge and Split Unregistered Version - http://www.simpopdf.com

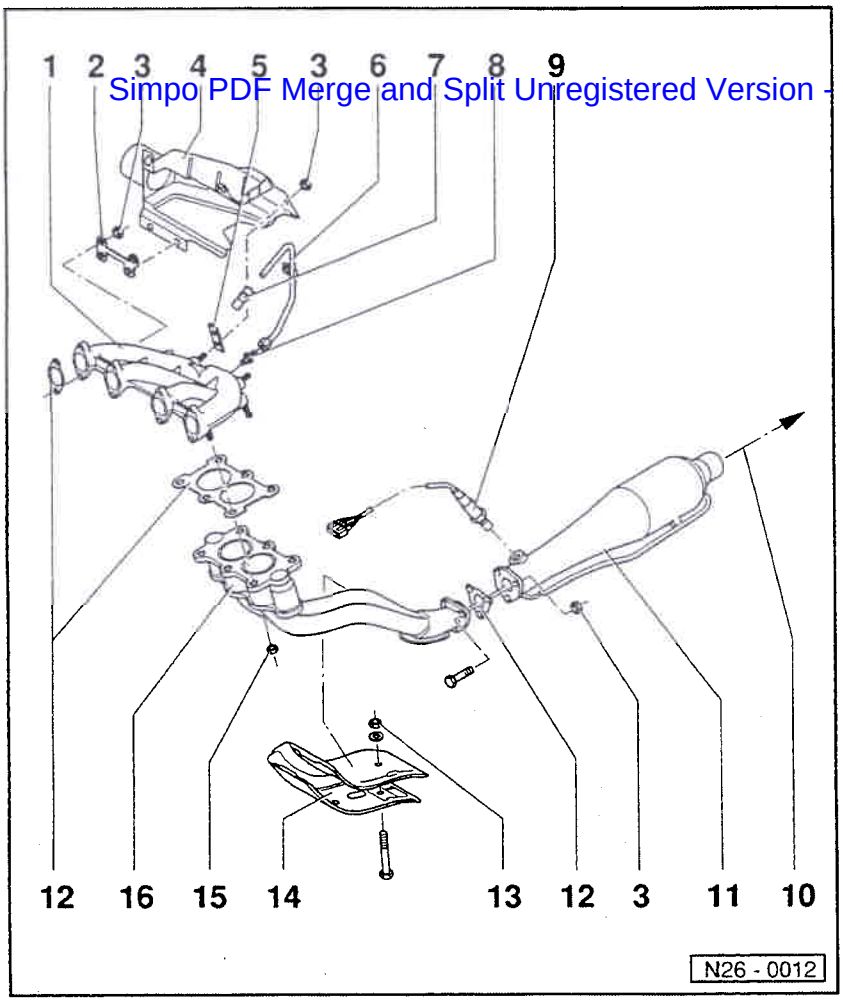

10 - Vers le silencieux de détente
♦ ⇒ page 26-6, position -8-

11 - Catalyseur

12 - Joint
♦ Remplacer

13 - 10 Nm

14 - Tôle de blindage

15 - 40 Nm
♦ Ordre de serrage ⇒ fig. 1

16 - Tuyau d'échappement AV

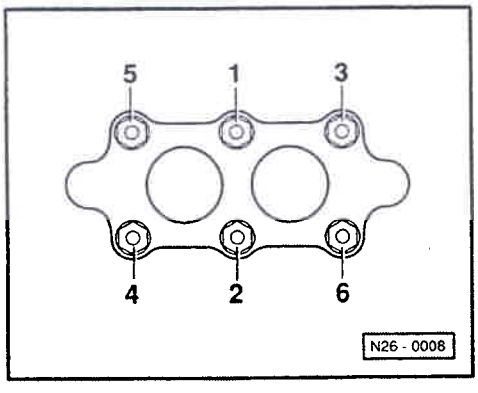

◄ **Fig. 1 Ordre de serrage du tuyau d'échappement sur le collecteur d'échappement**

CLUB GENERATION
CORRADO
ASSOCIATION LOI 1901
WWW.CGCFRANCE.COM

Simpo PDF Merge and Split Unregistered Version - http://www.simpopdf.com

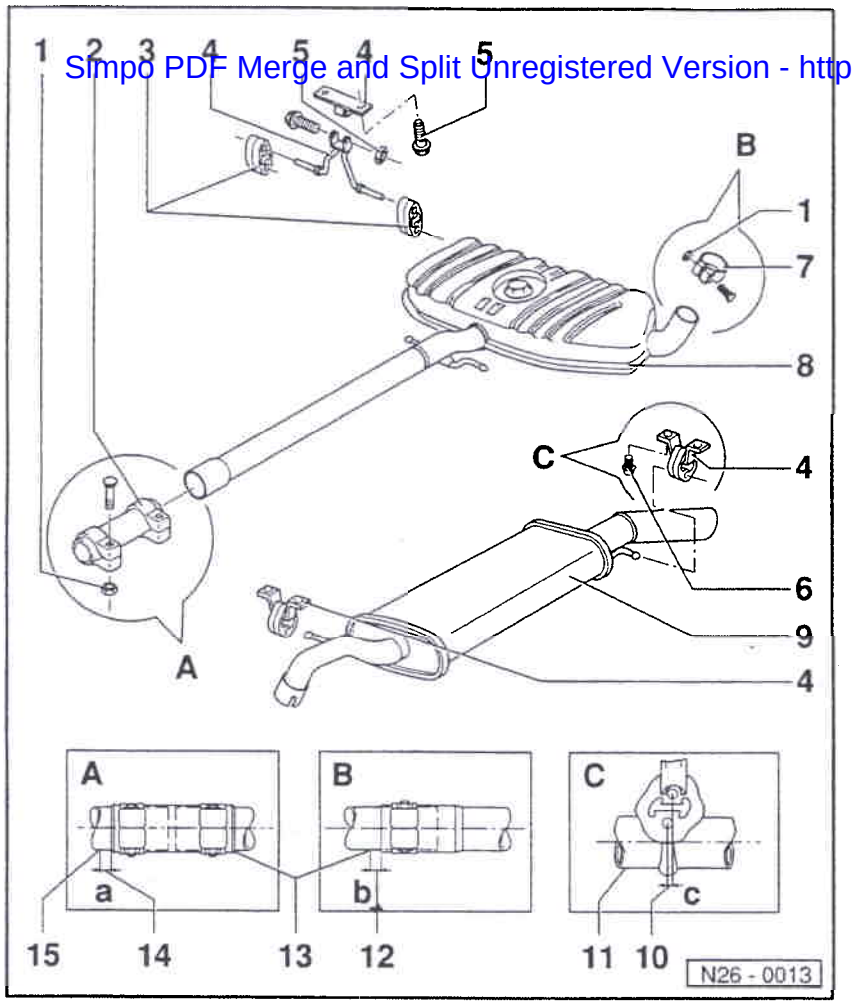

Silencieux avec suspensions

Nota:

Dans le sens longitudinal, il faut ajuster le système d'échappement de telle façon que les cotes -a-, -b- et -c- soient respectées.

1 - 40 Nm

2 - Collier double

3 - Bague de fixation
- ♦ Tenir compte de la version

4 - Suspension
- ♦ Respecter la position de montage

5 - 20 Nm

6 - 25 Nm

7 - Collier de serrage

CLUB GENERATION
CORRADO
ASSOCIATION LOI 1901
WWW.COCFRANCE.COM

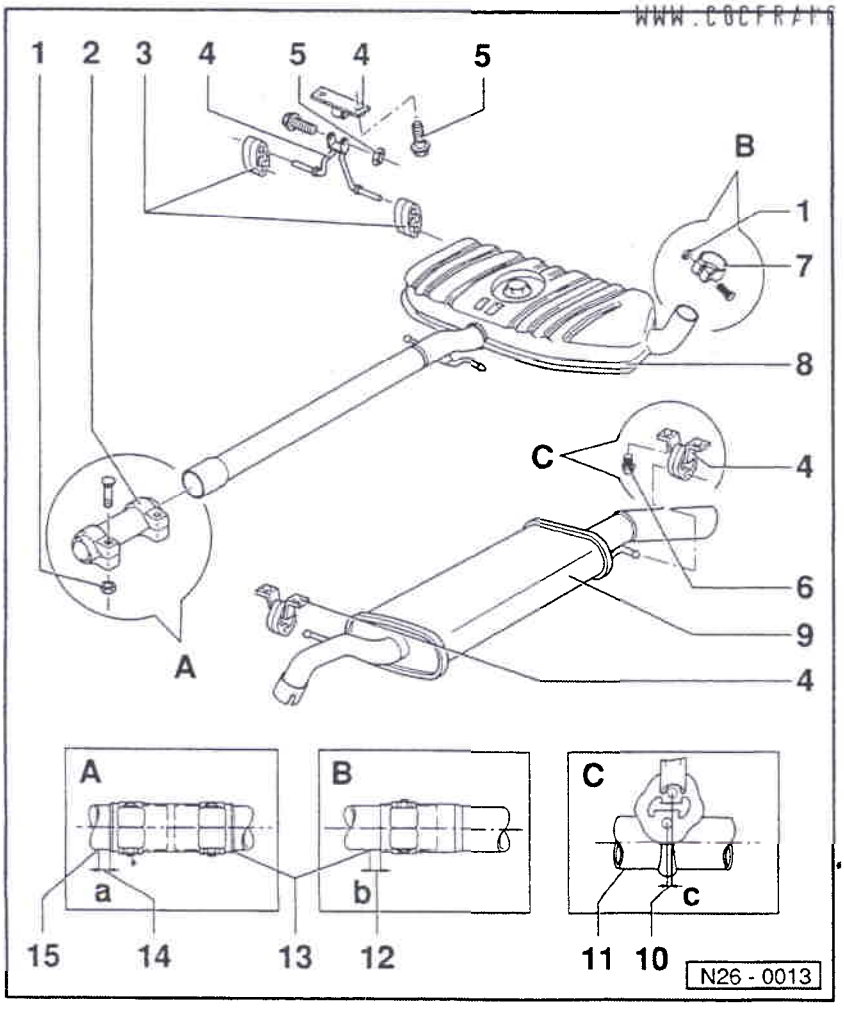

8 - Silencieux de détente

9 - Silencieux de sortie

10 - Cote -c- = env. 5 mm

11 - Sens de marche

12 - Cote -b- = env. 5 mm

13 - Repère
- ♦ Trois fois sur le pourtour

14 - Cote -a- = env. 5 mm

15 - Repère
- ♦ Trois fois sur le pourtour
- ♦ S = boîte mécanique
- ♦ A = boîte automatique

Simpo PDF Merge and Split Unregistered Version - http://www.simpopdf.com

Manuel de Réparation
Corrado 1989 ▶

CLUB GENERATION
CORRADO
ASSOCIATION LOI 1901
WWW.CGCFRANCE.COM

Lettres-repères moteur	PG	
Brochure	Moteur à injection 4 cyl. (compresseur G), mécanique	

Edition 11.93

CLUB GENERATION
CORRADO
ASSOCIATION LOI 1901
WWW.CGCFRANCE.COM

Sommaire

Simpo PDF Merge and Split Unregistered Version - http://www.simpopdf.com

00 Caractéristiques techniques

Page

Caractéristiques techniques **00-1**
- Numéro de moteur 00-1
- Caractéristiques du moteur 00-1

10 Moteur: dépose et repose

Page

Moteur: dépose et repose **10-1**
- Indications pour la dépose 10-1
- Indications pour la repose 10-3
- Couples de serrage 10-6
- Fixation de l'ensemble mécanique 10-6
- Moteur et boîte de vitesses: ajustage 10-8
- Silentblocs du support de moteur: remplacement 10-9
- Remarques et travaux de montage supplémentaires sur les véhicules à climatiseur 10-10

13 Equipage mobile

Page

Moteur: désassemblage et assemblage **13-1**
- Courroie à nervures trapézoïdales: dépose et repose 13-16
- Courroie crantée: dépose et repose, tension 13-18

Flasques d'étanchéité et volant-moteur/disque d'entraînement: dépose et repose **13-23**
- Bague-joint de vilebrequin -côté poulie-: remplacement 13-26
- Disque d'entraînement: dépose et repose 13-28
- Encoche du point d'allumage: marquage ultérieur 13-30

Vilebrequin: dépose et repose **13-31**
- Vilebrequin: cotes 13-33

Piston et bielle: désassemblage et assemblage **13-34**
- Pistons et cylindres: cotes 13-40

15 Culasse, commande des soupapes

Page

Culasse: dépose et repose **15-1**
- Culasse: repose 15-5
- Taux de compression: contrôle 15-6

Commande des soupapes: remise en état **15-8**
- Sièges de soupapes: rectification 15-15
- Bague-joint d'arbre à cames: remplacement 15-18
- Arbre à cames: dépose et repose 15-20
- Poussoirs hydrauliques en coupelle: contrôle 15-22
- Guides de soupapes: contrôle 15-23
- Guides de soupapes: remplacement 15-24
- Etanchements de tiges de soupapes: remplacement 15-24

CLUB GENERATION CORRADO
ASSOCIATION LOI 1901
WWW.CGCFRANCE.COM

17 Graissage

Page

Pièces du système de graissage: dépose et repose **17-1**
- Pression d'huile et contacteur de pression d'huile: contrôle 17-8

19 Refroidissement

Page

Pièces du système de refroidissement: dépose et repose **19-1**
- Pièces du système de refroidissement côté carrosserie 19-2
- Pièces du système de refroidissement côté moteur 19-5
- Pompe de liquide de refroidissement: désassemblage et assemblage 19-9
- Liquide de refroidissement: vidange et remplissage 19-11
- Marche à vide du ventilateur de radiateur: contrôle 19-13

20 Alimentation

Page

Pièces du système d'alimentation: dépose et repose **20-1**
- Réservoir à carburant avec pièces rapportées: dépose et repose ➤ 09.89 20-2
- Accumulateur de pompe: dépose et repose, désassemblage et assemblage ➤ 09.89 20-6
- Réservoir à carburant avec pièces rapportées et filtre à carburant: dépose et repose 10.89 ➤ 20-10

Simpo PDF Merge and Split Unregistered Version - http://www.simpopdf.com

- Unité de refoulement du carburant: remise en état de 10.89 à 07.91 20-15
- Mesures de sécurité lors de travaux sur le système d'alimentation 20-20
- Règles de propreté 20-21

Alimentation en carburant: rèmise en état 20-22
- Câble d'accélérateur: réglage 20-22
- Unité de refoulement du carburant: dépose et repose 10.89 ➤ 20-24
- Unité de refoulement du carburant: désassemblage et assemblage de 10.89 à 07.91 20-25
- Pompe(s) à carburant: contrôle 20-27
- Marche à vide de la pompe à carburant: contrôle 20-34
- Pièces du système de réservoir à charbon actif: dépose et repose 20-37
- Clapet de coupure du réservoir à charbon actif: contrôle 20-38

21 Suralimentation — Page

Système d'air de suralimentation avec compresseur G 21-1
- Pièces du système d'air de suralimentation: dépose et repose 21-1
- Système d'air de suralimentation: contrôle d'étanchéité 21-10
- Pression de suralimentation: contrôle 21-15

26 Echappement — Page

Pièces du système d'échappement: dépose et repose 26-1

CLUB GENERATION CORRADO
ASSOCIATION LOI 1901
WWW.CGCFRANCE.COM

Simpo PDF Merge and Split Unregistered Version - http://www.simpopdf.com

Tableau des groupes du Manuel de Réparation

Corrado 1989 ▶

Lettres-repères moteur	PG
Brochure	**Moteur à injection 4 cyl. (compresseur G), mécanique Edition 11.93**

En rangeant une Information Technique, veuillez inscrire le numéro d'Information en face du groupe de réparation correspondant. Lorsque vous utiliserez le Manuel de Réparation, vous pourrez ainsi voir d'un seul coup d'œil s'il a été publié des Informations Techniques pour le groupe de réparation considéré.

Groupe de réparation	Informations Techniques
00 Caractéristiques techniques	
10 Moteur: dépose et repose	
13 Equipage mobile	
15 Culasse, commande des soupapes	1
17 Graissage	
19 Refroidissement	
20 Alimentation	
21 Suralimentation	
26 Echappement	

CLUB GENERATION
CORRADO
ASSOCIATION LOI 1901
WWW.CGCFRANCE.COM

La documentation technique doit absolument être mise à la disposition des contremaîtres et des mécaniciens, car de son respect scrupuleux et constant dépendent la sécurité routière et la fiabilité des véhicules. Indépendamment de cela, les règles générales de sécurité s'appliquant à la remise en état des véhicules automobiles doivent bien entendu être observées.

Le Manuel de Réparation est destiné aux seuls services de l'Organisation Volkswagen et Audi; sa transmission à des tiers est interdite.

© 1993 Volkswagen AG

Imprimé en Allemagne
002.5091.29.40

Simpo PDF Merge and Split Unregistered Version - http://www.simpopdf.com

Information Technique du Manuel de Réparation

Corrado 1989 ▶

Lettres-repères moteur	PG
Brochure	Moteur à injection 4 cyl. (compresseur G), mécanique Edition 11.93

Marquer dans le tableau des groupes de réparation

Groupe de réparation 15 **Information N°** **1**

Concerne: tous les véhicules

CLUB GENERATION
CORRADO
ASSOCIATION LOI 1901
WWW.CGCFRANCE.COM

Sujet

Joint de culasse en métal

Le nouveau joint de culasse en métal remplace l'ancien joint en matière molle et est uniquement livré comme pièce de rechange.

Nota:

Le nouveau déroulement du travail "Culasse: dépose et repose" remplace le processus antérieur "Culasse: repose" décrit dans le Manuel de Réparation.

Sommaire	Information Technique page	Brochure à partir de la page
Culasse: dépose et repose	1	15-1
- Culasse: dépose et repose	1	15-5

Simpo PDF Merge and Split Unregistered Version - http://www.simpopdf.com

Culasse: dépose et repose

CLUB GENERATION CORRADO
ASSOCIATION LOI 1901
WWW.CGCFRANCE.COM

Outils spéciaux, contrôleurs et auxiliaires nécessaires

- Pivot de guidage 3070
- Clé dynamométrique V.A.G 1332 (40 à 200 Nm)

Conditions

- Moteur froid
- Les pistons ne sont pas au PMH

Nota:

- *Ne retirer le joint de culasse neuf de son emballage qu'immédiatement avant de le poser.*
- *Manipuler le joint neuf avec une extrême précaution. Un endommagement de la couche de silicone et au niveau de la rainure entraîne des défauts d'étanchéité.*

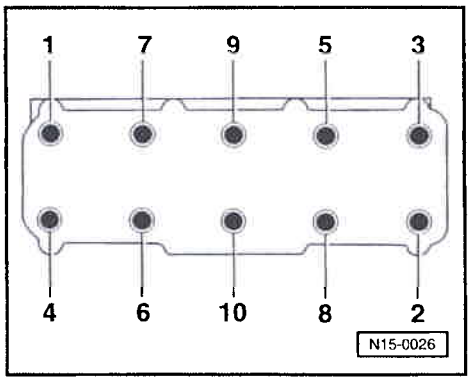

Dépose

◄ – Respecter l'ordre indiqué ci-contre lors du desserrage des boulons de culasse.

Repose

– Eliminer avec précaution les restes de joint en empêchant la formation de stries ou griffes longitudinales (si du papier abrasif est utilisé, son grain ne doit pas être inférieur à 100).

– Eliminer avec précaution les restes d'abrasion et de ponçage.

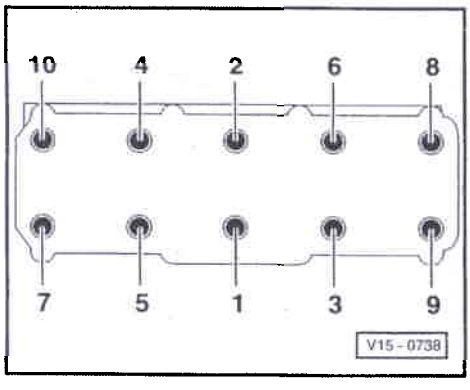

◄ – Pour le centrage, visser le pivot de guidage de 3070 dans les alésages des boulons de culasse 8 et 10.

– Mettre en place le joint de culasse. L'inscription (numéro de pièce de rechange) doit être lisible.

– Mettre en place la culasse, mettre en place les 8 boulons de culasse restants et les serrer à la main.

– Dévisser le pivot de guidage avec le tourne-pivot de 3070 à travers les alésages des boulons et mettre en place les boulons de culasse.

– Serrer la culasse en quatre passes dans l'ordre indiqué, en procédant comme suit:

– 1. Effectuer un premier serrage avec une clé dynamométrique:
Passe I = 40 Nm
Passe II = 60 Nm

– 2. Effectuer un serrage supplémentaire à l'aide d'une clé rigide:
Passe III = $^1/_4$ de tour (90°)
Passe IV = $^1/_4$ de tour (90°)

Nota:

- *Il n'est pas nécessaire de resserrer les boulons de culasse après des réparations.*

Simpo PDF Merge and Split Unregistered Version - http://www.simpopdf.com

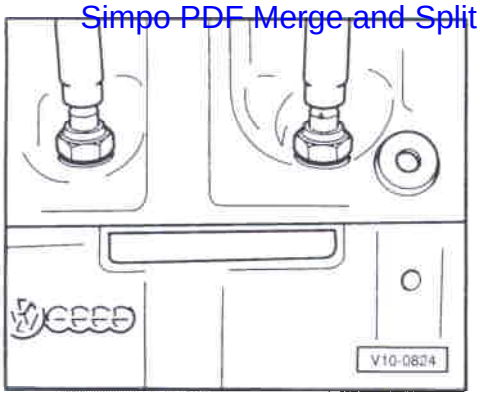

Numéro de moteur

◄ Le numéro de moteur ("lettres-repères moteur" et "numéro d'ordre") est frappé sur le bloc-cylindres, au-dessus du filtre à huile.

Un autocollant portant les "lettres-repères moteur" et le "numéro d'ordre" est en outre apposé sur la protection de courroie crantée.

Les lettres-repères moteur sont également mentionnées sur la plaquette d'identification du véhicule.

Caractéristiques du moteur

Lettres-repères		PG
Fabrication		de 10.88 à 07.93
Cylindrée	l	1,8
Puissance	kW à 1/min	118/5600
Couple	Nm à 1/min	225/4000
Alésage	Ø mm	81
Course	mm	86,4
Compression		8,0

Lettres-repères		PG
RON	mini	95[1]
Injection		Digifant
Allumage		Digifant
Régulation du cliquetis		x
Autodiagnostic		x[2]
Régulation lambda		x
Catalyseur		x/–[3]
Suralimentation		Compresseur G

CLUB GENERATION CORRADO
ASSOCIATION LOI 1901
WWW.CGCFRANCE.COM

[1] Avec catalyseur: sans plomb; sans catalyseur: sans plomb ou au plomb

[2] Uniquement millésime 1993

[3] Au choix pour certains pays

Simpo PDF Merge and Split Unregistered Version - http://www.simpopdf.com

Moteur: dépose et repose

Indications pour la dépose

– Le moteur est déposé avec la boîte de vitesses par le haut. A cet effet, il faut déposer le porte-serrure et la batterie.

– Le contact d'allumage étant coupé, déconnecter la tresse de masse de la batterie.

Nota:

Le cas échéant, demander au préalable le numéro de code antivol de l'autoradio.

– Tous les serre-câbles détachés ou sectionnés lors de la dépose du moteur doivent être remis en place au même endroit lors de la repose.

– Déposer complètement le corps de filtre à air.

– Vidanger le liquide de refroidissement ⇒ page 19-11.

– Déposer le porte-serrure avec le pare-chocs et le radiateur:
⇒ Carrosserie – Travaux de montage; groupe de réparation 50; Porte-serrure avec pièces boulonnées: dépose et repose

Véhicules avec climatiseur:

– *Tenir compte des remarques et travaux de montage supplémentaires ⇒ page 10-10.*

– Dévisser la pompe à ailettes de direction assistée avec l'étrier-tendeur arrière et l'accrocher sur le support de moteur; les flexibles restent branchés:
⇒ Châssis-suspension; groupe de réparation 48; Pompe à ailettes, réservoir d'alimentation, conduites hydrauliques: vue d'ensemble du montage; Pompe à ailettes de direction assistée: dépose et repose (compresseur G)

CLUB GENERATION CORRADO
ASSOCIATION LOI 1901
WWW.CGCFRANCE.COM

Véhicules avec boîte mécanique

– Décrocher le cylindre récepteur de l'embrayage hydraulique et la commande des vitesses par câbles sur la boîte (de plus, dévisser le support de la commande des vitesses par câbles sur la boîte):
⇒ Boîte mécanique 02A à 5 vitesses; groupe de réparation 30; Commande d'embrayage: remise en état

– Déposer de la boîte de vitesses les câbles de commande avec le contre-palier:
⇒ Boîte mécanique 02A à 5 vitesses; groupe de réparation 34; Commande des vitesses: remise en état

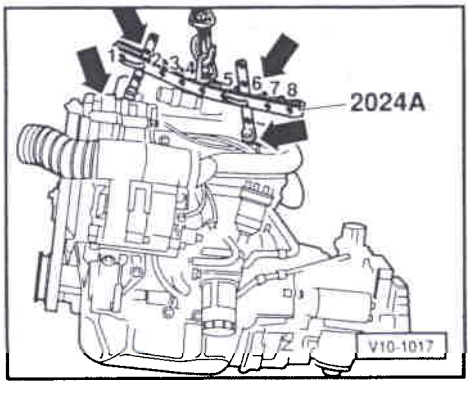

◄ – Accrocher comme suit le dispositif de suspension 2024 A et le soulever légèrement avec la grue d'atelier:

Côté poulie:
2e alésage de l'éclisse en position 2

Côté volant-moteur:
2e alésage de l'éclisse en position 6

Simpo PDF Merge and Split Unregistered Version - http://www.simpopdf.com

Attention:
Utiliser des goupilles de sécurité sur les crochets et les goupilles d'ajustage.

Nota:

- *Les positions d'ajustage de l'étrier-support numérotées de 1 à 4 doivent être orientées vers la poulie.*
- *Les alésages pratiqués dans les éclisses doivent être comptés à partir du crochet.*
- *L'ensemble mécanique doit être guidé avec précaution lorsqu'il est retiré pour éviter tout endommagement sur la carrosserie.*

Pour l'exécution de travaux de montage, le moteur doit être fixé avec le support de moteur VW 540 sur le pied de montage.

Indications pour la repose

La repose doit être effectuée dans l'ordre inverse, en tenant compte des points suivants:

- Contrôler l'usure de la butée de débrayage et la remplacer si nécessaire.

- Graisser légèrement de G 000 100 la butée de débrayage, la douille de guidage de la butée de débrayage et la denture de l'arbre primaire.

- Vérifier si les douilles d'ajustage destinées au centrage moteur/BV se trouvent dans le bloc-cylindres; le cas échéant, les mettre en place.

CLUB GENERATION
CORRADO
ASSOCIATION LOI 1901
WWW.CGCFRANCE.COM

- Lors de l'abaissement de l'ensemble mécanique, veiller à ménager une garde suffisante par rapport aux arbres de pont.

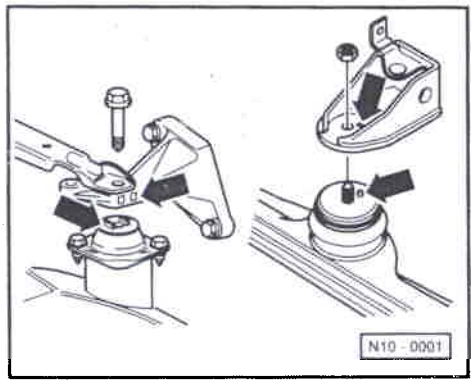

◄ - Lors de la repose de la fixation de l'ensemble mécanique, veiller à ce que l'évidement sur la console arrière droite ainsi que l'évidement sur la console avant s'encliquettent dans les tenons des patins métal-caoutchouc -flèches-.

- Serrer d'abord la fixation arrière droite de l'ensemble mécanique, puis la fixation arrière gauche.
  Couples de serrage ⇒ page 10-6, Fixation de l'ensemble mécanique

- Desserrer le patin métal-caoutchouc à l'avant du support de moteur, l'ajuster sans contrainte en lui imprimant des secousses et le serrer de nouveau.
  Couples de serrage ⇒ page 10-6, Fixation de l'ensemble mécanique

- Reposer le cylindre-récepteur de l'embrayage hydraulique:
⇒ Boîte mécanique 02A à 5 vitesses; groupe de réparation 30; Commande d'embrayage: remise en état

- Reposer les câbles de commande avec le contre-palier sur la boîte de vitesses et les régler si nécessaire:
⇒ Boîte mécanique 02A à 5 vitesses; groupe de réparation 34; Commande des vitesses: remise en état

- Reposer la pompe à ailettes de direction assistée:
⇒ Châssis-suspension; groupe de réparation 48; Pompe à ailettes, réservoir d'alimentation, conduites hydrauliques: vue d'ensemble du montage; Pompe à ailettes de direction assistée: dépose et repose (compresseur G)

Simpo PDF Merge and Split Unregistered Version - http://www.simpopdf.com

– Reposer le compresseur de climatiseur:
⇒ Chauffage, Climatiseur; groupe de réparation 87; Support de compresseur: dépose et repose

– Reposer le porte-serrure avec pièces boulonnées:
⇒ Carrosserie – Travaux de montage; groupe de réparation 50; Porte-serrure avec pièces boulonnées: dépose et repose

– Faire l'appoint de liquide de refroidissement ⇒ page 19-11

– Régler le câble d'accélérateur ⇒ page 20-22

– Connexions électriques et agencement des câbles:
⇒ Equipement électrique; groupe de réparation 97

– Contrôler le point d'allumage, le régler le cas échéant:
⇒ Groupe de réparation 24; Système d'allumage et d'injection Digifant; Partie injection: remise en état

– Procéder au contrôle du ralenti:
⇒ Groupe de réparation 24; Système d'allumage et d'injection Digifant; Partie injection: remise en état

– Contrôler le réglage des phares, le corriger le cas échéant:
⇒ Le Spécialiste et l'Entretien

Couples de serrage

Vissage		Couple de serrage
Moteur sur BV	M10	45 Nm
	M12	55 Nm
Tôle de blindage volant-moteur	M7	10 Nm
Arbres de pont sur arbres à brides		45 Nm
Tuyau d'échappement AV sur collecteur d'échappement		40 Nm
Support du moteur sur carrosserie		50 Nm
Protection calorifuge arbre de pont droit sur bloc-cylindres		35 Nm

CLUB GENERATION CORRADO
ASSOCIATION LOI 1901
WWW.CGCFRANCE.COM

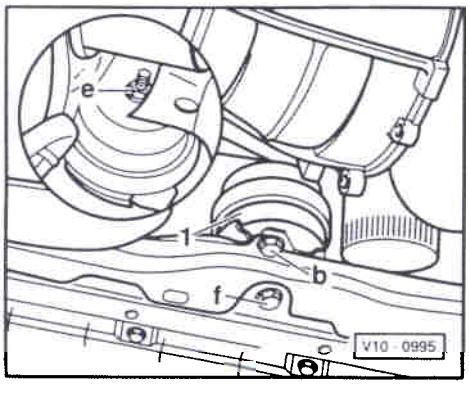

Fixation de l'ensemble mécanique

Couples de serrage

(boulons lubrifiés)

◄ Fixation AV de l'ensemble mécanique

b = 30 Nm
e = 60 Nm
f = 70 Nm

Simpo PDF Merge and Split Unregistered Version - http://www.simpopdf.com

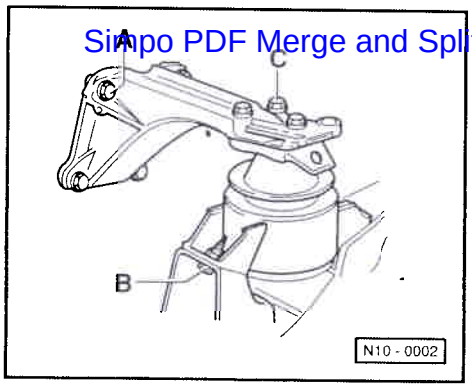

◄ Fixation AR D de l'ensemble mécanique

A = 25 Nm
B = 60 Nm
C = 25 Nm

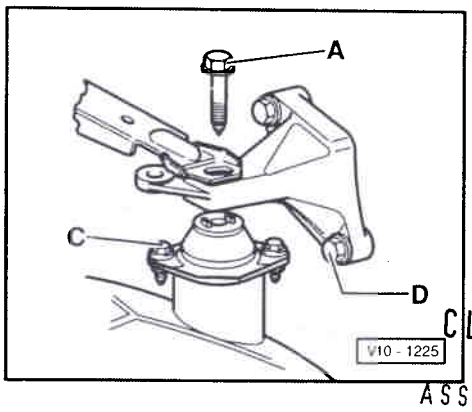

◄ Fixation AR G de l'ensemble mécanique

A = 60 Nm
C = 30 Nm
D = 25 Nm

CLUB GENERATION CORRADO
ASSOCIATION LOI 1901
WWW.CGCFRANCE.COM

Moteur et boîte de vitesses: ajustage

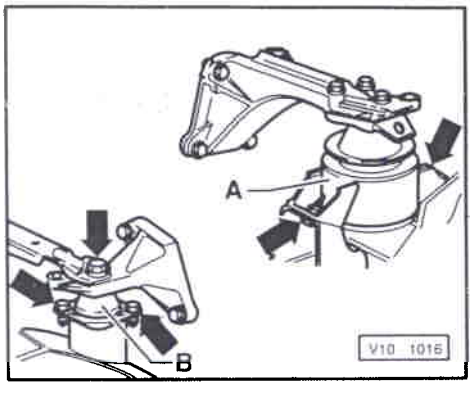

Les opérations d'ajustage ne sont nécessaires que si le moteur et la boîte de vitesses sont déposés et si, de plus, les patins métal-caoutchouc ont été dévissés du berceau et du support de moteur.

◄
- Desserrer le patin métal-caoutchouc/palier hydraulique -A- (support de moteur) du berceau.
- Desserrer le patin métal-caoutchouc -B- (palier de BV) de la boîte de vitesses et du berceau.

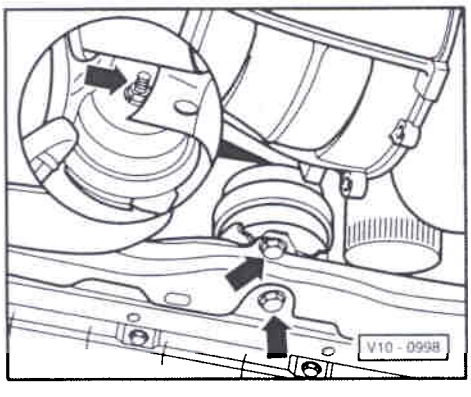

◄
- Desserrer le patin métal-caoutchouc AV du support de moteur et de la console.
- Ajuster l'ensemble mécanique sans contrainte en lui imprimant des mouvements de secousses.
- Revisser les boulons dans le même ordre.
  Couples de serrage ⇒ page 10-6

Simpo PDF Merge and Split Unregistered Version - http://www.simpopdf.com

Silentblocs du support de moteur: remplacement

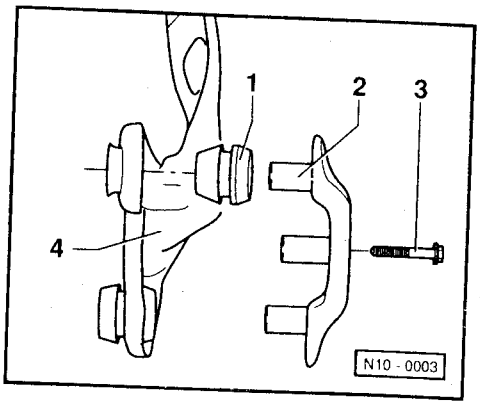

- Mettre en place le dispositif de maintien 10-222A avec les pieds 10-222A/1.
- Mettre en place le dispositif de maintien dans l'œillet d'accrochage à gauche sur la culasse et précontraindre légèrement le moteur.
- Déposer le support de moteur.
- Extraire des silentblocs la pièce d'écartement -2- par des mouvements alternatifs.
- Déboîter les silentblocs.
- Tenir compte de la position de montage des silentblocs -1-.
- Emboîter les nouveaux silentblocs.
- Emmancher la pièce d'écartement.
- Reposer le support de moteur -4- et serrer à 25 Nm les vis de fixation -3-.
- Serrer les vis de fixation support de moteur/pare-chocs à 85 Nm.

CLUB GENERATION CORRADO
ASSOCIATION LOI 1901
WWW.CGCFRANCE.COM

Remarques et travaux de montage supplémentaires sur les véhicules à climatiseur

Attention
Le circuit de réfrigérant du climatiseur ne doit pas être ouvert.

Nota:

Le circuit de réfrigérant ne doit être ouvert que dans des ateliers disposant d'un personnel qualifié, ainsi que des outillages et équipements d'atelier nécessaires.

Pour pouvoir déposer et reposer le moteur également sans qu'il soit nécessaire d'ouvrir le circuit de réfrigérant:

- Dévisser le compresseur de climatiseur et le condenseur et les fixer sur la carrosserie de telle façon qu'aucune contrainte ne s'exerce sur les flexibles.

Simpo PDF Merge and Split Unregistered Version - http://www.simpopdf.com

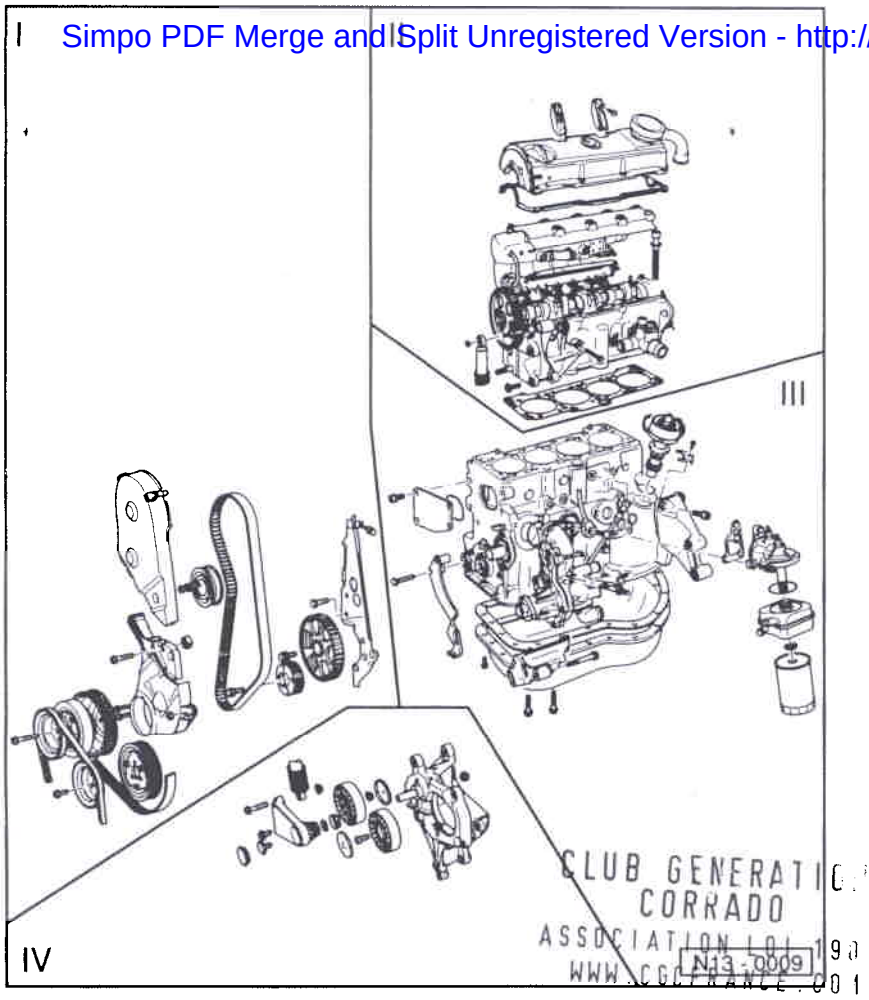

CLUB GENERATION
CORRADO
ASSOCIATION LOI 1901
WWW.CGCFRANCE.COM

Moteur, désassemblage et assemblage

Nota:

Si, lors de travaux de réparation sur le moteur, une grande quantité de copeaux métalliques ou de résidus d'abrasion – provenant d'un grippage, p. ex. endommagement des coussinets de vilebrequin et de bielle – est constatée dans l'huile-moteur, il faut, pour éviter des avaries subséquentes, nettoyer soigneusement les conduites d'huile ainsi que le radiateur d'huile.

I ⇒ page 13-2

II ⇒ page 13-6

III ⇒ page 13-9

IV ⇒ page 13-14

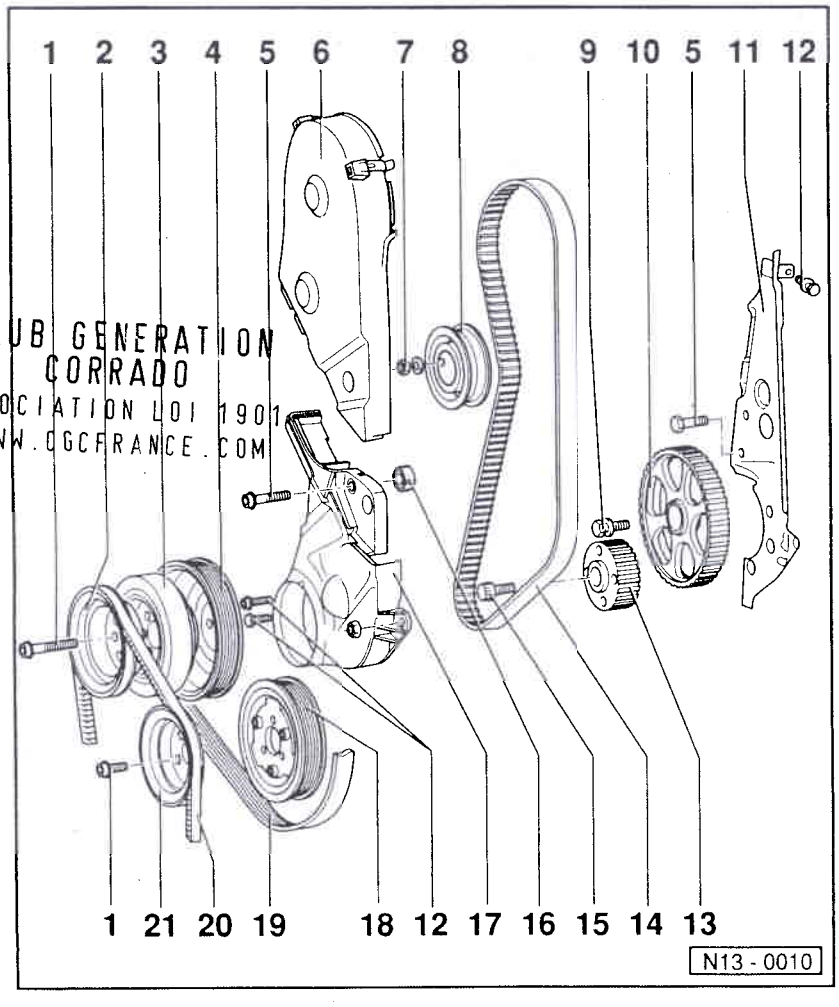

CLUB GENERATION
CORRADO
ASSOCIATION LOI 1901
WWW.CGCFRANCE.COM

Partie I

1 - Vis à six pans creux
- ♦ Couples de serrage:
  avec embase 25 Nm
  sans embase 20 Nm

2 - Poulie
- ♦ Pour courroie trapézoïdale

3 - Amortisseur de vibrations

4 - Poulie
- ♦ Pour courroie à nervures trapézoïdales
- ♦ Montage possible dans une position seulement -alésages décalés-
- ♦ Veiller à la position lors de la repose de la courroie crantée
  ⇒ page 13-18

5 - 25 Nm

6 - Protection supérieure de courroie crantée

Simpo PDF Merge and Split Unregistered Version - http://www.simpopdf.com

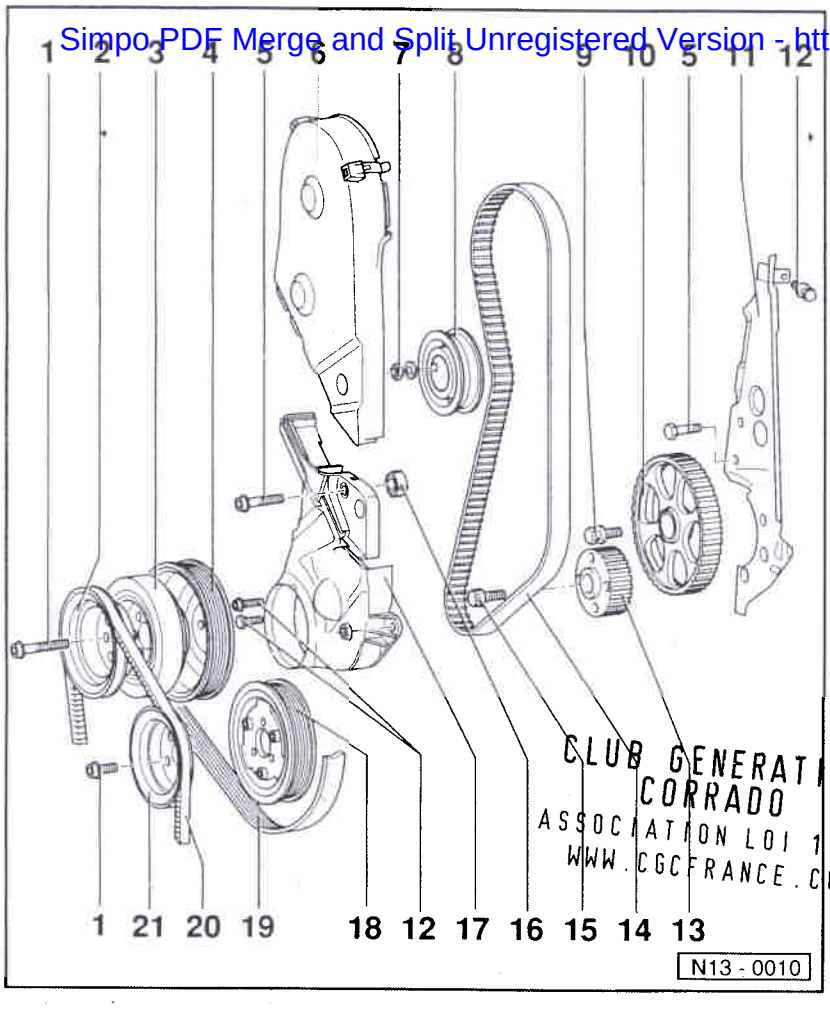

CLUB GENERATION CORRADO
ASSOCIATION LOI 1901
WWW.CGCFRANCE.COM

7 - 45 Nm

8 - Galet-tendeur

9 - 80 Nm
- Utiliser le contre-appui 3036 pour le desserrage et le serrage

10 - Pignon d'arbre intermédiaire

11 - Protection AR de courroie crantée

12 - 10 Nm

13 - Pignon courroie crantée/vilebrequin

14 - Courroie crantée
- Avant la dépose, repérer le sens de rotation
- Contrôler l'usure
- Ne pas plier
- Déposer et reposer, tendre
⇒ page 13-18

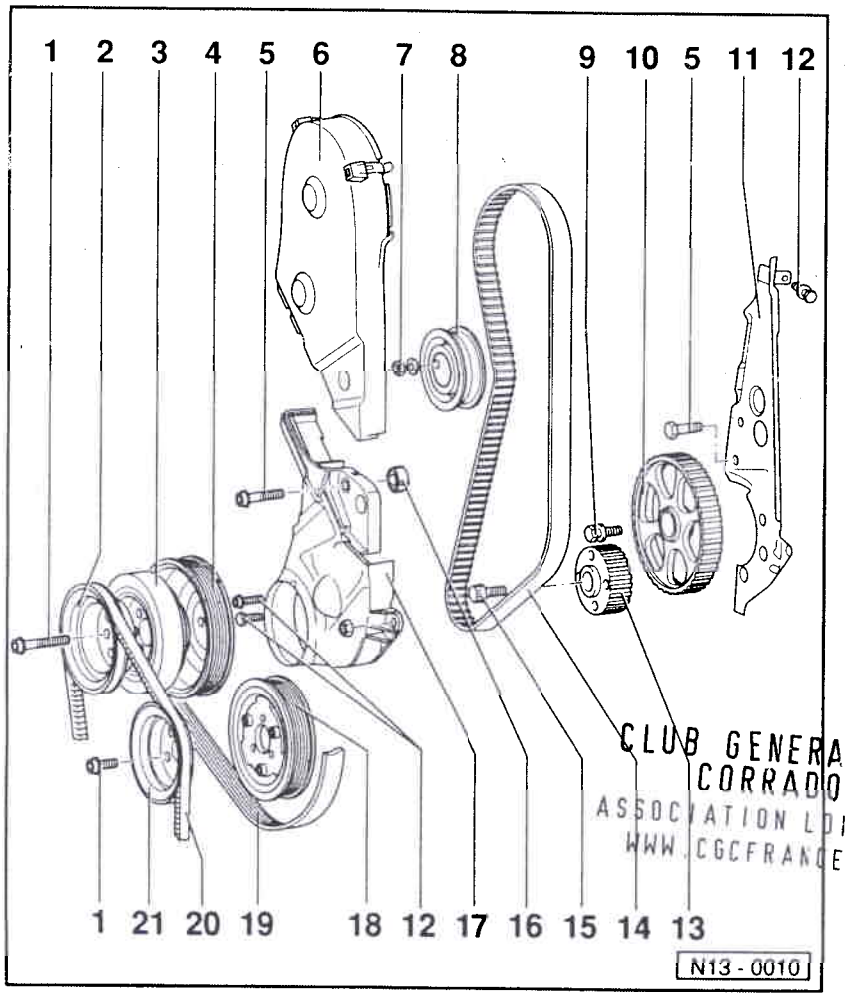

CLUB GENERATION CORRADO
ASSOCIATION LOI 1901
WWW.CGCFRANCE.COM

15 - 90 Nm + $^1/_4$ de tour supplémentaire (90°)
- Pour desserrer et serrer, utiliser le contre-appui 3099
- Remplacer
- Lubrifier le filetage et le collet
- Le serrage supplémentaire peut s'effectuer en plusieurs passes

16 - Douille d'écartement

17 - Protection inf. de courroie crantée

18 - Poulie
- Pour pompe de liquide de refroidissement sur les véhicules sans climatiseur
- Contrôler l'alignement des poulies ⇒ page 13-16, fig. 1

19 - Courroie à nervures trapézoïdales
- Repérer le sens de rotation avant la dépose
- Déposer et reposer
⇒ page 13-16

Simpo PDF Merge and Split Unregistered Version - http://www.simpopdf.com

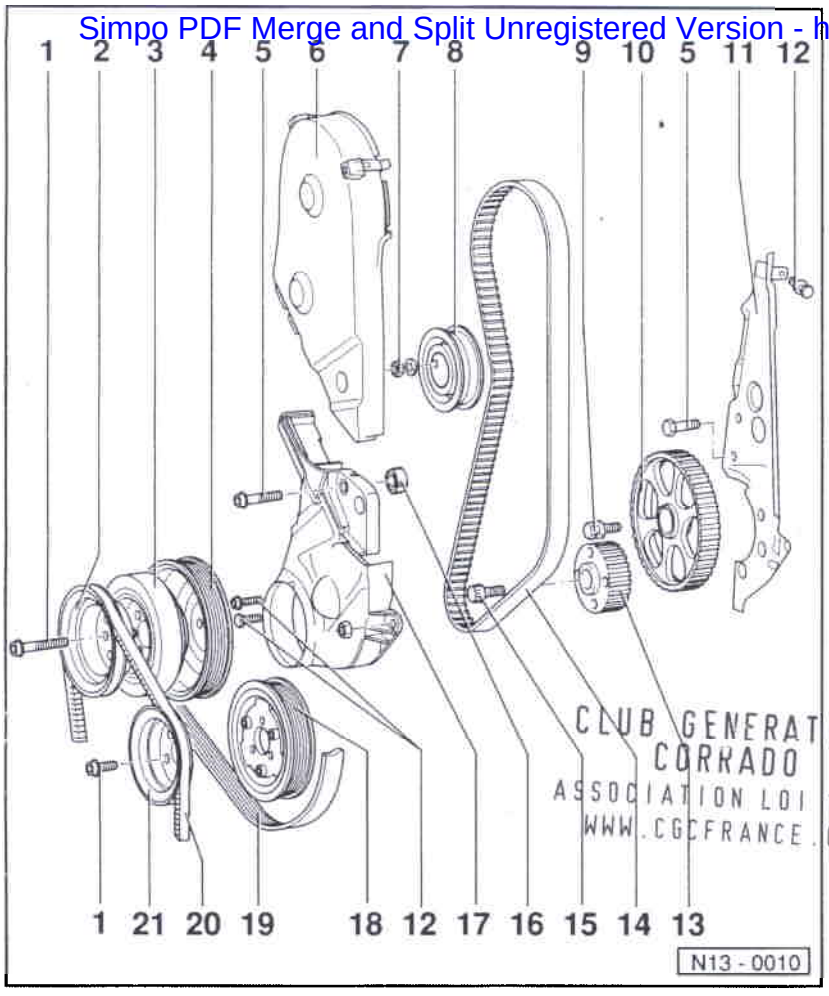

CLUB GENERATION CORRADO
ASSOCIATION LOI 1901
WWW.CGCFRANCE.COM

20 - Courroie trapézoïdale

- ♦ Régler la tension de la courroie trapézoïdale:

⇒ Châssis-suspension; groupe de réparation 48; Pompe à ailettes, réservoir d'alimentation, conduites hydrauliques: vue d'ensemble du montage; Pompe à ailettes de direction assistée: dépose et repose (compresseur G)

21 - Poulie

- ♦ Pour pompe de liquide de refroidissement sur les véhicules sans climatiseur

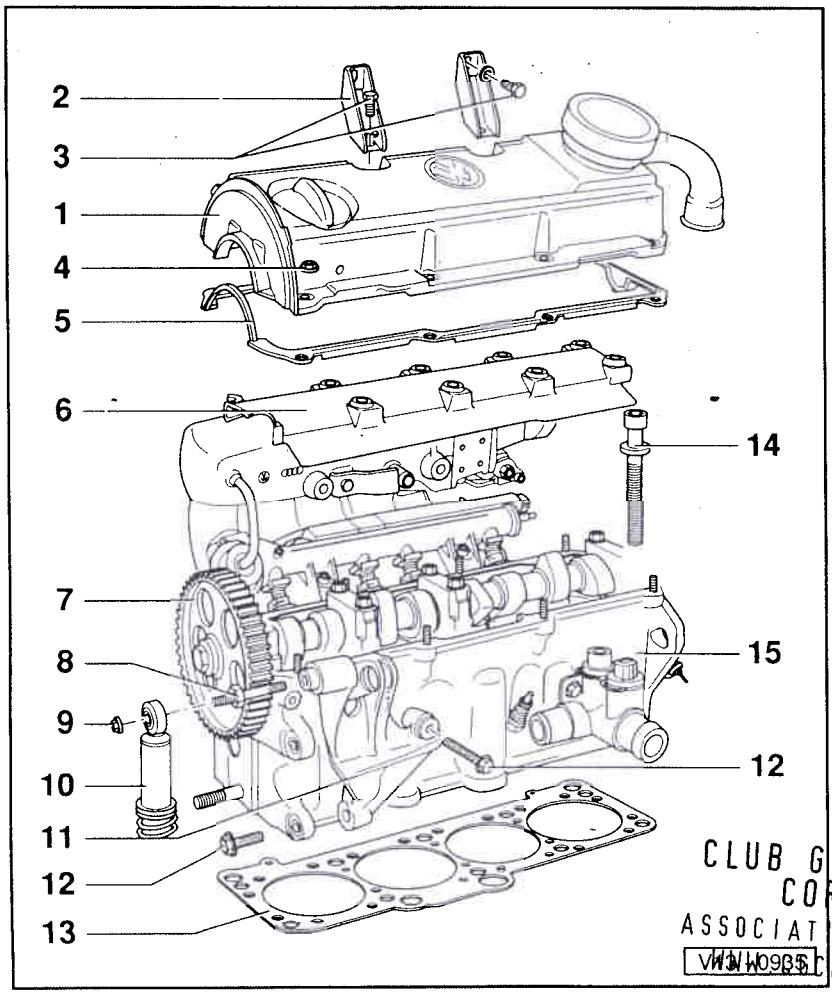

CLUB GENERATION CORRADO
ASSOCIATION LOI 1901
WWW.CGCFRANCE.COM

Partie II

1 - Couvre-culasse

2 - Support

- ♦ Reposer sans contrainte

3 - 25 Nm

4 - 10 Nm

5 - Joint de couvre-culasse

- ♦ Remplacer en cas d'endommagement
- ♦ Lubrifier légèrement avant le montage

6 - Déflecteur d'huile

7 - Pignon d'arbre à cames

- ♦ Respecter la position lors de la repose de la courroie crantée
  ⇒ page 13-18, courroie crantée: dépose et repose, tension

8 - 35 Nm

Simpo PDF Merge and Split Unregistered Version - http://www.simpopdf.com

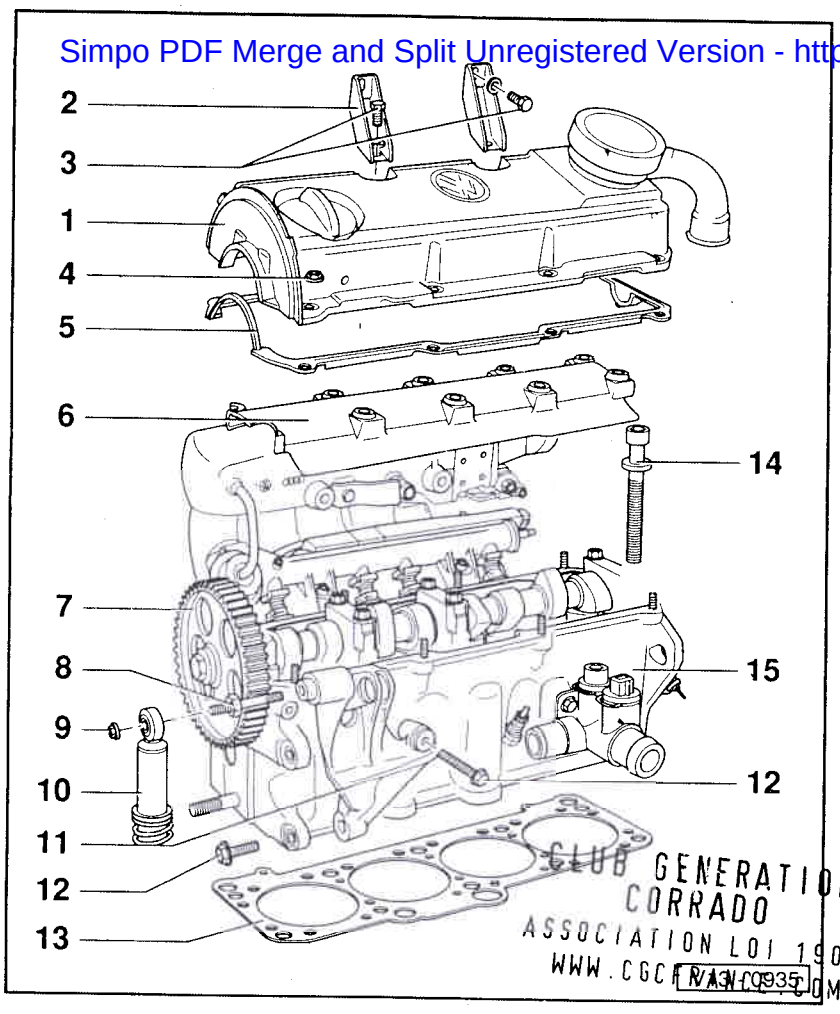

CLUB GENERATION CORRADO
ASSOCIATION LOI 1901
WWW.CGCFRANCE.COM

9 - 25 Nm

10 - Amortisseur hydraulique de courroie
- Pour courroie à nervures trapézoïdales
- Déposer et reposer la courroie à nervures trapézoïdales ⇒ page 13-16

11 - Support
- Pour alternateur
- Visser avant le montage de la protection arrière de courroie crantée
- Reposer sans contrainte
- La douille doit pouvoir être déplacée

12 - 35 Nm

13 - Joint de culasse
- Remplacer
- Respecter la position de montage
- Le repère "oben" (haut) doit être dirigé vers la culasse
- Après le remplacement, renouveler tout le liquide de refroidissement

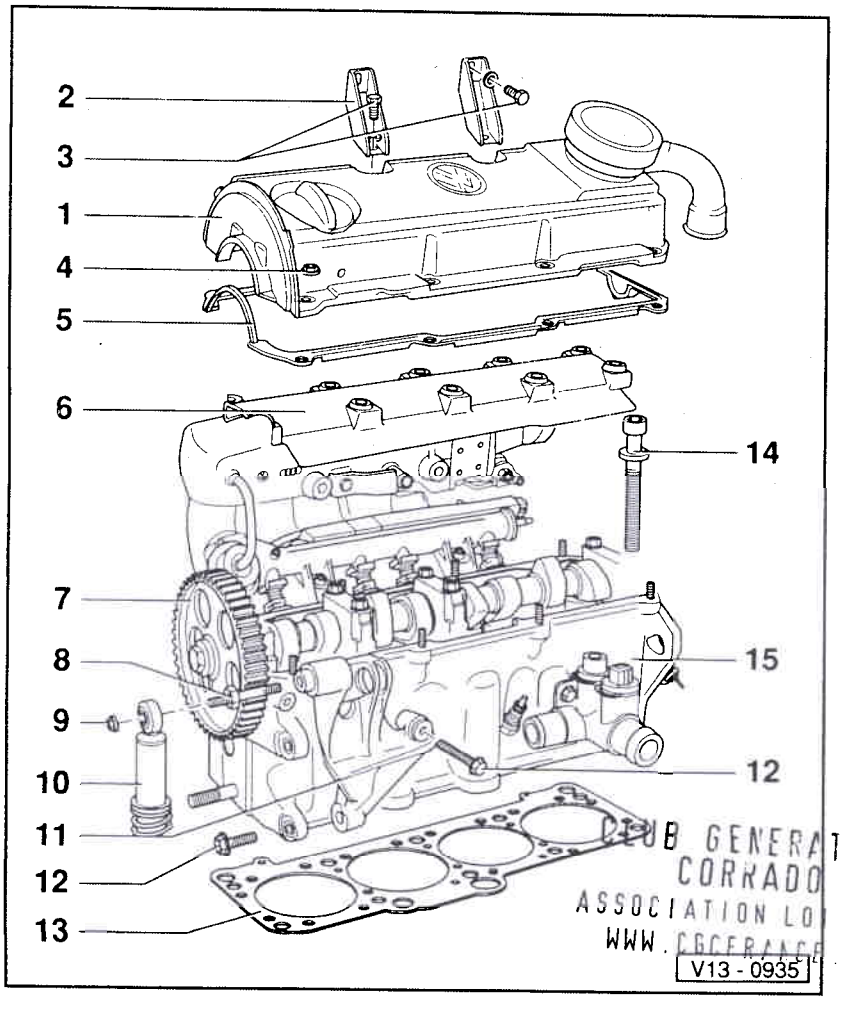

CLUB GENERATION CORRADO
ASSOCIATION LOI 1901
WWW.CGCFRANCE.COM

14 - Boulon de culasse
- Respecter l'ordre de desserrage et serrage
  ⇒ page 15-5, culasse: repose

15 - Culasse
- Déposer et reposer
  ⇒ page 15-1
- Après le remplacement, renouveler tout le liquide de refroidissement

Simpo PDF Merge and Split Unregistered Version - http://www.simpopdf.com

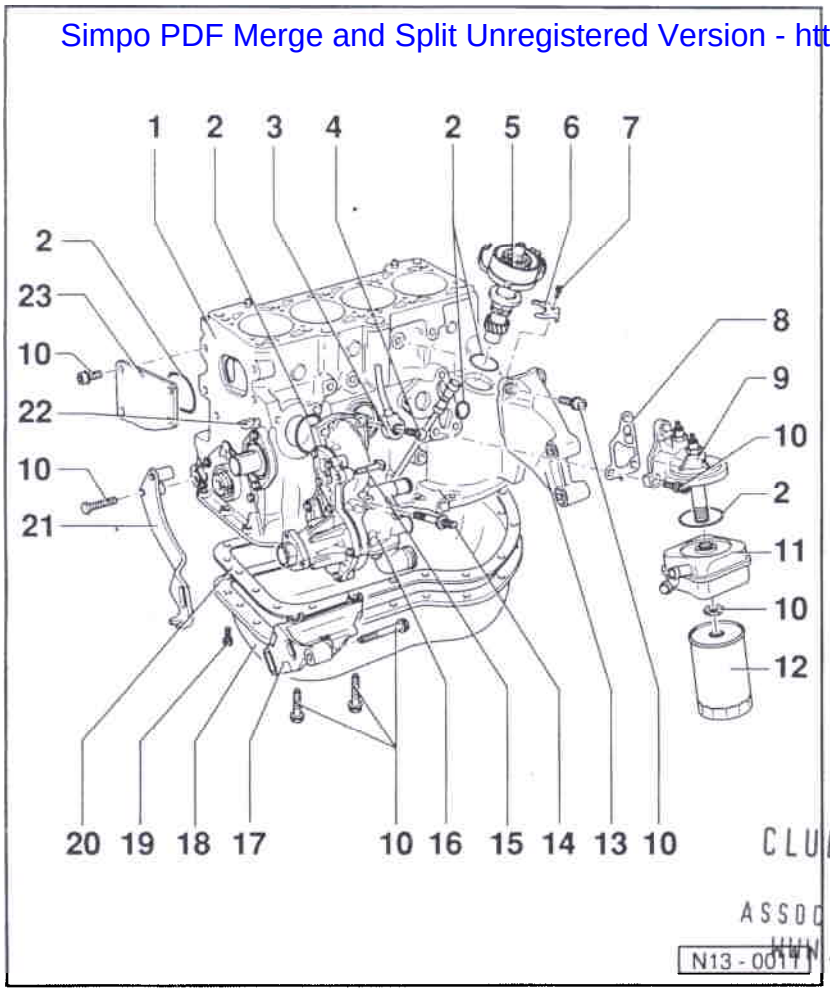

1 - Bloc-cylindres

- Déposer et reposer les flasques d'étanchéité et le plateau de pression/disque d'entraînement ⇒ page 13-23
- Déposer et reposer le vilebrequin ⇒ page 13-31
- Désassembler et assembler le piston et la bielle ⇒ page 13-34

2 - Joint torique

- Remplacer en cas d'endommagement

CLUB GENERATION CORRADO
ASSOCIATION LOI 1901
WWW.CGCFRANCE.COM

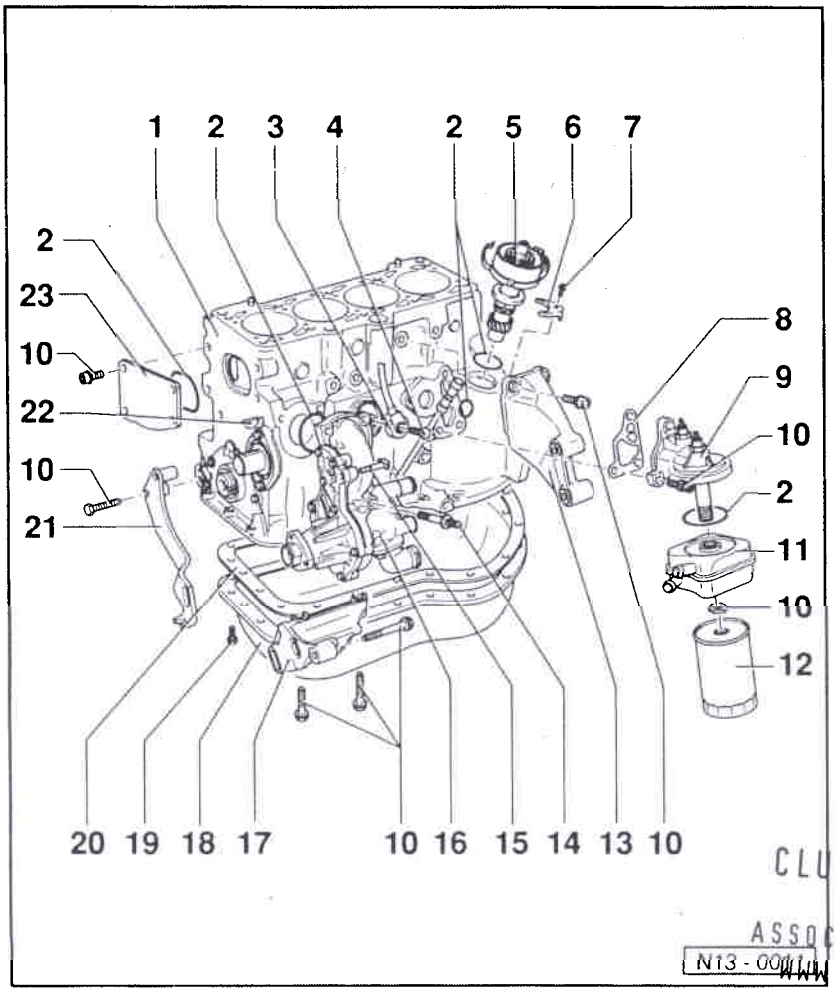

3 - Détecteur de cliquetis (G61)

- Lorsque le moteur est à sa température de fonctionnement, la durite ne doit pas toucher le détecteur de cliquetis, rectifier si nécessaire la position de montage du radiateur d'huile
- Contrôler ➤ 07.92:

⇒ Groupe de réparation 28; Système d'allumage et d'injection Digifant; Détecteur de cliquetis: contrôle ➤ 07.92

- Contrôler 08.92 ➤:

⇒ Groupe de réparation 01; Système d'allumage et d'injection Digifant; Mémoire de défauts: interrogation et effacement

4 - 20 Nm

- Le couple de serrage a une influence sur le fonctionnement du détecteur de cliquetis

5 - Allumeur

- Reposer:

⇒ Groupe de réparation 28; Système d'allumage et d'injection Digifant; Allumeur: repose

CLUB GENERATION CORRADO
ASSOCIATION LOI 1901
WWW.CGCFRANCE.COM

Simpo PDF Merge and Split Unregistered Version - http://www.simpopdf.com

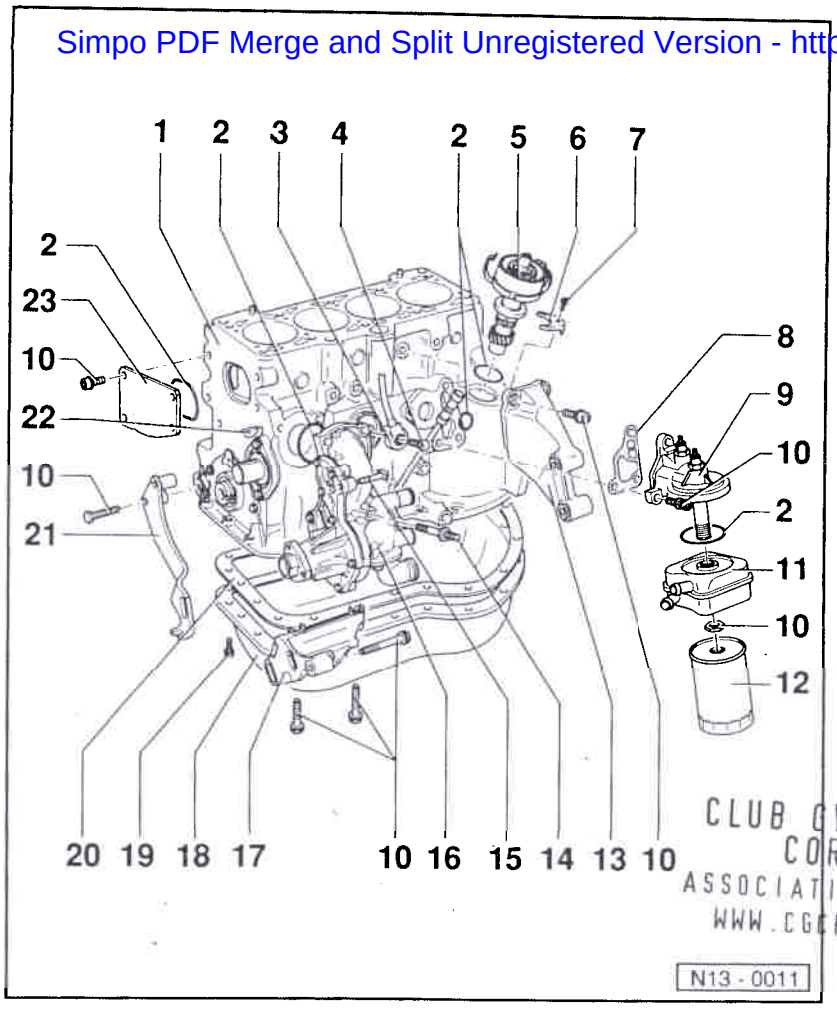

6 - Pièce de calage

7 - 20 Nm

8 - Joint
- Remplacer

9 - Support de filtre à huile

10 - 25 Nm

11 - Radiateur d'huile
- Enduire de produit AMV 188 100 02 les surfaces entrant en contact avec le support de filtre à huile, à l'extérieur de la bague-joint
- Ménager une garde suffisante avec les composants environnants

12 - Filtre à huile
- Desserrer avec poignée de serrage
- Serrer à la main
- Tenir compte des instructions de pose figurant sur le filtre à huile

CLUB GENERATION CORRADO
ASSOCIATION LOI 1901
WWW.CGCFRANCE.COM

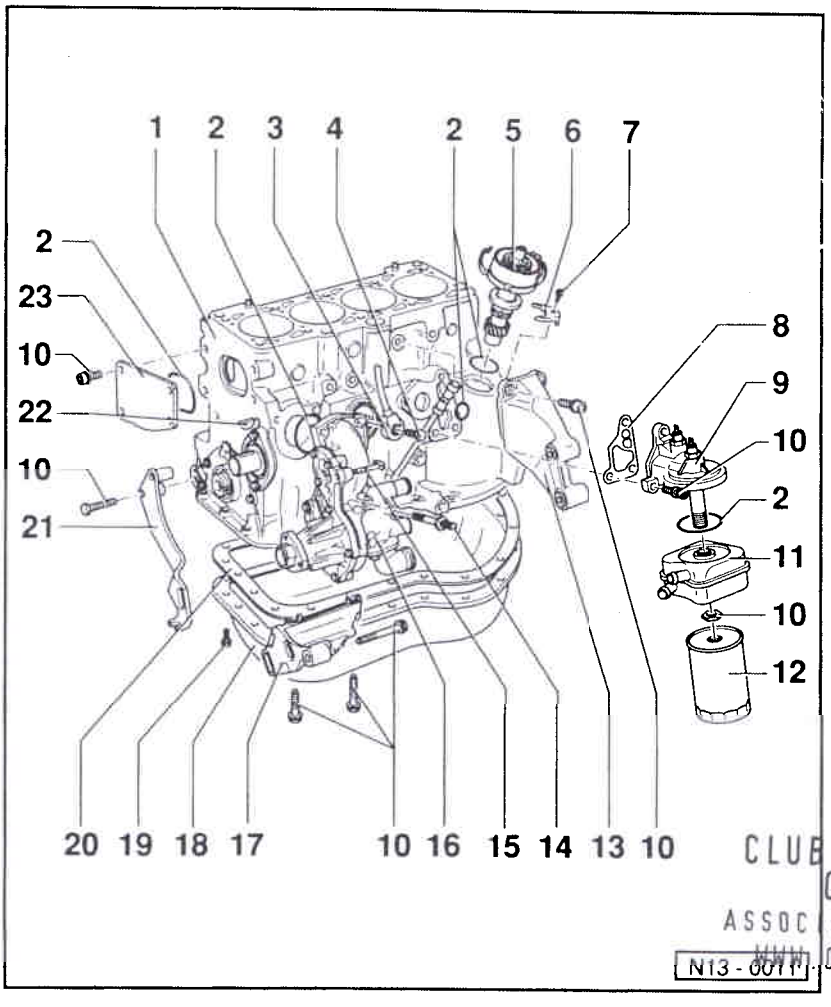

13 - Support
- Pour compresseur G
- Serrer d'abord sur le bloc-cylindres, puis serrer le compresseur G

14 - 20 Nm + $^1/_4$ de tour supplémentaire (90°)
- Remplacer

15 - Vis à tête rectangulaire
- Mettre en place avant le montage du support de compresseur G, position -13-

16 - Pompe de liquide de refroidissement
- Désassembler et assembler ⇒ page 19-9

17 - Etrier pivotant arrière
- Pour pompe à ailettes
- Reposer sans contrainte

18 - Carter d'huile
- Avant le montage, nettoyer la surface d'étanchéité

CLUB GENERATION CORRADO
ASSOCIATION LOI 1901
WWW.CGCFRANCE.COM

Simpo PDF Merge and Split Unregistered Version - http://www.simpopdf.com

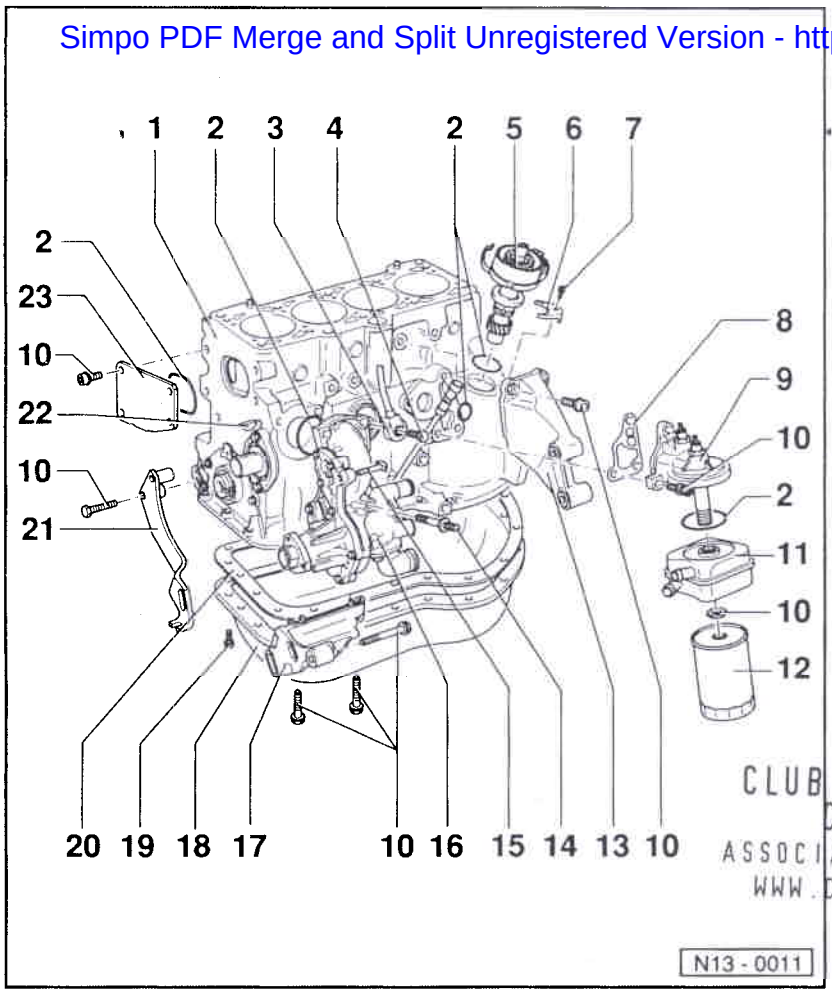

CLUB GENERATION CORRADO
ASSOCIATION LOI 1901
WWW.CGCFRANCE.COM

19 - 20 Nm
- Desserrer ou serrer seulement les vis côté volant-moteur avec:
  Vis à six pans creux:
  3249
  Vis six pans: 3185

20 - Joint
- Remplacer
- Avant la mise en place, enduire de "D2" les jonctions flasque d'étanchéité/bloc-cylindres

21 - Etrier pivotant avant
- Pour pompe à ailettes

22 - Clavette-disque
- Contrôler le bon positionnement

23 - Plaque d'obturation
- Enduire la surface d'appui avec le bloc-cylindres de produit AMV 188 001 02 à l'extérieur de la bague-joint

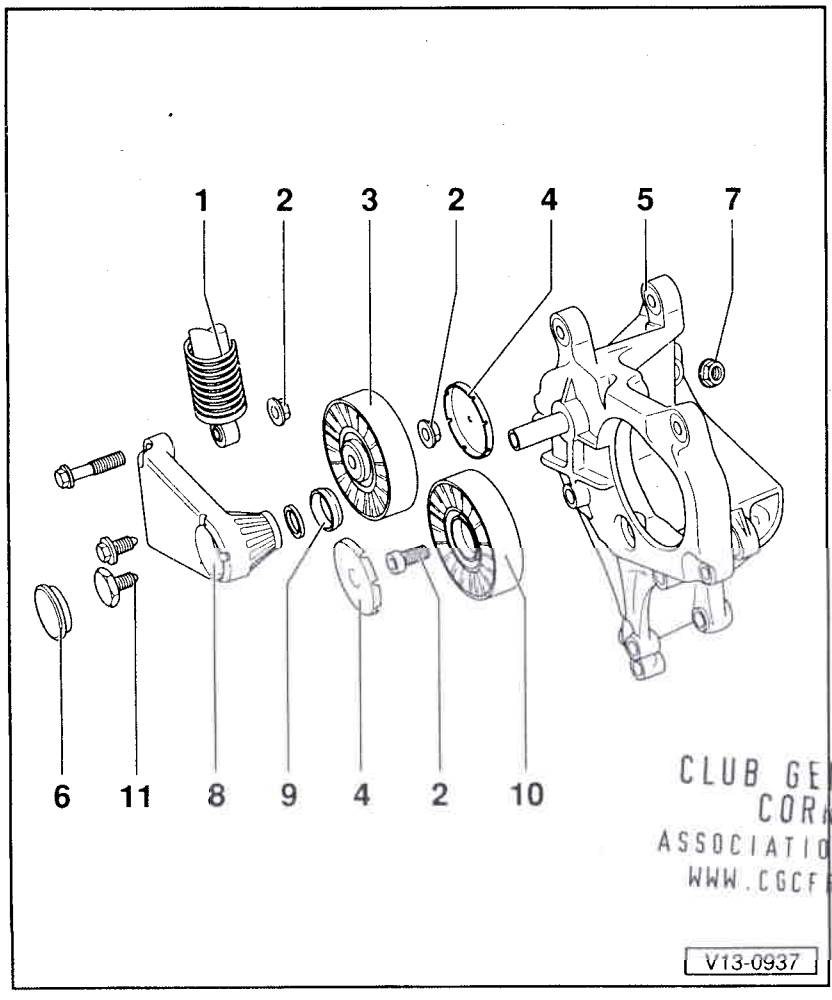

CLUB GENERATION CORRADO
ASSOCIATION LOI 1901
WWW.CGCFRANCE.COM

Partie IV

1 - Tendeur hydraulique de courroie
- Pour courroie à nervures trapézoïdales
- Déposer et reposer la courroie à nervures trapézoïdales ⇒ page 13-16

2 - 25 Nm
- Tenir compte de la version pour les écrous à embase:
  Tendeur hydraulique de courroie – grande embase
  Galet-tendeur – petite embase avec nervures

3 - Galet-tendeur

4 - Capuchon antipoussière

5 - Support
- Pour compresseur G

6 - Capuchon antipoussière

7 - 35 Nm

Simpo PDF Merge and Split Unregistered Version - http://www.simpopdf.com

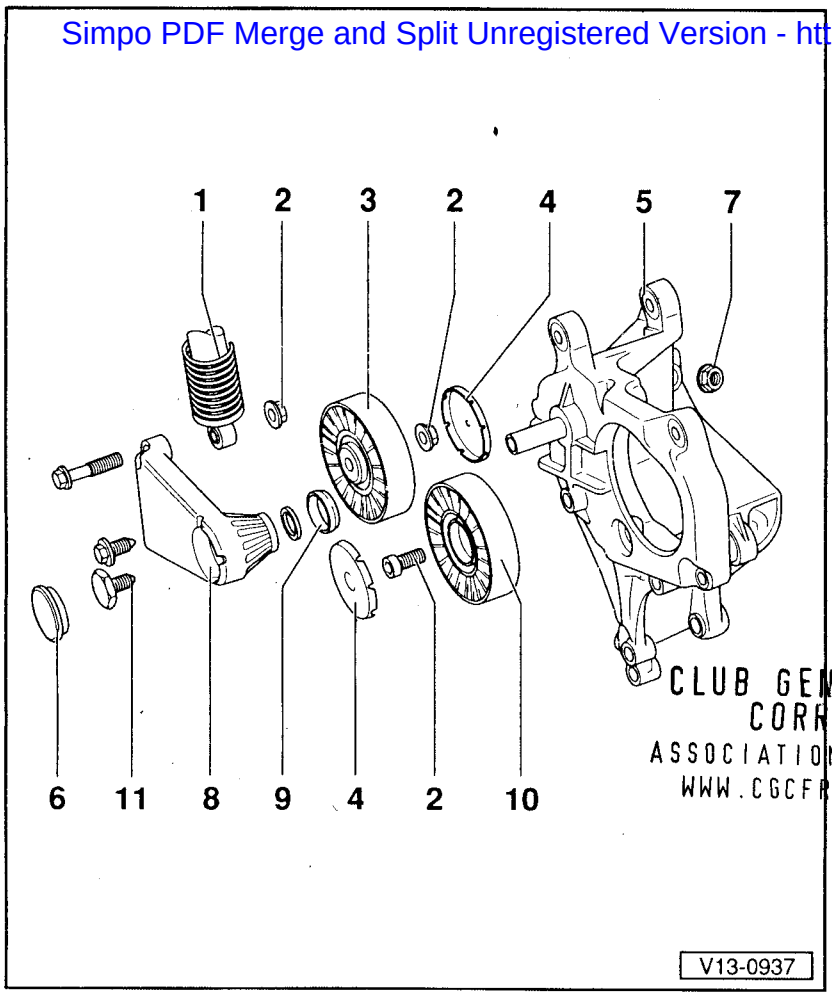

CLUB GENERATION
CORRADO
ASSOCIATION LOI 1901
WWW.CGCFRANCE.COM

8 - Levier de serrage

- ♦ En cas de remplacement, remplacer en même temps le capuchon anti-poussière, position -6-

9 - Joint

10 - Galet-inverseur

11 - 25 Nm

- ♦ Remplacer

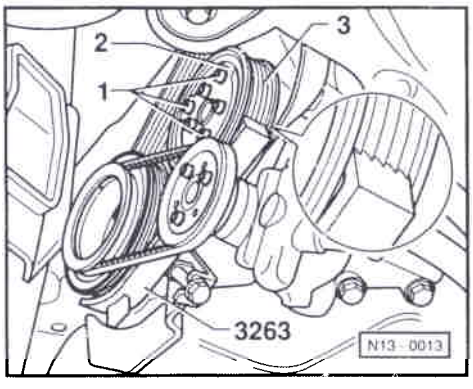

◄ **Fig. 1 Alignement des poulies: contrôle et réglage**

– Mettre en place le gabarit d'alignement 3263 sur la poulie/amortisseur de vibrations et contrôler l'alignement avec la poulie de pompe de liquide de refroidissement.

Nota:

Des désalignements de plus de 0,4 mm entraînent une usure accrue de la courroie et une rotation bruyante.

Si le désalignement est supérieur à 0,4 mm:

– Desserrer les vis -1- et tourner la partie intérieure -2- contre la poulie -3- jusqu'à ce que les poulies soient alignées.

– Serrer les vis -1- à 25 Nm.

Courroie à nervures trapézoïdales: dépose et repose

Nota:

Veiller au bon positionnement de la courroie dans les poulies lors de sa repose. Contrôler et régler l'alignement des poulies sur les véhicules sans climatiseur
⇒ page 13-16, fig. 1.

Dépose

– Déposer le capuchon d'alternateur.

Simpo PDF Merge and Split Unregistered Version - http://www.simpopdf.com

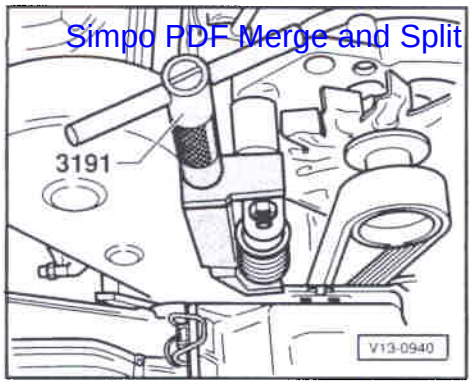

◄ – Tendre le tendeur hydraulique de courroie à l'aide du dispositif tendeur 3191.

– Déposer la courroie trapézoïdale:
⇒ Châssis-suspension; groupe de réparation 48; Pompe à ailettes, réservoir d'alimentation, conduites hydrauliques: vue d'ensemble du montage; Pompe à ailettes de direction assistée: dépose et repose (compresseur G)

– Retirer la courroie à nervures trapézoïdales.

Repose

– Mettre en place la courroie à nervures trapézoïdales.

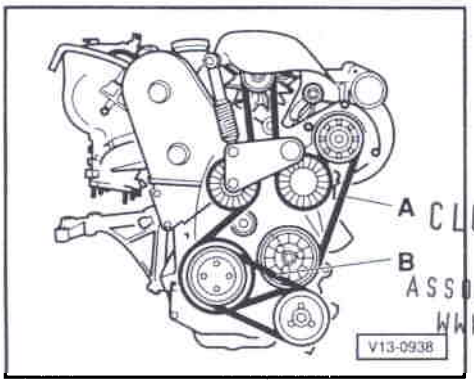

◄ Commande par courroie sans compresseur de climatiseur
A = courroie à nervures trapézoïdales
B = courroie trapézoïdale

CLUB GENERATION
CORRADO
ASSOCIATION LOI 1901
WWW.CGCFRANCE.COM

CLUB GENERATION
CORRADO
ASSOCIATION LOI 1901
WWW.CGCFRANCE.COM

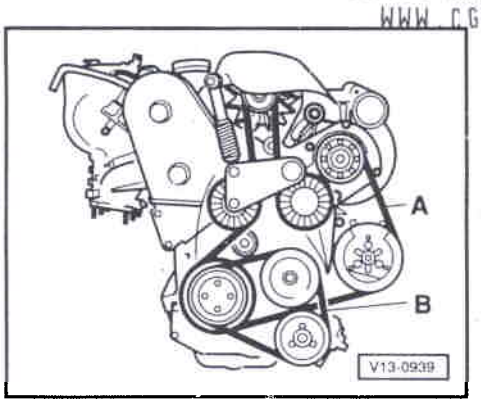

◄ Commande par courroie avec compresseur de climatiseur
A = courroie à nervures trapézoïdales
B = courroie trapézoïdale

– Reposer la courroie trapézoïdale:
⇒ Châssis-suspension; groupe de réparation 48; Pompe à ailettes, réservoir d'alimentation, conduites hydrauliques: vue d'ensemble du montage; Pompe à ailettes de direction assistée: dépose et repose (compresseur G)

– Détendre le tendeur hydraulique de courroie et retirer le dispositif tendeur 3191.

– Reposer le capuchon d'alternateur.

Courroie crantée: dépose et repose, tension

(Calage de la distribution)

Tenir compte du nota ⇒ page 13-16.

Dépose

– Déposer la courroie à nervures trapézoïdales ⇒ page 13-16.

– Déposer l'amortisseur de vibrations/poulie, la poulie de pompe de liquide de refroidissement et les protections supérieure et inférieure de courroie crantée.

– Repérer le sens de rotation de la courroie crantée.

Simpo PDF Merge and Split Unregistered Version - http://www.simpopdf.com

– Desserrer le galet-tendeur et retirer la courroie crantée.

Repose

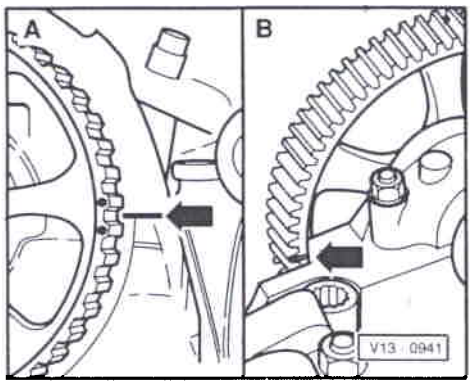

Nota:

- *Lors de la rotation de l'arbre à cames, le vilebrequin ne doit pas se trouver au PMH. Les soupapes/la tête de piston risquent d'être endommagées.*
- *Dans le cas de travaux de réparation pour lesquels il suffit de retirer la courroie crantée du pignon d'arbre à cames, la courroie crantée doit être réglée comme décrit en page 13-20.*

Courroie crantée déposée

◄ Le repère sur le couvre-culasse doit être compris entre les points placés sur le pignon d'arbre à cames -A-.

Couvre-culasse déposé:

Le repère sur le pignon d'arbre à cames doit être aligné avec la culasse -B-.

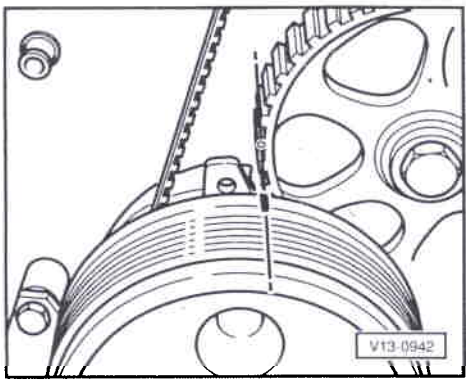

– Mettre en place la courroie crantée sur le pignon de vilebrequin (respecter le sens de rotation).

– Fixer l'amortisseur de vibrations/poulie avec une vis (respecter la fixation).

◄ – Faire coïncider le repère se trouvant sur l'amortisseur de vibrations ou sur la poulie avec le repère sur le pignon d'arbre intermédiaire (PMH du cylindre 1).

CLUB GENERATION CORRADO ASSOCIATION LOI 1901 WWW.CGCFRANCE.COM

– Mettre en place la courroie crantée sur le pignon d'arbre à cames.

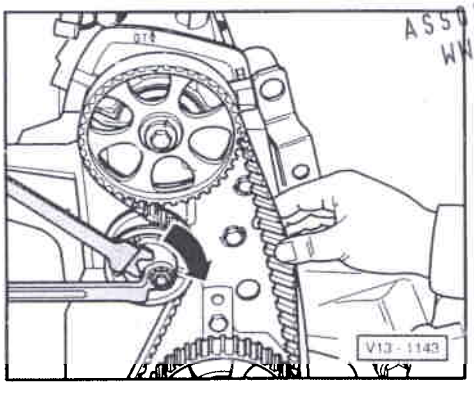

◄ – Tendre la courroie crantée; à cet effet, tourner le galet-tendeur avec une clé pour écrous (p. ex. Matra V159) dans le sens de la flèche.

Il doit être encore tout juste possible de tourner de 90° la courroie crantée avec le pouce et l'index à égale distance entre le pignon d'arbre à cames et le pignon d'arbre intermédiaire.

– Serrer l'écrou de blocage du galet-tendeur.
Couple de serrage: 45 Nm

– Faire effectuer deux rotations au vilebrequin et vérifier le réglage du vilebrequin.

– Déposer l'amortisseur de vibrations/poulie.

– Reposer la protection inférieure de courroie crantée.

– Reposer la poulie de pompe de liquide de refroidissement, l'amortisseur de vibrations/poulie et la protection supérieure de courroie crantée.

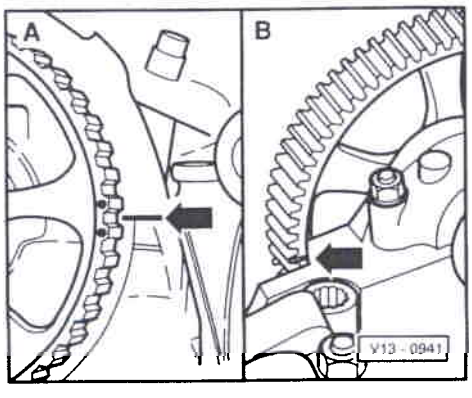

– Reposer la courroie à nervures trapézoïdales ⇒ page 13-16.

– Contrôler le point d'allumage, le régler si nécessaire:
⇒ Groupe de réparation 24; Système d'allumage et d'injection Digifant; Ralenti: contrôle

Courroie crantée retirée du pignon d'arbre à cames

◄ Le repère sur le couvre-culasse doit être compris entre les points placés sur le pignon d'arbre à cames -A-.

Couvre-culasse déposé:

Simpo PDF Merge and Split Unregistered Version - http://www.simpopdf.com

Le repère sur le pignon d'arbre à cames doit être aligné avec la culasse -B-.

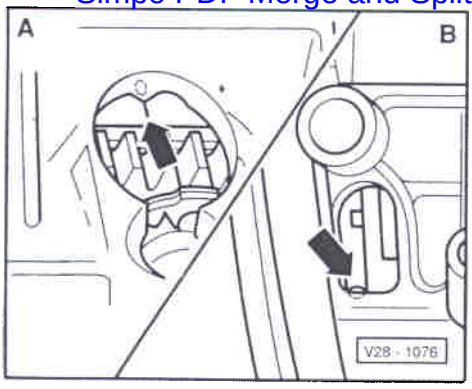

◄ – Amener le volant-moteur -A- ou le disque d'entraînement -B- au PMH du cylindre 1.

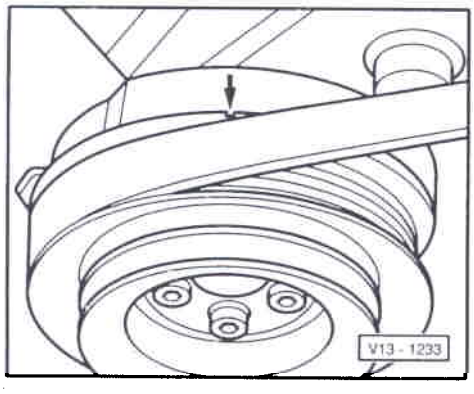

Moteur déposé:

◄ – *Amener l'amortisseur de vibrations (poulie) au PMH du cylindre 1.*

– Mettre en place la courroie crantée sur le pignon d'arbre à cames et la tendre ⇒ page 13-19.

CLUB GENERATION CORRADO
ASSOCIATION LOI 1901
WWW.CGCFRANCE.COM

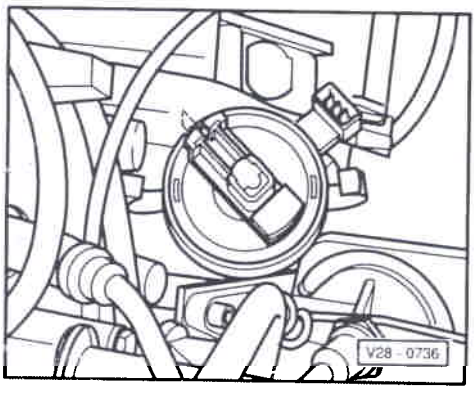

◄ – Contrôler si le rotor d'allumeur est orienté vers le repère de cylindre 1 sur le boîtier d'allumeur. Si tel n'est pas le cas, tourner l'allumeur jusqu'à ce que le repère coïncide; si nécessaire, mettre en place l'allumeur une nouvelle fois.

– Faire effectuer deux rotations au vilebrequin et contrôler si les repères d'arbre à cames et de vilebrequin coïncident avec leur point de référence.

– Contrôler le point d'allumage, le régler si nécessaire:
⇒ Groupe de réparation 24; Système d'allumage et d'injection Digifant; Ralenti: contrôle

Simpo PDF Merge and Split Unregistered Version - http://www.simpopdf.com

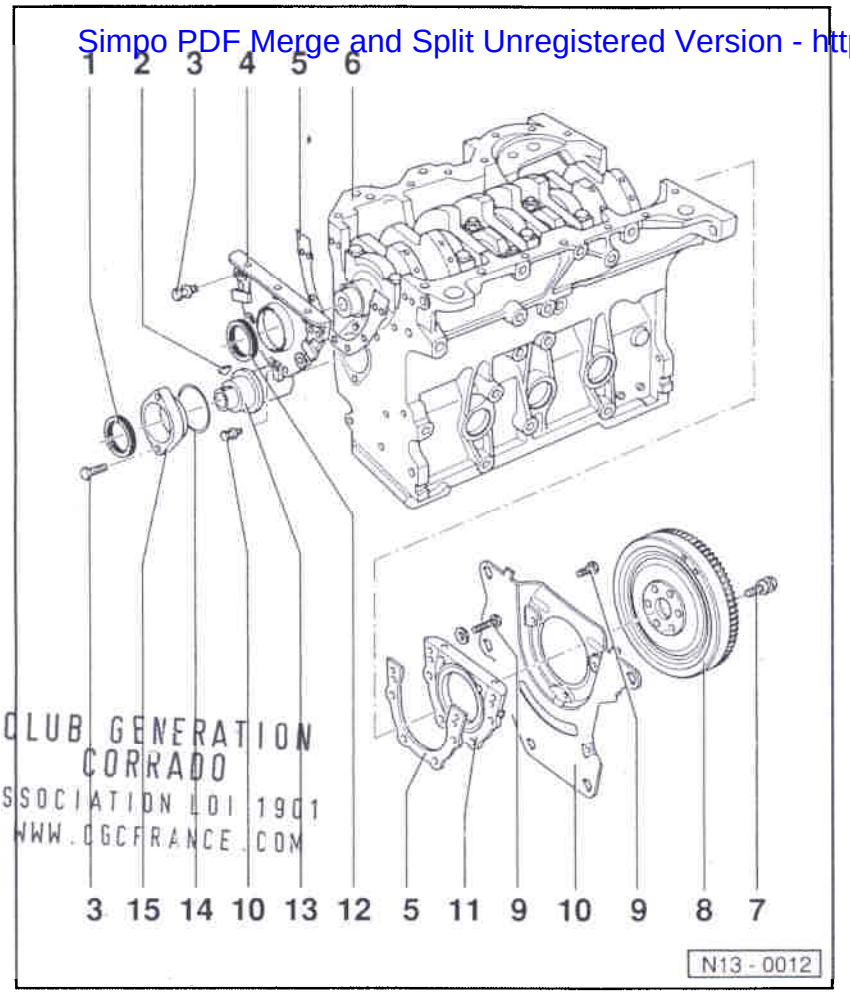

CLUB GENERATION CORRADO
ASSOCIATION LOI 1901
WWW.CGCFRANCE.COM

Flasques d'étanchéité et volant-moteur/disque d'entraînement: dépose et repose

Nota:

Remises en état sur l'embrayage:
⇒ Boîte mécanique 02A à 5 vitesses; groupe de réparation 30; Embrayage: remise en état

1 - Bague-joint
- Pour la dépose, déposer le flasque d'étanchéité
- Reposer avec 10-203
- Lubrifier légèrement la lèvre d'étanchéité de la bague-joint

2 - Clavette-disque
- Contrôler le bon positionnement

3 - 25 Nm

4 - Flasque d'étanchéité

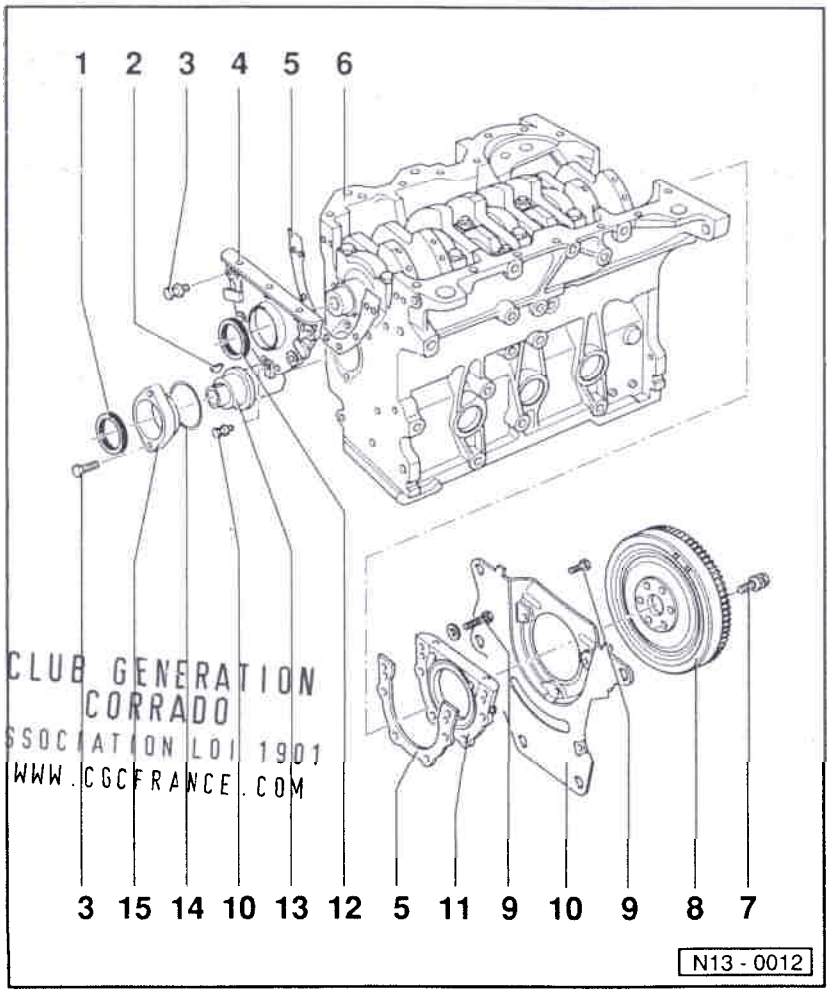

CLUB GENERATION CORRADO
ASSOCIATION LOI 1901
WWW.CGCFRANCE.COM

5 - Joint
- Remplacer

6 - Bloc-cylindres
- Déposer et reposer le vilebrequin ⇒ page 13-31
- Désassembler et assembler le piston et la bielle ⇒ page 13-34

7 - 60 Nm + 1/4 de tour (90°) supplémentaire
- Remplacer

8 - Volant-moteur/disque d'entraînement
- Freiner avec 3067 pour la dépose et la repose
- Déposer et reposer le disque d'entraînement ⇒ page 13-28
- Marquer ultérieurement l'encoche du point d'allumage ⇒ page 13-30

Simpo PDF Merge and Split Unregistered Version - http://www.simpopdf.com

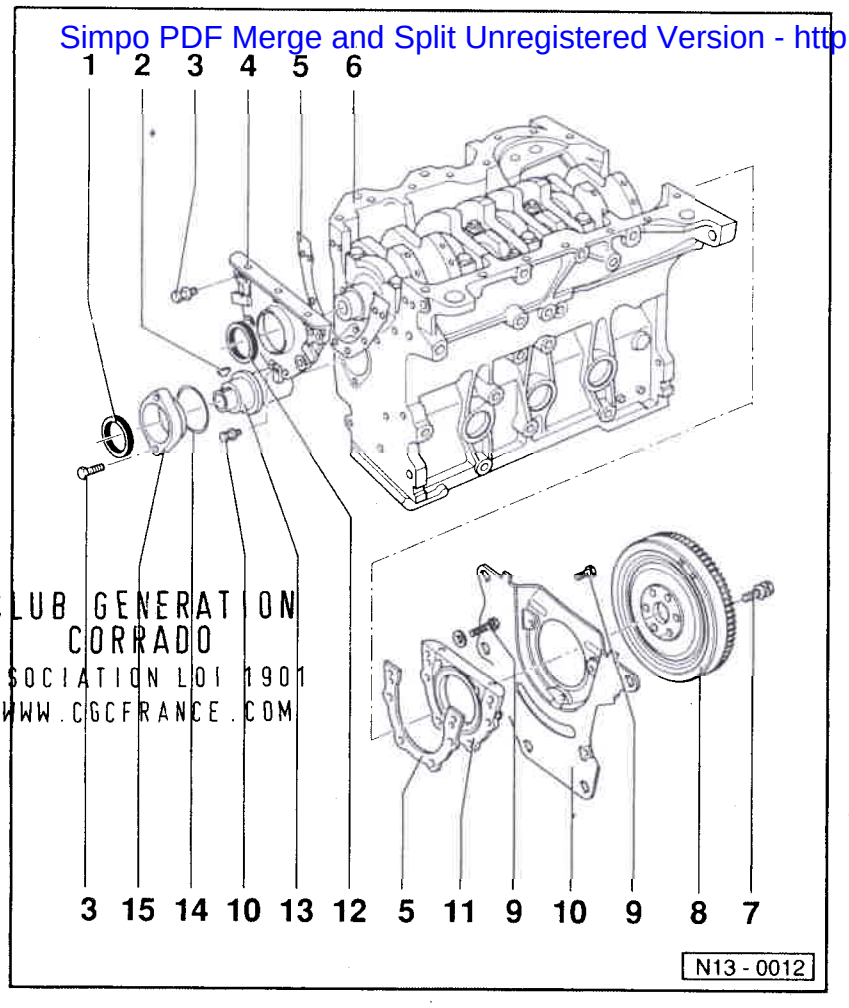

CLUB GENERATION CORRADO
ASSOCIATION LOI 1901
WWW.CGCFRANCE.COM

9 - 10 Nm

10 - Plaque intermédiaire
- Doit reposer sur les manchons d'ajustage
- Ne pas endommager/déformer lors des travaux de montage

11 - Flasque d'étanchéité avec bague-joint
- Ne remplacer qu'intégralement
- Lubrifier légèrement la lèvre d'étanchéité de la bague-joint

12 - Bague-joint
- Remplacer ⇒ page 13-26

13 - Arbre intermédiaire
- Déposer auparavant l'allumeur
- Jeu axial: 0,25 mm maxi

14 - Joint torique
- Remplacer s'il y a endommagement

15 - Flasque d'étanchéité d'arbre intermédiaire

Bague-joint de vilebrequin -côté poulie-: remplacement

Dépose

– Déposer la courroie à nervures trapézoïdales ⇒ page 13-16.

– Déposer la courroie crantée ⇒ page 13-18.

– Déposer le pignon de courroie crantée/vilebrequin. A cet effet, bloquer le pignon de courroie crantée avec le contre-appui 3099.

– Desserrer la pièce intérieure de l'extracteur de bague-joint 2085 de deux tours (env. 3 mm) de la pièce extérieure et la bloquer avec la vis moletée.

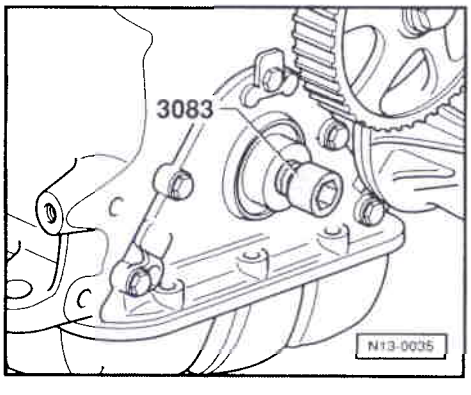

◄ – Pour guider l'extracteur de bague-joint, visser la vis à tête cylindrique de 3083 jusqu'en butée dans le vilebrequin.

Simpo PDF Merge and Split Unregistered Version - http://www.simpopdf.com

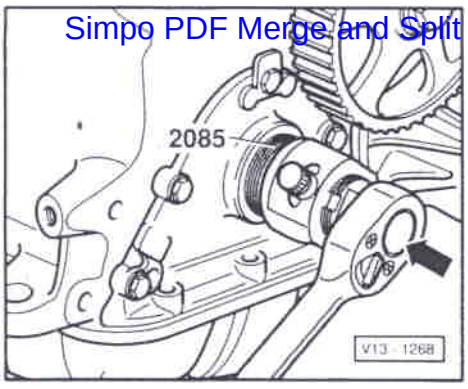

– Lubrifier la tête filetée de l'extracteur de bague-joint, le mettre en place et, en exerçant une forte pression, le visser aussi loin que possible dans la bague-joint.

– Desserrer la vis moletée et tourner la pièce intérieure contre le vilebrequin jusqu'à ce que la bague-joint soit extraite.

Repose

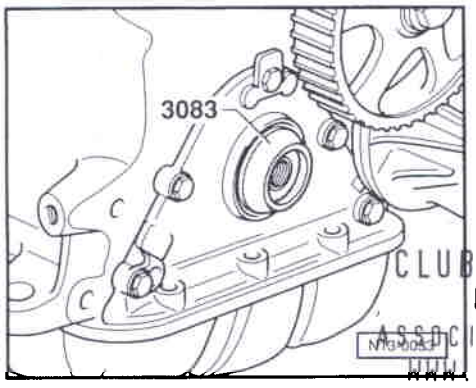

– Lubrifier légèrement la lèvre d'étanchéité de la bague-joint.

– Mettre en place la douille de guidage de 3083 sur le tourillon.

– Pousser la bague-joint par-dessus la douille de guidage.

CLUB GENERATION CORRADO ASSOCIATION LOI 1901 WWW.CGCFRANCE.COM

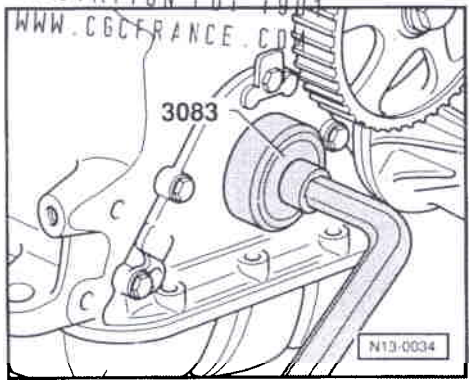

– Emmancher la bague-joint à la presse jusqu'en butée avec la douille de pression de 3083.

– Reposer la courroie crantée, la tendre ⇒ page 13-18.

Disque d'entraînement: dépose et repose

Disque d'entraînement: desserrage et serrage

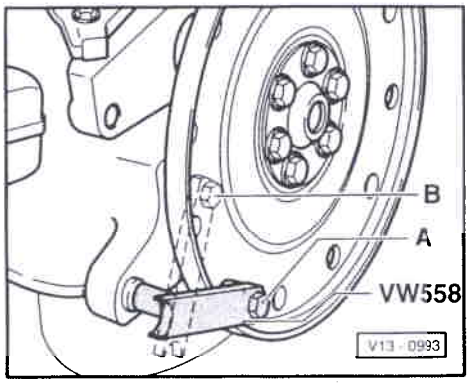

– Fixer le contre-appui VW 558 avec une vis six pans M8x45 sur le disque d'entraînement. Intercaler deux écrous six pans M10 entre le contre-appui et le disque d'entraînement.

Position de montage du contre-appui:
A - pour le desserrage
B - pour le serrage

Simpo PDF Merge and Split Unregistered Version - http://www.simpopdf.com

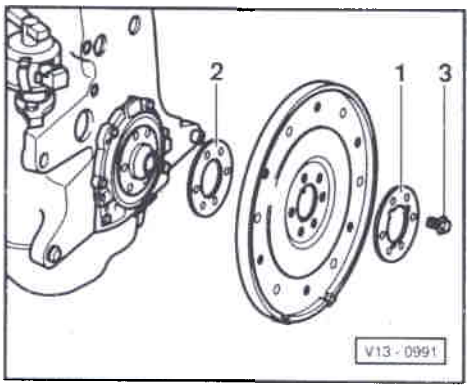

Disque d'entraînement: repose

◄ – Mettre en place le disque d'entraînement en utilisant la rondelle entretoise avec évidements -1-.

– Mettre en place les vis neuves -3- et les serrer à
30 Nm.

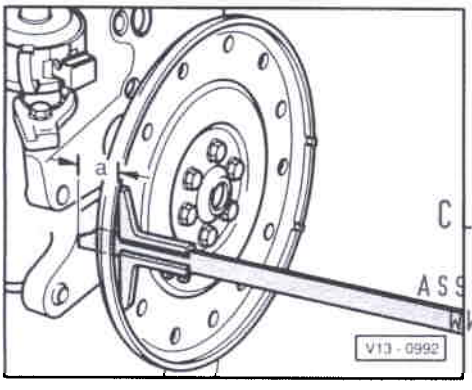

◄ – Contrôler la cote -a- en trois points et calculer la valeur moyenne.
Valeur assignée: 19,5 à 21,1 mm

CLUB GENERATION
CORRADO
ASSOCIATION LOI 1901
WWW.CGCFRANCE.COM

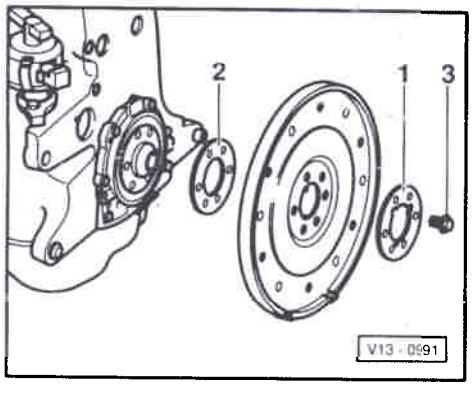

Si la valeur assignée n'est pas atteinte:

◄ – Déposer de nouveau le disque d'entraînement et utiliser en même temps une rondelle de compensation -2-.
Serrer de nouveau les vis -3- à
30 Nm.

– Serrer les vis -3- à 60 Nm et continuer à tourner de
90° (1/4 de tour)
(on peut continuer de serrer en plusieurs passes).

Encoche du point d'allumage: marquage ultérieur

Seul le repère de PMH -0- est marqué sur le volant-moteur ou le disque d'entraînement livrés en tant que pièce de rechange.

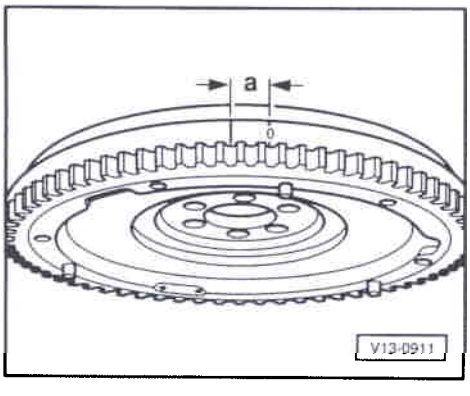

En cas de remplacement du volant-moteur ou du disque d'entraînement, l'encoche du point d'allumage correspondante doit être pratiquée.

◄ – Tracer l'encoche du point d'allumage à une distance a = 14,5 mm du repère de PMH vers la gauche. Pour ce faire, mesurer la longueur de l'arc.

Simpo PDF Merge and Split Unregistered Version - http://www.simpopdf.com

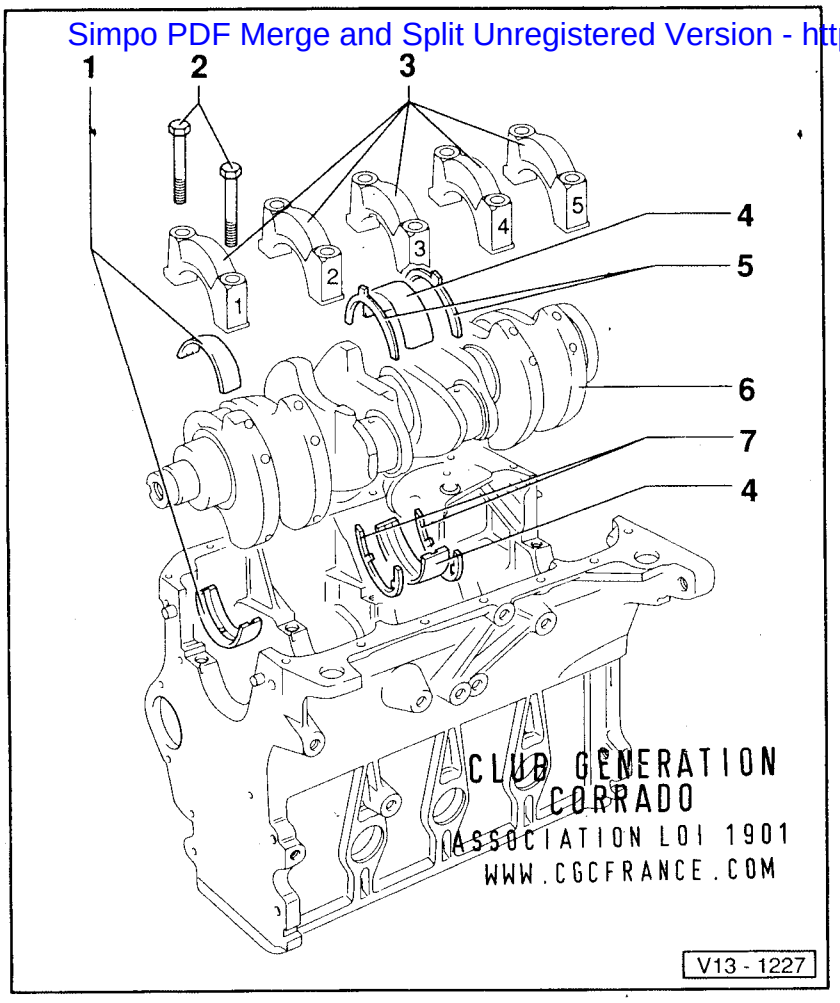

Vilebrequin, dépose et repose

1 - Demi-coussinets 1, 2, 4 et 5
- Pour chapeaux de palier 1, 2 et 5 sans gorge de graissage
- Pour chapeau de palier 4 et bloc-cylindres avec gorge de graissage
- Ne pas intervertir les demi-coussinets rodés (les repérer)

2 - 65 Nm

3 - Chapeaux de palier
- Chapeau de palier 1: du côté de la poulie
- Chapeau de palier 3 avec évidements pour rondelles d'appui
- Les ergots de fixation des demi-coussinets bloc-cylindres/chapeau de palier doivent être superposés

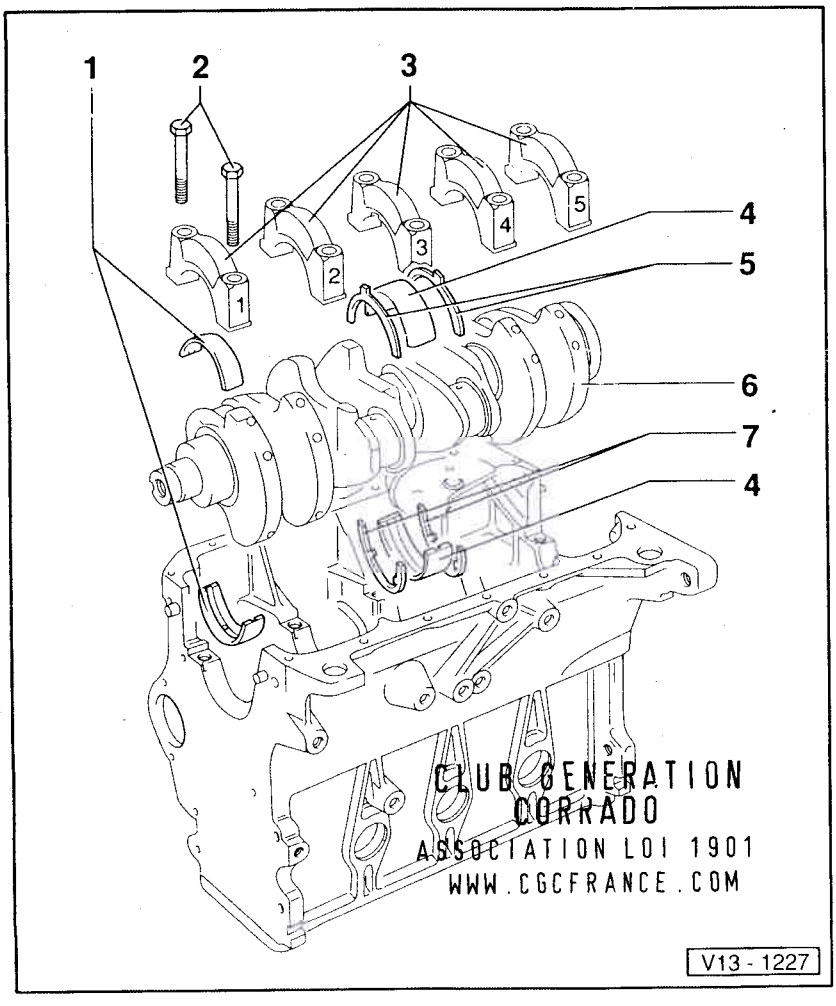

4 - Demi-coussinet 3
- Pour chapeau de palier sans gorge de graissage
- Pour bloc-cylindres avec gorge de graissage

5 - Rondelle d'appui
- Pour chapeau de palier 3
- Tenir compte de la fixation

6 - Vilebrequin
- Jeu axial à neuf: 0,07 à 0,17 mm
  Limite d'usure: 0,25 mm
- Mesurer le jeu radial avec un fil de plastigage
  A neuf: 0,02 à 0,06 mm
  Limite d'usure: 0,17 mm
- Lors de la mesure du jeu radial, ne pas tourner le vilebrequin
- Cotes du vilebrequin
  ⇒ page 13-33

7 - Rondelle d'appui
- Pour bloc-cylindres, palier 3

Simpo PDF Merge and Split Unregistered Version - http://www.simpopdf.com

Vilebrequin: cotes

(Cotes en mm)

Cote de rectification	∅ tourillons	∅ manetons
Cote d'origine	$^{-0,022}_{54,00}$ $^{-0,042}$	$^{-0,022}_{47,80}$ $^{-0,042}$
Cote I	$^{-0,022}_{53,75}$ $^{-0,042}$	$^{-0,022}_{47,55}$ $^{-0,042}$
Cote II	$^{-0,022}_{53,50}$ $^{-0,042}$	$^{-0,022}_{47,30}$ $^{-0,042}$
Cote III	$^{-0,022}_{53,25}$ $^{-0,042}$	$^{-0,022}_{47,05}$ $^{-0,042}$

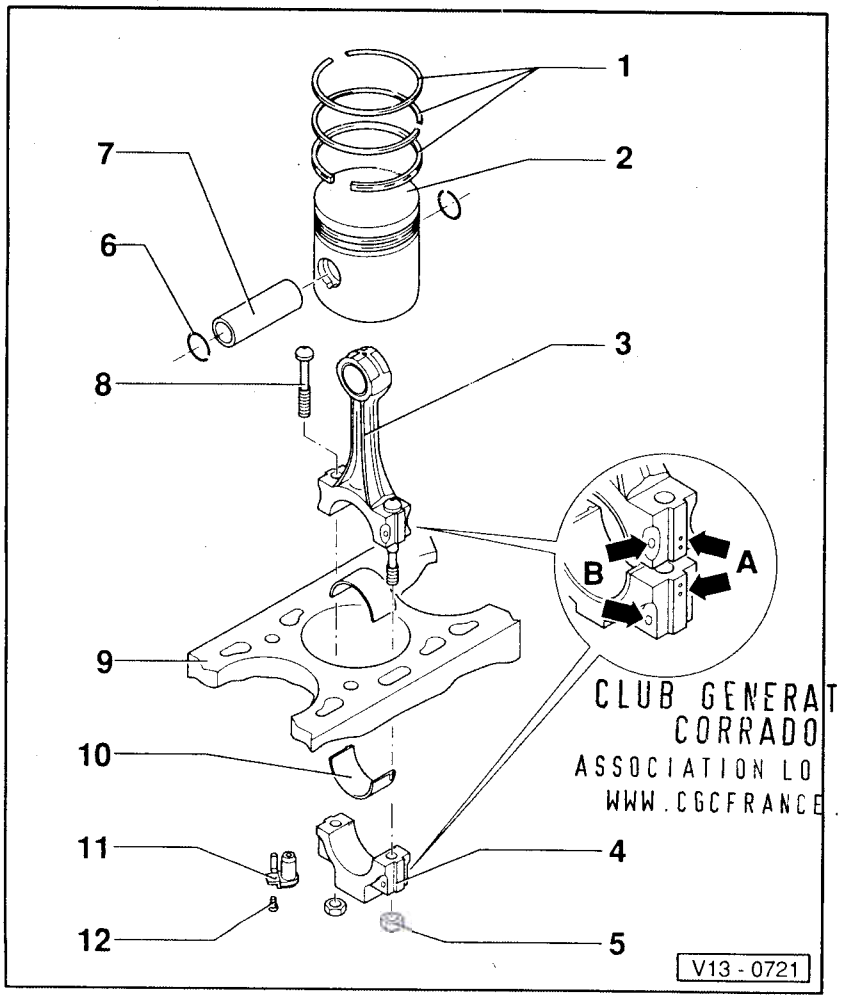

CLUB GENERATION CORRADO
ASSOCIATION LO 1901
WWW.CGCFRANCE.COM

Piston et bielle: désassemblage et assemblage

Nota:

Si le jeu radial est contrôlé lorsque le moteur est posé, il est permis de réutiliser une fois les boulons de bielle, position -8-. Il faut alors repérer les boulons de bielle d'un coup de pointeau sur la surface frontale du côté du filetage. Les boulons de culasse ainsi repérés doivent toujours être remplacés lors d'une nouvelle réparation.

1 - Segments de piston

- Tiercer à 120 °
- Déposer et reposer avec une pince pour segments de piston
- Le repère "TOP" doit se trouver du côté de la tête du piston
- Contrôler le jeu à la coupe ⇒ fig. 1
- Contrôler le jeu en hauteur ⇒ fig. 2

Simpo PDF Merge and Split Unregistered Version - http://www.simpopdf.com

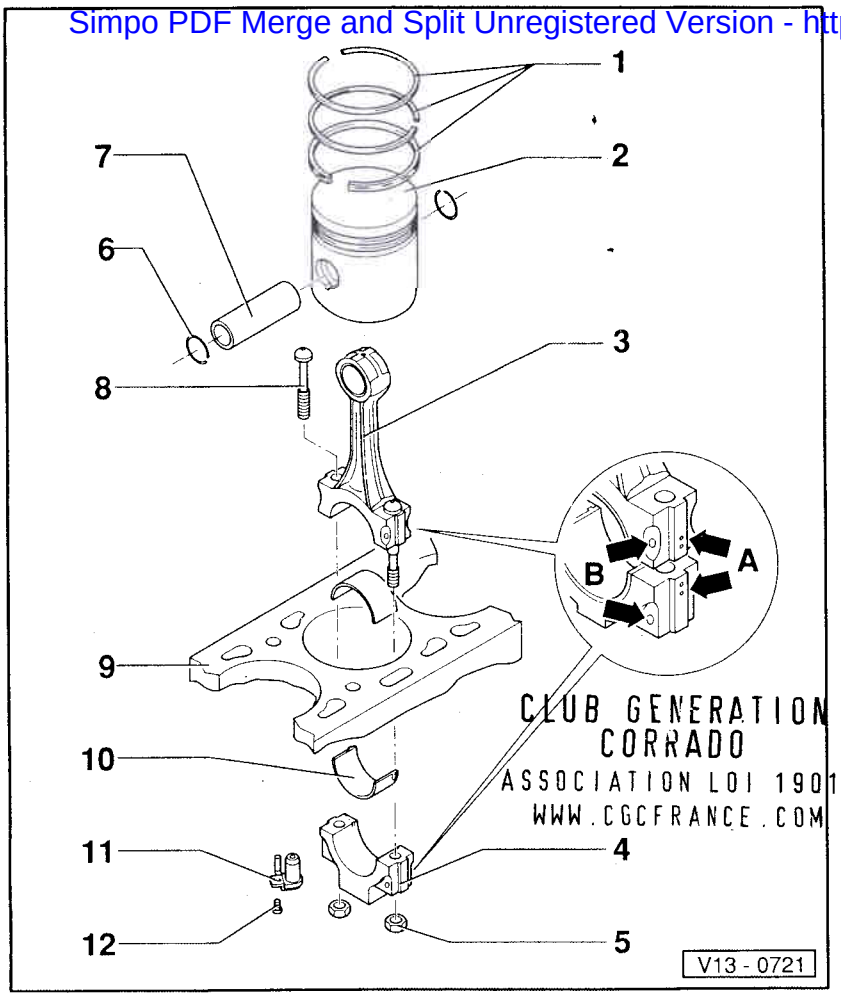

CLUB GENERATION CORRADO
ASSOCIATION LOI 1901
WWW.CGCFRANCE.COM

2 - Piston
- ♦ Contrôler ⇒ fig. 3
- ♦ Repérer la position de montage et l'appariement au cylindre
- ♦ La flèche placée sur la tête de piston doit être orientée côté poulie
- ♦ Reposer à l'aide d'une poignée de serrage pour segments de piston
- ♦ Caractéristiques ⇒ fig. 4

3 - Bielle
- ♦ Ne remplacer que par jeux complets
- ♦ Repérer l'appariement au cylindre -A-
- ♦ Position de montage: Les repères -B- doivent être orientés côté poulie

4 - Chapeau de bielle
- ♦ Respecter la position de montage

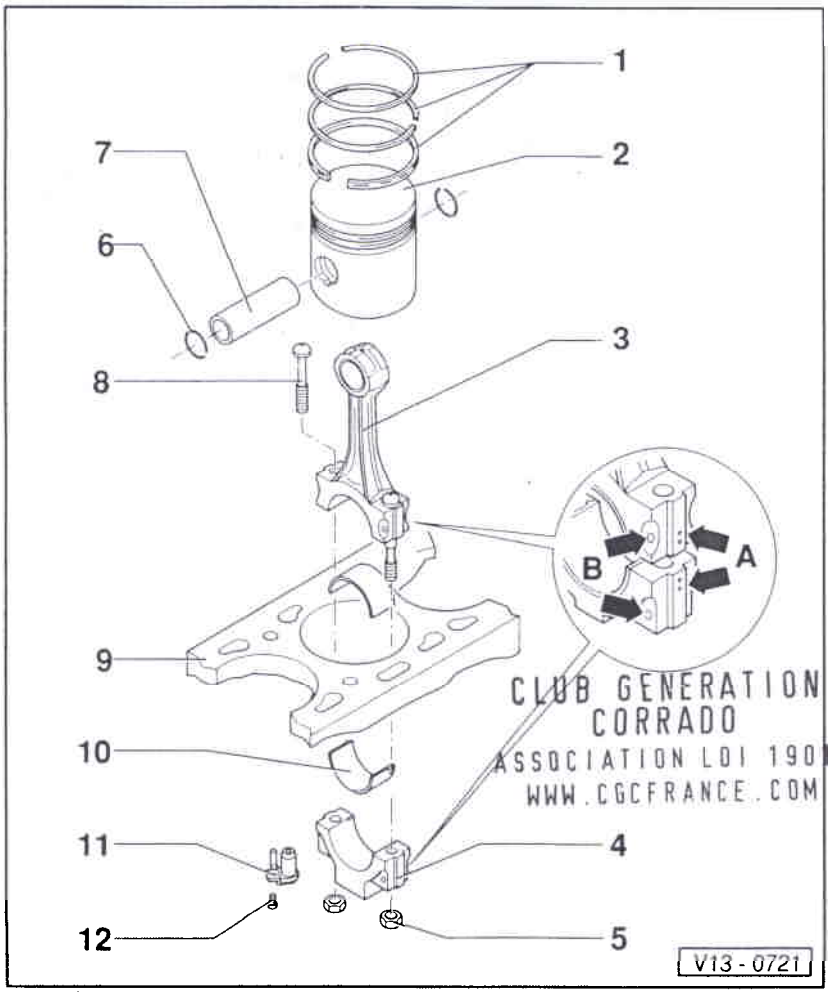

CLUB GENERATION CORRADO
ASSOCIATION LOI 1901
WWW.CGCFRANCE.COM

5 - 30 Nm + 1/2 tour supplémentaire (180°)
- ♦ Tenir compte du nota ⇒ page 13-34
- ♦ Lubrifier le filetage et la surface d'appui
- ♦ Pour mesurer le jeu radial, serrer à 30 Nm sans toutefois continuer à serrer

6 - Segment d'arrêt

7 - Axe de piston
- ♦ En cas de coulissement difficile, chauffer le piston à 60 °C
- ♦ Déposer et reposer avec l'outil 10-508

8 - Boulon de bielle
- ♦ Tenir compte du nota ⇒ page 13-34
- ♦ Remplacer

9 - Bloc-cylindres
- ♦ Contrôler l'alésage des cylindres ⇒ fig. 5
- ♦ Pistons et cylindres: cotes ⇒ page 13-40

Simpo PDF Merge and Split Unregistered Version - http://www.simpopdf.com

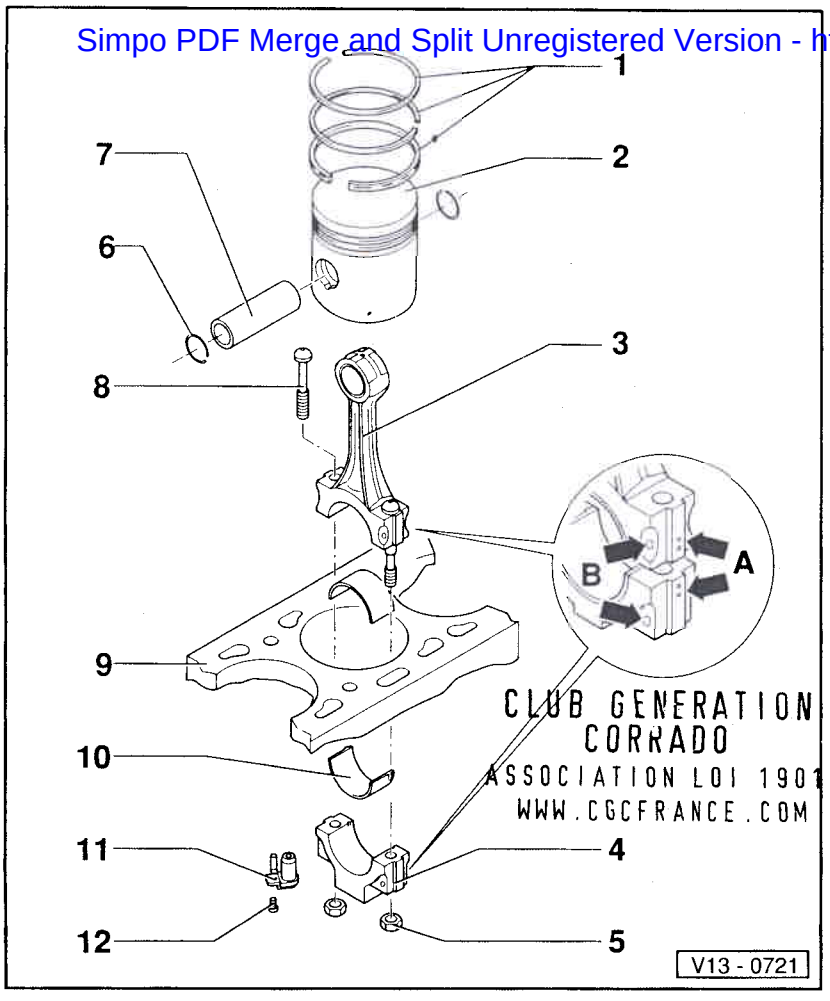

CLUB GENERATION CORRADO
ASSOCIATION LOI 1901
WWW.CGCFRANCE.COM

10 - Demi-coussinet

- Respecter la position de montage
- Ne pas intervertir les demi-coussinets rodés
- Veiller à ce qu'ils soient bien positionnés dans les ergots de maintien
- Jeu axial
  A neuf: 0,05 à 0,31 mm
  Limite d'usure: 0,37 mm
- Mesurer le jeu radial avec un fil de plastigage:
  A neuf: 0,01 à 0,06 mm
  Limite d'usure: 0,12 mm
  Ne pas tourner le vilebrequin lors de la mesure du jeu radial

11 - Gicleur d'huile

- Pour le refroidissement du piston

12 - 10 Nm

- Mise en place avec AMV 188 100 02

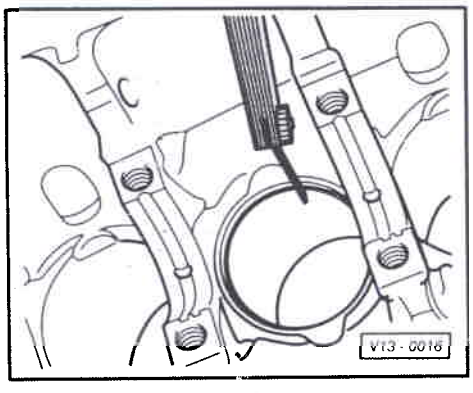

◄ **Fig. 1 Jeu à la coupe des segments de piston: contrôle**

– Enfoncer à partir du haut le segment à angle droit dans l'ouverture inférieure du cylindre, à une distance d'environ 15 mm du bord du cylindre.

Segment de piston		Jeu à la coupe	
		à neuf	limite d'usure
Segm. compress.	mm	0,15...0,35	1,0
Segment racleur	mm	0,25...0,50	1,0

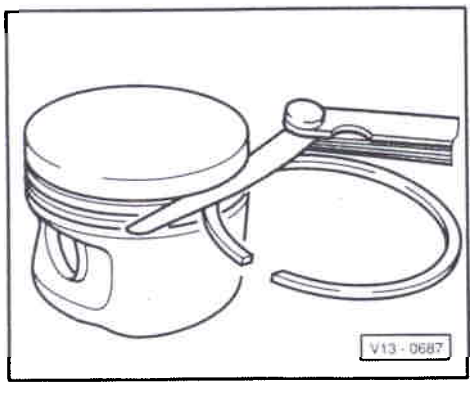

◄ **Fig. 2 Jeu en hauteur des segments de piston: contrôle**

Avant le contrôle, nettoyer la gorge de segment.

Segment de piston		Jeu en hauteur	
		à neuf	limite d'usure
Segm. compress.	mm	0,02...0,07	0,15
Segment racleur	mm	0,02...0,06	0,15

Simpo PDF Merge and Split Unregistered Version - http://www.simpopdf.com

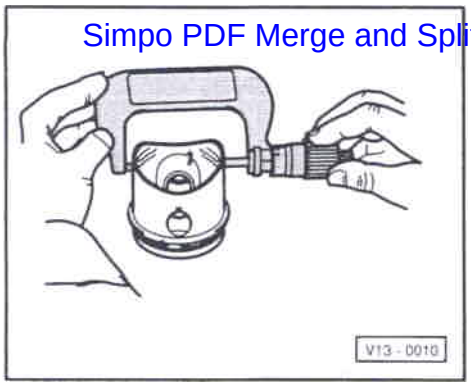

◄ **Fig. 3 Piston: contrôle**

Mesurer à env. 10 mm du bord inférieur et suivant un diamètre décalé de 90° par rapport à l'axe du piston.

Différences par rapport à la cote nominale:
0,04 mm maxi

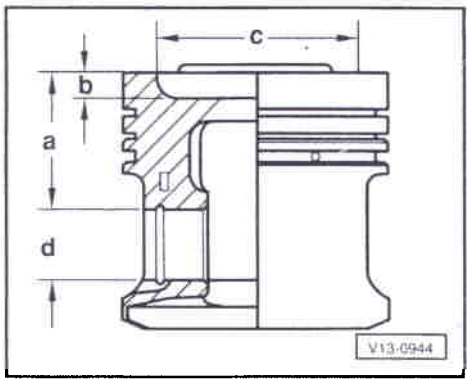

◄ **Fig. 4 Piston: caractéristiques**

a = 28,5 mm

b = 8,6 mm

c = diamètre de la cavité 55,0 mm

d = diamètre de l'axe de piston 22,0 mm

En cas de réparation, il est seulement permis de poser dans un moteur des pistons et segments de même version et des pistons de même catégorie de poids.

CLUB GENERATION CORRADO
ASSOCIATION LOI 1901
WWW.CGCFRANCE.COM

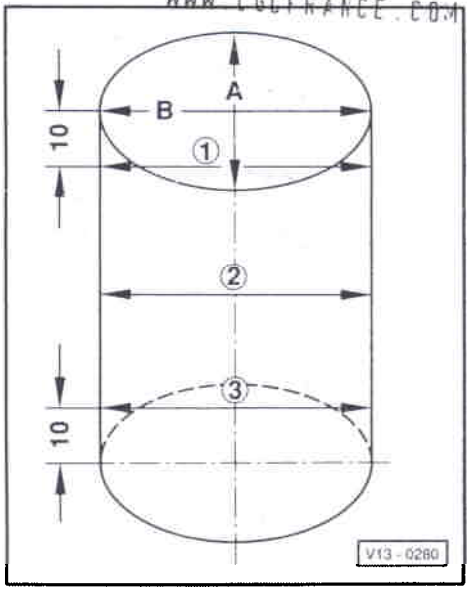

◄ **Fig. 5 Alésage du cylindre: contrôle**

- Mesurer en 3 points en diagonale dans le sens transversal -A- et longitudinal -B-.
- Utiliser un comparateur d'alésages de précision 50 à 100 mm.
- Différences par rapport à la cote nominale:
  0,08 mm maxi

Nota:

La mesure de l'alésage du cylindre ne doit pas être effectuée lorsque le bloc-cylindres est fixé au pied de montage avec le support de moteur VW 540, en raison du risque d'erreurs de mesure.

Pistons et cylindres: cotes

Cote de ré-alésage		∅ piston	∅ alésage du cylindre
Cote d'origine	mm	80,985	81,01
Cote I	mm	81,235	81,26
Cote II	mm	81,485	81,51

Simpo PDF Merge and Split Unregistered Version - http://www.simpopdf.com

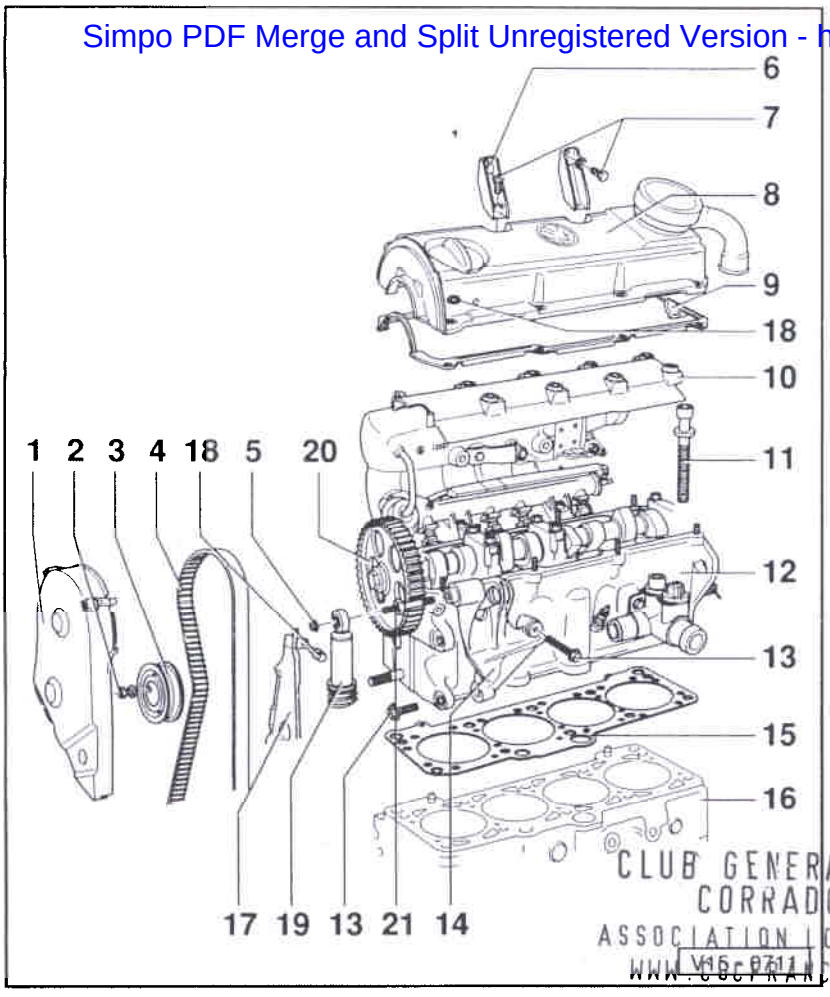

CLUB GENERATION CORRADO
ASSOCIATION LOI 1901
WWW.CGCFRANCE.COM
V15 - 0711

Culasse: dépose et repose

Contrôler le taux de compression
⇒ page 15-6.

Nota:

- *Lors de la repose d'une culasse d'échange standard avec arbre à cames monté, les surfaces de contact entre les poussoirs en coupelle et la voie de coulissement des cames doivent être lubrifiées après repose de la culasse.*
- *Les rondelles de matière plastique livrées pour protéger les soupapes ouvertes ne doivent être retirées qu'immédiatement avant la mise en place de la culasse.*
- *Lors du remplacement de la culasse, renouveler tout le liquide de refroidissement.*

1 - Protection supérieure de courroie crantée

2 - 45 Nm

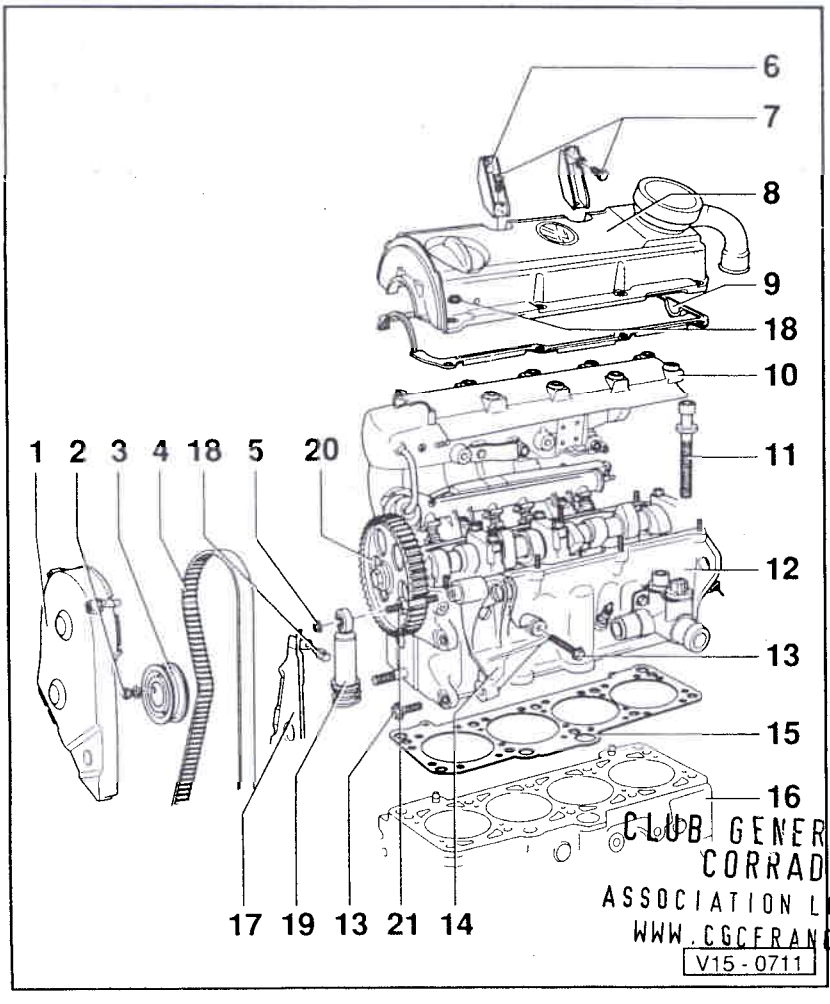

CLUB GENERATION CORRADO
ASSOCIATION LOI 1901
WWW.CGCFRANCE.COM
V15 - 0711

3 - Galet-tendeur

4 - Courroie crantée
- Contrôler l'usure
- Ne pas plier
- Déposer et reposer, tendre
⇒ page 13-18

5 - 25 Nm

6 - Support
- Reposer sans contrainte

7 - 25 Nm

8 - Couvre-culasse

9 - Joint de couvre-culasse
- Remplacer en cas d'endommagement
- Lubrifier légèrement avant le montage

10 - Déflecteur d'huile

Simpo PDF Merge and Split Unregistered Version - http://www.simpopdf.com

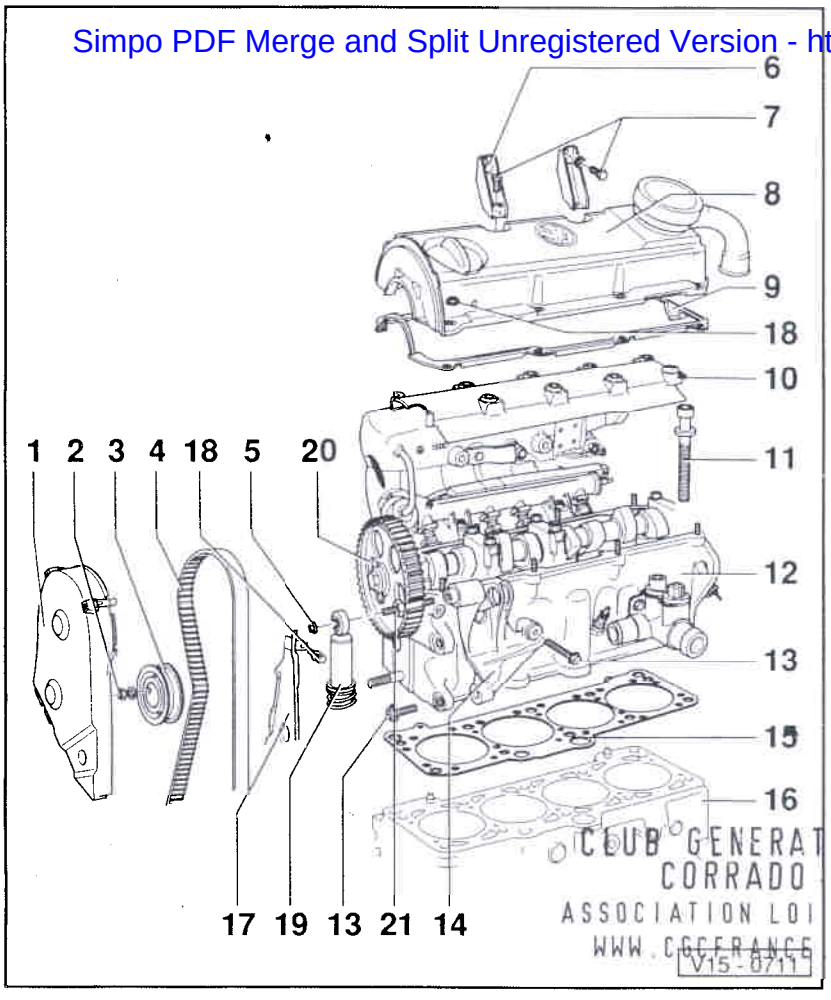

11 - Boulon de culasse
- Ordre à respecter lors du desserrage et du serrage ⇒ page 15-5, culasse: repose

12 - Culasse
- Contrôler le gauchissement ⇒ fig. 1
- Reposer ⇒ page 15-5
- Après le remplacement, renouveler tout le liquide de refroidissement

13 - 35 Nm

14 - Support
- Pour alternateur
- Visser avant de monter la protection arrière de courroie crantée
- Reposer sans contrainte
- La douille doit pouvoir être déplacée

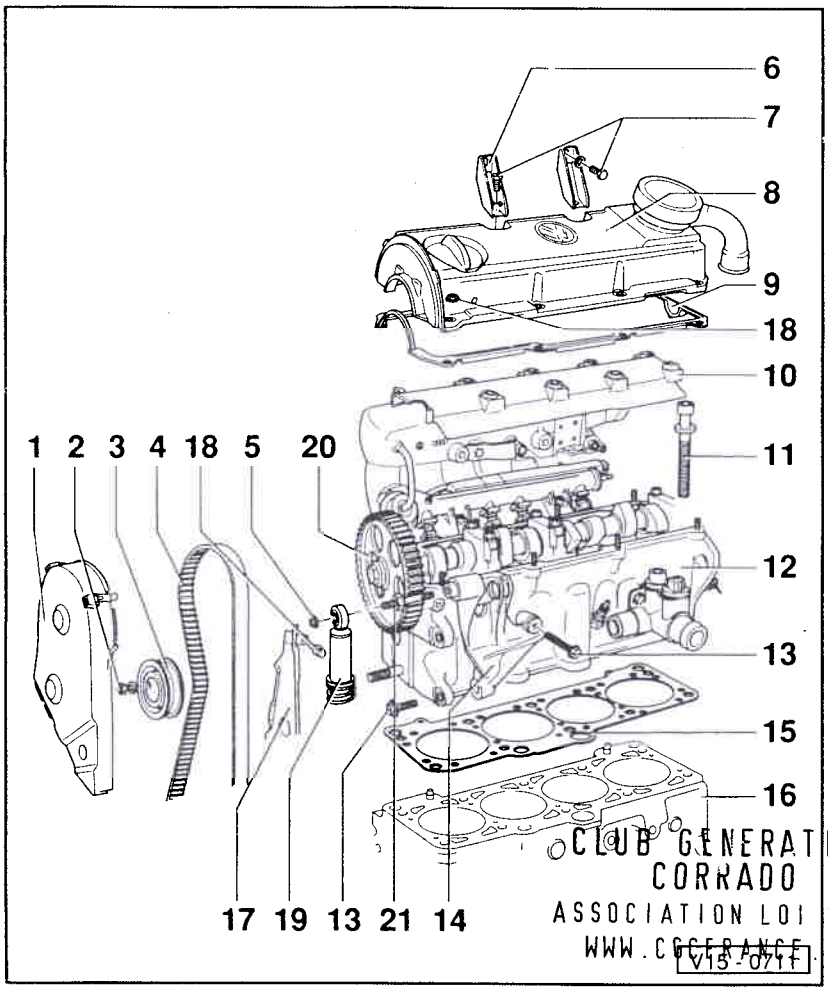

15 - Joint de culasse
- Remplacer
- Respecter la position de montage
- Le repère "oben" (haut) doit être dirigé vers la culasse
- Après le remplacement, renouveler tout le liquide de refroidissement

16 - Bloc-cylindres

17 - Protection AR de courroie crantée

18 - 10 Nm

19 - Tendeur hydraulique de courroie
- Pour courroie à nervures trapézoïdales
- Déposer et reposer la courroie à nervures trapézoïdales ⇒ page 13-16

20 - Pignon d'arbre à cames
- Tenir compte de sa position lors de la repose de la courroie crantée ⇒ page 13-18, courroie crantée: dépose et repose, tension

21 - 35 Nm

Simpo PDF Merge and Split Unregistered Version - http://www.simpopdf.com

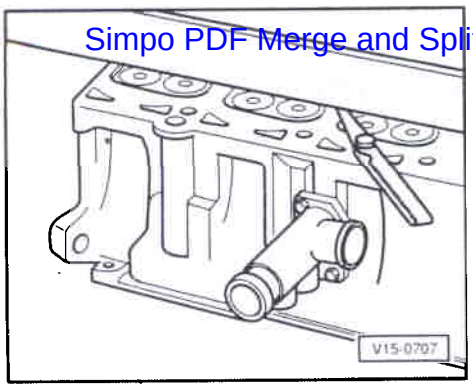

◄ **Fig. 1 Culasse: contrôle du gauchissement**

Gauchissement maxi admissible: 0,1 mm

Culasse: repose

- Moteur froid
- Les pistons ne sont pas au PMH

– Mettre en place le joint de culasse (tenir compte des goupilles de centrage dans le bloc-cylindres).

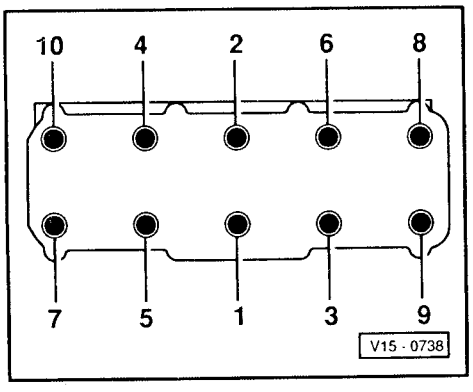

◄ – Pour le centrage, visser le pivot de guidage de 3070 dans les alésages des boulons de culasse 8 et 10.

– Mettre en place la culasse, mettre en place les 8 boulons de culasse restants et les serrer à la main.

– Dévisser le pivot de guidage avec le tourne-pivot de 3070 à travers les alésages des boulons et mettre en place les boulons de culasse.

CLUB GENERATION
CORRADO
ASSOCIATION LOI 1901
WWW.CGCFRANCE.COM

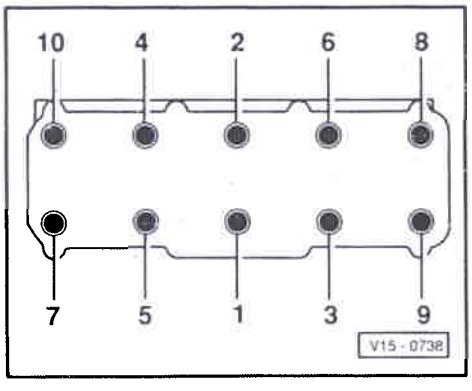

◄ – Serrer la culasse en quatre passes dans l'ordre indiqué, en procédant comme suit:

– 1. Effectuer un premier serrage avec une clé dynamométrique:
Passe I = 40 Nm
Passe II = 60 Nm

– 2. Effectuer un serrage supplémentaire à l'aide d'une clé rigide:
Passe III = $^1/_4$ de tour (90°)
Passe IV = $^1/_4$ de tour (90°)

Nota:

- *Desserrage de la culasse: dans l'ordre inverse des opérations.*
- *Il n'est pas nécessaire de resserrer les boulons de culasse après des réparations.*

Taux de compression: contrôle

- Température de l'huile-moteur: 30 °C mini

– Débrancher la fiche du transmetteur de Hall (allumeur).

– Ouvrir entièrement le papillon.

– Contrôler le taux de compression à l'aide du compressiomètre-enregistreur V.A.G 1381 ou V.A.G 1763.

Nota:

Maniement du compressiomètre
⇒ notice d'utilisation.

Simpo PDF Merge and Split Unregistered Version - http://www.simpopdf.com

– Actionner le démarreur jusqu'à ce que l'appareil de mesure n'indique plus d'augmentation de pression.

Valeurs du taux de compression:

A neuf: 8 à 12 bar
Limite d'usure: 6 bar

Différence admissible entre tous les cylindres:
3 bar

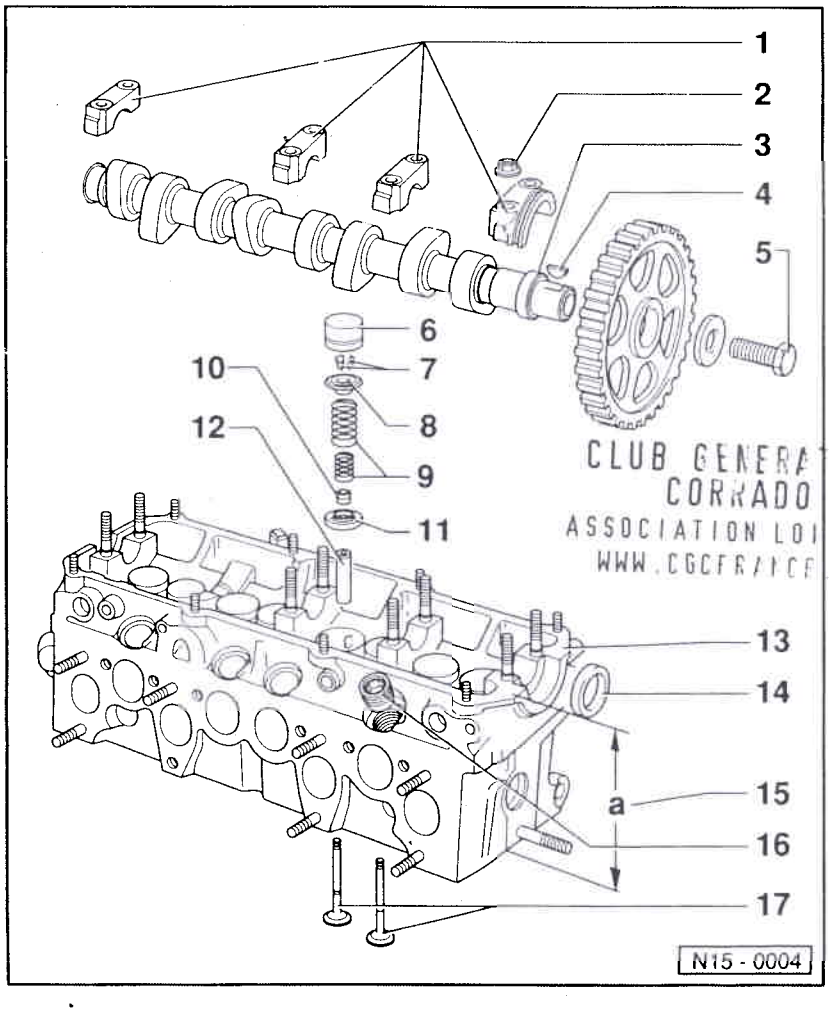

CLUB GENERA
CORRADO
ASSOCIATION LOI
WWW.CGCFRANCE

Commande des soupapes: remise en état

Nota:

Les culasses présentant des fissures entre les sièges de soupapes ou entre une bague de siège de soupape et le filetage d'une bougie peuvent être réutilisées sans diminution de leur longévité lorsqu'il s'agit de fissures légères, larges de 0,5 mm maxi, ou lorsque seuls les premiers filets du filetage de bougie sont fissurés.

1 - Chapeau de palier

- Position de montage ⇒ fig. 2
- Ordre de montage
  ⇒ page 15-20, Arbre à cames: dépose et repose

2 - 20 Nm

Simpo PDF Merge and Split Unregistered Version - http://www.simpopdf.com

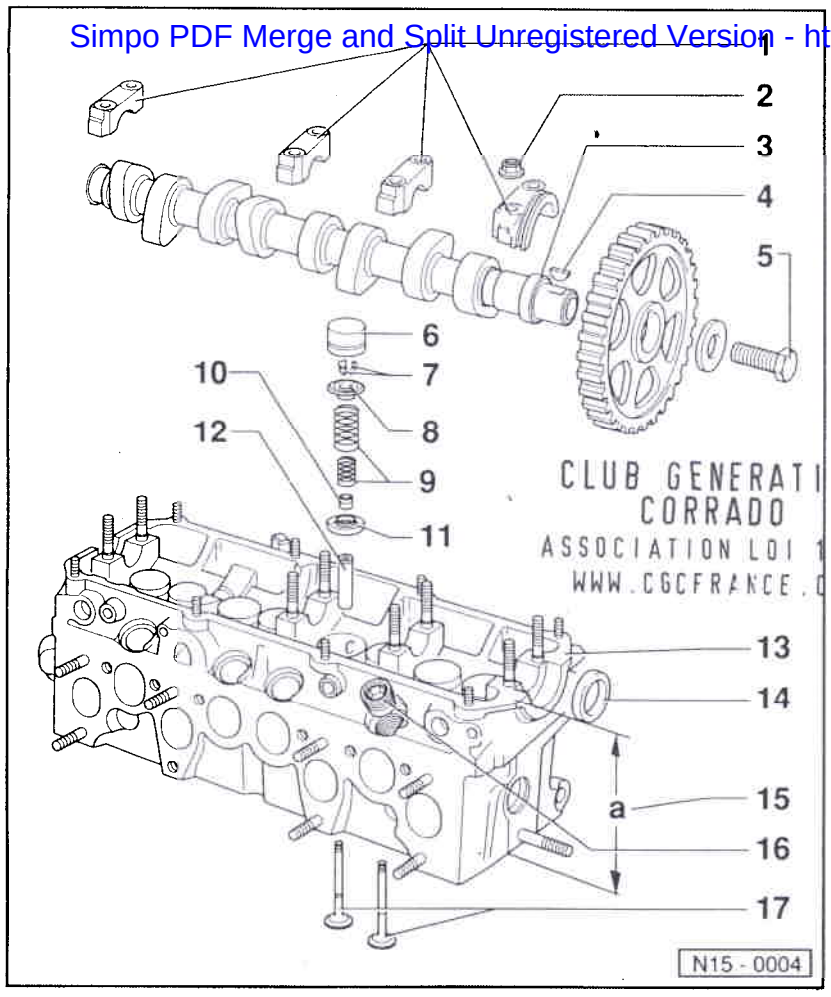

CLUB GENERATION CORRADO
ASSOCIATION LOI 1901
WWW.CGCFRANCE.COM

3 - Arbre à cames

- ♦ Contrôler le jeu axial ⇒ fig. 1
- ♦ Déposer et reposer ⇒ page 15-20
- ♦ Contrôler le jeu radial avec un fil de plastigage
  Limite d'usure: 0,1 mm
- ♦ Faux-rond: 0,01 mm maxi
- ♦ Repérage et calage de la distribution ⇒ fig. 4

4 - Clavette-disque

- ♦ Contrôler le bon positionnement

5 - 80 Nm

- ♦ Utiliser le contre-appui 3036 pour le desserrage et le serrage

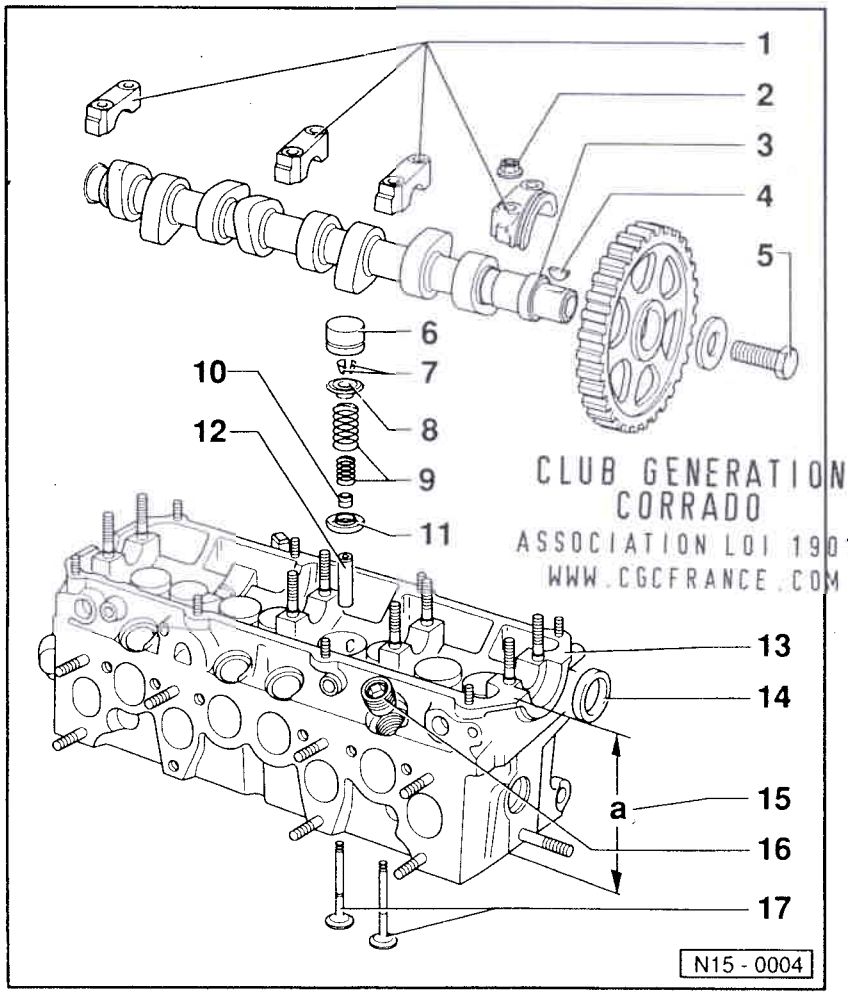

CLUB GENERATION CORRADO
ASSOCIATION LOI 1901
WWW.CGCFRANCE.COM

6 - Poussoirs en coupelle

- ♦ Ne pas les intervertir
- ♦ Avec rattrapage hydraulique du jeu des soupapes
- ♦ Contrôler ⇒ page 15-22
- ♦ Déposer avec la surface d'appui orientée vers le bas
- ♦ Avant la repose, contrôler le jeu axial de l'arbre à cames ⇒ fig. 1
- ♦ Lubrifier la surface d'appui

7 - Clavettes

8 - Coupelle supérieure de ressort de soupape

- ♦ Repérage:
  – large chanfrein extérieur
  – chanfrein intérieur

9 - Ressorts de soupape

- ♦ Déposer et reposer:
  Culasse
  déposée: avec 2037
  posée: ⇒ page 15-24, Etanchements de tiges de soupapes: remplacement

Simpo PDF Merge and Split Unregistered Version - http://www.simpopdf.com

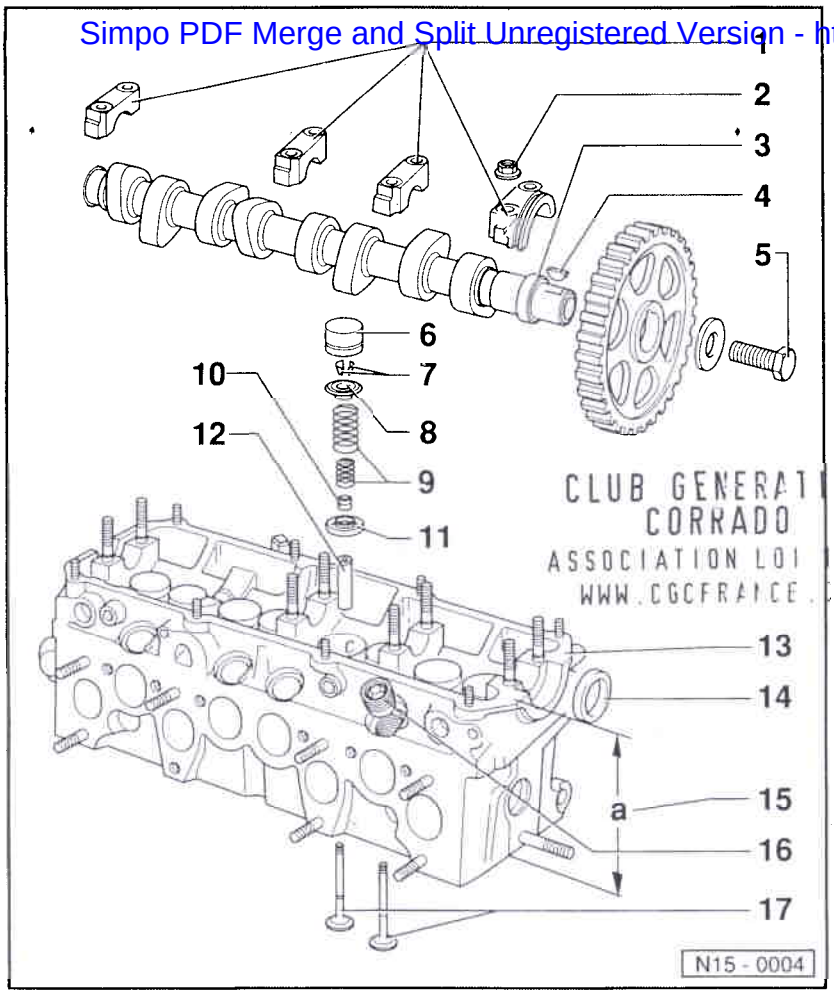

10 - Etanchement de tige de soupape
- ♦ Remplacer ⇒ page 15-24

11 - Coupelle inf. de ressort de soupape
- ♦ Déposer et reposer avec 3047A

12 - Guide de soupape
- ♦ Contrôler ⇒ page 15-23
- ♦ Remplacer ⇒ page 15-24
- ♦ Guide de réparation avec épaulement

13 - Culasse
- ♦ Tenir compte du nota ⇒ page 15-8
- ♦ Rectifier les sièges de soupape ⇒ page 15-15

14 - Bague-joint
- ♦ Remplacer ⇒ page 15-18

15 - Cote de rectification
- ♦ Hauteur mini: a = 132,6 mm

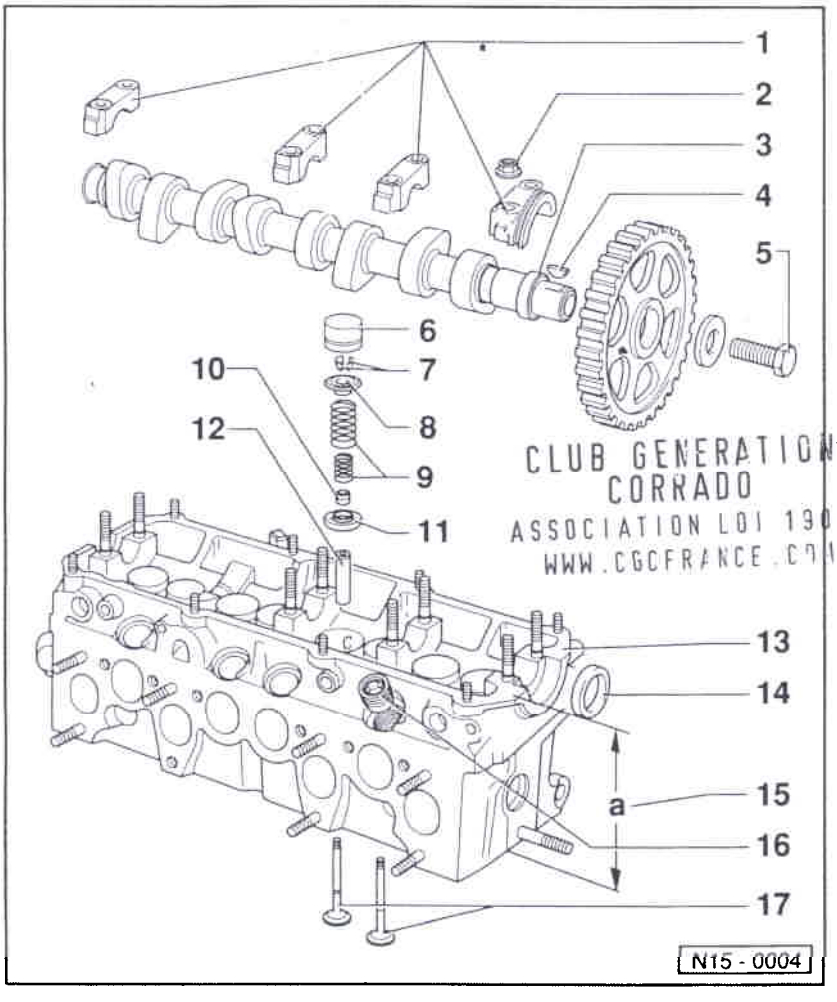

16 - Embout d'injecteur, 20 Nm
- ♦ Mettre en place avec du D6

17 - Soupapes
- ♦ Ne pas rectifier, seul le rodage est admissible
- ♦ Cotes des soupapes ⇒ fig. 3
- ♦ Soupape d'échappement remplie de sodium, tenir compte du nota ⇒ page 15-14

Simpo PDF Merge and Split Unregistered Version - http://www.simpopdf.com

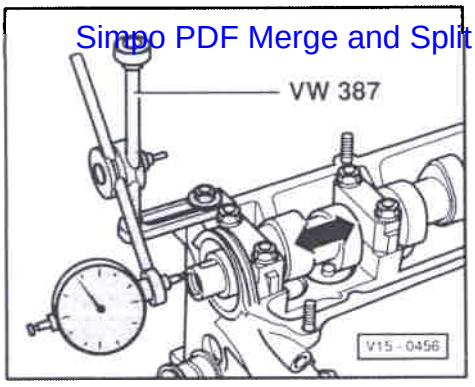

◄ **Fig. 1 Arbre à cames: contrôle du jeu axial**

Limite d'usure: 0,15 mm maxi

Effectuer la mesure avec les poussoirs en coupelle déposés, le premier et le dernier chapeau de palier étant posés.

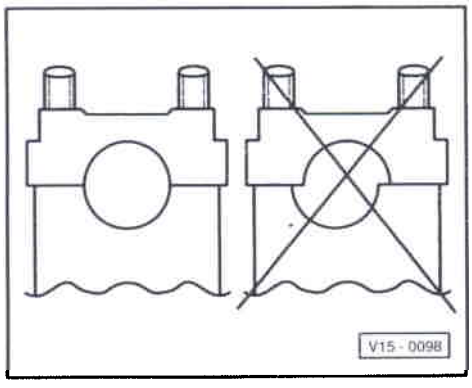

◄ **Fig. 2 Chapeaux de palier d'arbre à cames: position de montage**

Faire attention à la position excentrée. Avant la repose de l'arbre à cames, mettre en place les chapeaux de palier et déterminer leur position de montage.

CLUB GENERATION
CORRADO
ASSOCIATION LOI 1901
WWW.CGCFRANCE.COM

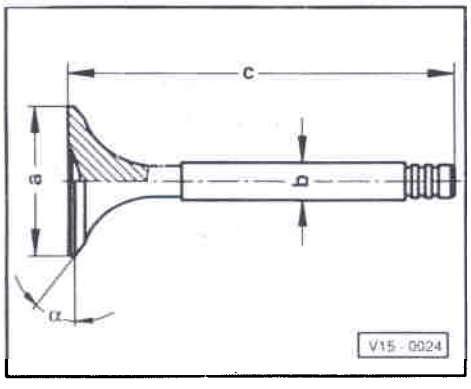

◄ **Fig. 3 Soupapes: cotes**

Nota:

Les soupapes ne doivent pas être rectifiées. Seul leur rodage est admissible.

Cote		Admission	Echappement
Ø a	mm	40,00 – 0,50	33,15
Ø b	mm	7,97	7,94
c	mm	91,90 – 0,50	91,45 – 0,40
α	∠°	45	45

Nota:

Les soupapes d'échappement usées remplies de sodium ne doivent pas être mises au rebut sans certaines précautions. Il faut les couper en deux au milieu de la tige à l'aide d'une scie à métaux. Pendant cette opération, les soupapes ne doivent pas entrer au contact de l'eau. Après les avoir ainsi préparées, jetez dix soupapes au maximum dans un seau d'eau. Reculez-vous car il se produit à ce moment une violente réaction chimique au cours de laquelle le sodium brûle. Les pièces ainsi traitées peuvent alors être mises normalement au rebut.

Simpo PDF Merge and Split Unregistered Version - http://www.simpopdf.com

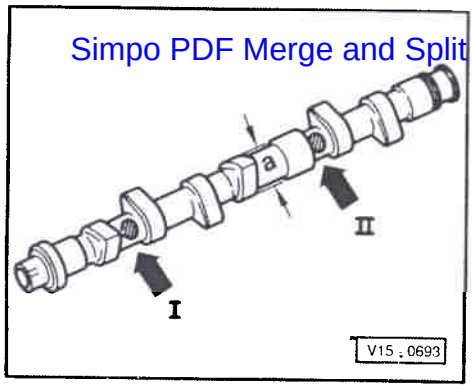

Fig. 4 Repérage de l'arbre à cames, calage de la distribution

Repérage

- Diamètre primitif des cames: a = ∅ 34 mm
- Repérage par chiffres et lettres frappés entre les cames d'admission et d'échappement:
  Cylindre 1 -flèche I-: A
  Cylindre 3 -flèche II-: 026

Calage de la distribution pour levée de soupape de 1 mm

O.A.:	PMH
R.F.A. après PMB:	40°
A.O.E. avant PMB:	40°
F.E.:	PMH

Sièges de soupapes: rectification

Nota:

- *Pour la remise en état de moteurs dont les soupapes ne sont pas étanches, il ne suffit pas de rectifier les sièges de soupapes et les soupapes ou de les remplacer. En particulier sur les moteurs ayant un kilométrage important, il est nécessaire de vérifier l'usure des guides de soupapes.*

- *Ne rectifier les sièges de soupapes que pour obtenir une portée impeccable. Avant de procéder à la rectification, il faut calculer la cote de rectification maximale admissible. Si la cote de rectification est dépassée, le fonctionnement du rattrapage hydraulique du jeu des soupapes n'est plus assuré et la culasse doit être remplacée.*

CLUB GENERATION
CORRADO
ASSOCIATION LOI 1901
WWW.CGCFRANCE.COM

Calcul de la cote de rectification maxi admissible

– Engager la soupape et la presser fortement contre son siège.

Nota:

Si la soupape est remplacée dans le cadre de la réparation, utiliser la soupape neuve pour la mesure.

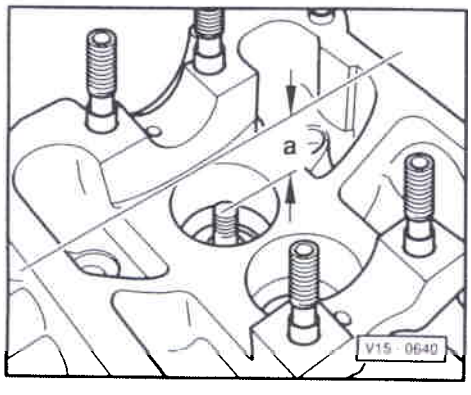

– Mesurer l'écart -a- entre l'extrémité de la tige de soupape et le rebord supérieur de la culasse.

– Calculer la cote de rectification maxi admissible à partir de l'écart -a- mesuré et de la cote mini.

Cotes mini:
Soupape d'admission 33,8 mm
Soupape d'échappement 34,1 mm

Ecart -a- mesuré moins cote mini
= cote de rectification maxi admissible.

Simpo PDF Merge and Split Unregistered Version - http://www.simpopdf.com

Exemple:

	Ecart mesuré -a-	35,1 mm
–	Cote mini	34,4 mm
=	Cote de rectification maxi admissible	0,7 mm

Nota:

Si l'écart -a- mesuré est inférieur à la cote mini, répéter la mesure avec des soupapes neuves et, si nécessaire, utiliser des soupapes plus courtes (longueur des soupapes -c- ⇒ page 15-14, fig. 3) ou remplacer la culasse.

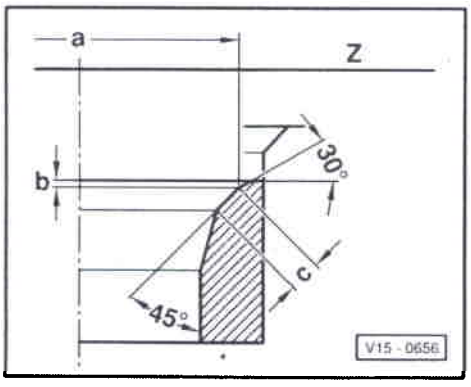

◄ **Siège de soupape d'admission: rectification**

Cote		Siège de soupape d'admission
Ø a	mm	39,2
Ø b	mm	Cote de rectification maxi admissible
c	mm	env. 2,0
Z		Rebord inférieur de la culasse
45°		Angle de portée
30°		Angle de rectification supérieur

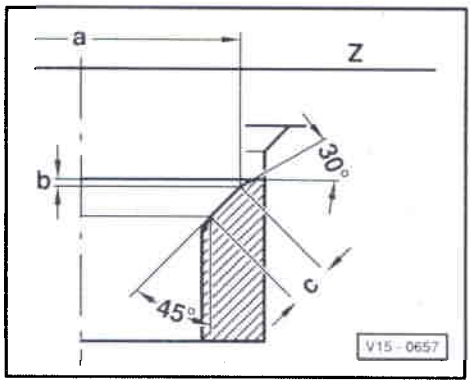

◄ **Siège de soupape d'échappement: rectification**

Cote		Siège de soupape d'échappement
Ø a	mm	32,4
Ø b	mm	Cote de rectification maxi admissible
c	mm	env. 2,4
Z		Rebord inférieur de la culasse
45°		Angle de portée
30°		Angle de rectification supérieur

CLUB GENERATION CORRADO
ASSOCIATION LOI 1901
WWW.CGCFRANCE.COM

Nota:

Les bagues de sièges de soupapes d'échappement comportent en outre un étranglement. Lorsque l'on procède à la rectification, il faut veiller impérativement à ne pas endommager le diamètre de l'étranglement.

Bague-joint d'arbre à cames: remplacement

Dépose

– Déposer la protection supérieure de courroie crantée.

– Desserrer le pignon d'arbre à cames (utiliser le contre-appui 3036).

– Amener le pignon d'arbre à cames sur le repère de PMH du cylindre 1 en faisant effectuer une rotation au vilebrequin.

Simpo PDF Merge and Split Unregistered Version - http://www.simpopdf.com

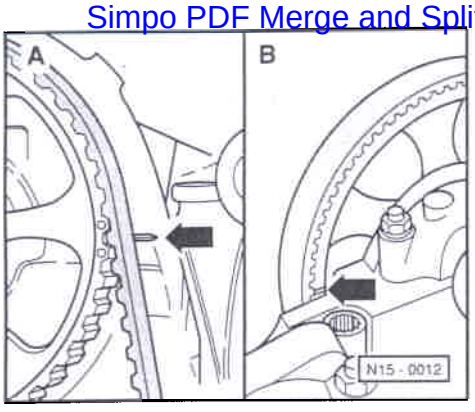

CLUB GENERATION CORRADO
ASSOCIATION LOI 1901
WWW.CGCFRANCE.COM

◄ Le repère sur le couvre-culasse doit être compris entre les points sur le pignon d'arbre à cames -A-.

Couvre-culasse déposé:

Le repère sur le pignon d'arbre à cames doit être aligné avec la culasse -B-.

- Desserrer le galet-tendeur et retirer la courroie crantée.
- Retirer le pignon d'arbre à cames.
- Retirer la clavette-disque de l'arbre à cames.
- Serrer la vis de fixation du pignon d'arbre à cames jusqu'en butée dans l'arbre à cames avec une rondelle entretoise.

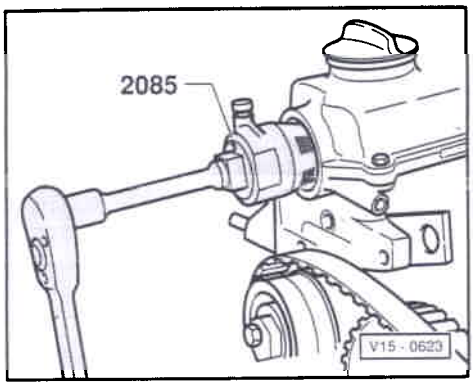

- Dévisser la pièce intérieure de l'extracteur de bague-joint 2085 de deux tours (env. 3 mm) de la pièce extérieure et la bloquer à l'aide d'une vis moletée.

◄ - Lubrifier la tête filetée de l'extracteur de bague-joint, le mettre en place et, en exerçant une forte pression, la visser aussi profondément que possible dans la bague-joint.

- Desserrer la vis moletée et tourner la pièce intérieure contre l'arbre à cames jusqu'à extraction de la bague-joint.
- Serrer l'extracteur de bague-joint sur les méplats dans un étau. Retirer la bague-joint à l'aide d'une pince.

Repose

- Lubrifier légèrement la lèvre d'étanchéité de la bague-joint.
- Mettre en place la bague-joint avec la douille de 10-203 et l'emmancher à ras à la presse avec la douille de pression 10-203.
- Reposer la courroie crantée, la tendre (calage de la distribution) ⇒ page 13-18.

Arbre à cames: dépose et repose

Dépose

- Déposer la protection supérieure de courroie crantée.
- Desserrer le pignon d'arbre à cames (utiliser le contre-appui 3036).
- Amener le pignon d'arbre à cames sur le repère de PMH du cylindre 1 en faisant effectuer une rotation au vilebrequin.

CLUB GENERATION CORRADO
ASSOCIATION LOI 1901
WWW.CGCFRANCE.COM

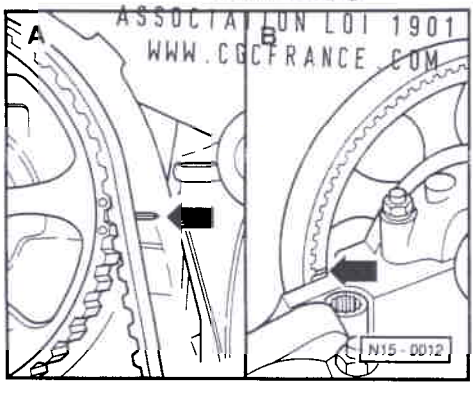

◄ Le repère sur le couvre-culasse doit être compris entre les points sur le pignon d'arbre à cames -A-.

Couvre-culasse déposé:

Le repère sur le pignon d'arbre à cames doit être aligné avec la culasse -B-.

- Déposer le couvre-culasse.
- Desserrer le galet-tendeur et retirer la courroie crantée.
- Retirer le pignon d'arbre à cames.

Simpo PDF Merge and Split Unregistered Version - http://www.simpopdf.com

– Retirer la clavette-disque de l'arbre à cames.

– Commencer par déposer les chapeaux de palier 1 et 3.

– Desserrer alternativement en diagonale les chapeaux de palier 2 et 5.

Repose

Nota:

- *Lors de la repose de l'arbre à cames, les cames du cylindre 1 doivent être orientées vers le haut.*

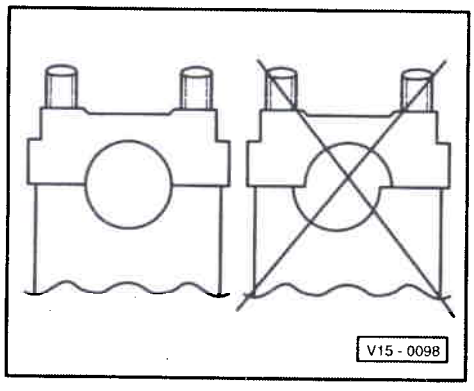

- *Lors de la repose des chapeaux de palier, faire attention à la position excentrée de l'alésage; avant la repose, mettre en place les chapeaux de palier et déterminer leur position de montage.*

– Lubrifier les surfaces d'appui des arbres à cames.

– Serrer alternativement les chapeaux de palier 2 et 5 en diagonale et les bloquer à
20 Nm.

– Reposer les chapeaux de palier 1 et 3 et les bloquer à
20 Nm
également.

– Reposer le pignon d'arbre à cames et le serrer à
80 Nm
(utiliser le contre-appui 3036).

– Reposer la courroie crantée, la tendre (calage de la distribution) ⇒ page 13-18.

CLUB GENERATION CORRADO
ASSOCIATION LOI 1901
WWW.CGCFRANCE.COM

Nota:

Après la repose de poussoirs en coupelle neufs, ne pas lancer le moteur pendant environ 30 minutes. Les éléments hydrauliques de rattrapage doivent se mettre en place (les soupapes heurteraient sinon les pistons).

Poussoirs hydrauliques en coupelle: contrôle

Nota:

- *Ne remplacer les poussoirs en coupelle que complets (ils ne peuvent être ni réglés ni remis en état).*
- *Les bruits irréguliers produits par les soupapes pendant le lancement du moteur sont normaux.*

– Lancer le moteur et le faire tourner jusqu'à ce que le ventilateur du radiateur se soit mis une fois en circuit.

– Faire passer le régime pendant deux minutes à env. 2500/min.

Si les poussoirs hydrauliques en coupelle sont encore bruyants, rechercher le poussoir défectueux en procédant comme suit:

– Déposer le couvre-culasse.

– Tourner le vilebrequin dans le sens d'horloge sur la vis de fixation du pignon de courroie crantée jusqu'à ce que les cames des poussoirs en coupelle à contrôler se trouvent en haut.

– Calculer le jeu entre les cames et les poussoirs.

Simpo PDF Merge and Split Unregistered Version - http://www.simpopdf.com

– Si le jeu est supérieur à 0,1 mm, remplacer le poussoir en coupelle. Si le jeu est inférieur à 0,1 mm ou nul, poursuivre le contrôle comme suit:

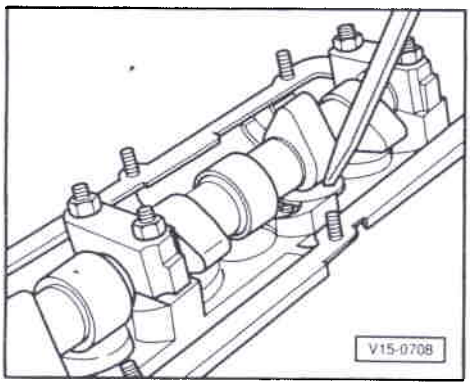

◄ – Enfoncer le poussoir en coupelle vers le bas à l'aide d'une cale en bois ou en matière plastique. Si une course à vide supérieure à 0,1 mm est perceptible jusqu'à l'ouverture de la soupape, remplacer le poussoir.

Nota:

Après la repose de poussoirs en coupelle neufs, ne pas lancer le moteur pendant environ 30 minutes. Les éléments hydrauliques de rattrapage doivent se mettre en place (les soupapes heurteraient sinon les pistons).

Guides de soupapes: contrôle

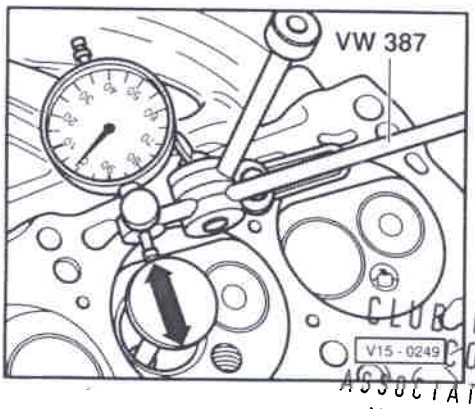

◄ – Placer une soupape neuve dans le guide. L'extrémité de sa tige doit coïncider avec le guide. Etant donné la différence de diamètre des tiges, placer uniquement une soupape d'admission dans un guide d'admission et une soupape d'échappement dans un guide d'échappement.

– Déterminer le jeu de basculement.
Limite d'usure:
Guide de soupape d'admission = 1,0 mm
Guide de soupape d'échappement = 1,3 mm

CLUB GENERATION CORRADO
ASSOCIATION LOI 1901
WWW.CGCFRANCE.COM

Guides de soupapes: remplacement

– Nettoyer et contrôler la culasse. Les culasses dont les bagues de sièges de soupapes ne peuvent plus être rectifiées et les culasse qui ont déjà été rectifiées à la cote minimale ne sont plus adaptées au remplacement des guides de soupapes.

– A l'aide de l'outil 10-206, extraire à la presse les guides de soupapes usés à partir du côté de l'arbre à cames (guide de soupape avec collet – guides de réparation – à partir du côté de la chambre de combustion).

– Enduire d'huile les guides neufs et, à l'aide de l'outil 10-206, les emmancher à la presse jusqu'au collet dans la culasse froide, à partir du côté de l'arbre à cames.

Nota:

Lorsque le guide s'appuie sur le collet, la pression d'emmanchement ne doit pas dépasser 1,0 t, sinon le collet risque de casser.

– Aléser le guide de soupape avec l'alésoir à main 10-215. Pour ce faire, utiliser impérativement du liquide de coupe.

– Rectifier les sièges de soupapes ⇒ page 15-15.

Etanchements de tiges de soupapes: remplacement

(lorsque la culasse est posée)

– Déposer l'arbre à cames ⇒ page 15-20.

Simpo PDF Merge and Split Unregistered Version - http://www.simpopdf.com

– Déposer les poussoirs en coupelle (ne pas les intervertir) et les placer avec la surface d'appui orientée vers le bas.

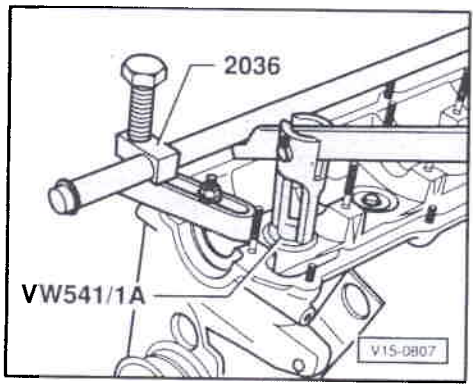

– Dévisser les bougies d'allumage.

– Amener le piston du cylindre correspondant en position "point mort bas".

◄ – Mettre en place le dispositif de montage 2036 et régler la fixation à hauteur des goujons filetés.

– Visser le flexible de pression VW 653/3 dans l'alésage de bougie et lui appliquer une pression constante.
6 bar mini de pression

– Déposer les ressorts de soupapes à l'aide du levier de montage VW 541/1A et de la pièce de pression VW 541/5.

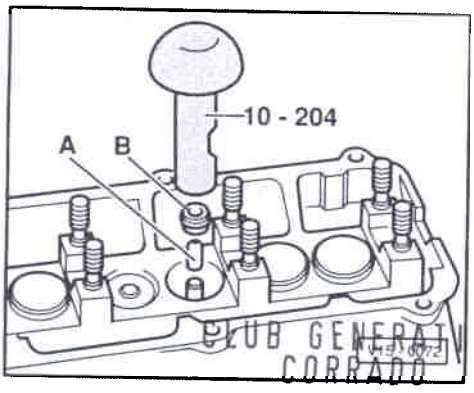

Nota:

Dégager les clavettes de soupapes coincées en appliquant quelques légers coups de maillet sur le levier de montage.

– Extraire les étanchements des tiges de soupapes avec 3047A .

◄ – Afin d'éviter tout endommagement sur les étanchements neufs des tiges de soupapes, placer la douille en plastique -A- sur la tige de soupape.

– Lubrifier l'étanchement de tige de soupape -B-, le placer sur l'outil d'emmanchement 10-204 et l'enfiler avec précaution sur le guide de soupape.

CLUB GENERATION CORRADO
ASSOCIATION LOI 1901
WWW.CGCFRANCE.COM

Simpo PDF Merge and Split Unregistered Version - http://www.simpopdf.com

Pièces du système de graissage: dépose et repose

Nota:

- *Si, en cas de réparation du moteur, on constate la présence de copeaux métalliques et de résidus d'abrasion en grande quantité dans l'huile-moteur – dus à un grippage, p. ex. endommagement des coussinets de vilebrequin et de bielle –, nettoyer soigneusement les canalisations d'huile et remplacer en outre le radiateur d'huile afin d'éviter des avaries subséquentes.*
- *Le niveau d'huile ne doit pas dépasser le repère maxi – risques d'avaries du catalyseur.*

Contrôler la pression d'huile ⇒ page 17-8

Capacités d'huile[1)]:

sans filtre à huile 3,3 l
avec filtre à huile 3,8 l

[1)] Valeurs actualisées:
Classeur "Test des gaz d'échappement et du ralenti"

Spécification de l'huile-moteur:

Utiliser des huiles-moteur conformes à la norme VW 500 00 ou 501 01. Uniquement à titre exceptionnel: huiles multigrades ou monogrades conformes à API-SF ou SG.

CLUB GENERATION
CORRADO
ASSOCIATION LOI 1901
WWW.CGCFRANCE.COM

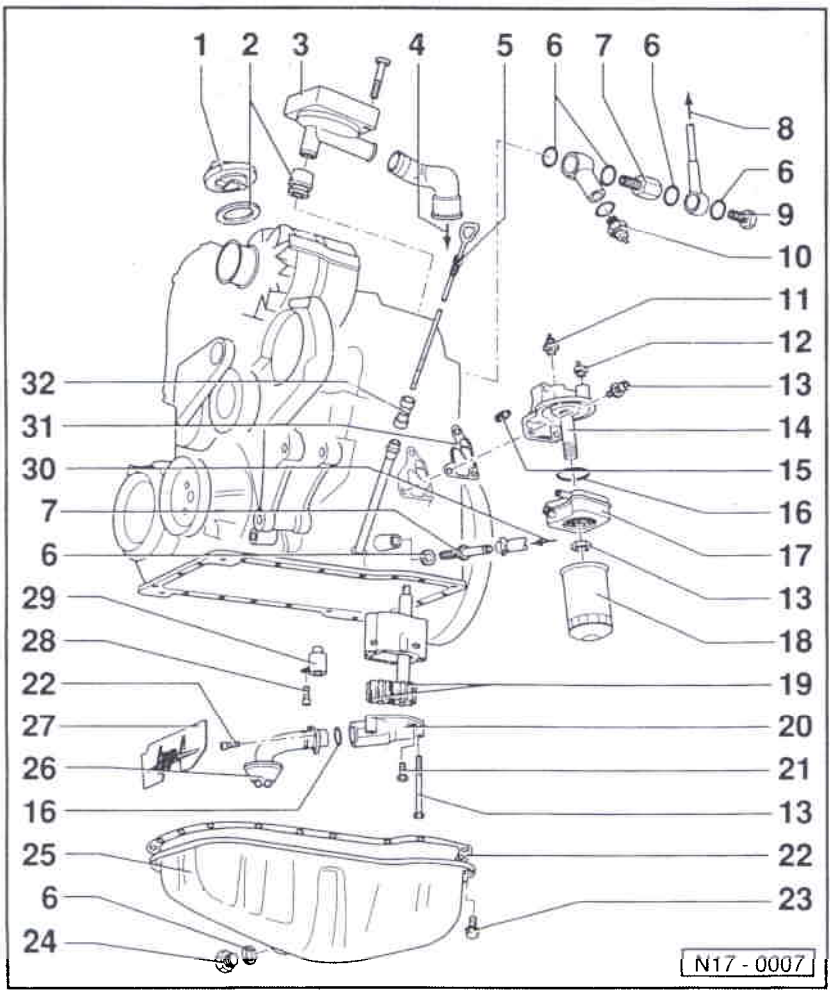

1 - Bouchon

2 - Joint
- Remplacer s'il y a endommagement

3 - Clapet de régulation de la pression pour aération du carter-moteur
- Environ 02.90 ➤ comme représenté ci-contre
- Environ ➤ 01.90: sans cache

4 - Vers le tuyau de by-pass

5 - Jauge d'huile
- Le niveau d'huile ne doit pas dépasser le repère maxi.

6 - Bague-joint
- Remplacer
- Tenir compte de la version

7 - Ajutage de raccord

8 - Vers le compresseur G
- ⇒ page 21-5, position -20-

Simpo PDF Merge and Split Unregistered Version - http://www.simpopdf.com

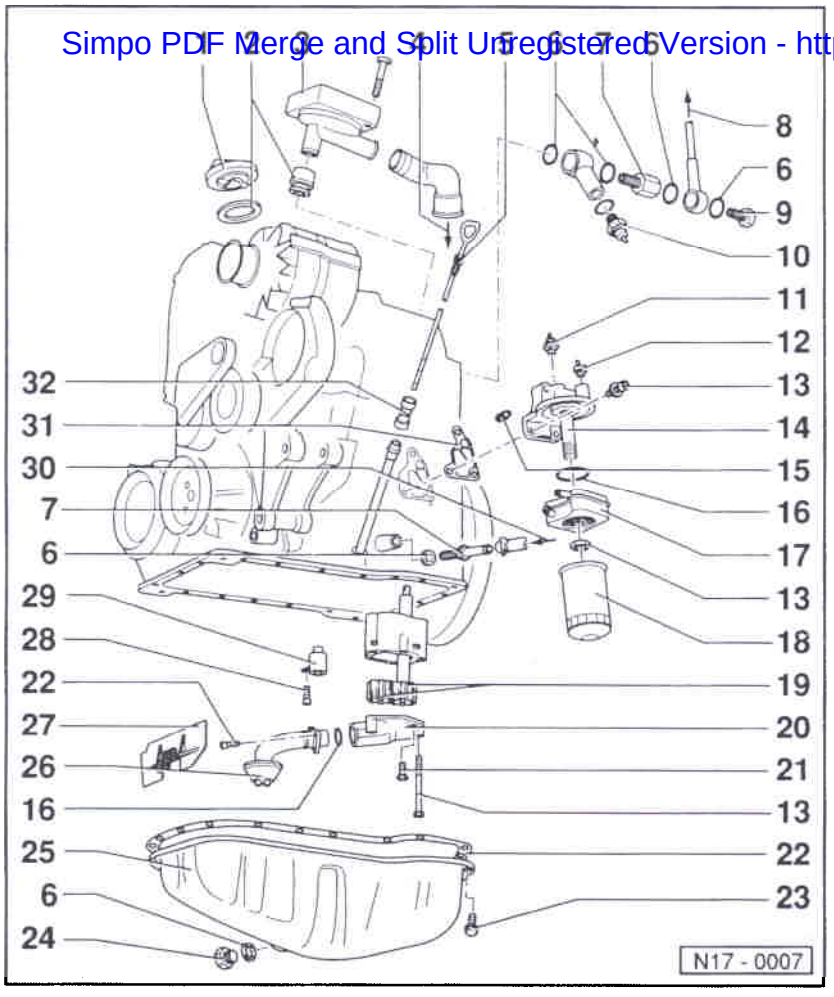

9 - Vis creuse

10 - Contacteur de pression d'huile 0,3 bar (F22), 25 Nm
- Marron
- Câble: bleu/noir
- Contrôler ⇒ page 17-8
- En cas de défaut d'étanchéité, écarter la bague-joint et la remplacer

11 - Contacteur de pression d'huile 1,4 bar (F1), 25 Nm
- Noir
- Câble: jaune
- Contrôler ⇒ page 17-8
- En cas de défaut d'étanchéité, écarter la bague-joint et la remplacer

12 - Transmetteur de température (G8), 10 Nm

13 - 25 Nm

14 - Support de filtre à huile

CLUB GENERATION CORRADO
ASSOCIATION LOI 1901
WWW.CGCFRANCE.COM

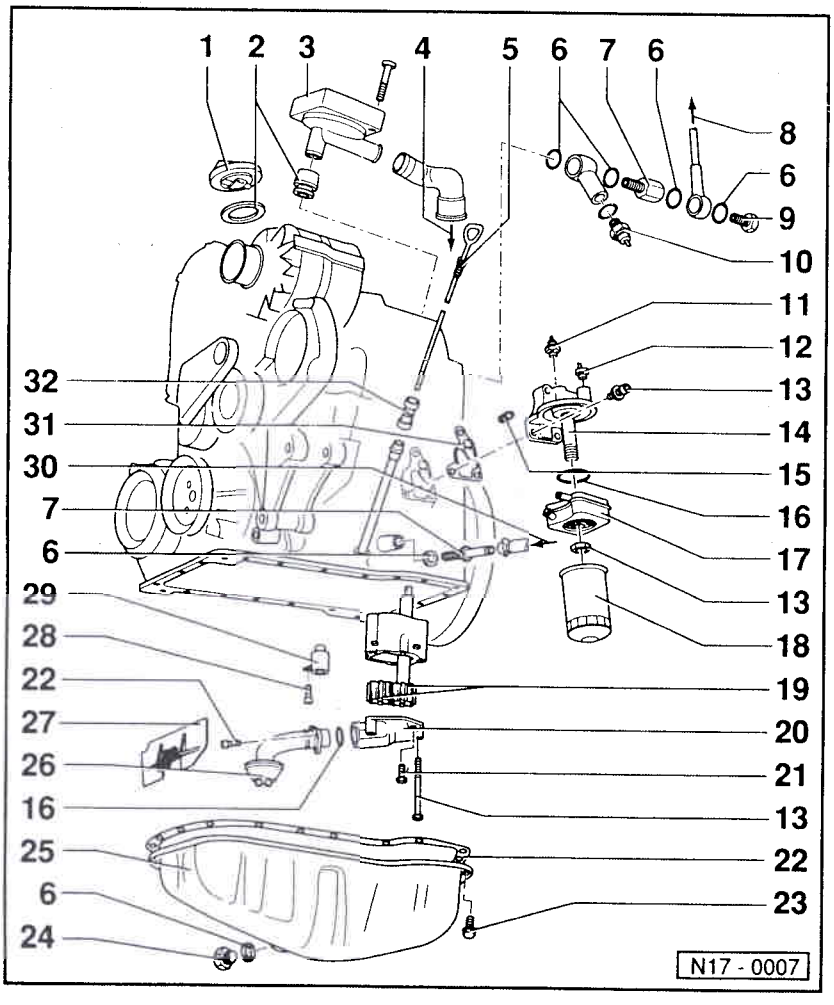

15 - Clapet antiretour, 5 Nm

16 - Joint torique
- Remplacer s'il y a endommagement

17 - Radiateur d'huile
- Enduire d'AMV 188 100 02 les surfaces de contact avec le support de filtre à huile, en dehors de la bague-joint
- Ménager une garde suffisante avec les composants environnants
- Tenir compte du nota ⇒ page 17-1

18 - Filtre à huile
- Desserrer avec poignée de serrage
- Serrer à la main
- Tenir compte des directives de montage figurant sur le filtre à huile

19 - Pignons
- Contrôler le jeu d'entre-dents ⇒ fig. 1
- Contrôler le jeu axial ⇒ fig. 2

Simpo PDF Merge and Split Unregistered Version - http://www.simpopdf.com

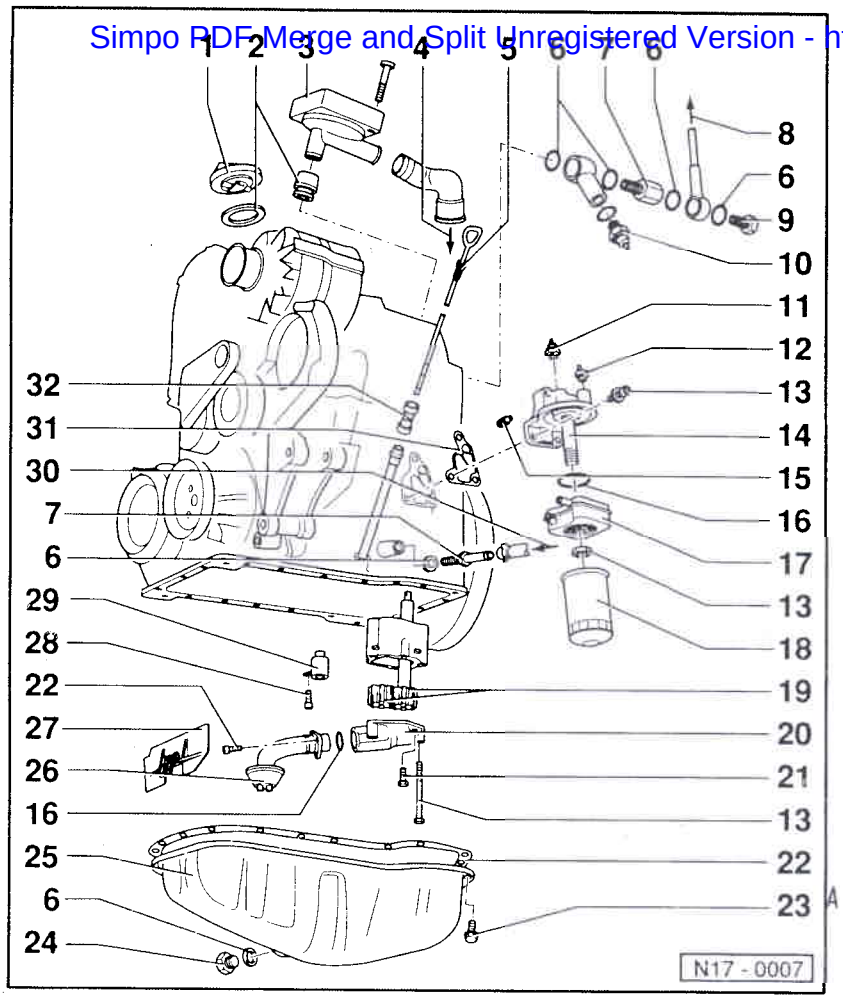

20 - Couvercle de pompe à huile avec clapet de surpression
- ♦ Pression d'ouverture: 5,7 à 6,7 bar

21 - 10 Nm

22 - Joint
- ♦ Remplacer
- ♦ Avant la mise en place, enduire de "D2" les surfaces de jonction flasque d'étanchéité/bloc-cylindres

23 - 20 Nm
- ♦ Desserrer ou serrer seulement les vis côté volant-moteur avec:
  Vis six pans creux:
  3249
  Vis six pans: 3185

24 - Vis de vidange d'huile, 30 Nm

25 - Carter d'huile
- ♦ Avant le montage, nettoyer la surface d'étanchéité

CLUB GENERATION CORRADO
ASSOCIATION LOI 1901
WWW.CGCFRANCE.COM

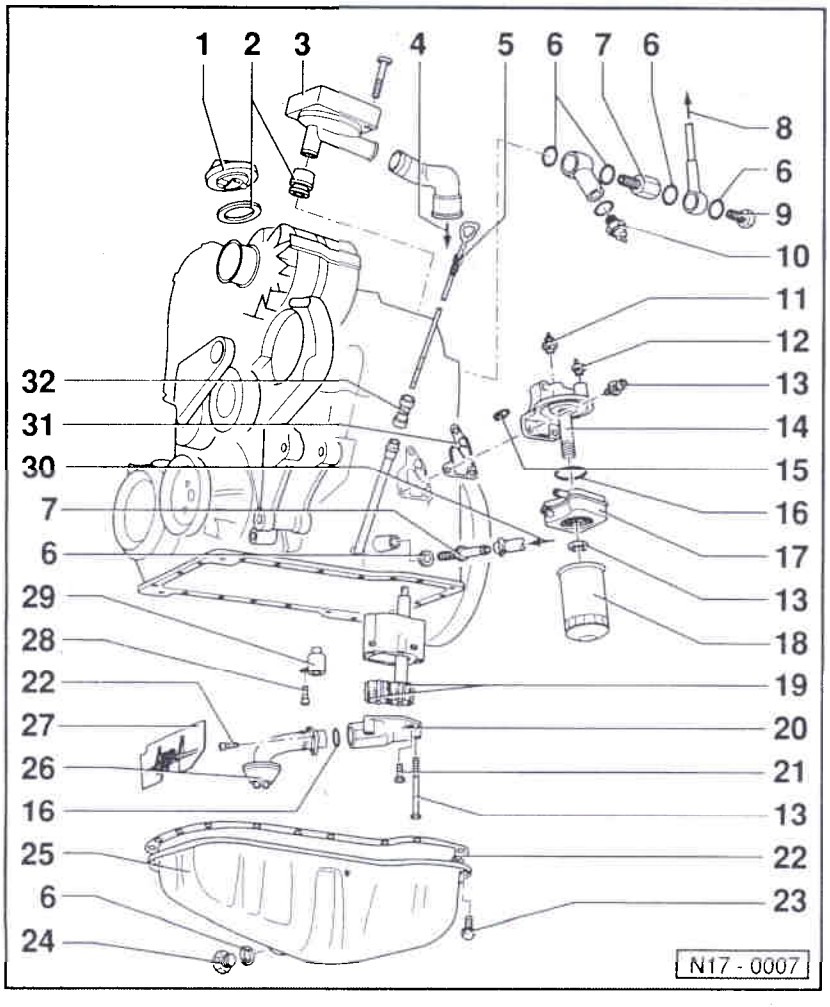

26 - Conduite d'aspiration
- ♦ Nettoyer le tamis en cas d'encrassement

27 - Tôle anti-projections

28 - 10 Nm
- ♦ Mise en place avec AMV 188 100 02

29 - Gicleur d'huile
- ♦ Pour le refroidissement du piston

30 - Retour d'huile du compresseur G
- ♦ ⇒ page 21-5, position -16-

31 - Joint
- ♦ Remplacer

32 - Tube de guidage
- ♦ Retirer pour aspirer l'huile

Simpo PDF Merge and Split Unregistered Version - http://www.simpopdf.com

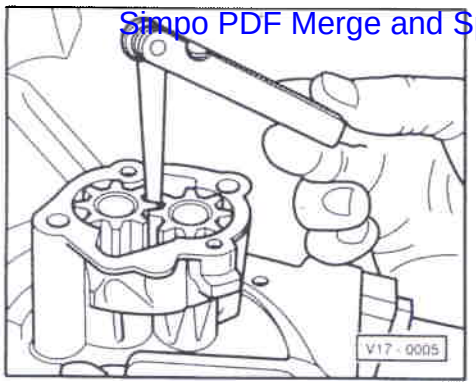

◄ **Fig. 1 Pompe à huile: contrôle du jeu d'entre-dents des pignons**

A neuf: 0,05 mm

Limite d'usure: 0,20 mm

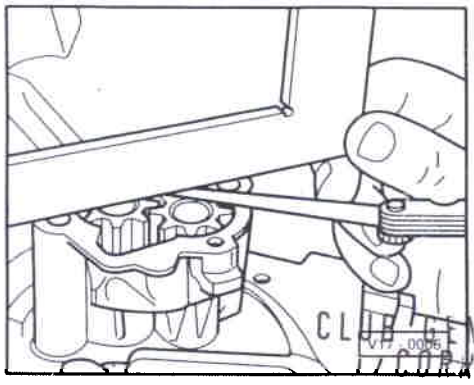

◄ **Fig. 2 Pompe à huile: contrôle du jeu axial**

Limite d'usure: 0,15 mm

CLUB GENERATION CORRADO
ASSOCIATION LOI 1901
WWW.CGCFRANCE.COM

Pression d'huile et contacteur de pression d'huile: contrôle

Nota:

- *Contrôle du fonctionnement et remise en état de l'indicateur optique et acoustique de pression d'huile:*

⇒ Schémas de parcours du courant, Dépannage équipement électrique et Emplacements de montage

- *Tenir compte impérativement des points suivants lors du contrôle du contacteur de pression d'huile:*

  – *Raccorder l'appareil de contrôle V.A.G 1342 au support de filtre à huile*

  – *La température de l'huile ne doit pas excéder 85 °C*

  – *Respecter un régime moteur de 2000/min*

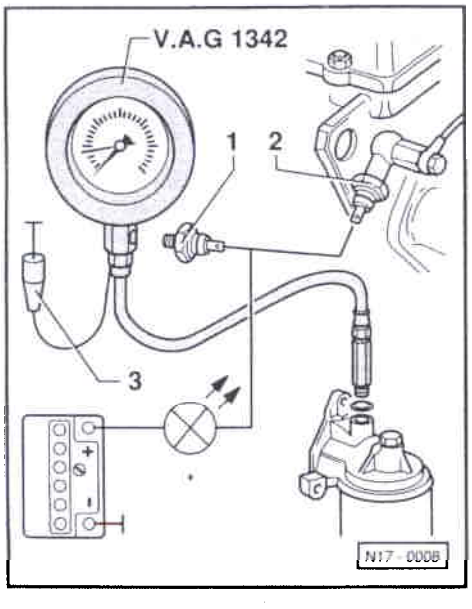

◄ – Déposer le contacteur de pression d'huile 1,4 bar (isolation noire) -1- et le visser dans l'appareil de contrôle.

– Visser l'appareil de contrôle dans le support de filtre à huile, à la place du contacteur de pression d'huile.

– Mettre le câble marron -3- de l'appareil de contrôle à la masse (–).

– Brancher la lampe-témoin à diodes V.A.G 1527 avec les câbles auxiliaires de V.A.G 1594 sur la borne positive (+) de la batterie et le contacteur de pression d'huile 0,3 bar (F22) -2-. La diode électroluminescente doit s'allumer.

Simpo PDF Merge and Split Unregistered Version - http://www.simpopdf.com

– Lancer le moteur et augmenter légèrement le régime.
A une pression de
0,15 à 0,45 bar,
la diode électroluminescente doit s'éteindre; dans le cas contraire remplacer le contacteur de pression d'huile 0,3 bar.

Nota:

Si nécessaire, contrôler le point d'enclenchement du contacteur de pression d'huile au régime de lancement.

– Brancher la lampe-témoin à diodes sur le contacteur de pression d'huile 1,4 bar (isolation noire) -1-.
A une pression de
1,6 à 2,0 bar
la diode électroluminescente doit s'allumer; dans le cas contraire, remplacer le contacteur de pression d'huile.

– Continuer à augmenter le régime.
A 2000/min et une température de 80 °C, la pression d'huile doit être de 2,0 bar mini.

A un régime plus élevé, la pression d'huile ne doit pas dépasser 7,0 bar. Si nécessaire, remplacer le couvercle de pompe à huile avec le clapet de surpression.

CLUB GENERATION
CORRADO
ASSOCIATION LOI 190
WWW.CGCFRANCE.COM

Simpo PDF Merge and Split Unregistered Version - http://www.simpopdf.com

Pièces du système de refroidissement: dépose et repose

Nota:

- *A moteur chaud, le système de refroidissement est sous pression. Avant les réparations, éliminer la pression le cas échéant.*
- *Les durites sont freinées aux points de jonction par des colliers à lame-ressort ou des colliers à vis. En cas de réparation, les colliers à lame-ressort peuvent être remplacés par des colliers à vis.*
- *Il est recommandé de procéder au montage des colliers à lame-ressort au moyen d'une pince de modèle courant, p. ex. Hazet 798-5.*

Liquide de refroidissement: vidange et remplissage ⇒ page 19-11

Proportions de mélange du liquide de refroidissement ⇒ page 19-11, Liquide de refroidissement: vidange et remplissage

Procéder au contrôle d'étanchéité du système de refroidissement avec V.A.G 1274 et 1274/3.

CLUB GENERATION
CORRADO
ASSOCIATION LOI 1901
WWW.CGCFRANCE.COM

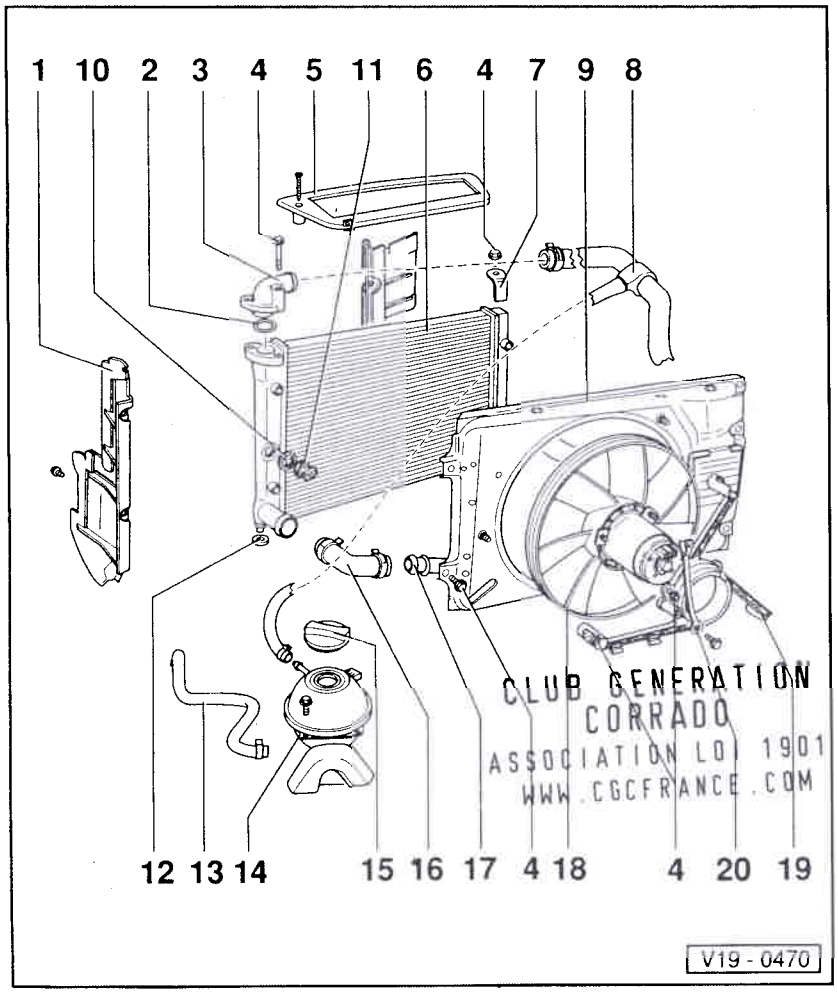

Pièces du système de refroidissement côté carrosserie

1 - Guidage d'air

2 - Joint torique
- Remplacer

3 - Ajutage de raccord

4 - 10 Nm

5 - Cache

6 - Radiateur
- Renouveler le liquide de refroidissement en entier après le remplacement

7 - Support

8 - Durite supérieure
- Vers l'ajutage de raccord ⇒ page 19-5, position -4-

Simpo PDF Merge and Split Unregistered Version - http://www.simpopdf.com

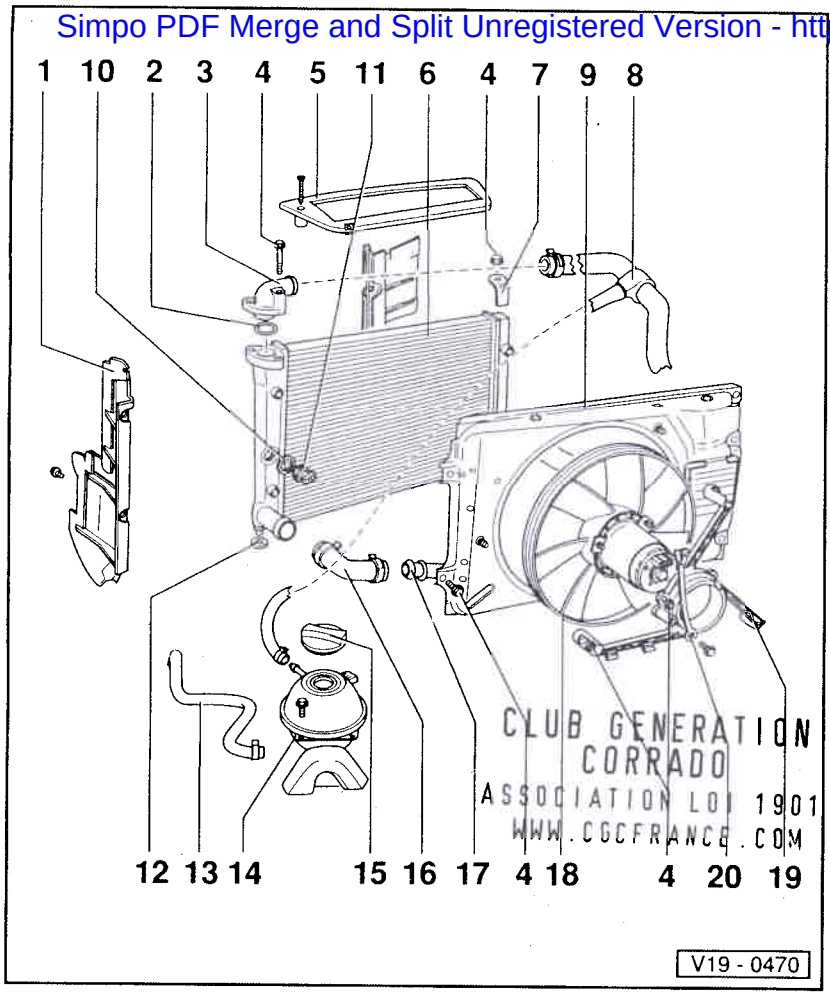

CLUB GENERATION CORRADO
ASSOCIATION LOI 1901
WWW.CGCFRANCE.COM

9 - Anneau de guidage d'air

10 - Bague-joint
- Remplacer

11 - Thermocontacteur (F18), 35 Nm
- Pour ventilateur é ectrique
- Températures de commutation:
  1re vitesse
  enclenchement: 92 à 97 °C
  arrêt: 84 à 91 °C
  2e vitesse
  enclenchement: 99 à 105 °C
  arrêt: 91 à 98 °C

12 - Rondelle caoutchouc

13 - Vers le tuyau de liquide de refroidissement
- ⇒ page 19-7, position -12-

14 - Vase d'expansion

15 - Bouchon
- Contrôler avec les appareils V.A.G 1274 et 1274/4
- Pression de contrôle: 1,3 à 1,5 bar

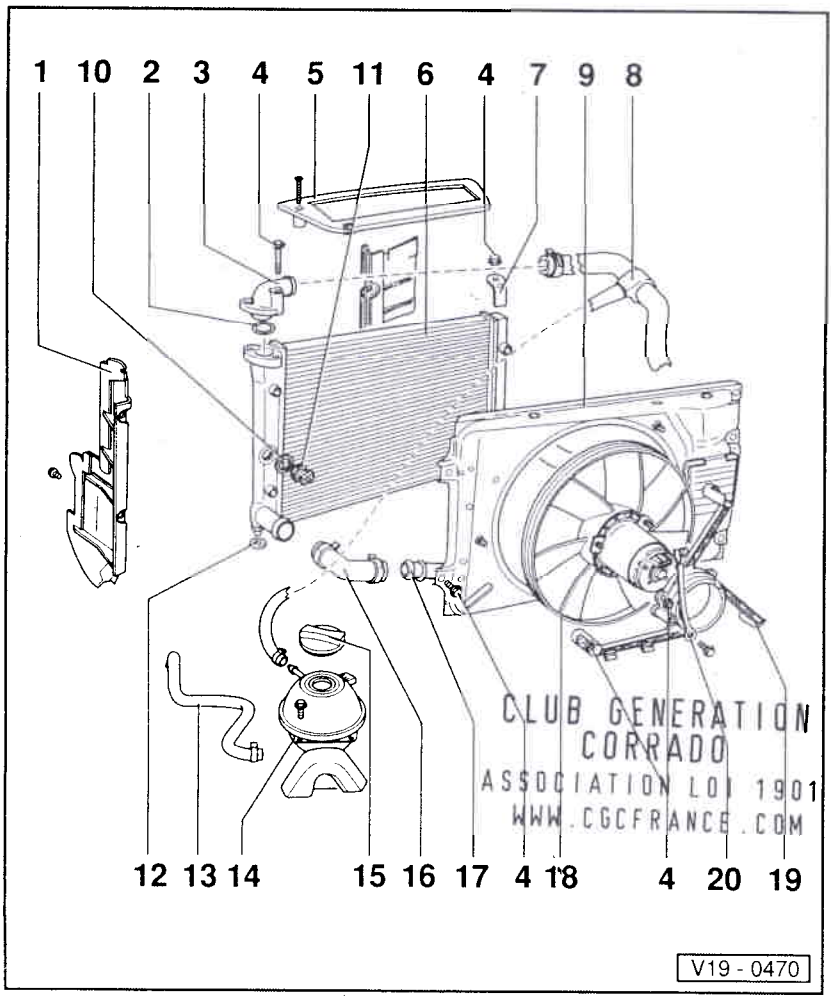

CLUB GENERATION CORRADO
ASSOCIATION LOI 1901
WWW.CGCFRANCE.COM

16 - Durite inférieure

17 - Tuyau de liquide de refroidissement
- Vers la pompe de liquide de refroidissement
  ⇒ page 19-7, position -16-

18 - Ventilateur de radiateur

19 - Support de radiateur

20 - Appui

Simpo PDF Merge and Split Unregistered Version - http://www.simpopdf.com

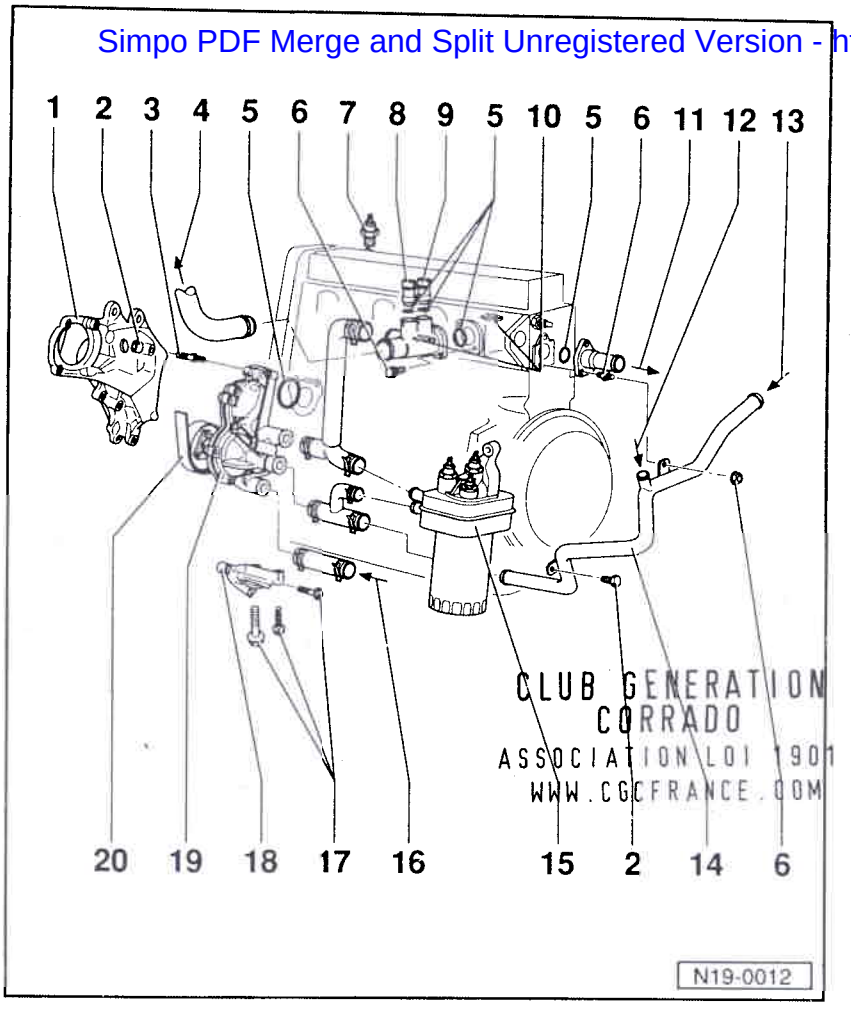

CLUB GENERATION CORRADO
ASSOCIATION LOI 1901
WWW.CGCFRANCE.COM

Pièces du système de refroidissement côté moteur

1 - Support
- Pour compresseur G
- Déposer et reposer le compresseur G
  ⇒ page 21-1

2 - 35 Nm

3 - 20 Nm + 1/4 de tour supplémentaire (90°)

4 - Vers la partie supérieure du radiateur
- ⇒ page 19-2, position -8-

5 - Joint torique
- Remplacer

6 - 10 Nm

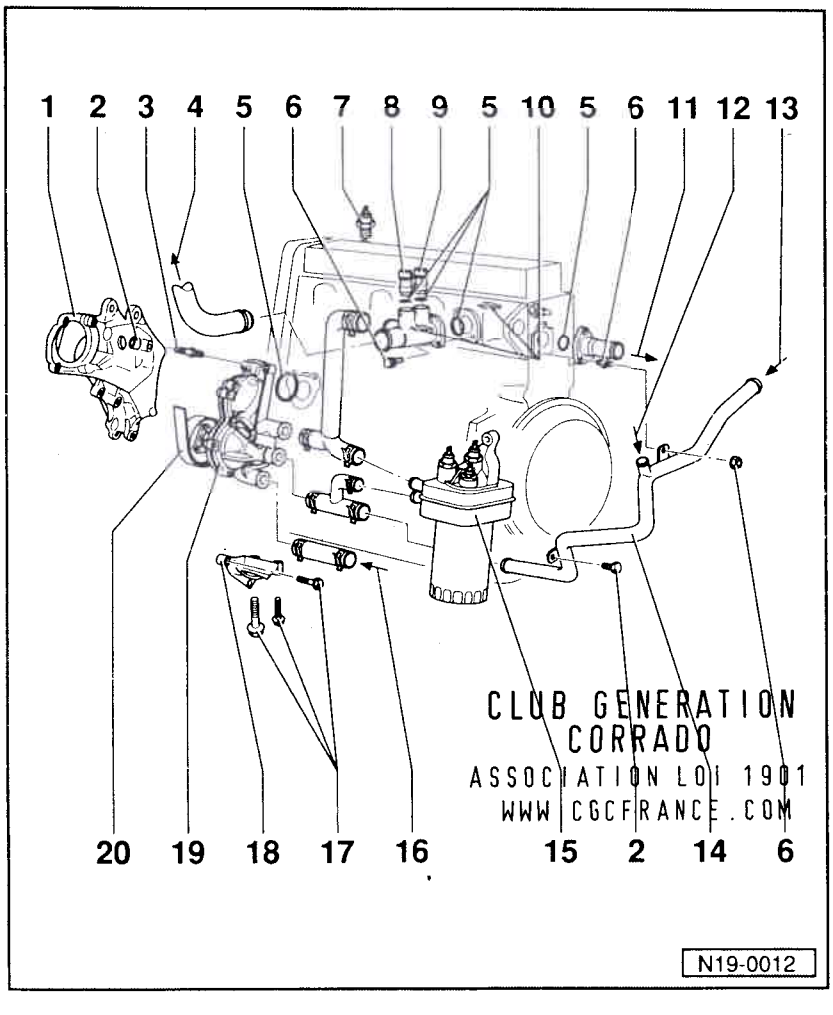

CLUB GENERATION CORRADO
ASSOCIATION LOI 1901
WWW.CGCFRANCE.COM

7 - Thermocontacteur de marche à vide du ventilateur (F87)
- Températures de commutation:
  enclenchement: env. 90 °C
  arrêt: env. 80 °C
- Contrôler la marche à vide du ventilateur de radiateur
  ⇒ page 19-13

8 - Transmetteur d'indicateur de température du liquide de refroidissement (G2)
- Noir
- Avant la dépose, abaisser si nécessaire la pression du système de refroidissement

9 - Transmetteur de température du liquide de refroidissement (G62)
- Bleu
- Avant la dépose, abaisser si nécessaire la pression du système de refroidissement

10 - Agrafe de retenue

11 - Vers l'échangeur de chaleur

Simpo PDF Merge and Split Unregistered Version - http://www.simpopdf.com

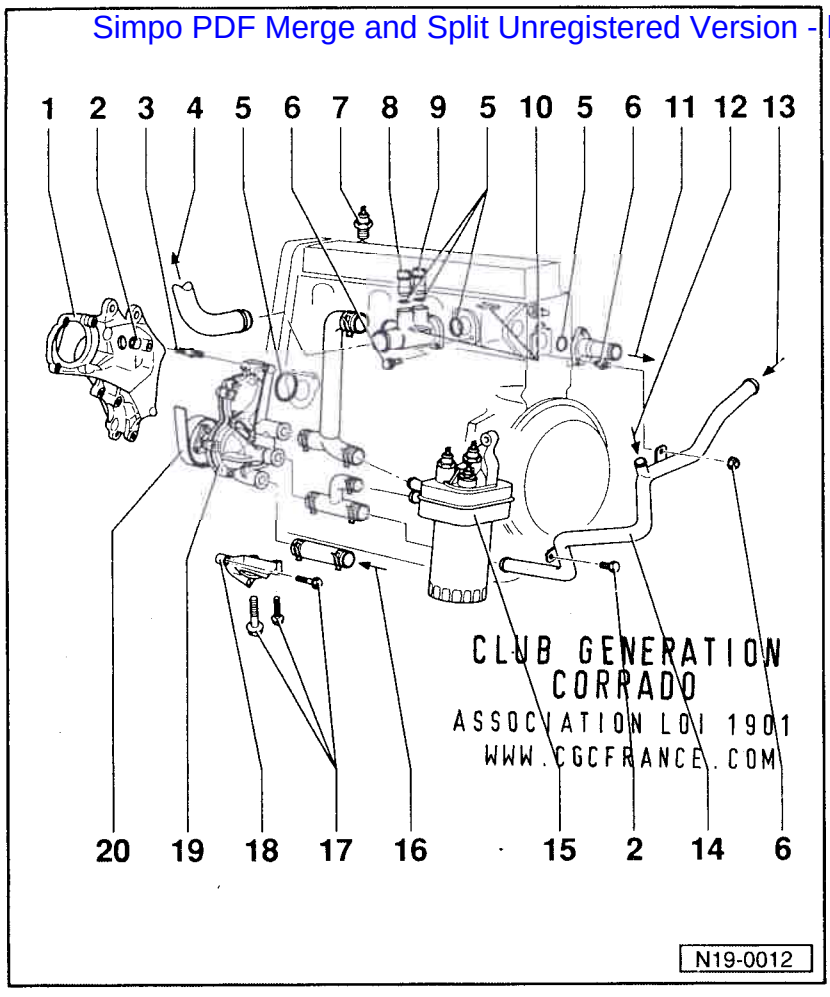

12 - Venant du vase d'expansion
- ♦ ⇒ page 19-3, position -13-

13 - Venant de l'échangeur de chaleur

14 - Tuyau de liquide de refroidissement

15 - Radiateur d'huile
- ♦ Déposer et reposer ⇒ page 17-4, position -17-

16 - Venant du tuyau de liquide de refroidissement
- ♦ ⇒ page 19-4, position -17-

17 - 25 Nm

18 - Etrier pivotant arrière
- ♦ Pour pompe à ailettes
- ♦ Reposer sans contrainte

19 - Pompe de liquide de refroidissement
- ♦ Désassembler et assembler ⇒ page 19-9

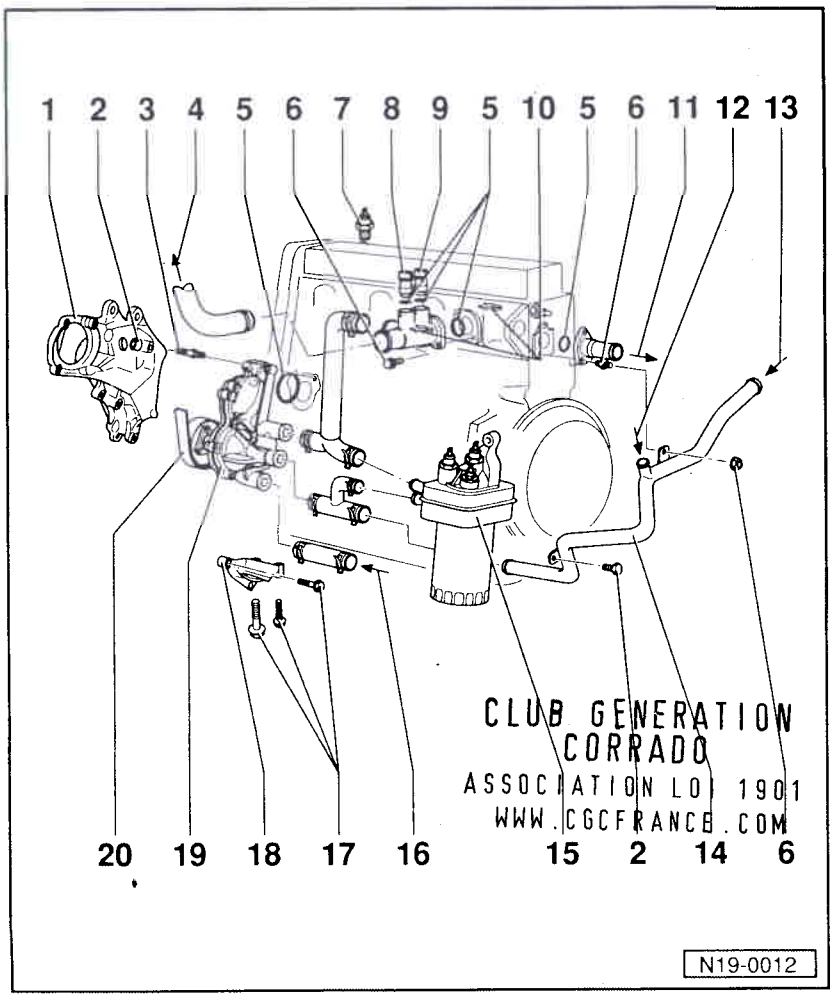

20 - Courroie trapézoïdale/à nervures trapézoïdales
- ♦ Déposer et reposer la courroie à nervures trapézoïdales ⇒ page 13-16
- ♦ Régler la tension de la courroie trapézoïdale:

⇒ Châssis-suspension; groupe de réparation 48; Pompe à ailettes, réservoir d'alimentation, conduites hydrauliques: vue d'ensemble du montage; Pompe à ailettes de direction assistée: dépose et repose (compresseur G)

Simpo PDF Merge and Split Unregistered Version - http://www.simpopdf.com

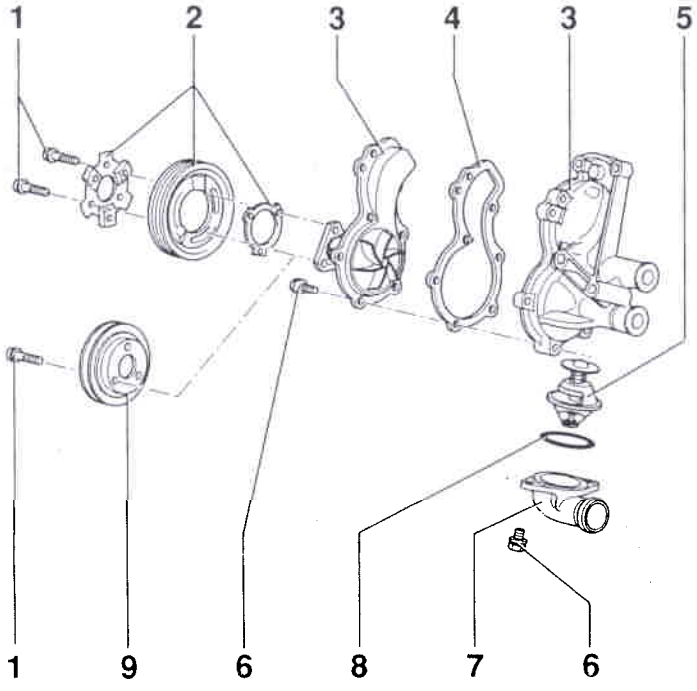

Pompe de liquide de refroidissement: désassemblage et assemblage

1 - Vis à six pans creux
- Couples de serrage:
  avec embase 25 Nm
  sans embase 20 Nm

2 - Poulie
- Version pour courroie à nervures trapézoïdales
- Contrôler l'alignement des poulies et le régler sur les véhicules sans climatiseur
  ⇒ page 13-16, fig. 1

3 - Pompe de liquide de refroidissement
- Contrôler le bon fonctionnement

4 - Joint
- Remplacer

CLUB GENERATION
CORRADO
ASSOCIATION LOI 1901
WWW.CGCFRANCE.COM

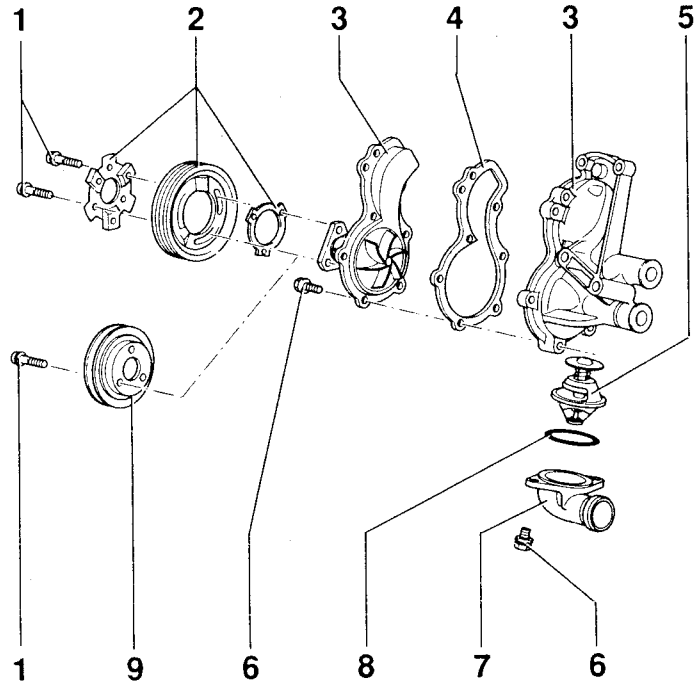

N19-0018

5 - Régulateur de liquide de refroidissement
- Contrôler: chauffer le régulateur au bain-marie
- Début d'ouverture: env. 85 °C
- Fin: env. 105 °C
- Course d'ouverture:
  7 mm mini

6 - 10 Nm

7 - Flasque

8 - Joint torique
- Remplacer

9 - Poulie
- Version pour courroie trapézoïdale

CLUB GENERATION
CORRADO
ASSOCIATION LOI 1901
WWW.CGCFRANCE.COM

Simpo PDF Merge and Split Unregistered Version - http://www.simpopdf.com

Liquide de refroidissement: vidange et remplissage

Vidange

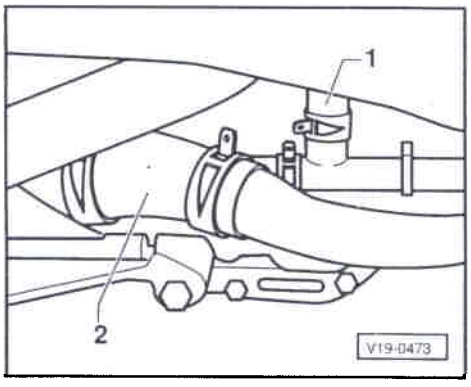

– Ouvrir le bouchon du vase d'expansion de liquide de refroidissement.

◄ – Vidanger le liquide de refroidissement par les durites -1- et -2- (pompe de liquide de refroidissement) en détachant à cet effet le tuyau de liquide de refroidissement.

Remplissage

Nota:

- *Le système de refroidissement est rempli toute l'année d'un mélange d'eau et d'antigel anticorrosif G 11. Le G 11 et les additifs de liquide de refroidissement portant la mention "conformes à TL VW 774 B" empêchent les dégâts dus au gel et à la corrosion, ainsi que l'entartrage; en outre, ils augmentent la température d'ébullition du liquide de refroidissement. Pour ces raisons, le système de refroidissement doit impérativement être rempli toute l'année de produit antigel et anticorrosif. Particulièrement dans les pays à climat tropical, le liquide de refroidissement contribue, grâce à son point d'ébullition plus élevé, à la sécurité de fonctionnement du moteur en cas de fortes sollicitations.*
- *Si le radiateur, l'échangeur de chaleur, la culasse ou le joint de culasse ont été remplacés, ne pas réutiliser le liquide de refroidissement usagé.*

CLUB GENERATION CORRADO
ASSOCIATION LOI 1901
WWW.CGCFRANCE.COM

Proportions de mélange recommandées:

Protection antigel jusqu'à	Proportion d'antigel[1)]	G 11[2)]	Eau[2)]
–25 °C	40 %	2,2 l	3,3 l
–35 °C	50 %	2,75 l	2,75 l

[1)] La proportion d'antigel ne doit pas excéder 60 %; la protection antigel et l'effet de refroidissement diminuent en cas de proportion plus élevée.

[2)] La quantité de liquide de refroidissement peut varier selon l'équipement du véhicule.

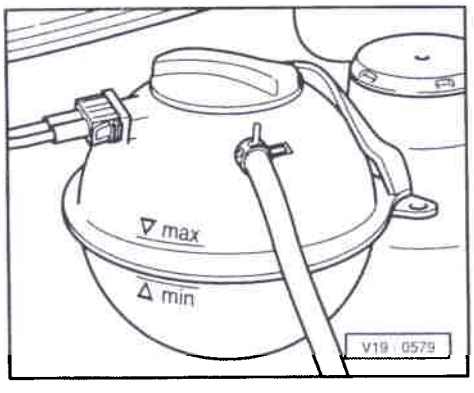

◄ – Faire lentement l'appoint de liquide de refroidissement jusqu'au repère maxi sur le vase d'expansion (durée du remplissage: env. 5 minutes).

– Lancer le moteur, le faire tourner à env. 1500/min pendant 2 minutes maxi tout en faisant l'appoint de liquide de refroidissement jusqu'à l'alésage de trop-plein sur le vase d'expansion.

– Fermer le bouchon du vase d'expansion.

– Faire tourner le moteur jusqu'à enclenchement du ventilateur.

– Contrôler le niveau du liquide de refroidissement et faire l'appoint si nécessaire. Quand le moteur est à sa température de fonctionnement, le liquide de refroidissement doit se trouver au repère maxi; à moteur froid, il doit être compris entre les repères mini et maxi.

Simpo PDF Merge and Split Unregistered Version - http://www.simpopdf.com

Marche à vide du ventilateur de radiateur: contrôle

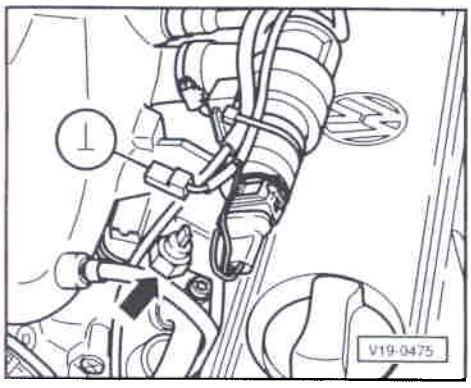

- Mettre le contact d'allumage et le couper.

◄ - Débrancher la fiche du thermocontacteur de marche à vide du ventilateur (F87).

- A l'aide des câbles auxiliaires de V.A.G 1594, mettre le contact de la fiche à la masse (–).
  Le ventilateur de radiateur doit se mettre en marche.

Nota:

Dépannage sur le circuit de marche à vide du ventilateur:

➤ 07.92
⇒ Dépannage avec V.A.G 1466

08.92 ➤
⇒ Classeur Schémas de parcours du courant, Dépannage équipement électrique et Emplacements de montage

CLUB GENERATION
CORRADO
ASSOCIATION LOI 1901
WWW.CGCFRANCE.COM

Simpo PDF Merge and Split Unregistered Version - http://www.simpopdf.com

Pièces du système d'alimentation: dépose et repose

Tenir compte des mesures de sécurité ⇒ page 20-20.

Tenir compte des règles de propreté ⇒ page 20-21

Régler le câble d'accélérateur ⇒ page 20-22

Déposer et reposer le réservoir à carburant avec pièces rapportées
➤ 09.89 ⇒ page 20-2
10.89 ➤ ⇒ page 20-10

Déposer et reposer, désassembler et assembler l'accumulateur de pompe ➤ 09.89 ⇒ page 20-6

Nota:

- *Les raccords de flexibles sont freinés par des colliers à vis, des colliers à lame-ressort ou des colliers de serrage.*
- *Remplacer systématiquement les colliers de serrage par des colliers à lame-ressort ou des colliers à vis.*

CLUB GENERATION
CORRADO
ASSOCIATION LOI 1901
WWW.CGCFRANCE.COM

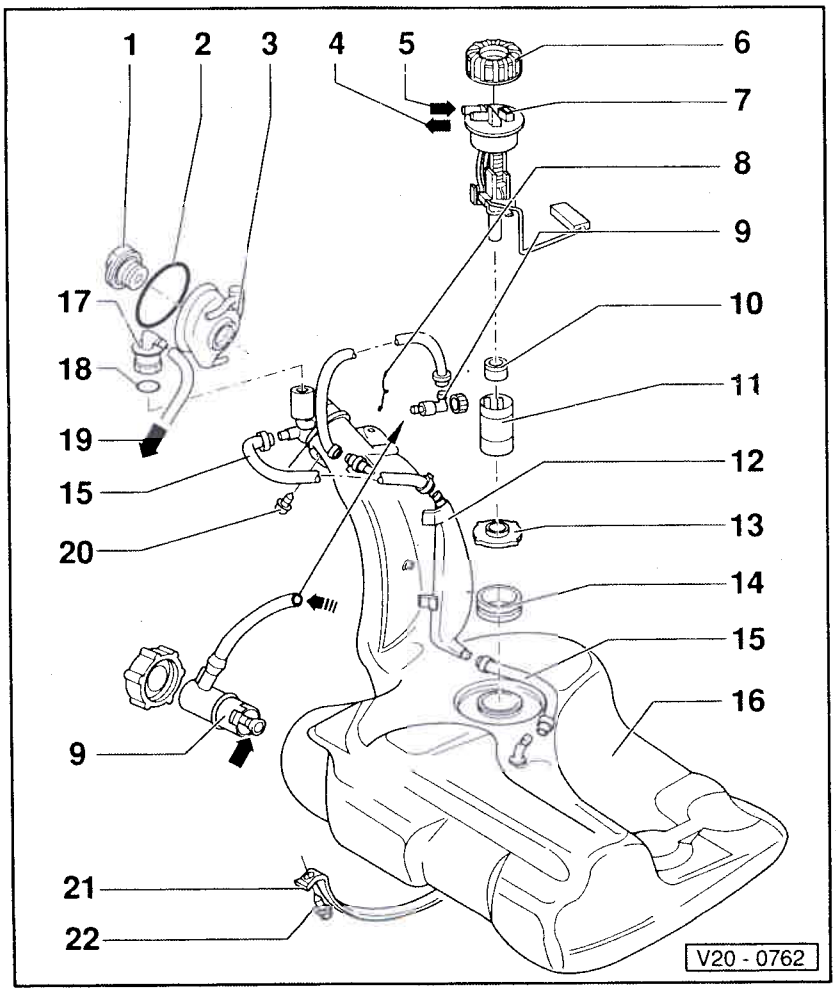

Réservoir à carburant avec pièces rapportées: dépose et repose ➤ 09.89

Nota:

Déposer et reposer, désassembler et assembler l'accumulateur de pompe ⇒ page 20-6

1 - Bouchon
- Remplacer le joint en cas d'endommagement

2 - Bague de serrage

3 - Cuvette caoutchouc

4 - Alimentation
- Vers l'accumulateur de pompe ⇒ page 20-6, position -8-

5 - Retour
- Venant de l'accumulateur de pompe ⇒ page 20-8, position -15-

Simpo PDF Merge and Split Unregistered Version - http://www.simpopdf.com

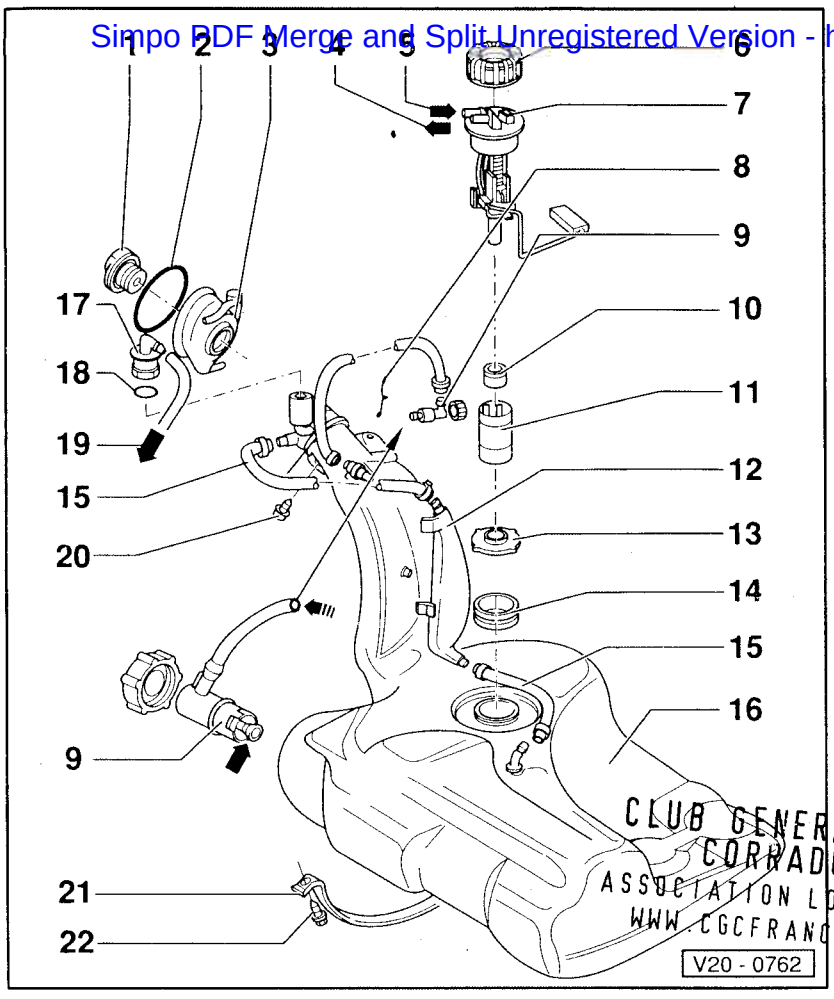

CLUB GENERATION CORRADO
ASSOCIATION LOI 1901
WWW.CGCFRANCE.COM

6 - Écrou-raccord
- ♦ Déposer et reposer avec 3218

7 - Transmetteur d'indicateur de niveau de carburant
- ♦ Position de montage ⇒ page 20-9, fig. 1
- ♦ Transmetteur avec pompe de préalimentation coulissant vers la partie supérieure

8 - Liaison à la masse

9 - Clapet d'aération
- ♦ Levier en position de repos: fermé
- ♦ Levier enfoncé: ouvert

10 - Flexible de raccord

11 - Pompe de préalimentation
- ♦ Contrôler ⇒ page 20-27
- ♦ Contrôler la marche à vide de la pompe à carburant ⇒ page 20-34

12 - Vase d'expansion

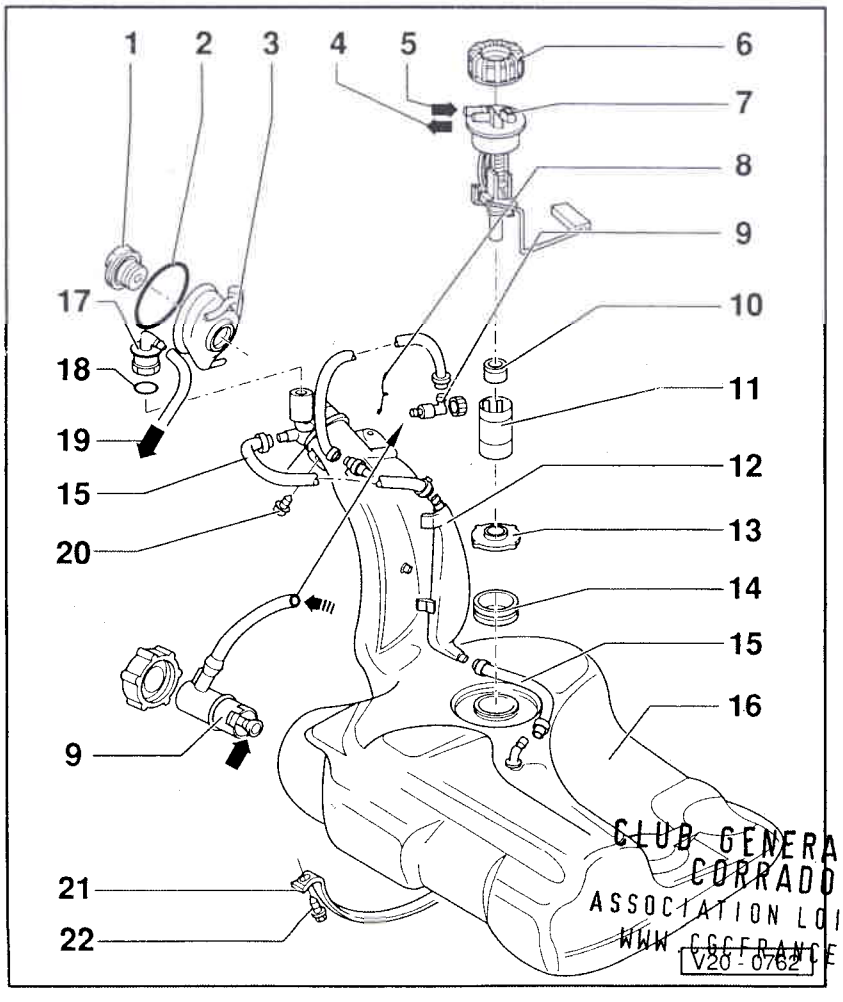

CLUB GENERATION CORRADO
ASSOCIATION LOI 1901
WWW.CGCFRANCE.COM

13 - Tamis

14 - Bague-joint
- ♦ Humecter de carburant avant le montage
- ♦ Remplacer s'il y a endommagement

15 - Flexible d'aération

16 - Réservoir à carburant
- ♦ Lors de la dépose , soutenir avec l'élévateur pour moteur et BV V.A.G 1383 A

17 - Clapet à gravité
- ♦ Pour la dépose, déclipser le clapet par le haut hors de l'ajutage de remplissage
- ♦ Contrôler le passage dans le clapet
  Clapet vertical: ouvert,
  Clapet basculé de 45°: fermé

18 - Joint torique
- ♦ Remplacer s'il y a endommagement

Simpo PDF Merge and Split Unregistered Version - http://www.simpopdf.com

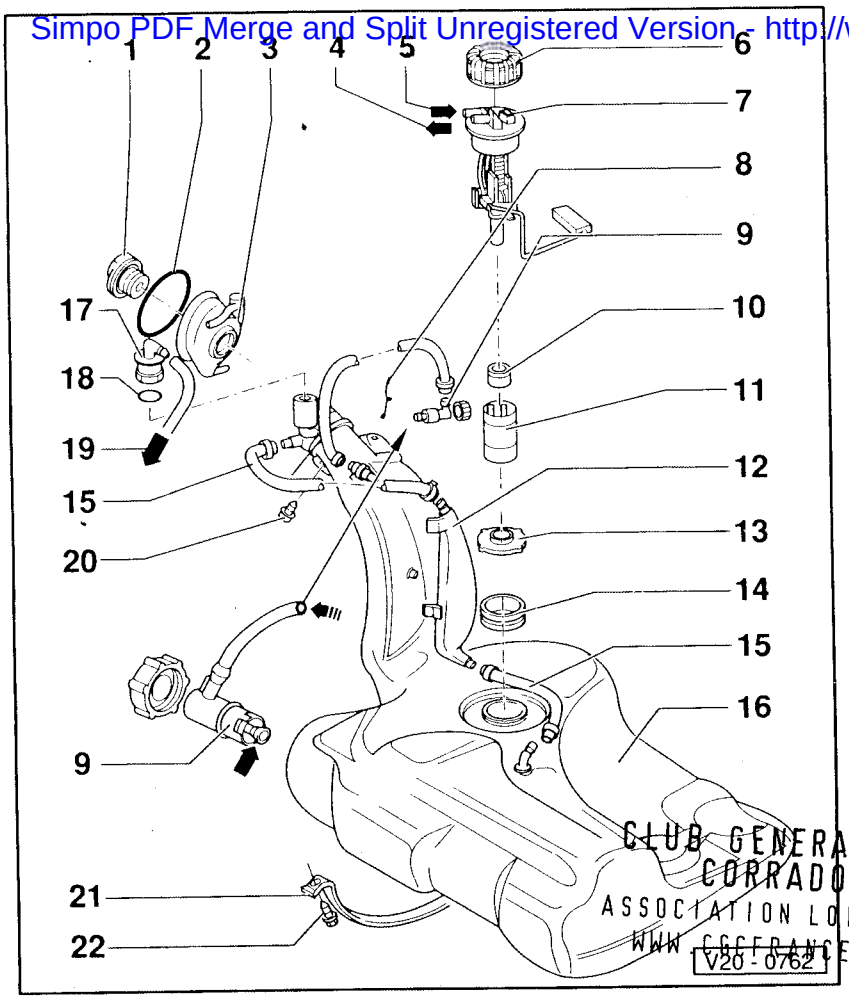

CLUB GENERATION CORRADO
ASSOCIATION LOI 1901
WWW.CGCFRANCE.COM

19 - Vers le réservoir à charbon actif
- ♦ ⇒ page 20-37, position -4-

20 - 10 Nm

21 - Sangle de serrage
- ♦ Tenir compte de la différence de longueur

22 - 25 Nm

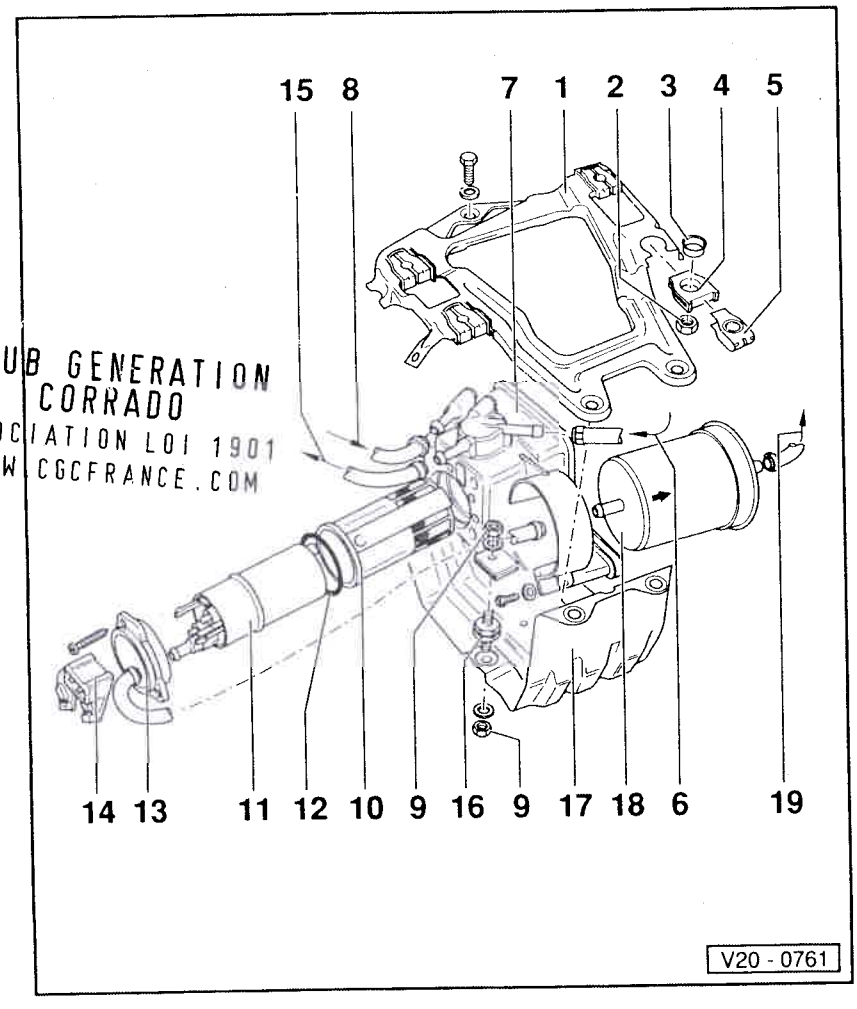

CLUB GENERATION CORRADO
ASSOCIATION LOI 1901
WWW.CGCFRANCE.COM

Accumulateur de pompe: dépose et repose, désassemblage et assemblage ➤ 09.89

1 - Partie supérieure du support

2 - 20 Nm

3 - Douille d'écartement

4 - Butée caoutchouc

5 - Ecrou élastique

6 - Retour
- ♦ Venant du régulateur de pression du carburant

⇒ Groupe de réparation 24; Système d'allumage et d'injection Digifant; Partie injection: remise en état

7 - Accumulateur de pompe

8 - Alimentation
- ♦ Venant de la pompe de préalimentation en carburant
  ⇒ page 20-2, position -4-

Simpo PDF Merge and Split Unregistered Version - http://www.simpopdf.com

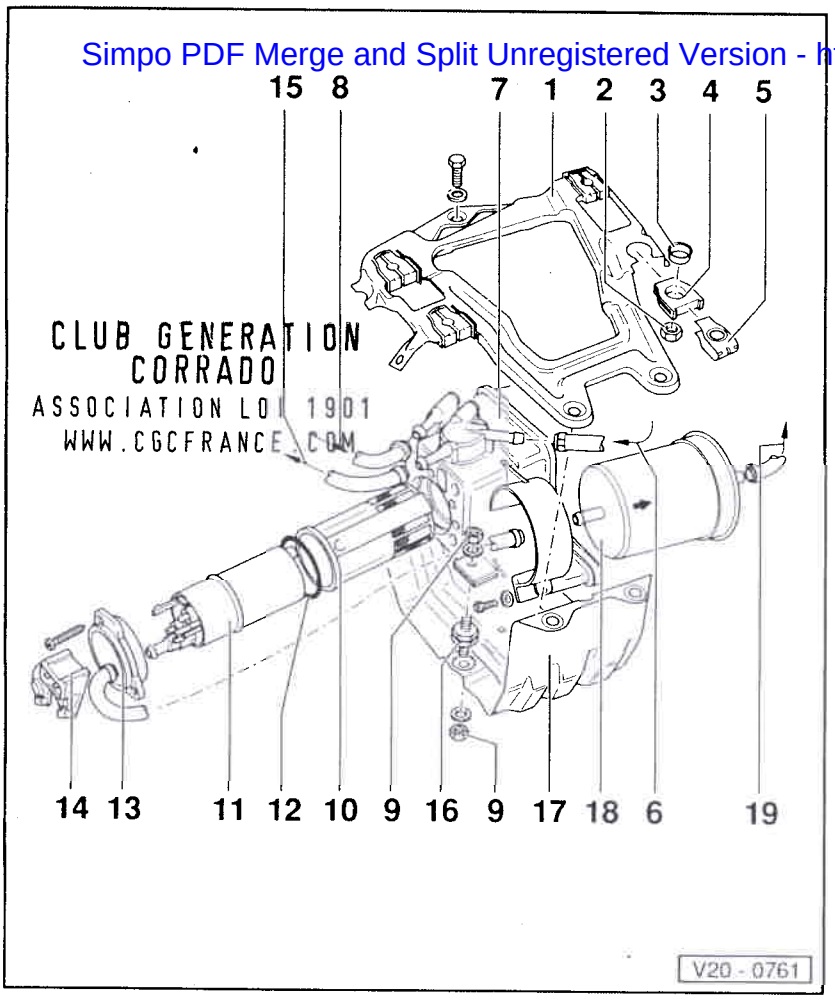

CLUB GENERATION CORRADO
ASSOCIATION LOI 1901
WWW.CGCFRANCE.COM

9 - 10 Nm

10 - Tamis
- ♦ Respecter la position de montage

11 - Pompe à carburant
- ♦ Contrôler ⇒ page 20-27
- ♦ Position de montage: l'ergot doit s'encastrer dans l'évidement de la bague de fixation
- ♦ Contrôler la marche à vide de la pompe à carburant ⇒ page 20-34

12 - Joint torique
- ♦ Humecter avec du carburant pour le montage

13 - Bague de fixation

14 - Adaptateur
- ♦ Pour la dépose, rabattre les ergots de fixation et retirer en faisant levier avec un tournevis

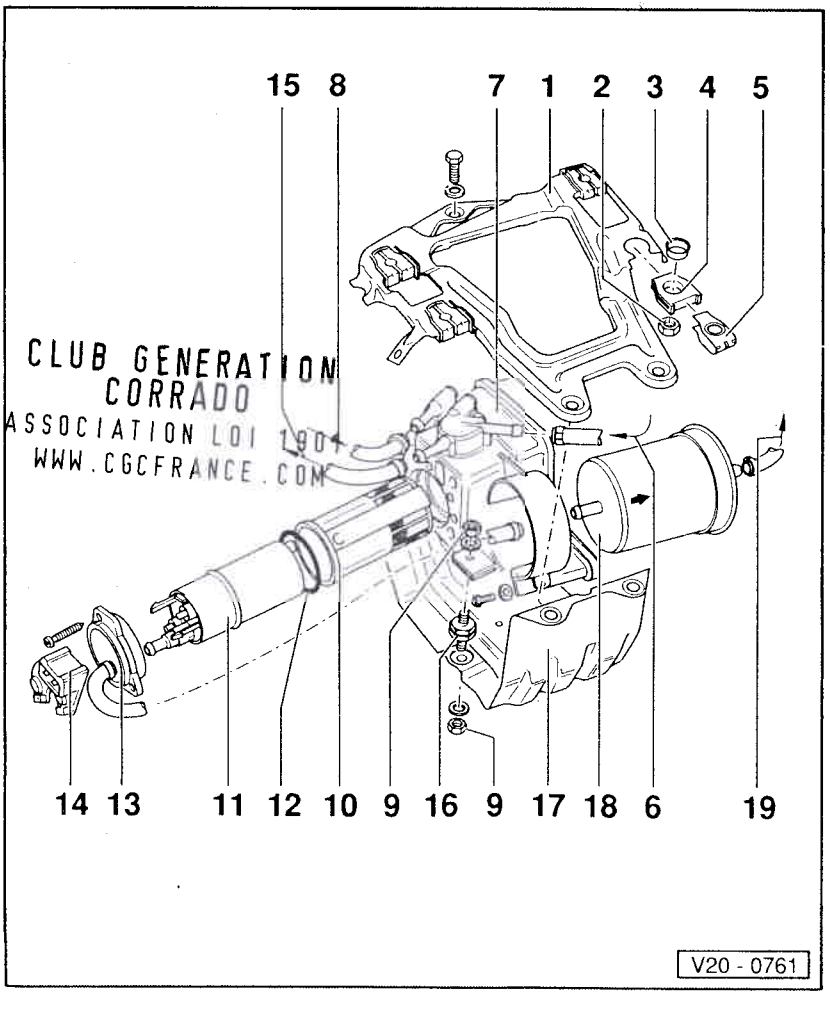

CLUB GENERATION CORRADO
ASSOCIATION LOI 1901
WWW.CGCFRANCE.COM

15 - Retour
- ♦ Vers le réservoir à carburant ⇒ page 20-2, position -5-

16 - Patin métal-caoutchouc

17 - Partie inférieure du support

18 - Filtre à carburant
- ♦ Position de montage: flèche orientée dans le sens du débit

19 - Alimentation
- ♦ Vers le répartiteur de carburant

⇒ Groupe de réparation 24; Système d'allumage et d'injection Digifant; Partie injection: remise en état

Simpo PDF Merge and Split Unregistered Version - http://www.simpopdf.com

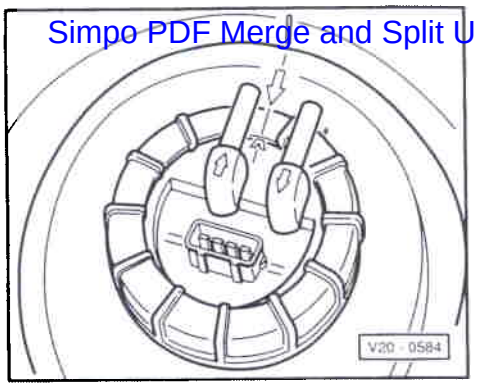

◄ **Fig. 1 Position de montage du transmetteur d'indicateur de niveau de carburant**

Le repère du transmetteur doit coïncider avec le repère du réservoir à carburant.

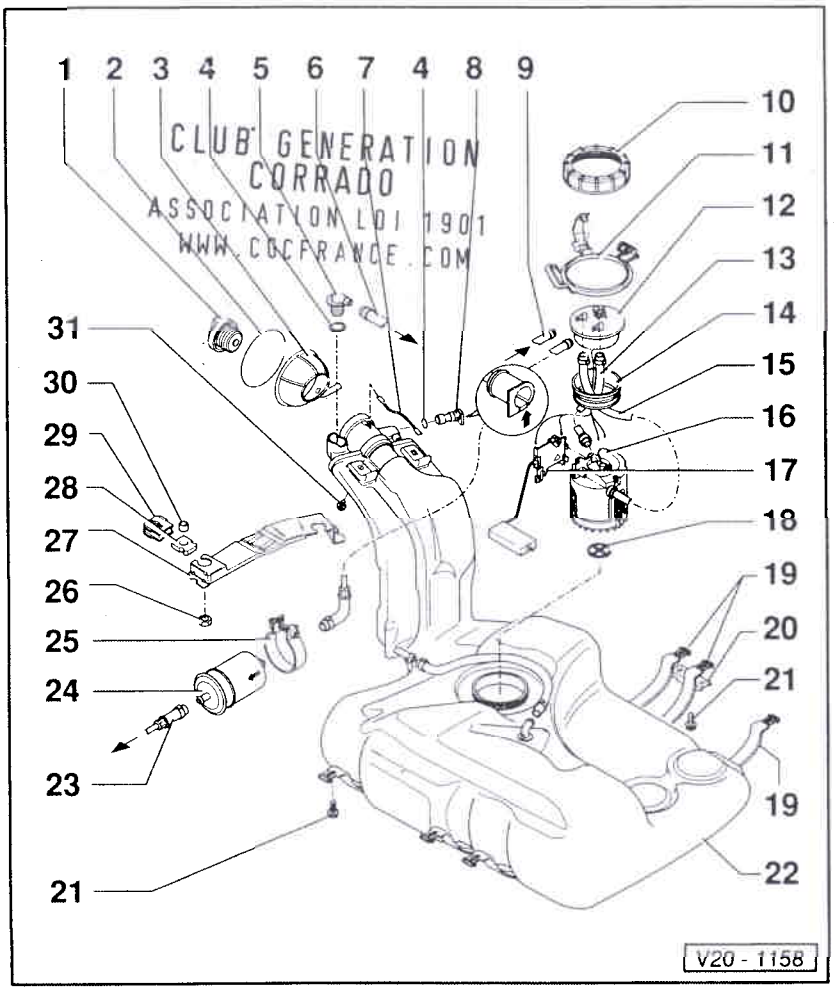

Réservoir à carburant avec pièces rapportées et filtre à carburant: dépose et repose 10.89 ➤

1 - Bouchon
- ♦ Remplacer le joint en cas d'endommagement

2 - Bague de serrage

3 - Cuvette caoutchouc

4 - Joint torique
- ♦ Remplacer s'il y a endommagement

5 - Clapet à gravité
- ♦ Pour la dépose, déclipser le clapet par le haut hors de l'ajutage de remplissage
- ♦ Contrôler le passage dans le clapet
  Clapet vertical: ouvert,
  Clapet basculé de 45°:
  fermé

Simpo PDF Merge and Split Unregistered Version - http://www.simpopdf.com

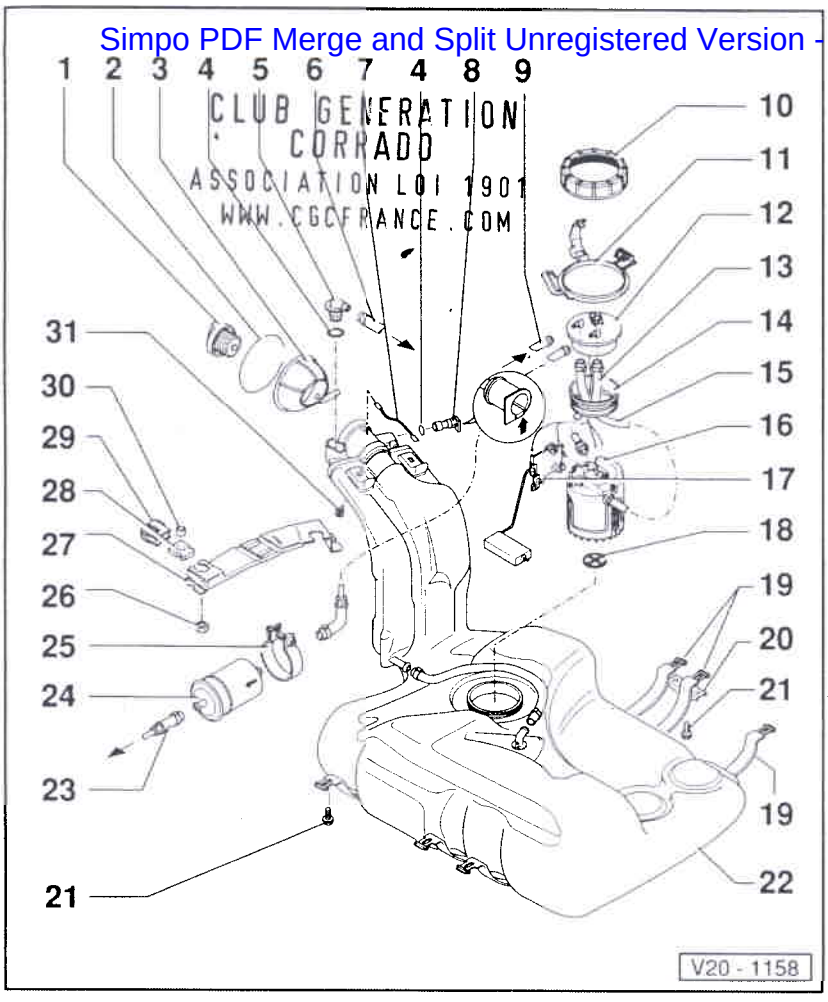

6 - Conduite d'aération
- ♦ Vers le réservoir à charbon actif: ⇒ page 20-37, position -4-

7 - Liaison à la masse

8 - Clapet d'aération
- ♦ Contrôler ⇒ page 20-19, fig. 2
- ♦ Pour la dépose, enfoncer légèrement le verrouillage vers l'intérieur -flèche- et extraire le clapet

9 - Conduite de retour
- ♦ Flèche bleue
- ♦ Venant du répartiteur de carburant

⇒ Groupe de réparation 24; Système d'allumage et d'injection Digifant; Partie injection: remise en état

10 - Ecrou-raccord
- ♦ Déposer et reposer avec 3217

11 - Guide de flexible

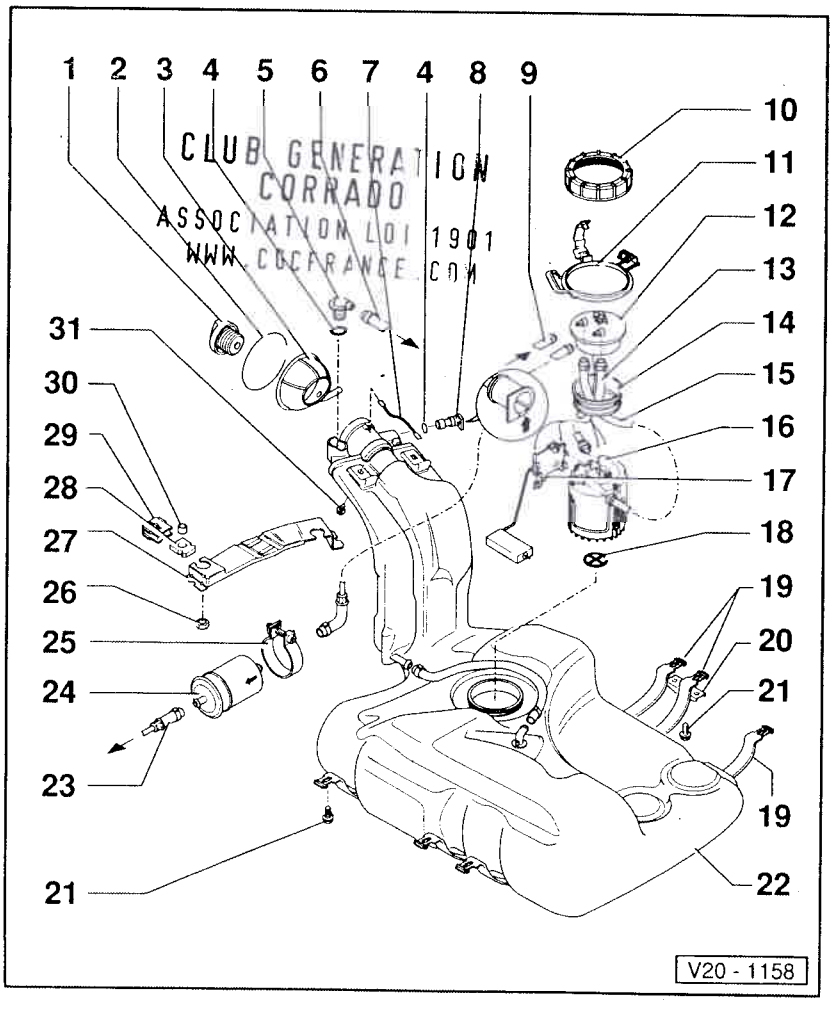

12 - Flasque
- ♦ Respecter la position de montage sur le réservoir à carburant ⇒ page 20-19, fig. 1

13 - Flexible d'alimentation

14 - Bague-joint
- ♦ Humecter de carburant avant le montage
- ♦ Remplacer s'il y a endommagement

15 - Flexible de retour

16 - Unité de refoulement du carburant
- ♦ Déposer et reposer ⇒ page 20-24
- ♦ ➤ 07.91 Remettre en état ⇒ page 20-15
- ♦ 08.91 ➤ Remplacer la pompe à carburant avec le corps de pompe
- ♦ Contrôler la pompe à carburant ⇒ page 20-27
- ♦ Contrôler la marche à vide de la pompe à carburant ⇒ page 20-34

Simpo PDF Merge and Split Unregistered Version - http://www.simpopdf.com

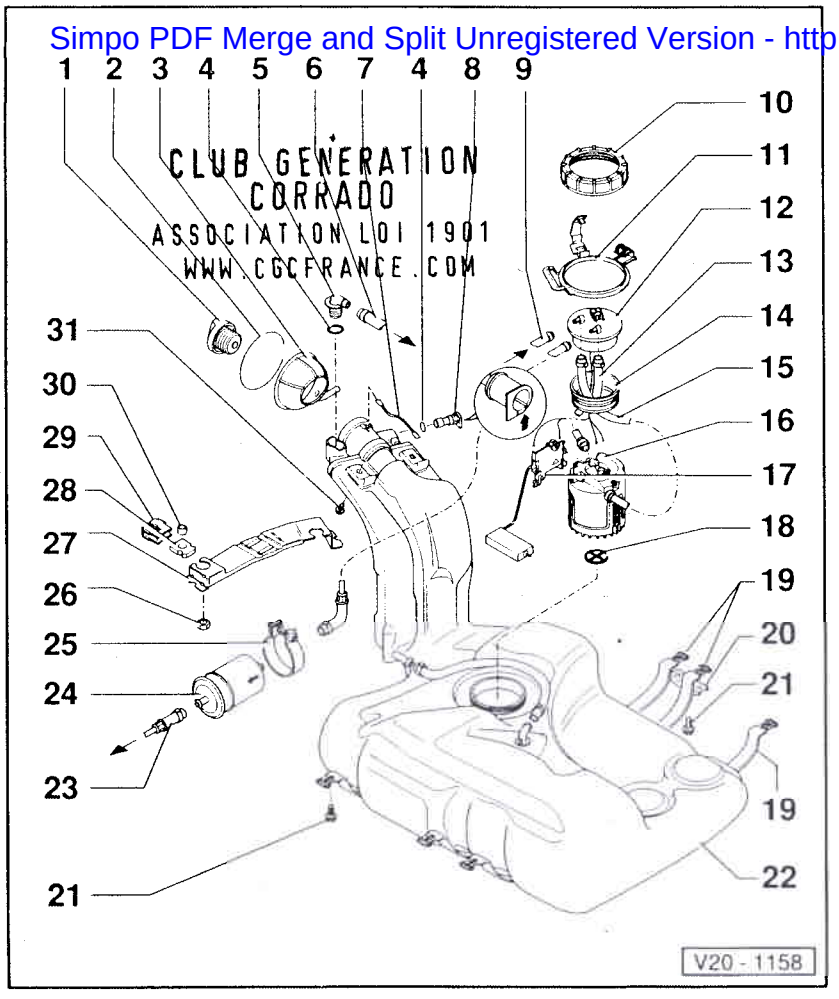

17 - Transmetteur d'indicateur de niveau de carburant

18 - Tamis

19 - Sangle de serrage
- ♦ Tenir compte de la différence de longueur

20 - Support
- ♦ Pour sangles de serrage

21 - 25 Nm

22 - Réservoir à carburant
- ♦ Lors de la dépose , soutenir avec l'élévateur pour moteur et BV V.A.G 1383 A

23 - Conduite d'alimentation
- ♦ Noire
- ♦ Vers le répartiteur de carburant

⇒ Groupe de réparation 24; Système d'allumage et d'injection Digifant; Partie injection: remise en état

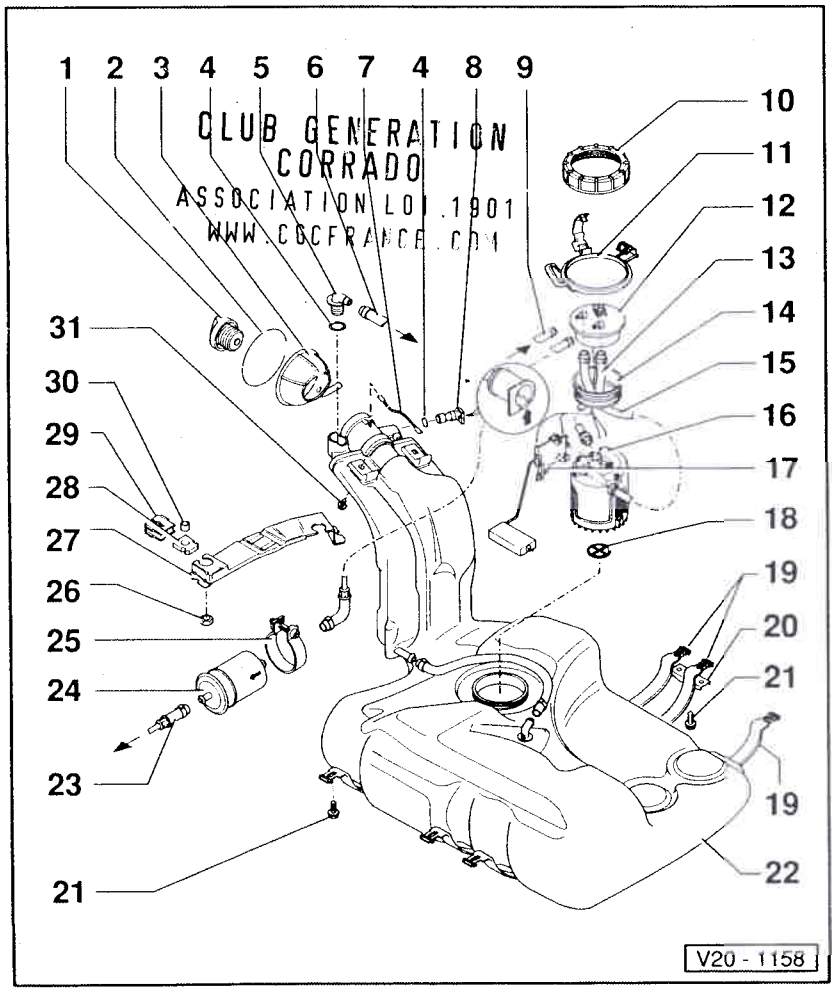

24 - Filtre à carburant
- ♦ Position de montage: flèche orientée dans le sens du débit

25 - Collier de maintien

26 - 20 Nm

27 - Support
- ♦ Pour filtre à carburant

28 - Butée caoutchouc

29 - Agrafe-ressort

30 - Douille d'écartement

31 - 10 Nm

Simpo PDF Merge and Split Unregistered Version - http://www.simpopdf.com

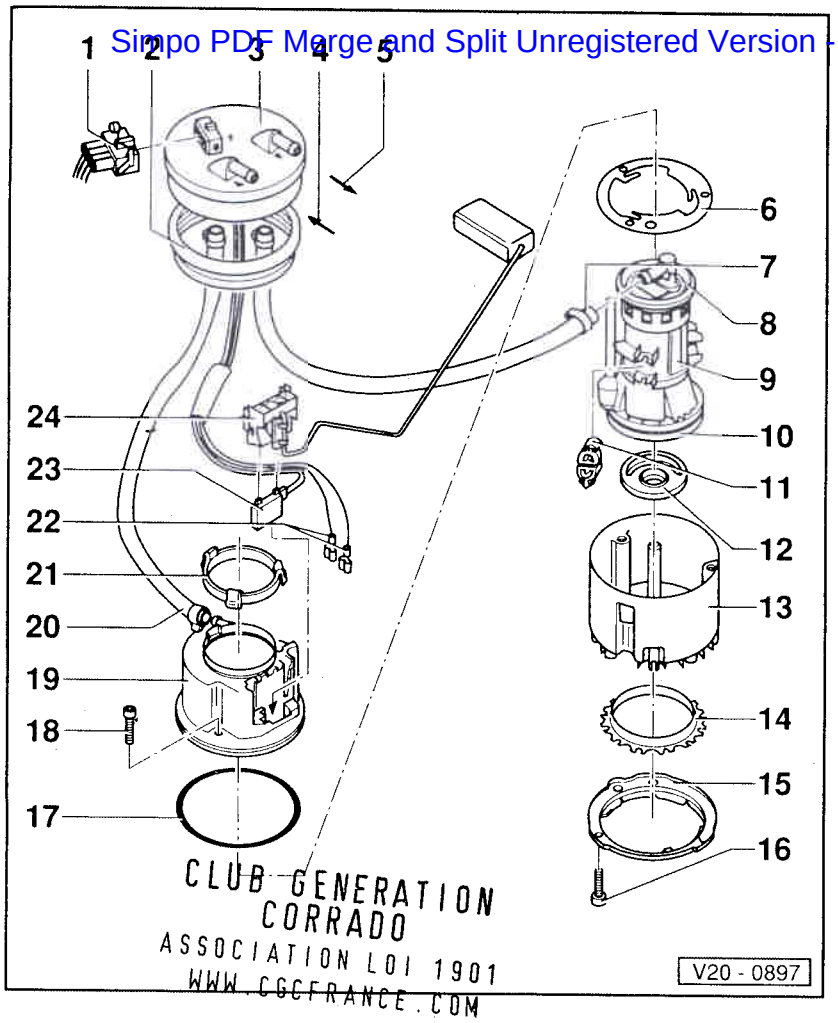

CLUB GENERATION CORRADO
ASSOCIATION LOI 1901
WWW.CGCFRANCE.COM

Unité de refoulement du carburant: remise en état de'10.89 à 07.91

Nota:

Seule l'unité de refoulement du carburant représentée ci-contre peut être remise en état ou désassemblée et assemblée. A compter de 08.91, la pompe à carburant est remplacée en entier avec le corps de pompe et n'est plus remise en état.

1 - Fiche de raccordement

2 - Bague-joint
- Humecter de carburant avant le montage
- Remplacer s'il y a endommagement

3 - Flasque

4 - Retour
- Venant du régulateur de pression du carburant

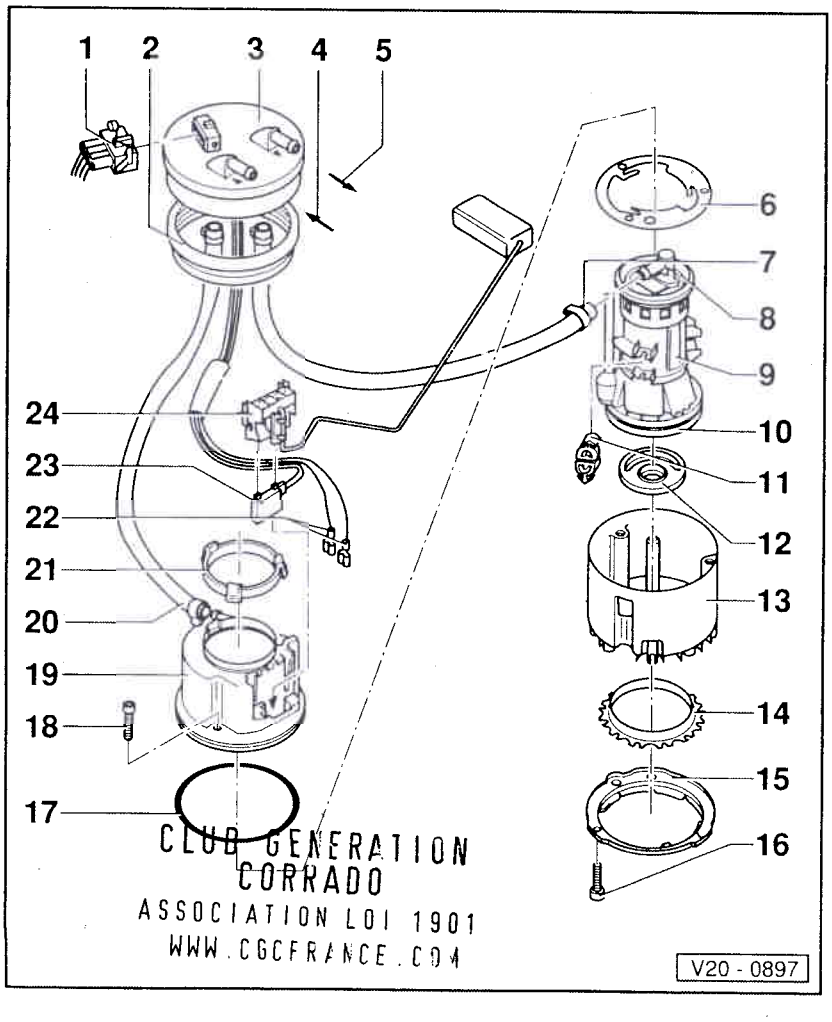

CLUB GENERATION CORRADO
ASSOCIATION LOI 1901
WWW.CGCFRANCE.COM

5 - Alimentation
- Vers le filtre à carburant

6 - Bague de fixation

7 - Flexible d'alimentation

8 - Bague-joint
- Pour le montage, la positionner dans le corps supérieur, position -19- et la bloquer avec la bague de fixation supérieure, position -21-

9 - Pompe à carburant
- Contrôler ⇒ page 20-27
- Déposer et reposer ⇒ page 20-25, Unité de refoulement du carburant: désassemblage et assemblage

10 - Bague-joint
- Pour le montage, la positionner dans le corps inférieur, position -13-, et la bloquer avec la bague de fixation, position -14- et la bague à baïonnette, position -15-

Simpo PDF Merge and Split Unregistered Version - http://www.simpopdf.com

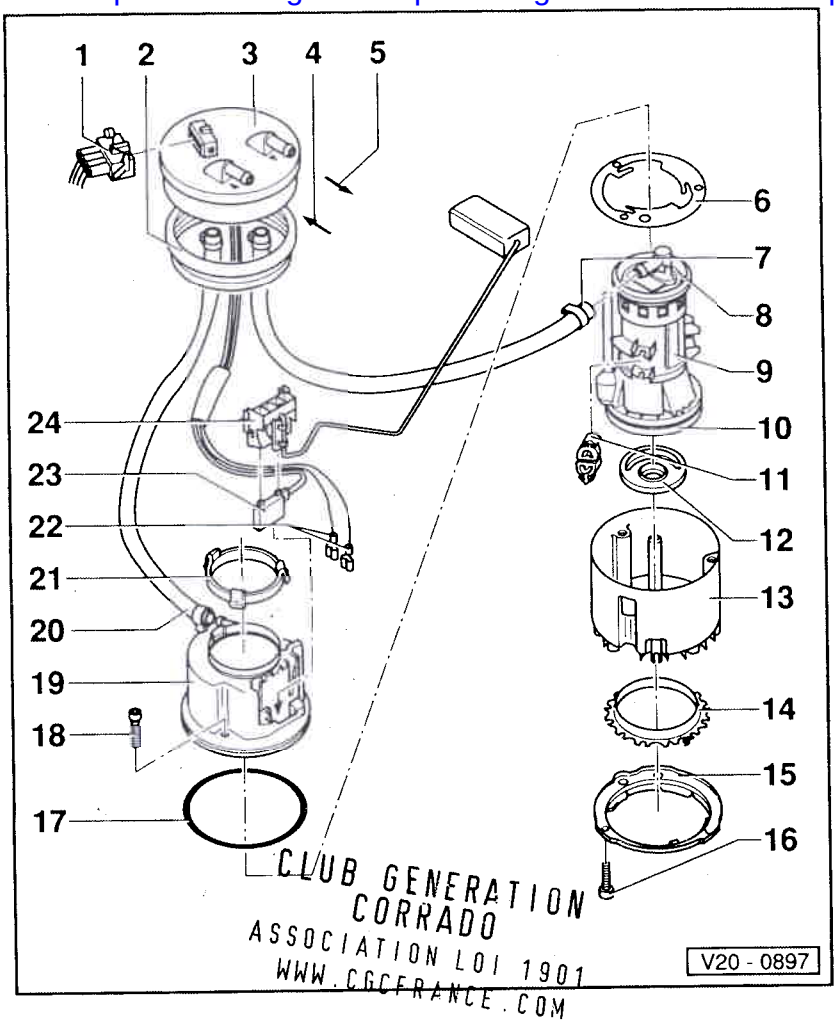

CLUB GENERATION CORRADO
ASSOCIATION LOI 1901
WWW.CGCFRANCE.COM

11 - Caoutchouc amortisseur
- ♦ Entre la pompe à carburant, position -9- et la bague de fixation, position -6-

12 - Tamis

13 - Corps inférieur

14 - Bague de fixation inférieure
- ♦ Respecter la position de montage

15 - Bague à baïonnette
- ♦ Respecter la position de montage

16 - Vis

17 - Joint torique
- ♦ Humecter avec du carburant pour le montage
- ♦ Remplacer s'il y a endommagement

18 - Vis

19 - Corps supérieur

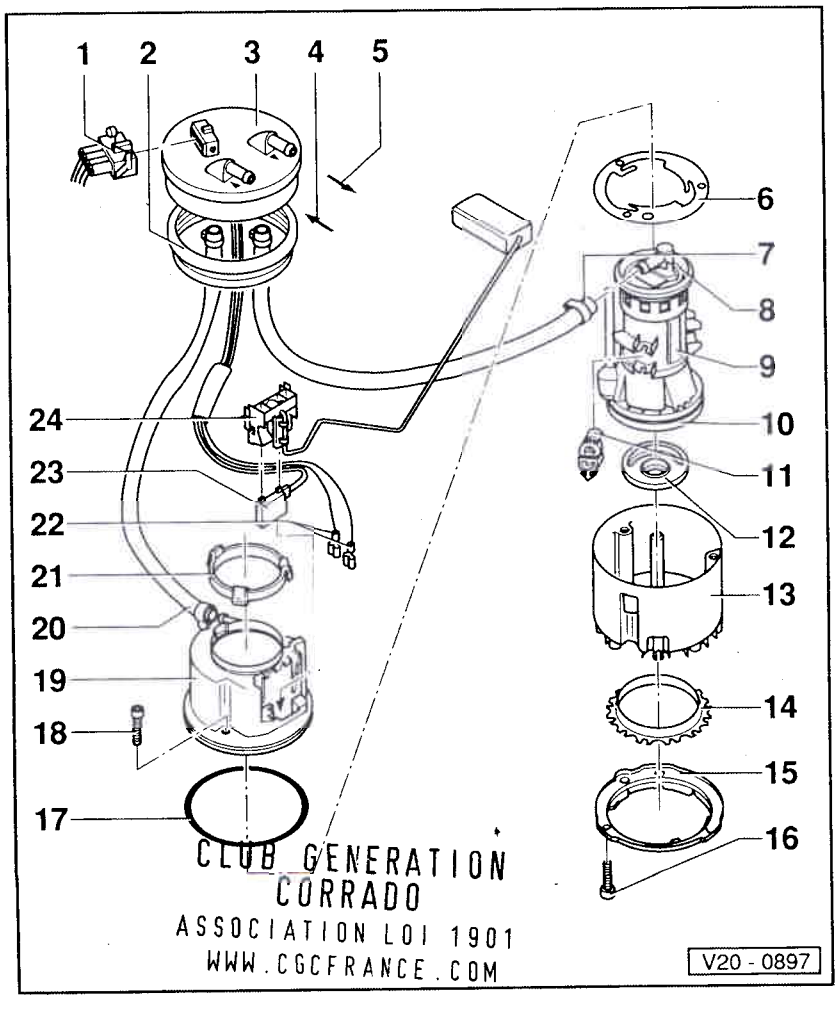

CLUB GENERATION CORRADO
ASSOCIATION LOI 1901
WWW.CGCFRANCE.COM

20 - Flexible de retour

21 - Bague de fixation supérieure
- ♦ Déclipser à l'aide d'un tournevis

22 - Fiche de raccordement
- ♦ Pour pompe à carburant

23 - Fiche de raccordement

24 - Transmetteur d'indicateur de niveau de carburant

Simpo PDF Merge and Split Unregistered Version - http://www.simpopdf.com

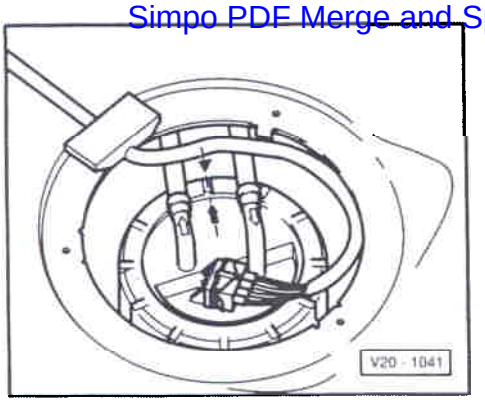

◄ **Fig. 1 Position de montage du flasque de l'unité de refoulement du carburant**

Le repère sur le flasque doit coïncider avec le repère se trouvant sur le réservoir à carburant.

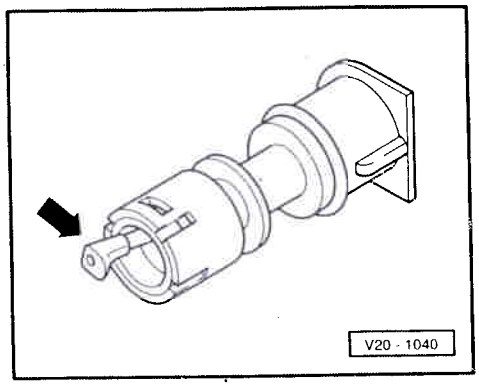

◄ **Fig. 2 Clapet d'aération: contrôle**

Levier en position de repos: fermé

Levier enfoncé dans le sens de la flèche: ouvert

Mesures de sécurité lors de travaux sur le système d'alimentation

Lors de la dépose et de la repose du transmetteur d'indicateur de niveau de carburant ou de la pompe à carburant (unité de refoulement du carburant) sur des réservoirs remplis en entier ou partiellement, tenir compte de ce qui suit:

- Dès avant le début des travaux, le tuyau d'aspiration d'un dispositif d'extraction des gaz d'échappement commuté doit être placé à proximité de l'ouverture de montage du réservoir à carburant, pour pouvoir aspirer immédiatement les vapeurs de carburant s'échappant.
  Si aucun dispositif d'extraction des gaz d'échappement n'est disponible, il faut utiliser un ventilateur radial (le moteur se trouve alors en dehors du flux d'air) ayant un débit de refoulement supérieur à 15 m^3/h.
- Eviter tout contact de la peau avec le carburant. Porter des gants résistant à l'action du carburant.

CLUB GENERATION CORRADO
ASSOCIATION LOI 1901
WWW.CGCFRANCE.COM

Simpo PDF Merge and Split Unregistered Version - http://www.simpopdf.com

Règles de propreté

Lors de travaux à effectuer sur le système d'alimentation en carburant/ injection, respecter scrupuleusement les "5 règles" de propreté suivantes:

- Nettoyer à fond les points de raccord et la zone avoisinante avant de dévisser les pièces.
- Placer les pièces déposées sur une surface propre et les couvrir. Ne pas utiliser de chiffons pelucheux.
- Couvrir soigneusement ou obturer les composants ayant été ouverts, lorsque la réparation ne peut pas être exécutée immédiatement.
- Ne reposer que des pièces propres:
  Ne sortir les pièces de rechange de leur emballage qu'immédiatement avant la pose.
  Ne pas utiliser de pièces ayant été conservées hors de leur emballage (p. ex. dans des caisses à outils, etc.).
- Lorsque le système est ouvert:
  Eviter de travailler à l'air comprimé.
  Eviter de déplacer le véhicule.

Alimentation en carburant: remise en état

Câble d'accélérateur: réglage

Véhicules avec boîte mécanique

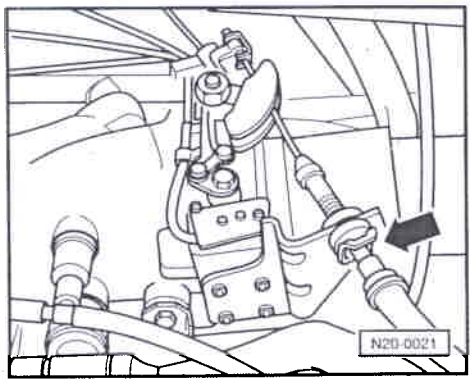

◄ – Régler le câble d'accélérateur en ajustant le crantage sur le contre-palier de telle sorte que le levier de papillon atteigne la position pleins gaz.

CLUB GENERATION CORRADO
ASSOCIATION LOI 130
WWW.CGCFRANCE.COM

Véhicules avec boîte automatique

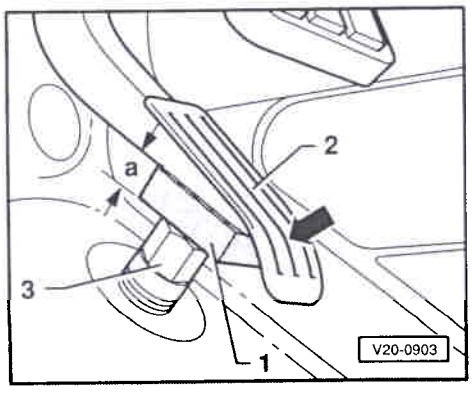

◄ – Coincer la pièce d'écartement -1-,
a = 15 mm,
entre l'accélérateur -2- et la butée -3- et maintenir l'accélérateur dans cette position.

Simpo PDF Merge and Split Unregistered Version - http://www.simpopdf.com

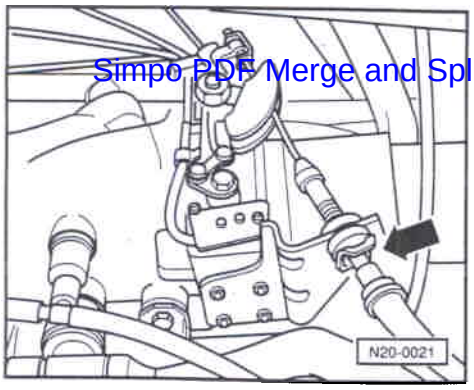

◄ – Régler le câble d'accélérateur en ajustant le crantage sur le contre-palier de telle sorte que le levier de papillon atteigne la position pleins gaz.

– Lâcher l'accélérateur.

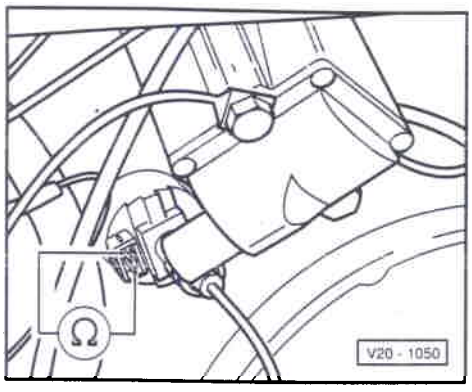

◄ – Brancher le multimètre portatif V.A.G 1526 avec les câbles auxiliaires de V.A.G 1594 sur le contacteur de kick-down.

– Mesurer la résistance sur le contacteur.
Valeur assignée: ∞ Ω

– Déplacer lentement l'accélérateur en direction pleins gaz.

Juste après le point dur de kick-down, la résistance doit tomber à 0 Ω.
L'accélérateur doit alors se trouver juste avant la butée.

CLUB GENERATION CORRADO
ASSOCIATION LOI 1901
WWW.CGCFRANCE.COM

Unité de refoulement du carburant: dépose et repose 10.89 ➤

Dépose

– Tenir compte des mesures de sécurité ⇒ page 20-20

– Le contact d'allumage étant coupé, déconnecter la tresse de masse de la batterie.

Nota:

Le cas échéant, demander au préalable le numéro de code antivol de l'autoradio.

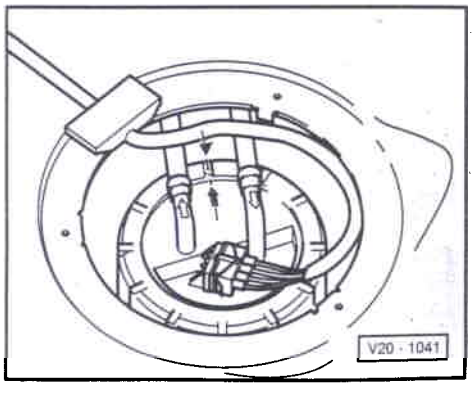

– Déposer le couvercle du plancher de coffre.

◄ – Débrancher du flasque la fiche de raccordement ainsi que les conduites d'alimentation et de retour.

– Dévisser l'écrou-raccord avec 3217.

– Extraire le flasque et la bague-joint de l'ouverture du réservoir à carburant.

– Desserrer l'unité de refoulement du carburant en la tournant vers la gauche pour la sortir de la fermeture à baïonnette et la déposer.

Nota:

Si l'unité de refoulement est encore remplie de carburant, la vider avant le remplacement.

Simpo PDF Merge and Split Unregistered Version - http://www.simpopdf.com

Repose

– La repose de l'unité de refoulement du carburant s'effectue dans l'ordre inverse.

Nota:

- *Lors de la mise en place de l'unité de refoulement du carburant, veiller à ne pas gauchir le transmetteur d'indicateur de niveau de carburant.*

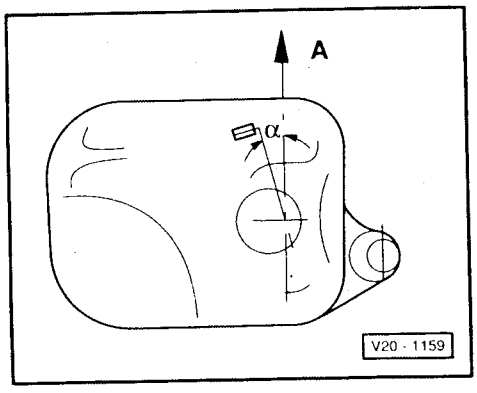

◄

- *Lorsque l'unité de refoulement du carburant est correctement montée, le flotteur de l'indicateur de niveau de carburant est orienté de $\alpha = 5°$ vers le sens de marche A.*
- *Humecter de carburant la bague-joint du flasque pour la monter.*
- *Position de montage du flasque de l'unité de refoulement du carburant ⇒ page 20-19, fig. 1.*

Unité de refoulement du carburant: désassemblage et assemblage de 10.89 à 07.91

● Unité de refoulement du carburant déposée ⇒ page 20-24

– Déclipser du corps supérieur le transmetteur d'indicateur de niveau de carburant.

– A l'aide d'un tournevis, écarter la fiche de raccordement du transmetteur d'indicateur de niveau de carburant et la déclipser.

CLUB GENERATION CORRADO
ASSOCIATION LOI 1901
WWW.CGCFRANCE.COM

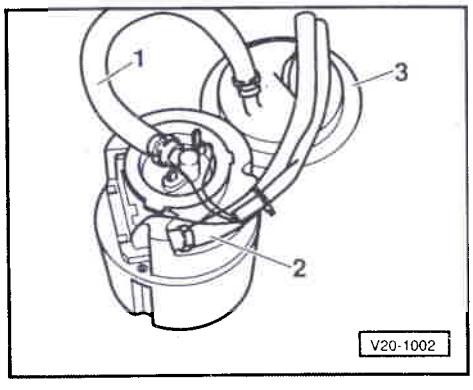

◄

– Débrancher le flexible d'alimentation -1- de la pompe à carburant et le flexible de retour -2- du corps supérieur.

Nota:

Lors de l'assemblage, tenir compte du repère des flexibles d'alimentation et de retour qui se trouve sur la face inférieure du flasque -3-.

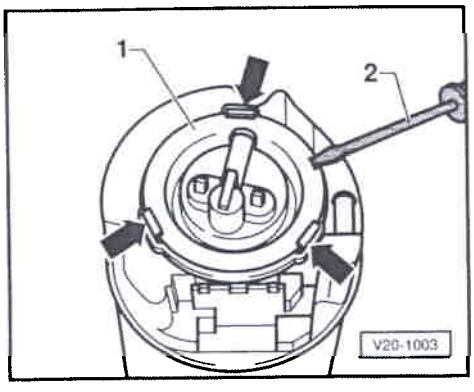

◄

– Déclipser au niveau des flèches la bague de fixation supérieure -1- avec un tournevis -2-.

– Dévisser les vis du corps supérieur.

– A l'aide d'un tournevis, extraire le corps supérieur du corps inférieur.

Nota:

Lors de l'assemblage, humecter de carburant le joint torique du corps supérieur.

– Dévisser les vis de la fermeture à baïonnette.

– Retirer la fermeture à baïonnette et la bague de fixation inférieure.

Simpo PDF Merge and Split Unregistered Version - http://www.simpopdf.com

Nota:

Lors de l'assemblage, tenir compte de la position de montage de la bague de fixation inférieure.

- Extraire la pompe à carburant dans le corps inférieur hors des caoutchoucs amortisseurs en la tournant vers la droite.
- Extraire la pompe à carburant du corps inférieur.
- L'assemblage de l'unité de refoulement du carburant s'effectue dans l'ordre inverse.

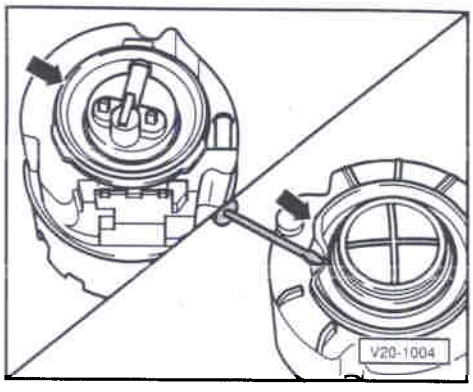

◄ ***Nota:***

Positionner avec précaution les bagues-joints supérieure et inférieure de la pompe à carburant -flèches- dans le corps supérieur et le corps inférieur et les fixer en haut avec une bague de fixation, en bas avec une bague à baïonnette.

Pompe(s) à carburant: contrôle

- Tension de la batterie satisfaisante.
- Fusible n° 18 intact.

➤ 07.92

- Actionner brièvement le démarreur. La mise en marche de la (des) pompe(s) à carburant doit être audible brièvement -env. 1 seconde-.

CLUB GENERATION CORRADO
ASSOCIATION LOI 1901
WWW.CGCFRANCE.COM

08.92 ➤

- Mettre le contact d'allumage.

La mise en marche de la pompe à carburant doit être audible brièvement.

Si la (les) pompe(s) à carburant ne se met(tent) pas en marche:

- Couper le contact d'allumage.

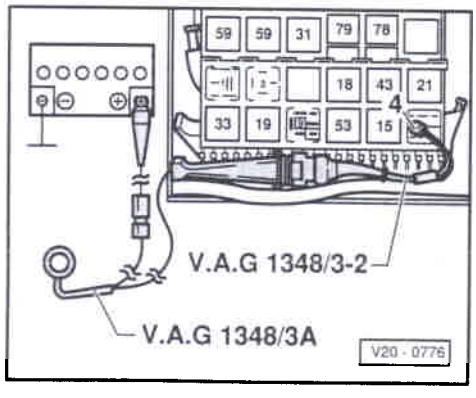

◄ - Débrancher le relais de pompe à carburant (J17) de la plaque porte-relais (emplacement de relais 12).

Nota:

- *Si de l'outillage est nécessaire pour retirer les relais ou les appareils de commande de la plaque porte-relais, déconnecter auparavant la tresse de masse de la batterie.*
- *Pour les autoradios avec code de sécurité antivol, il faut demander le numéro de code avant de déconnecter la batterie.*

- Raccorder la commande à distance V.A.G 1348/3A avec le câble adaptateur V.A.G 1348/3-2 au contact 4 et au pôle positif (+) de la batterie.
- Actionner la commande à distance.

Si la (les) pompe(s) à carburant fonctionne(nt):

- Contrôler l'excitation du relais des pompes à carburant:

⇒ Groupe de réparation 01; Contrôle électrique; Contrôle des câbles et composants avec le boîtier de contrôle V.A.G 1598

Simpo PDF Merge and Split Unregistered Version - http://www.simpopdf.com

Si les pompes à carburant ne fonctionnent pas ou si une seule pompe fonctionne:

Véhicules avec pompe de préalimentation:

- A l'aide des câbles auxiliaires de V.A.G 1594, brancher la lampe-témoin à diodes V.A.G 1527 sur la fiche de raccordement de la pompe à carburant ou de la pompe de préalimentation (câbles rouge/jaune et marron).

Véhicules sans pompe de préalimentation:

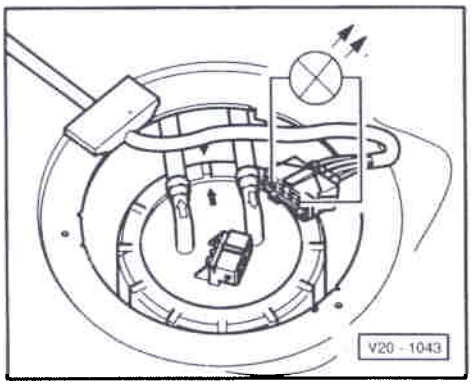

◄ - Brancher la lampe-témoin à diodes V.A.G 1527 avec les câbles auxiliaires de V.A.G 1594 sur les contacts extérieurs de la fiche.

Suite pour tous les véhicules:

- Actionner la commande à distance.
  La diode électroluminescente doit s'allumer

Si la diode électroluminescente ne s'allume pas:

- Rechercher et éliminer la coupure de câble d'après le schéma de parcours du courant.

⇒ Classeur Schémas de parcours du courant, Dépannage équipement électrique et Emplacements de montage

Si la diode électroluminescente s'allume (alimentation tension correcte):

Véhicules avec pompe de préalimentation:

- *Remplacer la pompe à carburant ou la pompe de préalimentation.*

- Dévisser l'écrou-raccord avec 3217.

- Vérifier si les câbles électriques sont branchés entre le flasque et la pompe à carburant.

Si aucune coupure de câble n'est constatée:

- Remplacer la pompe à carburant ou l'unité de refoulement du carburant.

CLUB GENERATION CORRADO
ASSOCIATION LOI 1901
WWW.CGCFRANCE.COM

Débit d'alimentation: contrôle

- Alimentation tension correcte
- Commande à distance V.A.G 1348/3A branchée

- Retirer le bouchon de l'ajutage de remplissage de carburant.

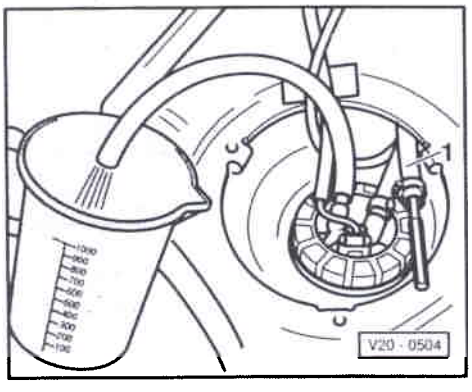

Pompe de préalimentation ➤ 09.89

◄ - Débrancher la conduite d'alimentation en carburant -1- (noire) et l'obturer.

- Brancher un flexible auxiliaire d'une longueur maxi de 350 mm sur le raccord libre du transmetteur.

- Maintenir le flexible dans un verre gradué et actionner pendant un intervalle de
  10 secondes
  la commande à distance.

- Pendant cet intervalle
  300 cm^3 mini
  de carburant doivent avoir été refoulés.

Simpo PDF Merge and Split Unregistered Version - http://www.simpopdf.com

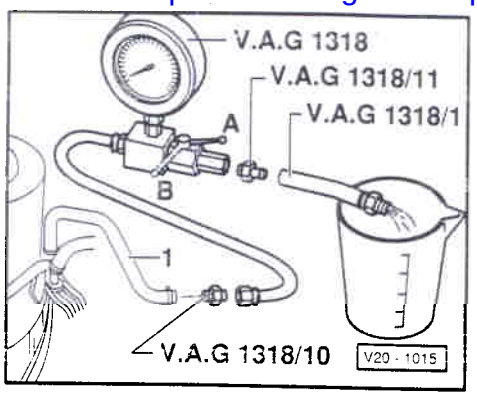

- Pompe de préalimentation en bon état.

◄ – Débrancher la conduite d'alimentation en carburant -1- du répartiteur de carburant.

– Brancher le dispositif manométrique V.A.G 1318 avec l'adaptateur V.A.G 1318/10 sur la conduite d'alimentation en carburant -1-.

– Brancher le flexible V.A.G 1318/1 sur l'adaptateur V.A.G 1318/11 du dispositif manométrique et le maintenir dans un verre gradué.

– Ouvrir le robinet d'arrêt du dispositif manométrique (levier orienté dans le sens du débit).

– Tout en actionnant la commande à distance V.A.G 1348/3A, fermer lentement le robinet d'arrêt jusqu'à ce qu'une pression de
➤ 09.89: 3 bar
(pompe à carburant dans l'accumulateur de pression)
10.89 ➤: 4 bar
(pompe à carburant dans le réservoir à carburant)
soit indiquée sur le manomètre. Ne plus modifier la position du robinet d'arrêt.

– Vider le verre gradué.

– Actionner pendant
30 secondes
la commande à distance.

CLUB GENERATION CORRADO
ASSOCIATION LOI 1901
WWW.CGCFRANCE.COM

– Comparer la quantité de carburant qui a été refoulée à la valeur assignée.

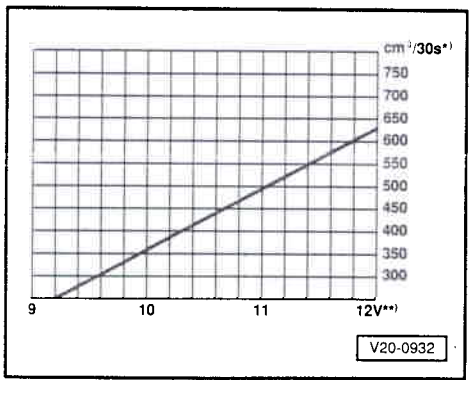

◄ Diagramme pour la pompe à carburant dans l'accumulateur de pression

*) Débit d'alimentation mini en $cm^3/30$ s

**) Tension sur la pompe à carburant, le moteur étant à l'arrêt et la pompe fonctionnant (environ 2 volts de moins que la tension de la batterie).

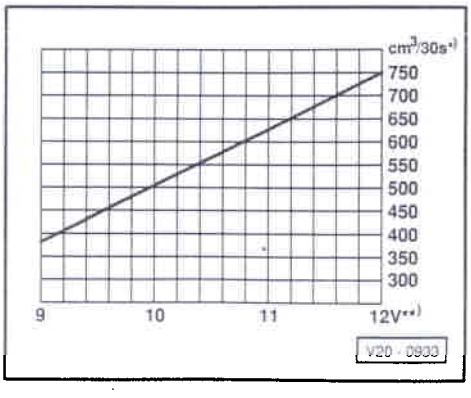

◄ Diagramme pour la pompe à carburant dans le réservoir à carburant

*) Débit d'alimentation mini en $cm^3/30$ s

**) Tension sur la pompe à carburant, le moteur étant à l'arrêt et la pompe fonctionnant (environ 2 volts de moins que la tension de la batterie).

Si le débit d'alimentation mini n'est pas atteint:

♦ Conduites de carburant pliées ou obstruées

♦ Filtre à carburant colmaté

♦ Pompe à carburant défectueuse, remplacer la pompe à carburant ou l'unité de refoulement du carburant.

Simpo PDF Merge and Split Unregistered Version - http://www.simpopdf.com

Clapet antiretour de la pompe à carburant: contrôle

- Commande à distance V.A.G 1348/3A branchée
- Dispositif manométrique V.A.G 1318 branché.

Nota:

Ce contrôle permet de vérifier simultanément l'étanchéité des raccords de la conduite d'alimentation en carburant depuis la pompe à carburant jusqu'au point de raccordement du dispositif manométrique V.A.G 1318.

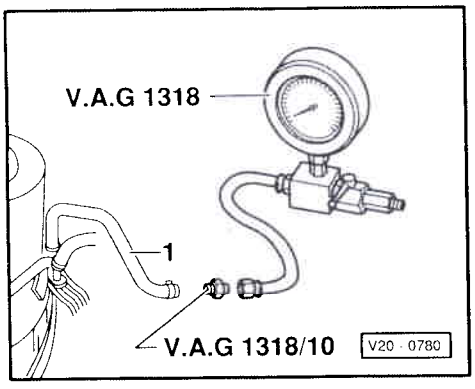

◄ – Fermer le robinet d'arrêt du dispositif manométrique (levier perpendiculaire au sens du débit).

– Actionner la commande à distance à de brefs intervalles, jusqu'à ce qu'une pression de
env. 3 bar
se soit établie.

– Si la pression établie est trop importante, l'abaisser en ouvrant avec précaution le robinet d'arrêt.

Attention

Risque d'éclaboussures lors de l'ouverture du robinet d'arrêt; maintenir un récipient devant le raccord libre du dispositif manométrique.

– Observer la chute de pression. Après 10 minutes, la pression ne doit pas tomber
en dessous de 2 bar;
le cas échéant, contrôler l'étanchéité des raccords des conduites ou

remplacer la pompe à carburant ou l'unité de refoulement du carburant.

CLUB GENERATION CORRADO
ASSOCIATION LOI 1901
WWW.CGCFRANCE.COM

Marche à vide de la pompe à carburant: contrôle

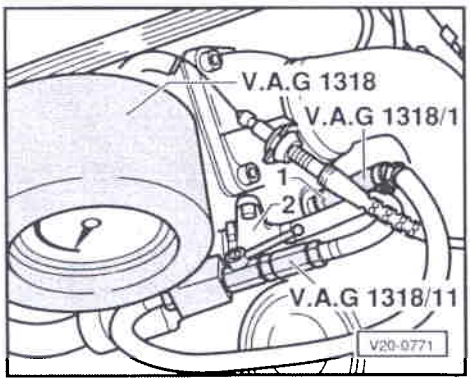

- Tension de la batterie satisfaisante.
- Réservoir à carburant rempli au 1/4 mini

◄ – A l'aide du flexible V.A.G 1318/1 et de l'adaptateur V.A.G 1318/11, raccorder le dispositif manométrique V.A.G 1318 entre le répartiteur de carburant -1- et le contacteur de pression pour marche à vide de la pompe à carburant (F130) -2-.

Attention

Risque d'éclaboussures lors du desserrage du flexible sur le répartiteur de carburant. Maintenir un chiffon autour du point de raccord.

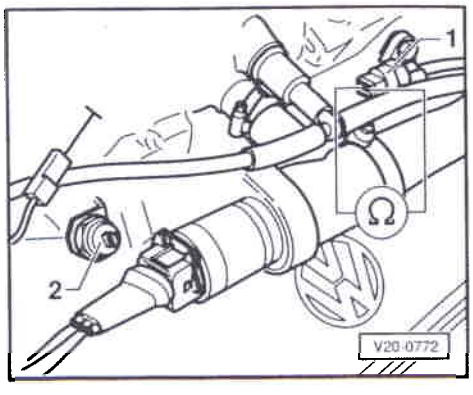

– Ouvrir le robinet d'arrêt du dispositif manométrique (levier orienté dans le sens du débit).

– Lancer le moteur et le faire tourner au ralenti.

– Mesurer la pression du carburant.
Valeur assignée: pression d'env. 2,5 bar

– Couper le contact d'allumage.

◄ – Débrancher la fiche du contacteur de pression pour marche à vide de la pompe à carburant -1-.

Simpo PDF Merge and Split Unregistered Version - http://www.simpopdf.com

– A l'aide du multimètre portatif V.A.G 1526 et des câbles auxiliaires de V.A.G 1594, mesurer la résistance entre les contacts du contacteur de pression.
Valeur assignée: 0 Ω

– Débrancher la fiche du thermocontacteur de marche à vide du ventilateur (F87) -2-.

– A l'aide des câbles de V.A.G 1594, maintenir le contact de la fiche à la masse (–) .
Le ventilateur de radiateur doit se mettre en marche.

– Brancher la fiche sur le contacteur de pression.

– Mettre et couper le contact d'allumage.
Après env. 2 à 3 minutes
la (les) pompe(s) à carburant doit (doivent) fonctionner.

– Brancher la fiche sur le thermocontacteur de pression.
La (les) pompe(s) à carburant ne doit (doivent) pas fonctionner.

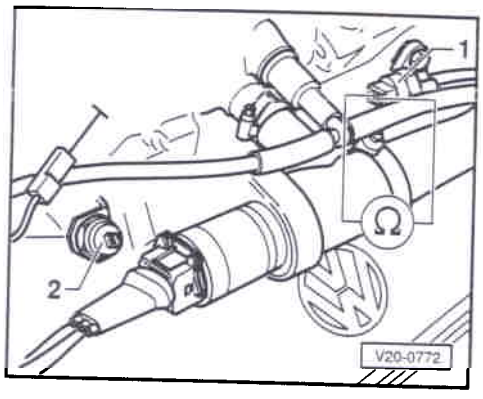

◄ – Mesurer de nouveau la résistance entre les contacts du contacteur de pression -1- .
Valeur assignée: 0 Ω

– Abaisser la pression du carburant en desserrant avec précaution la liaison dispositif manométrique/adaptateur V.A.G 1318/11.

Attention

Risque d'éclaboussures lors de l'ouverture de la liaison; maintenir un chiffon autour du point de raccord.

CLUB GENERATION CORRADO
ASSOCIATION LOI 1901
WWW.CGCFRANCE.COM

En dessous d'env. 1 bar, le contacteur de pression doit s'ouvrir.
Valeur assignée: ∞ Ω

Si les fonctions ne peuvent pas être réalisées correctement:
⇒ Dépannage avec V.A.G 1466

Simpo PDF Merge and Split Unregistered Version - http://www.simpopdf.com

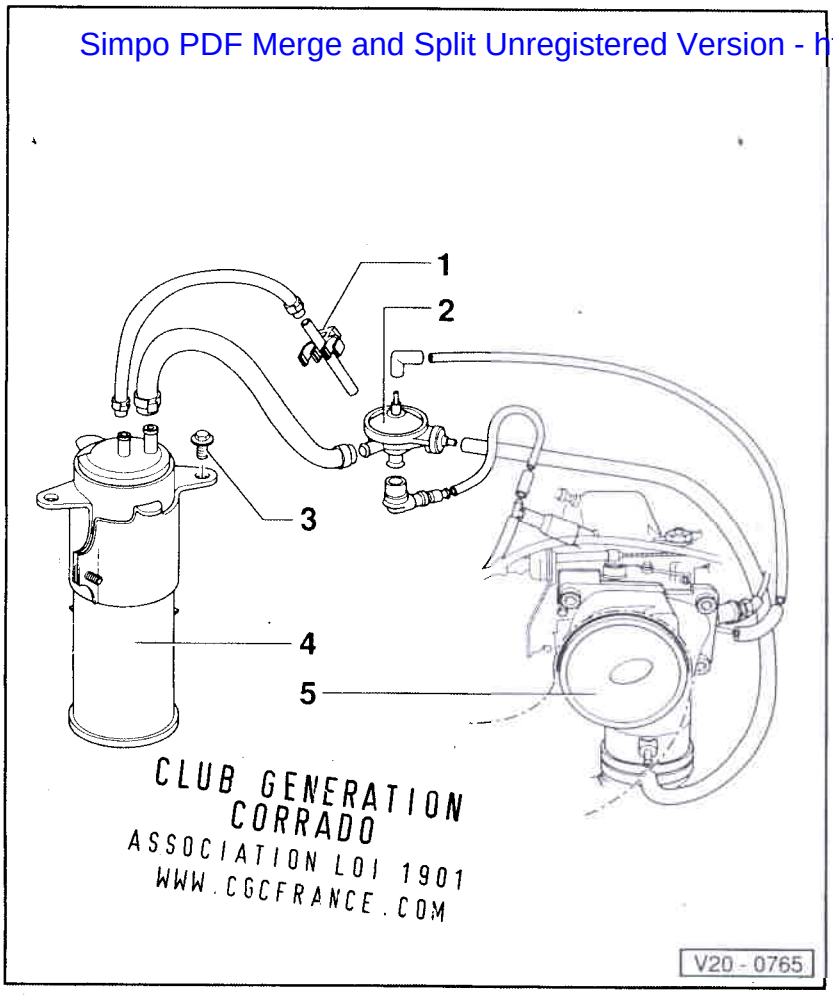

CLUB GENERATION CORRADO
ASSOCIATION LOI 1901
WWW.CGCFRANCE.COM

Pièces du système de réservoir à charbon actif: dépose et repose

1 - Conduite d'aération
- ♦ Venant du clapet à gravité du réservoir à carburant
  ➤ 09.89
  ⇒ page 20-5, position -19-
  10.89 ➤
  ⇒ page 20-10, position -5-

2 - Clapet de coupure
- ♦ Contrôler ⇒ page 20-38

3 - 10 Nm

4 - Réservoir à charbon actif
- ♦ Emplacement de montage: dans le passage de roue avant droit

5 - Ajutage de papillon

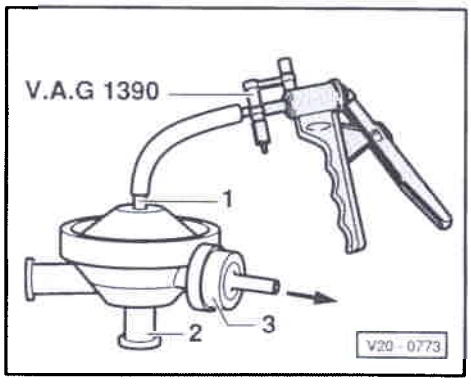

Clapet de coupure du réservoir à charbon actif: contrôle

– Déposer le clapet de coupure.

◄ – Relier la pompe à vide à main V.A.G 1390 au raccord mince -1-.

– Aspirer au niveau du raccord -2-.
Le clapet doit être
fermé.

– Actionner la pompe à vide à main et répéter le contrôle.
Le clapet doit être
ouvert.

– Contrôler le clapet antiretour -3-. Il doit laisser libre le passage dans le sens de la flèche et se fermer dans le sens opposé.

Simpo PDF Merge and Split Unregistered Version - http://www.simpopdf.com

Système d'air de suralimentation avec compresseur G

Pièces du système d'air de suralimentation: dépose et repose

Contrôler l'étanchéité du système d'air de suralimentation ⇒ page 21-10

Contrôler la pression de suralimentation ⇒ page 21-15

Nota:

- *Il faut veiller à une extrême propreté pour tous les travaux sur le système d'air de suralimentation du compresseur G.*
- *Tous les raccords de flexibles sont freinés par des colliers.*
- *Le système d'air de suralimentation doit être étanche.*
- *Si le compresseur G a subi une destruction mécanique, il se peut que les petits morceaux résultant de la destruction se déposent dans le système d'air de suralimentation. Il faut, en plus du remplacement du compresseur G, effectuer les travaux suivants afin d'éviter des avaries subséquentes:*

– Nettoyer le corps de filtre à air et remplacer la cartouche.

– Remplacer le radiateur d'air de suralimentation et le silencieux du compresseur G.

– Nettoyer les flexibles de raccord d'air. Si le nettoyage est impossible, remplacer les pièces.

– Remplacer les joints et les bagues-joints.

CLUB GENERATION CORRADO
ASSOCIATION LOI 1901
WWW.CGCFRANCE.COM

– Remplacer le tuyau de by-pass.

Nota:

Les travaux suivants doivent être réalisés seulement si un tuyau de by-pass sans tamis était monté et que des petits morceaux ont été trouvés dans le tuyau de by-pass déposé:

– Nettoyer le collecteur d'admission.

– Déposer la culasse ⇒ page 15-1.

– Vérifier si la culasse est endommagée ou gauchie.

– Vérifier si les pistons et les cylindres ne sont pas endommagés par des petits morceaux.

Simpo PDF Merge and Split Unregistered Version - http://www.simpopdf.com

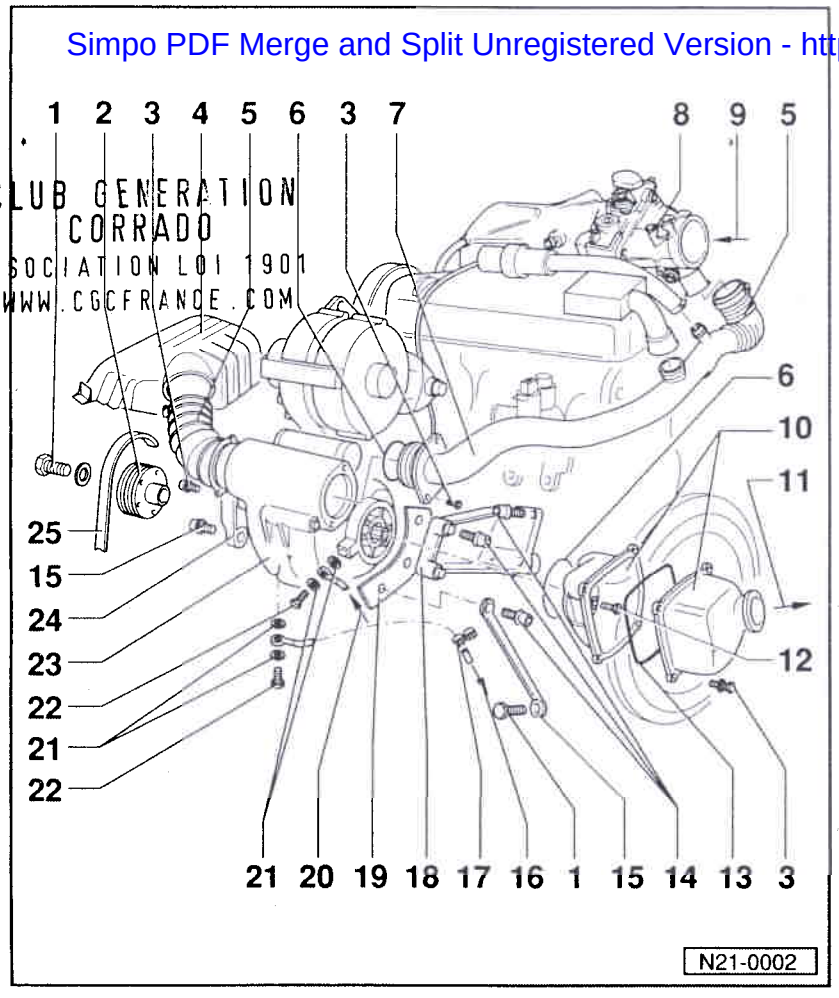

CLUB GENERATION CORRADO
ASSOCIATION LOI 1901
WWW.CGCFRANCE.COM

Pièces du système d'air de suralimentation, côté moteur

1 - 45 Nm

2 - Poulie

3 - 10 Nm

4 - Corps supérieur du filtre à air

5 - Flexible de raccord

6 - Joint torique
- ♦ Remplacer

7 - Tuyau de by-pass
- ♦ Va de l'ajutage de volet de by-pass au compresseur G

8 - Ajutage de volet de by-pass
- ♦ Réglage du volet de by-pass

⇒ Groupe de réparation 24; Système d'allumage et d'injection Digifant; Partie injection: remise en état

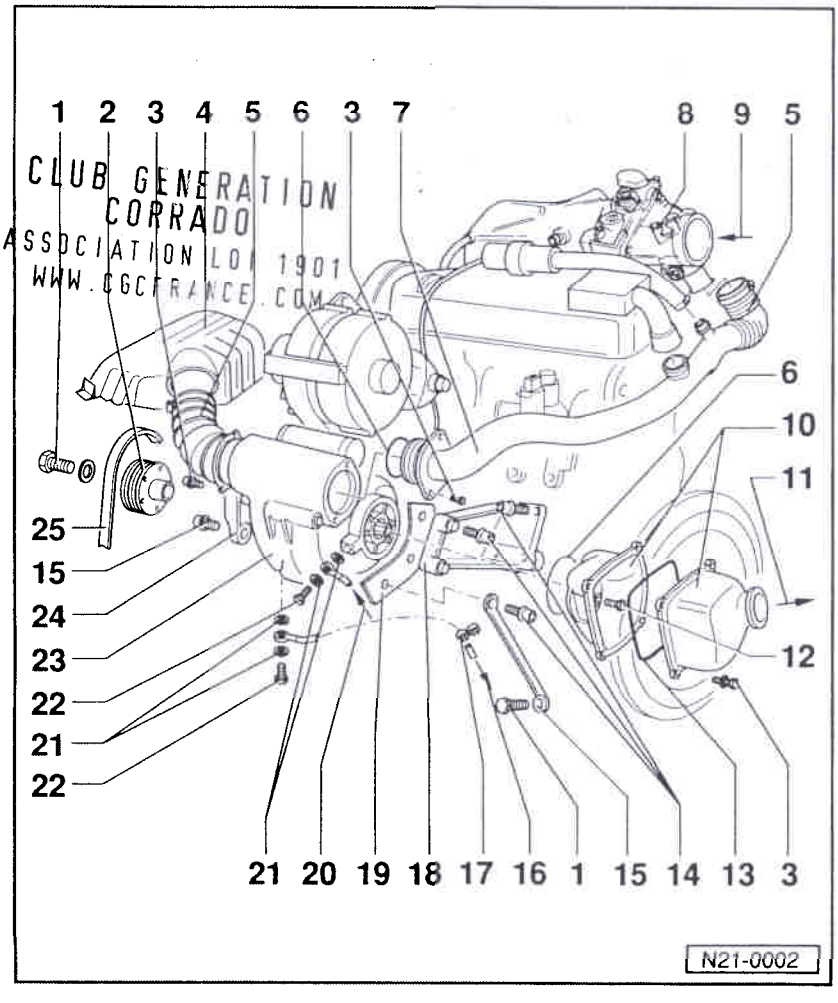

CLUB GENERATION CORRADO
ASSOCIATION LOI 1901
WWW.CGCFRANCE.COM

9 - Venant du radiateur d'air de suralimentation
- ♦ ⇒ page 21-7, position -1-

10 - Silencieux
- ♦ Ne démonter ou remonter qu'en entier
- ♦ Ne doit pas s'appuyer sur la tôle de renfort, position -19-

11 - Vers le radiateur d'air de suralimentation
- ♦ ⇒ page 21-9 , position -16

12 - 25 Nm

13 - Joint
- ♦ Remplacer

14 - 25 Nm
- ♦ Déposer et reposer avec la clé articulée 3112

15 - Appui

Simpo PDF Merge and Split Unregistered Version - http://www.simpopdf.com

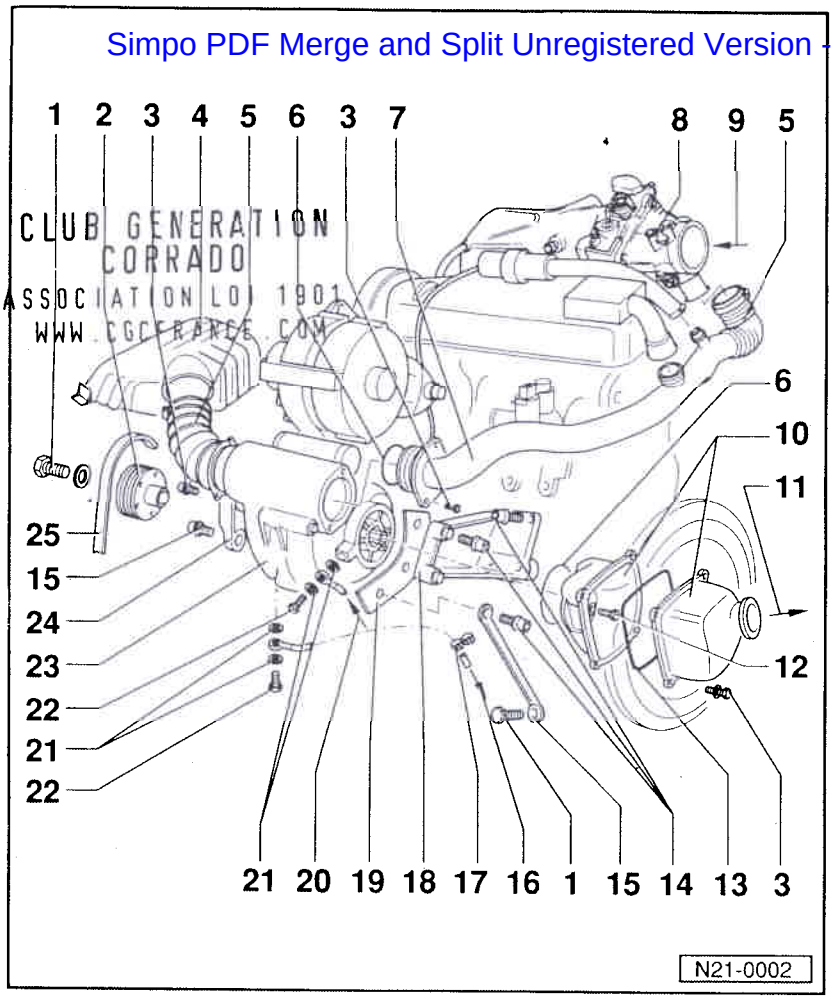

16 - Vers le bloc-cylindres
- ⇒ page 17-6, position -30-

17 - Support

18 - Support
- Repousser les douilles avant la repose
- Serrer d'abord sur le bloc-cylindres, puis serrer le compresseur G

19 - Tôle de renfort
- Position de montage: côté rectiligne dirigé vers l'avant

20 - Venant de la culasse
- ⇒ page 17-2, position -8-

21 - Bague-joint
- Remplacer

22 - Vis creuse, 15 Nm

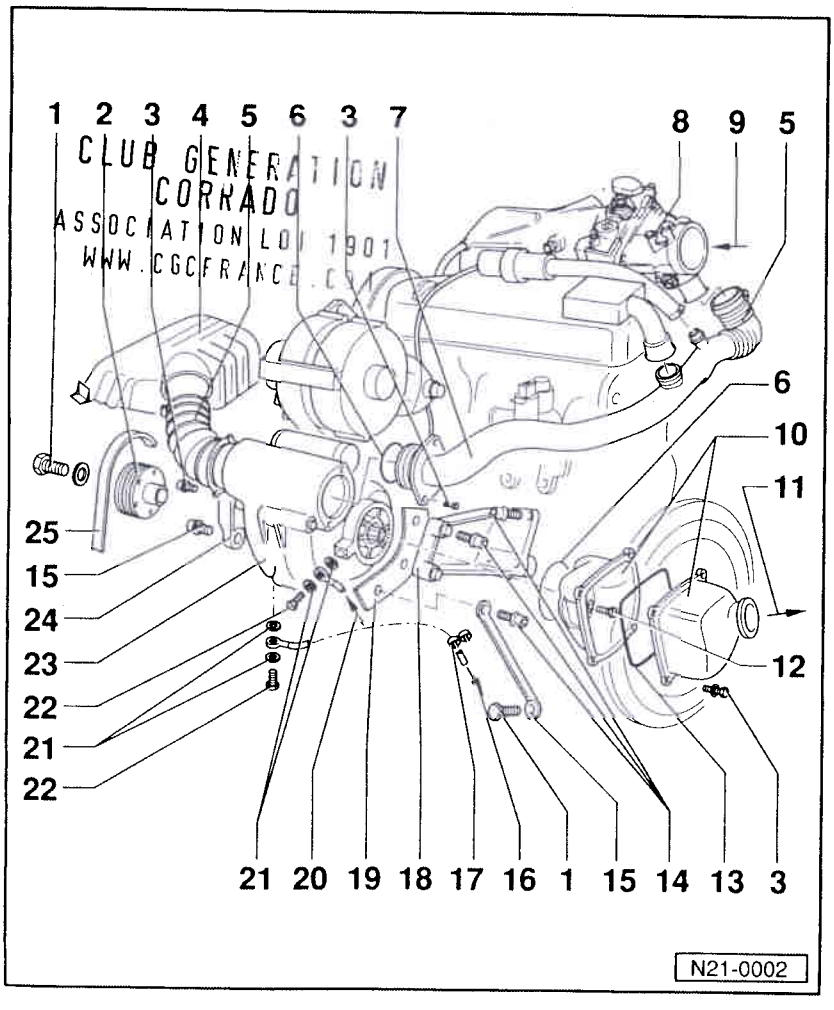

23 - Compresseur G
- Contrôler la pression de suralimentation
  ⇒ page 21-15
- Tenir compte du nota
  ⇒ page 21-1

24 - Support
- Pour compresseur G

25 - Courroie à nervures trapézoïdales
- Déposer et reposer
  ⇒ page 13-16

Simpo PDF Merge and Split Unregistered Version - http://www.simpopdf.com

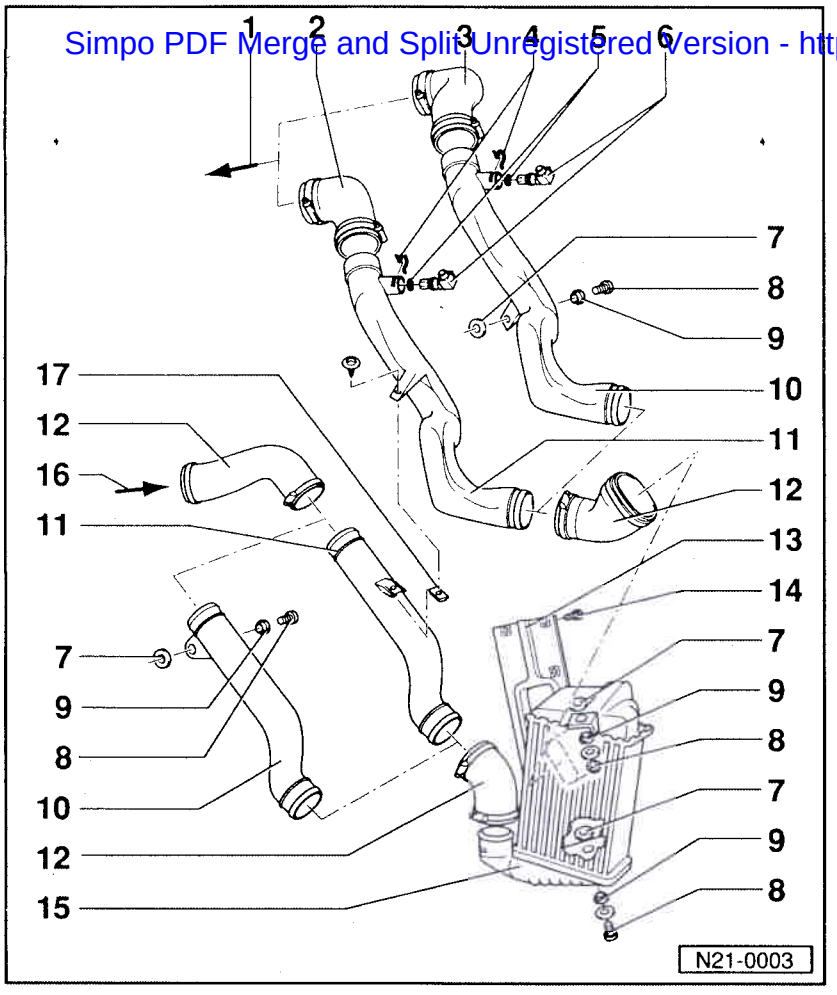

Pièces du système d'air de suralimentation, côté carrosserie

1 - Vers l'ajutage de volet de by-pass
- ⇒ page 21-4, position -9-

2 - Flexible de raccord
- 08.90 ➤

3 - Flexible de raccord
- ➤ 07.90

4 - Agrafe de retenue

5 - Joint torique
- Remplacer s'il y a endommagement

CLUB GENERATION CORRADO
ASSOCIATION LOI 1901
WWW.CGCFRANCE.COM

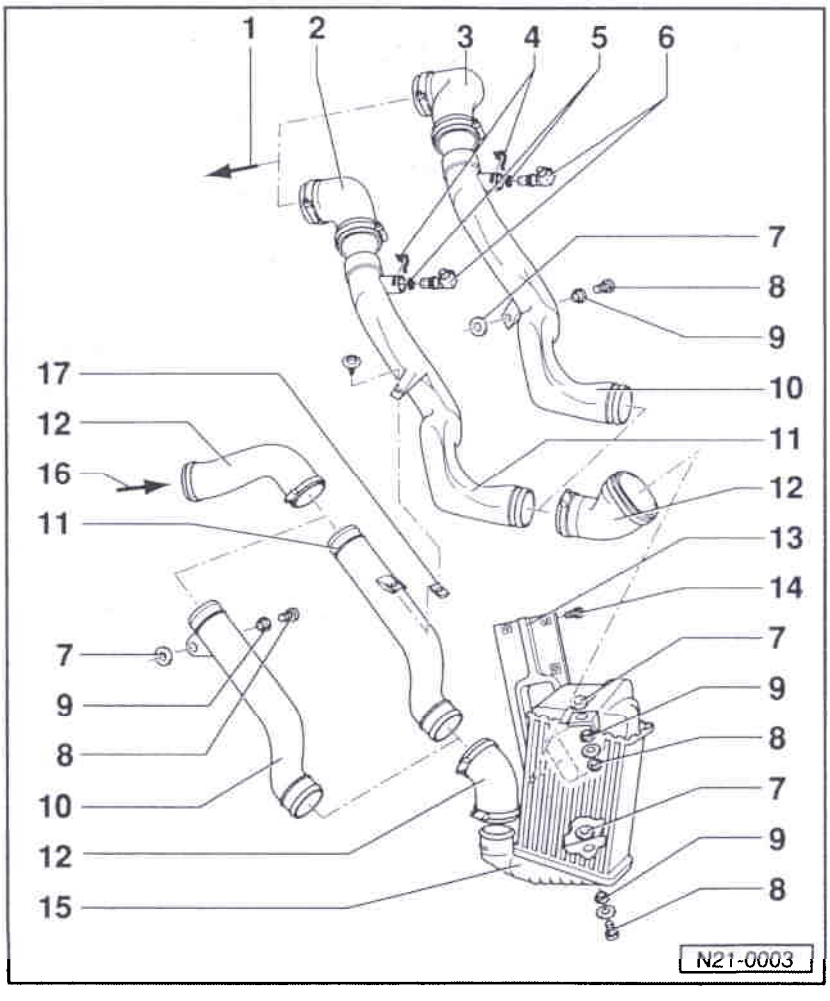

6 - Transmetteur de température de l'air d'admission (G42)
- Avec potentiomètre de CO (G74) et vis de réglage du CO
- Contrôler ➤ 07.92:

⇒ Groupe de réparation 01; Contrôle électrique; Contrôle des câbles et composants avec le boîtier de contrôle V.A.G 1598
- Contrôler 08.92 ➤:

⇒ Groupe de réparation 01; Autodiagnostic; Mémoire de défauts: interrogation

7 - Protecteur caoutchouc

8 - 10 Nm

9 - Douille d'écartement

10 - Tuyau de raccord
- ➤ 07.90

11 - Tuyau de raccord
- 08.90 ➤

CLUB GENERATION CORRADO
ASSOCIATION LOI 1901
WWW.CGCFRANCE.COM

Simpo PDF Merge and Split Unregistered Version - http://www.simpopdf.com

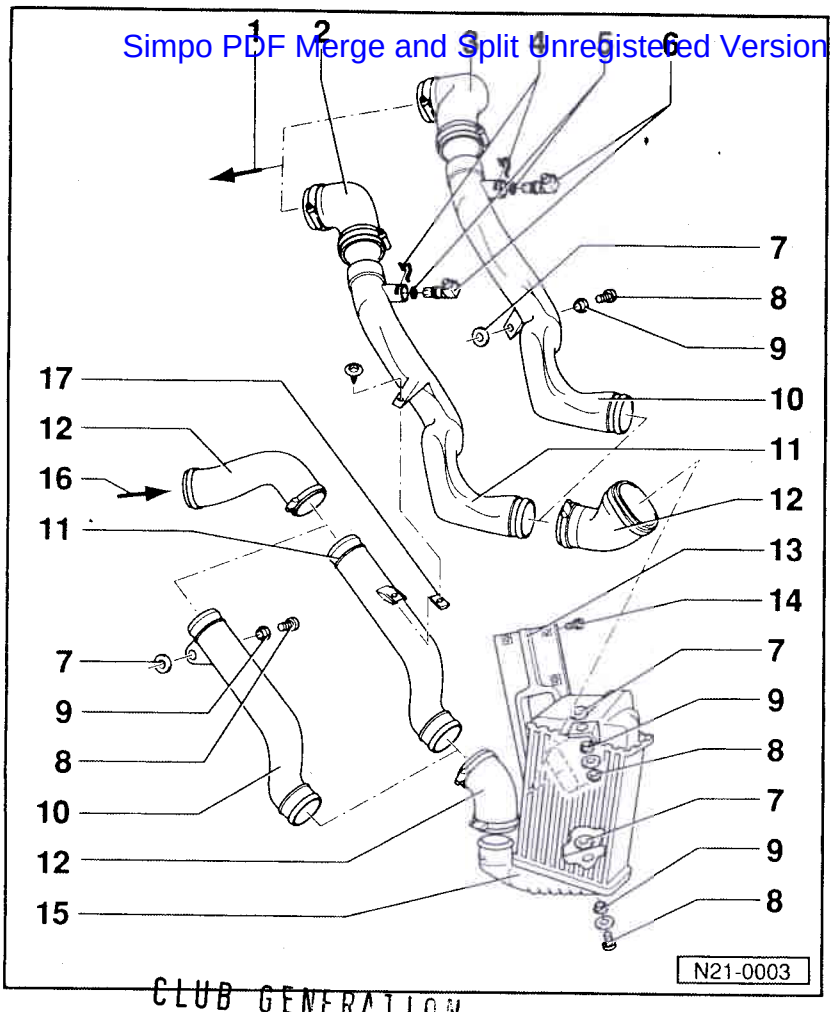

12 - Flexible de raccord

13 - Support

- Pour radiateur d'air de suralimentation

14 - 20 Nm

15 - Radiateur d'air de suralimentation

- Pour le déposer, déposer le pare-chocs avant

⇒ Carrosserie – Travaux de montage; groupe de réparation 63; Pare-chocs avant: remise en état

16 - Venant du compresseur G

- ⇒ page 21-4, position -11-

17 - Ecrou élastique

CLUB GENERATION CORRADO
ASSOCIATION LOI 1901
WWW.CGCFRANCE.COM

Système d'air de suralimentation: contrôle d'étanchéité

Nota:

Avec l'appareil de contrôle V.A.G 1687, il est possible de contrôler l'étanchéité du système complet d'air de suralimentation lorsque le moteur est à l'arrêt. Le contrôle d'un détail est également possible pour un dépannage ciblé ⇒ page 21-13

Contrôle complet

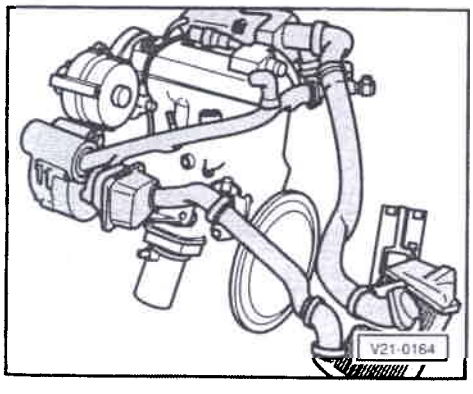

◄ Le contrôle complet comprend le contrôle d'étanchéité pour:

- Compresseur G avec silencieux
- Flexibles de raccord allant du silencieux au radiateur d'air de suralimentation
- Radiateur d'air de suralimentation
- Flexibles de raccord allant du radiateur d'air de suralimentation à l'ajutage du volet de by-pass
- Tuyau de by-pass allant du compresseur G à l'ajutage du clapet de by-pass
- Flexible de raccord allant au clapet de coupure du système de réservoir à charbon actif
- Siège du transmetteur de température de l'air d'admission
- Ajutage de papillon

Simpo PDF Merge and Split Unregistered Version - http://www.simpopdf.com

♦ Collecteur d'admission

♦ Siège des injecteurs

– Déposer la protection supérieure de courroie crantée.

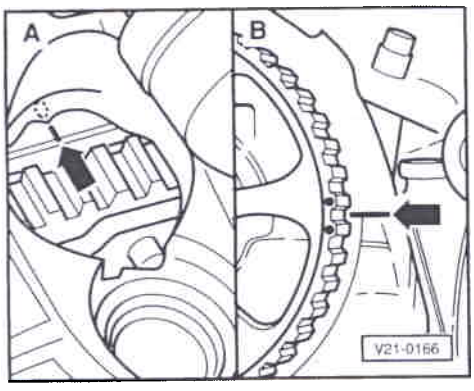

– Amener le vilebrequin au PMH du cylindre 1 -A-. Le repère sur le couvre-culasse doit être compris entre les points placés sur le pignon d'arbre à cames -B-.

– Marquer la position du repère sur le pignon d'arbre à cames.

– Faire revenir le vilebrequin en arrière en le tournant d'env. 3 dents de pignon d'arbre à cames.

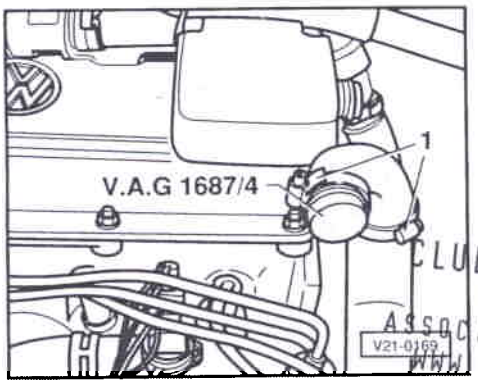

– Débrancher du clapet de régulation de pression le flexible d'aération du carter-moteur, l'obturer à l'aide de l'adaptateur V.A.G 1687/4 et le serrer avec les colliers de flexible -1-.

CLUB GENERATION CORRADO
ASSOCIATION LOI 1901
WWW.CGCFRANCE.COM

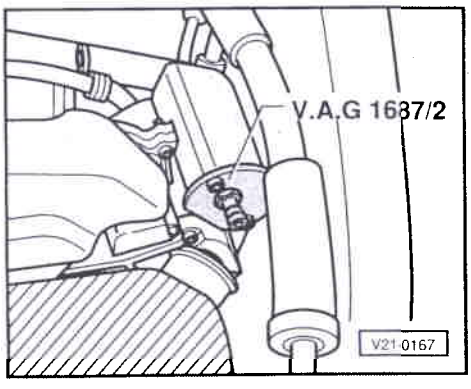

– Dévisser le flasque du flexible d'air d'admission venant du compresseur G et poser l'adaptateur V.A.G 1687/2.

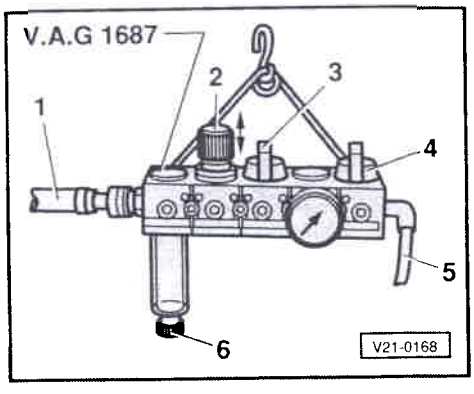

– Fermer les vannes -2-, -3- et -4- sur l'appareil de contrôle V.A.G 1687. Si nécessaire, purger le regard par l'intermédiaire de la vis de purge -6-.

– Brancher le flexible d'air comprimé -1- (amenée d'air comprimé) sur l'appareil de contrôle V.A.G 1687.

– Brancher le flexible d'air comprimé -5- sur l'adaptateur V.A.G 1687/2.

– Ouvrir la vanne -3-.

– Régler la pression à 0,9 bar sur la vanne -2- (capuchon rotatif poussé vers le haut).

– Ouvrir la vanne -4- et attendre que le circuit de contrôle soit rempli. Si nécessaire, rectifier le réglage à 0,9 bar avec la vanne -2-.

Simpo PDF Merge and Split Unregistered Version - http://www.simpopdf.com

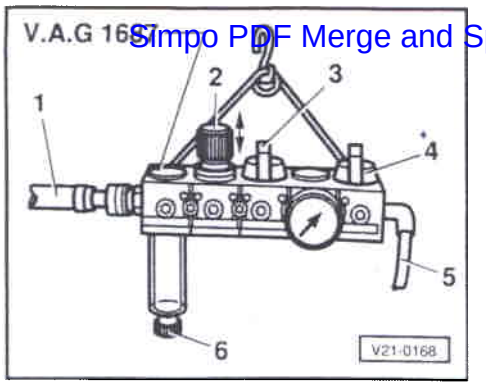

◄ – Fermer la vanne -3-.

– Observer la chute de pression. Après 30 secondes, la pression ne doit pas tomber
en dessous de 0,3 bar;
si nécessaire, rechercher les fuites par audition, palpage ou avec une bombe pour localisation des fuites (que l'on trouve en vente courante dans le commerce) et les éliminer.

Nota:

- *Le léger échappement d'air au niveau du pignon supérieur de courroie crantée de compresseur G n'a aucune influence sur la pression de suralimentation. Cette zone ne fait pas partie du système d'air de suralimentation lorsque le moteur tourne.*
- *Avant le démontage des adaptateurs, annuler la pression du circuit de contrôle en débranchant l'accouplement de l'adaptateur V.A.G 1687/2.*
- *Si la fuite n'a pas été localisée lors du contrôle complet, rechercher la zone d'inétanchéité en réalisant un contrôle de détail.*

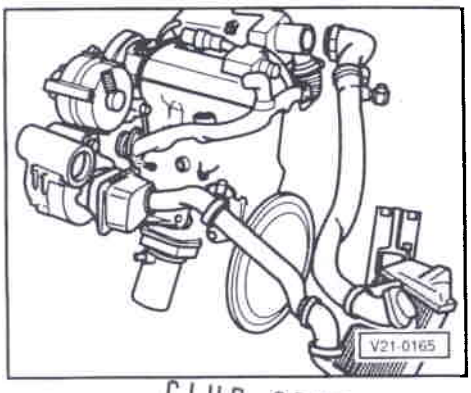

Contrôle de détail

◄ Le contrôle de détail comprend le contrôle d'étanchéité pour:

- Compresseur G avec silencieux
- Flexibles de raccord allant du silencieux au radiateur d'air de suralimentation
- Radiateur d'air de suralimentation

CLUB GENERATION CORRADO
ASSOCIATION LOI 1901
WWW.CGCFRANCE.COM

- Flexibles de raccord allant du radiateur d'air de suralimentation à l'ajutage du volet de by-pass
- Siège du transmetteur de température de l'air d'admission

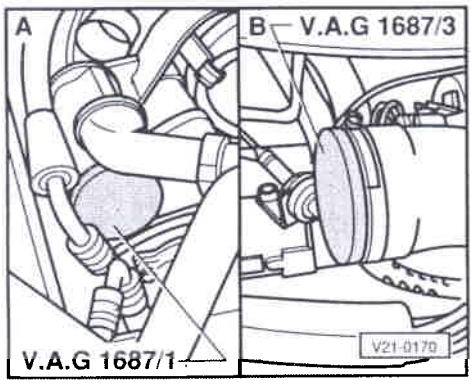

◄ – Déposer le tuyau de by-pass du compresseur G et poser l'adaptateur V.A.G 1687/1 -A-.

– Débrancher le flexible de raccord de l'ajutage du volet de by-pass, l'obturer à l'aide de l'adaptateur V.A.G 1687/3 et le serrer avec le collier de flexible -B-.

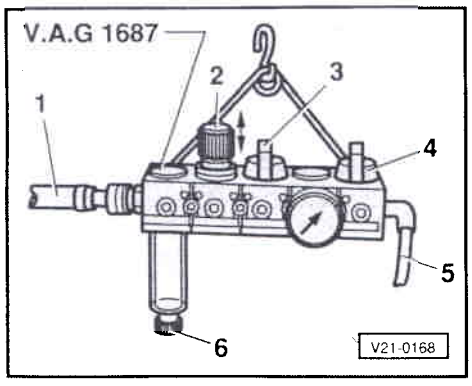

◄ – Fermer les vannes -2-, -3- et -4- sur l'appareil de contrôle V.A.G 1687.

– Brancher le flexible d'air comprimé -5- sur l'adaptateur V.A.G 1687/2.

– Ouvrir la vanne -3-.

– Régler la pression à 0,9 bar sur la vanne -2- (capuchon rotatif poussé vers le haut).

– Ouvrir la vanne -4- et attendre que le circuit de contrôle soit rempli. Si nécessaire, rectifier le réglage à 0,9 bar avec la vanne -2-.

– Fermer la vanne -3-.

Simpo PDF Merge and Split Unregistered Version - http://www.simpopdf.com

– Observer la chute de pression. Après 40 secondes, la pression ne doit pas tomber
en dessous de 0,3 bar;
si nécessaire, rechercher les fuites par audition, palpage ou avec une bombe pour localisation des fuites (que l'on trouve en vente courante dans le commerce) et les éliminer.

Nota:

Avant le démontage des adaptateurs, annuler la pression du circuit de contrôle en débranchant l'accouplement de l'adaptateur V.A.G 1687/2.

– Pour le contrôle d'étanchéité, répéter le contrôle complet.

Pression de suralimentation: contrôle

- Réglage du ralenti correct

⇒ Groupe de réparation 24; Système d'allumage et d'injection Digifant; Partie injection: remise en état

- Température de l'huile-moteur: 80 °C mini
- Flexible de dépression allant à l'appareil de commande Digifant en bon état
- Détecteur de cliquetis intact

➤ 07.92

⇒ Groupe de réparation 28; Système d'allumage et d'injection Digifant; Détecteur de cliquetis: contrôle ➤ 07.92

08.92 ➤

⇒ Groupe de réparation 01; Autodiagnostic; Mémoire de défauts: interrogation et effacement

CLUB GENERATION CORRADO
ASSOCIATION LOI 1901
WWW.CGCFRANCE.COM

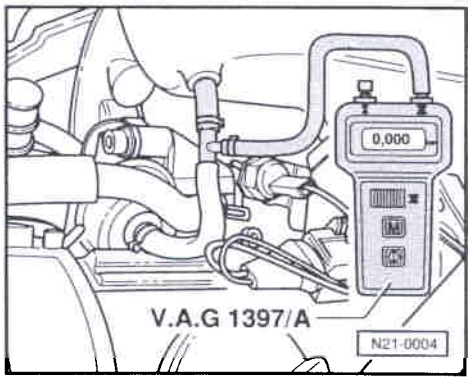

◄ – Brancher le contrôleur de turbocompresseur V.A.G 1397 ou V.A.G 1397 A (raccord de mesure II) entre le régulateur de pression du carburant et le collecteur d'admission.

– Ouvrir la vanne d'arrêt du contrôleur de turbocompresseur V.A.G 1397 ou commuter l'échelle de mesure II du contrôleur de turbocompresseur V.A.G 1397 A.

– Lancer le moteur et le faire tourner au ralenti.

– Débrancher la fiche du potentiomètre de CO et le transmetteur de température du liquide de refroidissement (bleu).

– Accélérer d'un seul coup à pleins gaz. Dès qu'une pression de suralimentation de
0,6 bar mini
est atteinte lorsque le moteur prend de la vitesse, le régime doit augmenter et diminuer périodiquement (le moteur a un régime en dents de scie).

Si la pression de suralimentation mini n'est pas atteinte:

– A l'aide de la pince pour flexible 3094, pincer le flexible entre le clapet de stabilisation du ralenti et le tuyau de by-pass.

– Répéter le contrôle de la pression de suralimentation.

Si la pression de suralimentation mini est alors atteinte:

– Remplacer le clapet de stabilisation du ralenti:

⇒ Groupe de réparation 24; Système d'allumage et d'injection Digifant; Partie injection: remise en état

Simpo PDF Merge and Split Unregistered Version - http://www.simpopdf.com

Si la pression de suralimentation mini n'est toujours pas atteinte:

– Contrôler l'étanchéité du système d'air de suralimentation ⇒ page 21-10

– Contrôler le réglage du volet de by-pass:
⇒ Groupe de réparation 24; Système d'allumage et d'injection Digifant; Partie injection: remise en état

Si le système d'air de suralimentation est étanche et le réglage du volet de by-pass correct:

– Remplacer le compresseur G ⇒ page 21-1

Attention

Avant de remplacer le compresseur G, tenir impérativement compte du nota de la page 21-1.

CLUB GENERATION CORRADO
ASSOCIATION LOI 1901
WWW.CGCFRANCE.COM

Simpo PDF Merge and Split Unregistered Version - http://www.simpopdf.com

Pièces du système d'échappement: dépose et repose

Nota:

- *Après les travaux de montage effectués sur le système d'échappement, veiller à reposer ce dernier sans contraintes et à ménager un espace suffisant par rapport à la carrosserie. Si nécessaire, desserrer les colliers de serrage et ajuster les silencieux et le tuyau d'échappement de façon à ménager partout un écartement suffisant par rapport à la carrosserie et à appliquer une contrainte uniforme aux suspensions.*
- *Les écrous autoserreurs doivent être remplacés.*

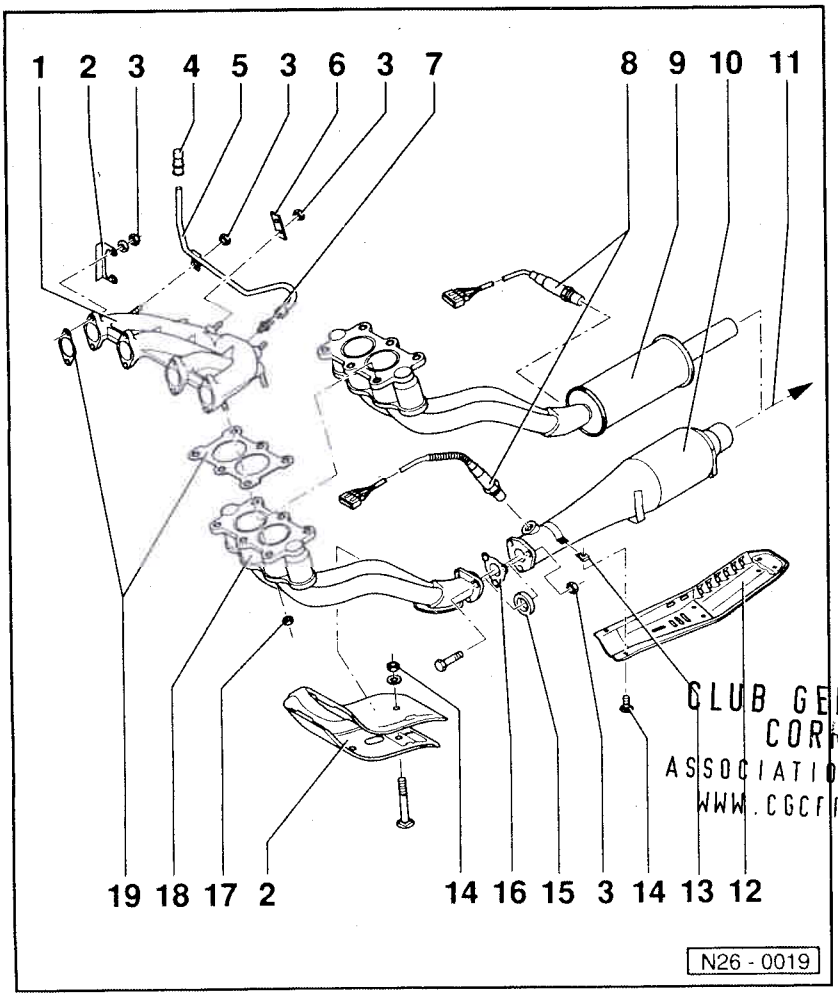

Collecteur d'échappement, tuyau d'échappement AV et catalyseur avec pièces rapportées

1 - Collecteur d'échappement

2 - Tôle de blindage

3 - 25 Nm

4 - Capuchon d'obturation
- Veiller au positionnement étanche

5 - Tube de mesure du CO, 20 Nm

6 - Appui
- Entre le collecteur d'admission et le collecteur d'échappement

7 - 30 Nm

CLUB GENERATION
CORRADO
ASSOCIATION LOI 1901
WWW.CGCORRADO.COM

Simpo PDF Merge and Split Unregistered Version - http://www.simpopdf.com

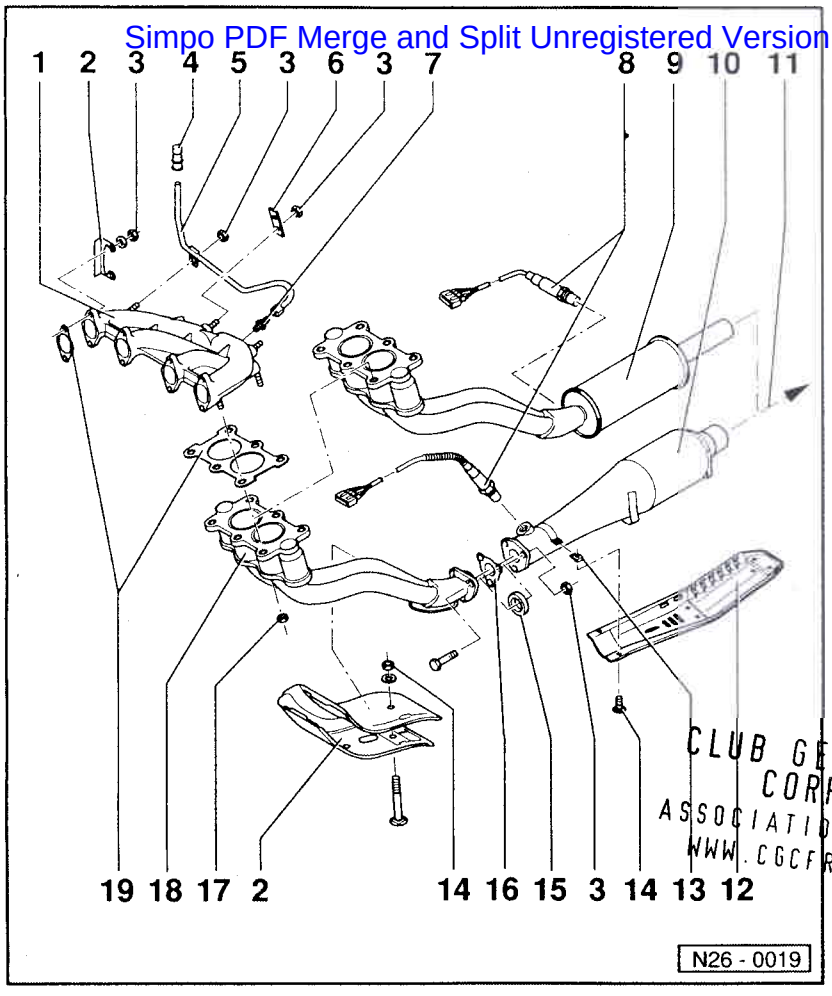

CLUB GENERATION CORRADO
ASSOCIATION LOI 1901
WWW.CGCFRANCE.COM

8 - Sonde lambda, 50 Nm
- ♦ Graisser avec du "G5" le filetage uniquement; le "G5" ne doit pas entrer en contact avec les fentes du corps de sonde
- ♦ Contrôler:

⇒ Groupe de réparation 24; Système d'allumage et d'injection Digifant; Partie injection: remise en état

9 - Tuyau d'échappement AV avec silencieux de détente
- ♦ Sur les véhicules sans catalyseur

10 - Catalyseur
- ♦ 01.91 ➤: comme représenté ci-contre
- ♦ ➤ 12.90: avec tôle de blindage soudée[1)]

11 - Vers le silencieux de détente
- ♦ ➤ 12.90 ⇒ page 26-7, position -7-
- 01.91 ➤ ⇒ page -26-10-, position -7-

[1)] Pour certains pays ➤ 05.93

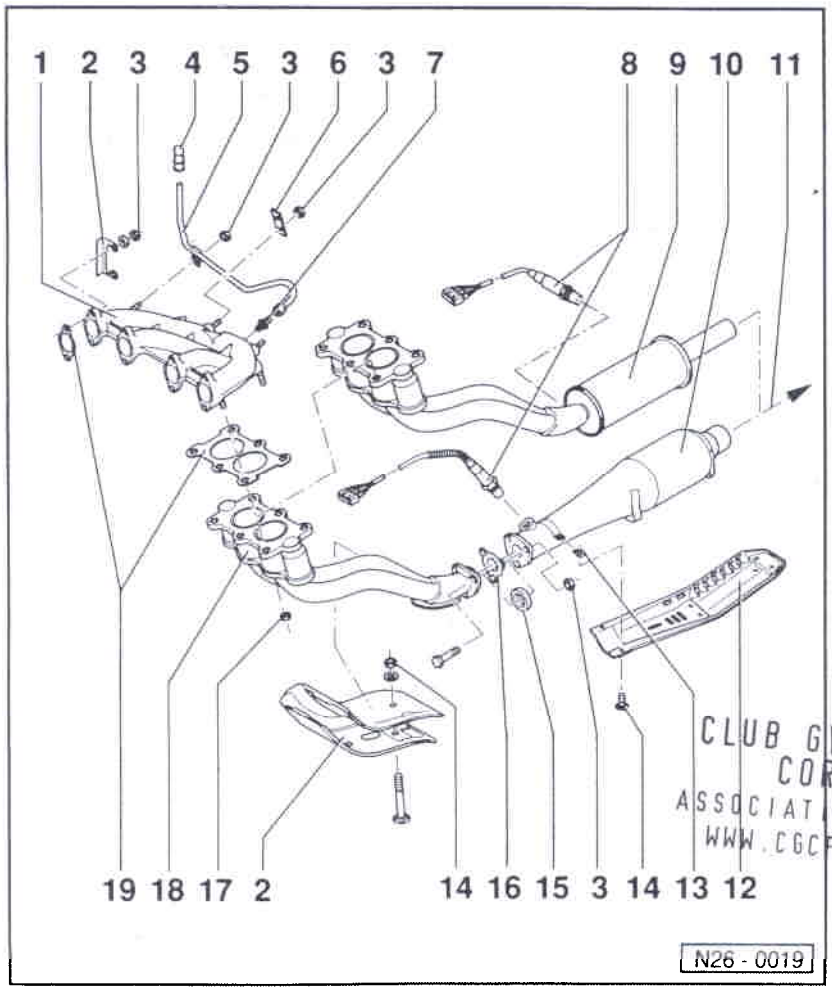

CLUB GENERATION CORRADO
ASSOCIATION LOI 1901
WWW.CGCFRANCE.COM

12 - Tôle de blindage
- ♦ 01.91 ➤

13 - Agrafe-ressort

14 - 10 Nm

15 - Bague-joint
- ♦ ➤ 12.90

16 - Joint
- ♦ 01.91 ➤
- ♦ Remplacer

17 - 40 Nm
- ♦ Ordre de serrage ⇒ fig. 1

Simpo PDF Merge and Split Unregistered Version - http://www.simpopdf.com

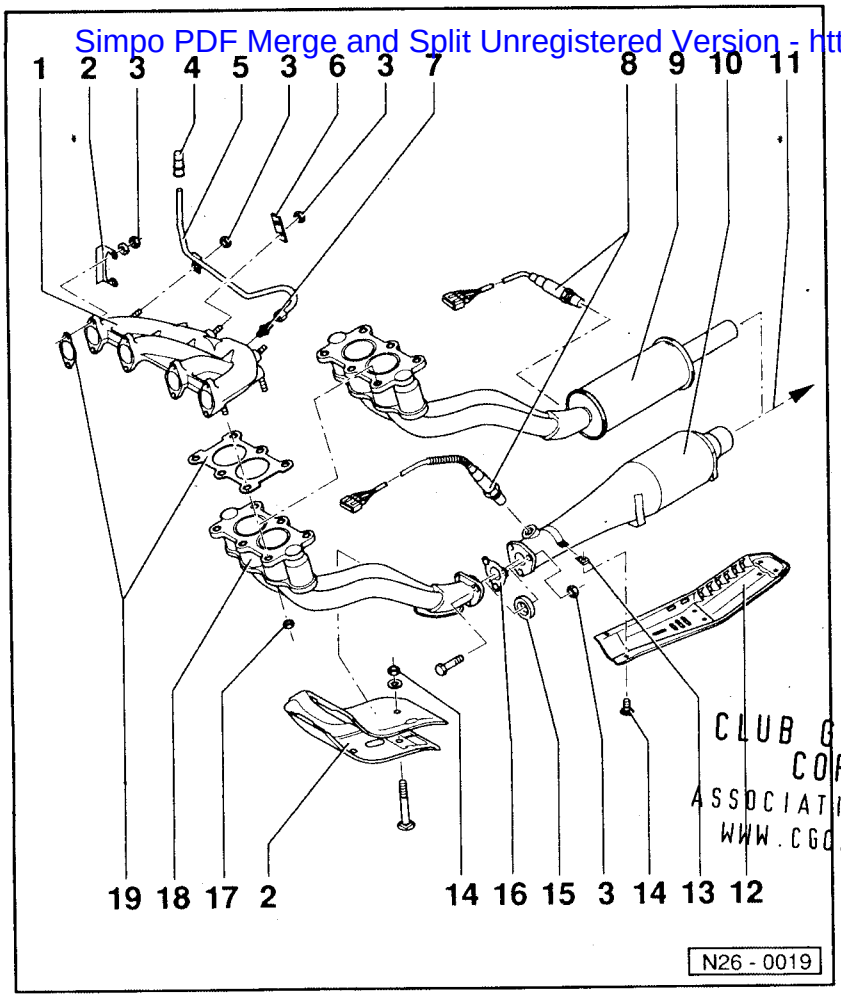

18 - Tuyau d'échappement AV

- ♦ Tenir compte de la version
  ➤ 12.90 avec cône d'étanchéité pour bague-joint, position -15-
  01.91 ➤ avec surface d'étanchéité pour joint, position -16-
- ♦ Pour la dépose, desserrer le berceau, le soutenir à droite avec l'élévateur pour moteur et BV V.A.G 1383 A et dévisser les vis à droite. Abaisser le berceau d'env. 10 mm à droite.
  Couples de serrage des vis du berceau sur la carrosserie

⇒ Châssis-suspension; groupe de réparation 40; Suspension de roue avant: remise en état

19 - Joint

- ♦ Remplacer

CLUB GENERATION CORRADO
ASSOCIATION LOI 1901
WWW.CGCFRANCE.COM

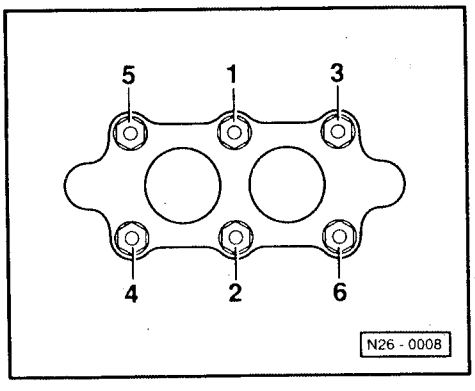

◄ **Fig. 1 Ordre de serrage du tuyau d'échappement sur le collecteur d'échappement**

SimpoPDF Merge and Split Unregistered Version - http://www.simpopdf.com

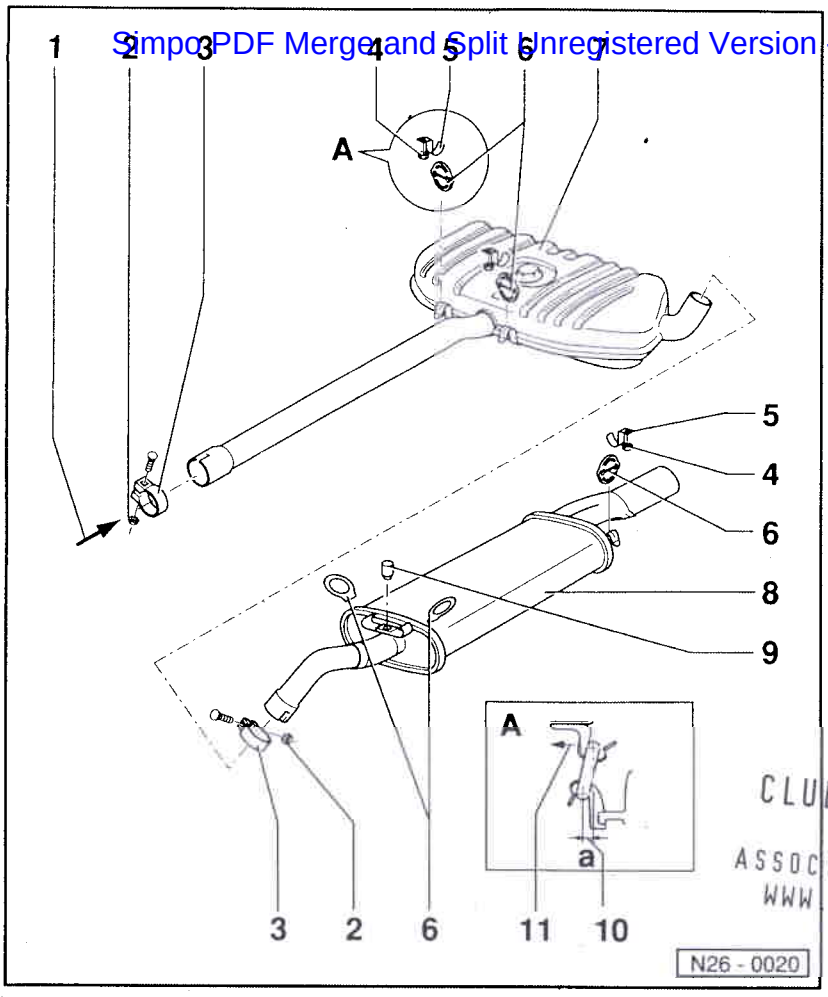

Silencieux avec suspensions
➤ 12.90

Nota:

Dans le sens longitudinal, il faut ajuster le système d'échappement de telle façon que la cote -a- soit respectée.

1 - Venant du catalyseur

2 - 40 Nm

3 - Collier de serrage

4 - 25 Nm

5 - Support

6 - Bague de fixation
- ♦ Tenir compte de la version

7 - Silencieux de détente

8 - Silencieux de sortie

CLUB GENERATION
CORRADO
ASSOCIATION LOI 1901
WWW.CGCFRANCE.COM

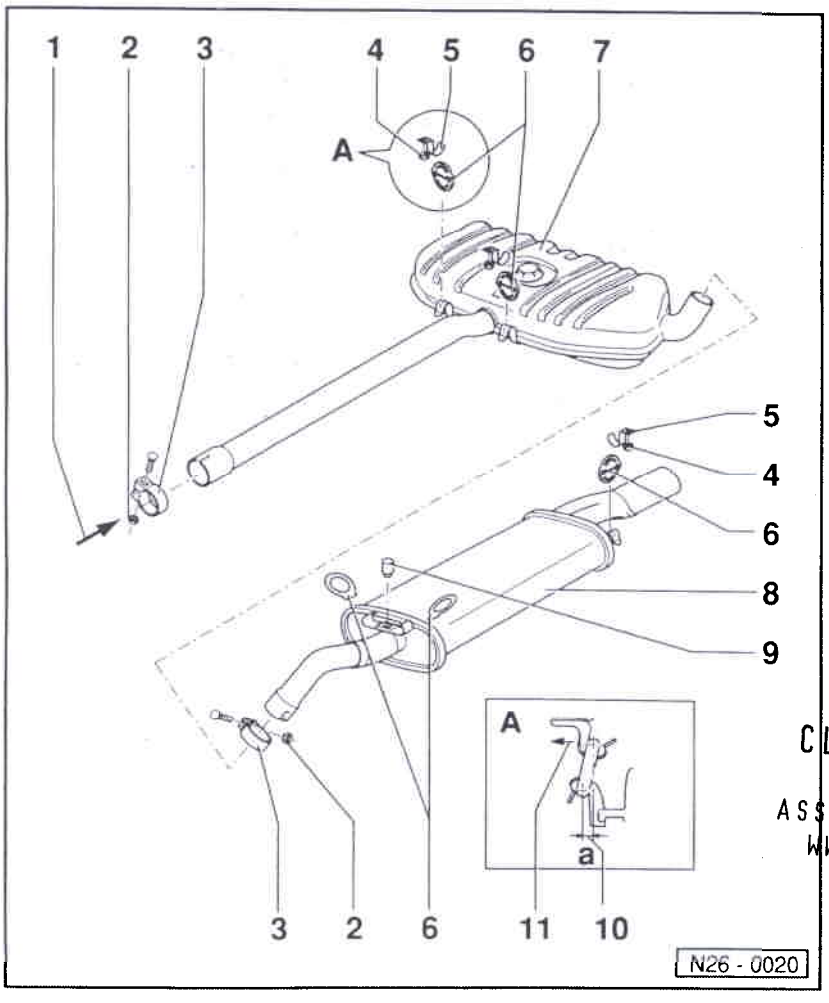

9 - Butée caoutchouc
- ♦ Distance par rapport au plancher du véhicule: 12 à 18 mm

10 - Cote -a- = env. 5 mm
- ♦ Valable pour toutes les bagues de fixation
- ♦ Lorsque le système d'échappement est froid

11 - Sens de marche

CLUB GENERATION
CORRADO
ASSOCIATION LOI 1901
WWW.CGCFRANCE.COM

Simpo PDF Merge and Split Unregistered Version - http://www.simpopdf.com

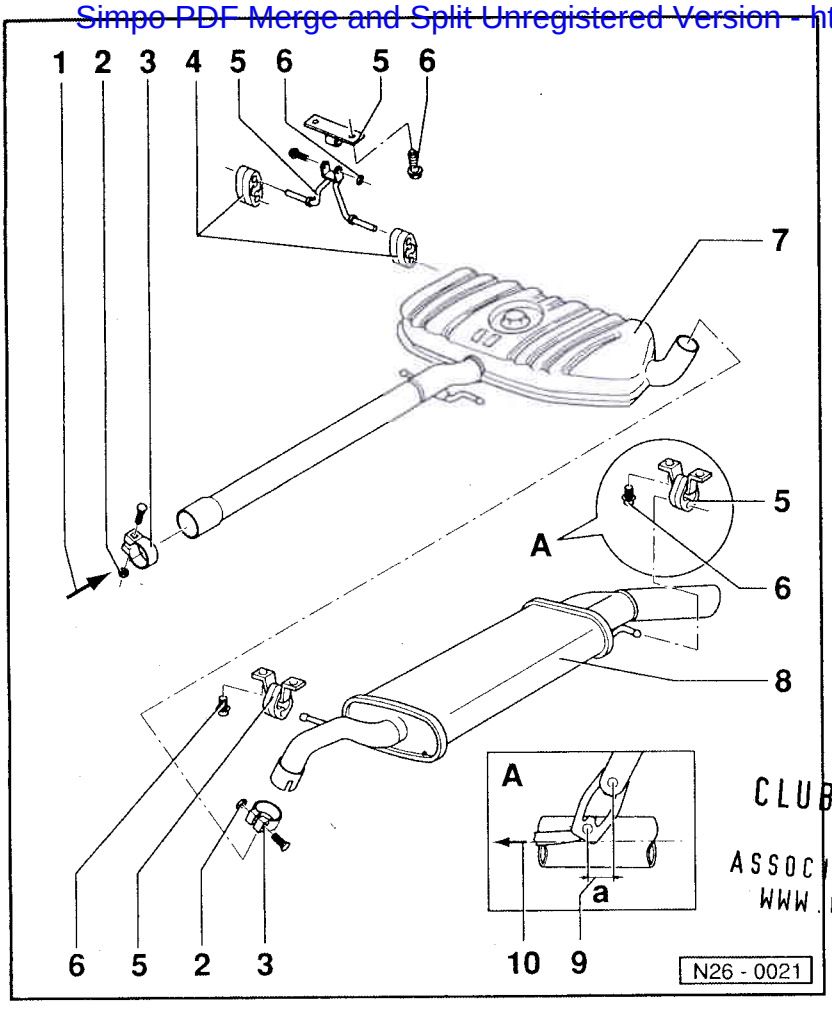

Silencieux avec suspensions
01.91 ➤

Nota:

Dans le sens longitudinal, il faut ajuster le système d'échappement de telle façon que la cote -a- soit respectée.

1 - Venant du catalyseur

2 - 40 Nm

3 - Collier de serrage

4 - Bague de fixation

5 - Suspension
♦ Respecter la position de montage

6 - 25 Nm

CLUB GENERATION CORRADO
ASSOCIATION LOI 1901
WWW.CGCFRANCE.COM

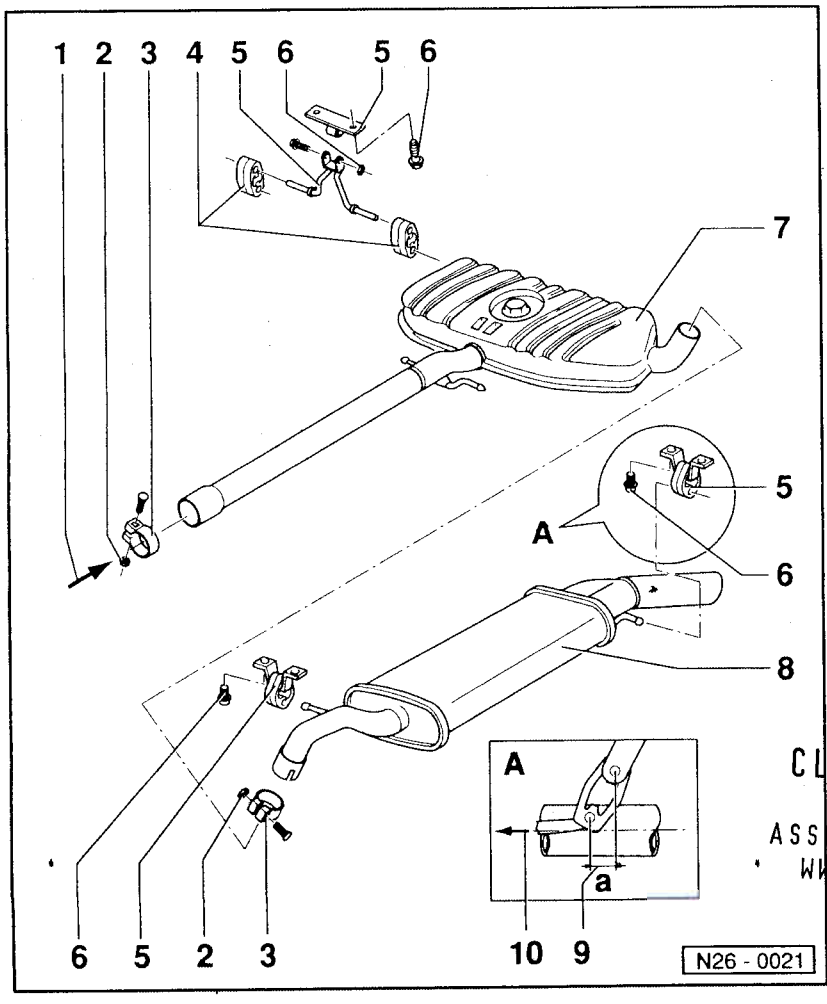

7 - Silencieux de détente

8 - Silencieux de sortie

9 - Cote -a- = env. 5 mm

10 - Sens de marche

CLUB GENERATION CORRADO
ASSOCIATION LOI 1901
WWW.CGCFRANCE.COM

Simpo PDF Merge and Split Unregistered Version - http://www.simpopdf.com

Manuel de Réparation

Corrado 1989 ▶

CLUB GENERATION CORRADO
ASSOCIATION LOI 1901
WWW.CGCFRANCE.COM

Lettres-repères moteur	AAA	ABV			
Brochure	Moteur à injection 6 cyl., mécanique				

Edition 05.94

Simpo PDF Merge and Split Unregistered Version - http://www.simpopdf.com

00 Caractéristiques techniques

	Page
Caractéristiques techniques	**00-1**
- Numéro de moteur	00-1
- Caractéristiques du moteur	00-2

10 Moteur: dépose et repose

	Page
Moteur: dépose et repose	**10-1**
- Indications pour la dépose	10-1
- Indications pour la repose	10-6
- Couples de serrage	10-9
- Fixation de l'ensemble mécanique	10-10
- Moteur et boîte de vitesses: ajustage	10-11
- Silentblocs du support de moteur: remplacement	10-12
- Remarques et travaux de montage supplémentaires sur les véhicules à climatiseur	10-13

13 Equipage mobile

	Page
Moteur: désassemblage et assemblage	**13-1**
- Courroie à nervures trapézoïdales: dépose et repose	13-20
- Calage de la distribution: contrôle	13-21
- Calage de la distribution	13-24
Flasques d'étanchéité et volant-moteur/disque d'entraînement: dépose et repose	**13-33**
- Bague-joint de vilebrequin -côté amortisseur de vibrations -: remplacement	13-36
- Disque d'entraînement: dépose et repose	13-38
Vilebrequin: dépose et repose	**13-40**
Piston et bielle: désassemblage et assemblage	**13-43**
- Pistons et cylindres: cotes	13-50

15 Culasse, commande des soupapes

	Page
Culasse: dépose et repose	**15-1**
- Couvre-culasse: dépose et repose	15-9
- Culasse: repose	15-12
- Taux de compression: contrôle	15-13
Commande des soupapes: remise en état	**15-15**
- Sièges de soupapes: rectification	15-21
- Arbres à cames: dépose et repose	15-24
- Poussoirs hydrauliques en coupelle: contrôle	15-28
- Guides de soupapes: contrôle	15-30
- Guides de soupapes: remplacement	15-30
- Etanchements de tiges de soupapes: remplacer	15-32

17 Graissage

	Page
Pièces du système de graissage: dépose et repose	**17-1**
- Corps de filtre à huile: désassemblage et assemblage	17-7
- Pompe à huile: désassemblage et assemblage	17-10
- Pression d'huile et contacteur de pression d'huile: contrôle	17-13

19 Refroidissement

	Page
Pièces du système de refroidissement: dépose et repose	**19-1**
- Pièces du système de refroidissement côté carrosserie	19-2
- Pièces du système de refroidissement côté moteur	19-5
- Boîtier de régulateur de liquide de refroidissement: désassemblage et assemblage	19-10
- Liquide de refroidissement: vidange et remplissage	19-13
- Radiateur et ventilateur: dépose et repose	19-15
- Pompe de liquide de refroidissement: dépose et repose	19-17
- Pompe de recirculation de liquide de refroidissement et marche à vide du ventilateur de radiateur: contrôle	19-21

20 Alimentation

	Page
Pièces du système d'alimentation: dépose et repose	**20-1**
- Réservoir à carburant avec pièces rapportées et filtre à carburant: dépose et repose	20-2

CLUB GENERATION CORRADO ASSOCIATION LOI 1901 WWW.CGCFRANCE.COM

- Mesures de sécurité lors de travaux sur le système d'alimentation 20-8
- Règles de propreté 20-9
- Câble d'accélérateur: réglage 20-10
- Unité de refoulement du carburant: dépose et repose 20-12
- Pompe à carburant: contrôle 20-14
- Pièces du système de réservoir à charbon actif: dépose et repose 20-20
- Aération de réservoir à carburant: contrôle 20-22

Simpo PDF Merge and Split Unregistered Version - http://www.simpopdf.com

26 Echappement

Page

Pièces du système d'échappement: dépose et repose 26-1
- Collecteur d'échappement, tuyau d'échappement AV et catalyseur avec pièces rapportées 26-2
- Silencieux avec suspensions 26-4

Système de recyclage des gaz 26-6
- Soupape de recyclage des gaz avec détecteur de température: contrôle 26-9

Système d'air secondaire 26-12
- Fonctionnement 26-12
- Pièces du système d'air secondaire: dépose et repose 26-13
- Clapet combiné: contrôle 26-16
- Moteur de pompe à air secondaire: contrôle 26-17
- Clapet de commutation: contrôle 26-19
- Clapet combiné et moteur de pompe à air secondaire: dépose et repose 26-21

CLUB GENERATION
CORRADO
ASSOCIATION LOI 1901
WWW.CGCFRANCE.COM

Simpo PDF Merge and Split Unregistered Version - http://www.simpopdf.com

Tableau des groupes du Manuel de Réparation

Corrado 1989 ▶

Lettres-repères moteur	AAA	ABV								

Brochure **Moteur à injection 6 cyl., mécanique Edition 05.94**

En rangeant une Information Technique, veuillez inscrire le numéro d'Information en face du groupe de réparation correspondant. Lorsque vous utiliserez le Manuel de Réparation, vous pourrez ainsi voir d'un seul coup d'œil s'il a été publié des Informations Techniques pour le groupe de réparation considéré.

Groupe de réparation	Informations Techniques
00 Caractéristiques techniques	
10 Moteur: dépose et repose	
13 Equipage mobile	
15 Culasse, commande des soupapes	
17 Graissage	
19 Refroidissement	
20 Alimentation	1
26 Echappement	

CLUB GENERATION CORRADO
ASSOCIATION LOI 1901
WWW.CGCFRANCE.COM

La documentation technique doit absolument être mise à la disposition des contremaîtres et des mécaniciens, car de son respect scrupuleux et constant dépendent la sécurité routière et la fiabilité des véhicules. Indépendamment de cela, les règles générales de sécurité s'appliquant à la remise en état des véhicules automobiles doivent bien entendu être observées.

Le Manuel de Réparation est destiné aux seuls services de l'Organisation Volkswagen et Audi; sa transmission à des tiers est interdite.

© 1994 Volkswagen AG

Imprimé en Allemagne
002.5094.89.40

Simpo PDF Merge and Split Unregistered Version - http://www.simpopdf.com

Service.

Information Technique du Manuel de Réparation

Corrado 1989 ▶

Lettres-repères moteur	AAA	ABV								

Brochure **Moteur à injection 6 cyl., mécanique Edition 05.94**

Marquer dans le tableau des groupes de réparation

Groupe de réparation 20 **Information N°** **1**

Concerne: tous les véhicules

CLUB GENERATION
CORRADO
ASSOCIATION LOI 1901
WWW.CGCFRANCE.COM

Sujet

Contrôles complémentaires de la pompe à carburant

Sommaire	Information Technique page	Brochure à partir de la page
Pièces du système d'alimentation: dépose et repose	1	20-1
- Contrôles complémentaires de la pompe à carburant	1	20-14

Imprimé en Allemagne 000.5094.61.40 **Edition Information:** 08.95

Simpo PDF Merge and Split Unregistered Version - http://www.simpopdf.com

Pompe à carburant: contrôles complémentaires

A - Si, lors du contrôle selon le Manuel de Réparation, vous n'avez pas obtenu le débit d'alimentation mini, poursuivez le contrôle comme suit:

- Vérifiez si les conduites de carburant ne sont pas étranglées (plures) ou obstruées.

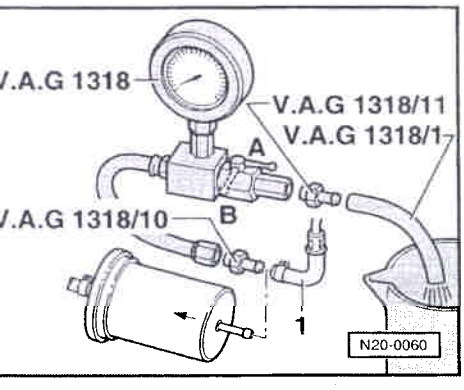

- Débranchez le flexible d'alimentation -1- de l'entrée du filtre à carburant.
- A l'aide de l'adaptateur 1318/10, branchez le dispositif manométrique V.A.G 1318 sur le flexible.
- Répétez le contrôle du débit.

Si le débit d'alimentation mini est maintenant atteint:

- Remplacez le filtre à carburant.

Si, encore une fois, le débit d'alimentation mini n'est pas atteint:

- Déposez l'unité de refoulement du carburant et vérifiez si le tamis du filtre n'est pas encrassé.

Seulement si vous n'avez constaté aucun défaut jusqu'à maintenant:

- Remplacez l'unité de refoulement du carburant.

CLUB GENERATION CORRADO
ASSOCIATION LOI 1901
WWW.CGCFRANCE.COM

B - Si vous avez obtenu le débit voulu, mais que vous soupçonnez malgré cela un défaut du système d'alimentation en carburant (p. ex. défaillance temporaire de l'alimentation):

- Contrôlez comme suit le courant absorbé par la pompe à carburant:
- Rebranchez toutes les conduites de carburant détachées.

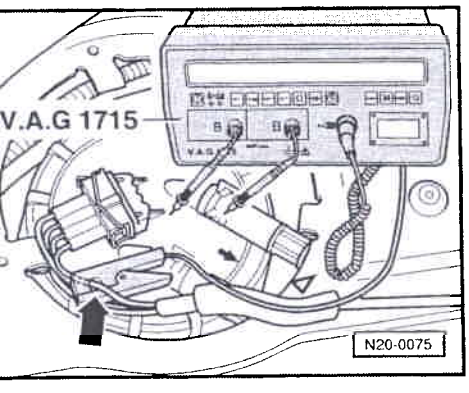

- A l'aide de la pince électrique, branchez le multimètre V.A.G 1715 sur le câble rouge/jaune du câblage.
- Lancez le moteur et faites-le tourner au ralenti.
- Mesurez le courant absorbé par la pompe à carburant.
  Valeur assignée: 8 ampères maxi

Nota:

Si la perturbation du système d'alimentation n'est que passagère, vous pouvez également effectuer le contrôle pendant un parcours d'essai, mais la présence d'une deuxième personne est dans ce cas nécessaire.

Si la valeur du courant absorbé est dépassée:

- Remplacez l'unité de refoulement du carburant.

Simpo PDF Merge and Split Unregistered Version - http://www.simpopdf.com

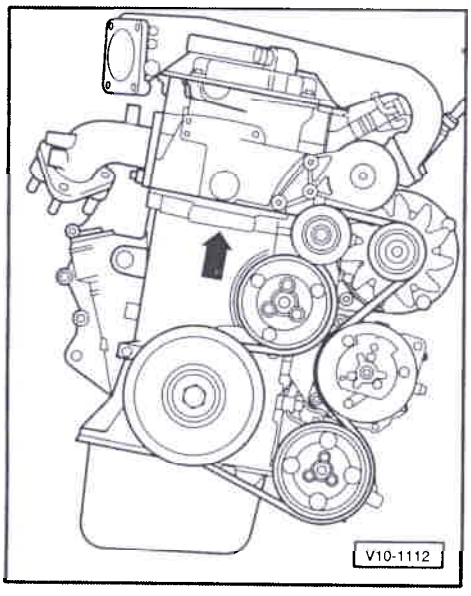

Numéro de moteur

◄ Le numéro de moteur ("lettres-repères moteur" et "numéro d'ordre") se trouve sur le bloc-cylindres, du côté de l'amortisseur de vibrations.

Un autocollant portant les "lettres-repères moteur" et le "numéro d'ordre" est en outre apposé sur le couvre-culasse.

Les lettres-repères moteur sont également mentionnées sur la plaquette d'identification du véhicule.

CLUB GENERATION CORRADO
ASSOCIATION LOI 1901
WWW.CGCFRANCE.COM

CLUB GENERATION CORRADO
ASSOCIATION LOI 1901
WWW.CGCFRANCE.COM

Caractéristiques du moteur

Lettres-repères		AAA[1]	ABV
Fabrication		10.91 ➤	08.91 ➤
Disposition des cylindres		VR[2]	VR[2]
Angle des cylindres		15°	15°
Cylindrée	l	2,8	2,9
Puissance	kW à 1/min	132/5800	140/5800
Couple	Nm à 1/min	240/4200	245/4200
Alésage	Ø mm	81,0	82,0
Course	mm	90,3	90,3
Compression		10,0	10,0

[1] Amérique du Nord, Californie et Canada

[2] VR = disposition en V présentant la compacité d'un moteur en ligne ("Reihenmotor" en allemand)

Simpo PDF Merge and Split Unregistered Version - http://www.simpopdf.com

Lettres-repères	AAA[1)]	ABV
RON mini	95 sans plomb	98[2)] sans plomb
Injection	Motronic	Motronic
Allumage	Motronic	Motronic
Ordre d'allumage	1–5–3–6–2–4	1–5–3–6–2–4
Régulation du cliquetis	x	x
Autodiagnostic	x	x
Régulation lambda	x	x
Catalyseur	x	x
Suralimentation	–	–

CLUB GENERATION CORRADO
ASSOCIATION LOI 1901
WWW.CGCFRANCE.COM

[1)] Amérique du Nord, Californie et Canada

[2)] Exceptionnellement 95 RON mini, mais avec puissance réduite.

Simpo PDF Merge and Split Unregistered Version - http://www.simpopdf.com

Moteur: dépose et repose

Outils spéciaux, contrôleurs et auxiliaires nécessaires

- Dispositif de suspension 2024 A
- Allonge 2024 A/1
- Support de moteur 3269

Indications pour la dépose

– Le moteur est déposé avec la boîte de vitesses par l'avant.

– Le contact d'allumage étant coupé, déconnecter la tresse de masse de la batterie.

Nota:

Le cas échéant, demander au préalable le numéro de code antivol de l'autoradio.

– Tous les serre-câbles détachés ou sectionnés lors de la dépose du moteur doivent être remis en place au même endroit lors de la repose.

– Déposer le flexible d'admission et le corps de filtre à air:
Groupe de réparation 24; Système d'allumage et d'injection Motronic; Partie injection: remise en état

– Déposer les fiches de bougies avec les câbles d'allumage:

CLUB GENERATION CORRADO
ASSOCIATION LOI 1901
WWW.CGCFRANCE.COM

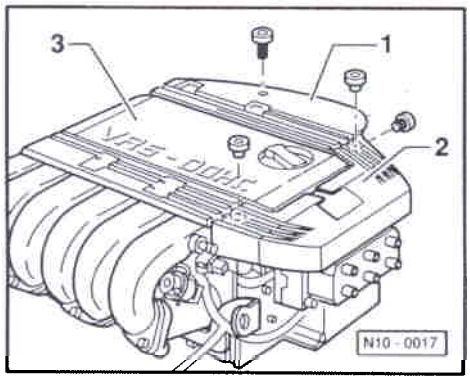

⇒ Groupe de réparation 28; Système d'allumage et d'injection Motronic; Partie allumage: remise en état

◄ – Déposer les guides de câbles d'allumage -1- et -2-.

– Déposer le cache placé au-dessus de la partie supérieure de la tubulure d'admission -3-.

– Décrocher le câble d'accélérateur de l'ajutage de papillon et du contre-palier (ne pas enlever le crantage sur le contre-palier).

– Déposer la courroie à nervures trapézoïdales ⇒ page 13-20.

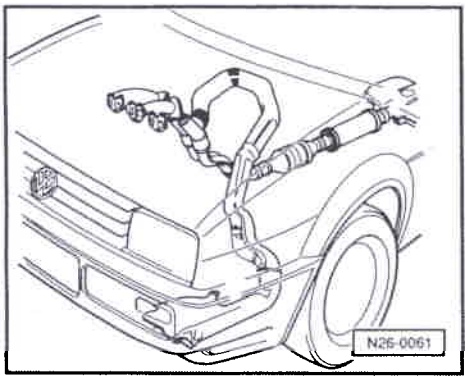

◄ – Déposer le flexible de refroidissement du tuyau d'échappement avant (si le véhicule en est équipé).

– Desserrer le collier de serrage du réservoir d'huile de direction assistée.

– Dévisser les arbres de pont et les suspendre.

– Désolidariser du collecteur d'échappement le tuyau d'échappement avant

– Dévisser la pompe à ailettes de direction assistée et la placer de côté; les flexibles restent branchés:
⇒ Châssis-suspension; groupe de réparation 48; Pompe à ailettes, réservoir d'alimentation, conduites hydrauliques: vue d'ensemble du montage; Pompe à ailettes de direction assistée: dépose et repose

Simpo PDF Merge and Split Unregistered Version - http://www.simpopdf.com

– Vidanger le liquide de refroidissement ⇒ page 19-13

– Déposer le porte-serrure avec pièces boulonnées:
⇒ Carrosserie – Travaux de montage; groupe de réparation 50; Porte-serrure avec pièces boulonnées: dépose et repose

– Débrancher la connexion à fiche à 42 raccords (à proximité du transformateur d'allumage).

– Débrancher/déconnecter tous les câbles électriques de la boîte de vitesses, de l'alternateur et du démarreur et les dégager.

– Débrancher toutes les durites ainsi que tous les flexibles de dépression et d'aération du moteur.

– Débrancher du répartiteur de carburant les conduites d'alimentation et de retour de carburant et les déclipser des supports situés sur le couvre-culasse.

Nota:

Se protéger des projections de carburant en recouvrant les raccords d'un chiffon.

– Débrancher de la fixation arrière droite de l'ensemble mécanique la connexion à fiche à 4 pôles allant à la sonde lambda et la connexion à fiche à 2 pôles allant au détecteur de cliquetis 1.

– Débrancher le flexible de dépression entre la partie supérieure de la tubulure d'admission et le régulateur de pression du carburant.

– Déposer le transmetteur de température de tubulure d'admission placé dans la partie supérieure de la tubulure d'admission.

CLUB GENERATION
CORRADO
ASSOCIATION LOI 1901
WWW.CGCFRANCE.COM

Véhicules avec climatiseur

– Tenir compte des remarques et travaux de montage supplémentaires ⇒ page 10-13.

Véhicules à BV mécanique

– Déposer le cylindre récepteur de l'embrayage hydraulique:
⇒ Boîte mécanique 02A à 5 vitesses; Groupe de réparation 30; Commande d'embrayage: remise en état

– Déposer de la boîte de vitesses les câbles de commande avec le contre-palier:
⇒ Boîte mécanique 02A à 5 vitesses; groupe de réparation 34; Commande des vitesses: remise en état; Câbles de commande: dépose et repose

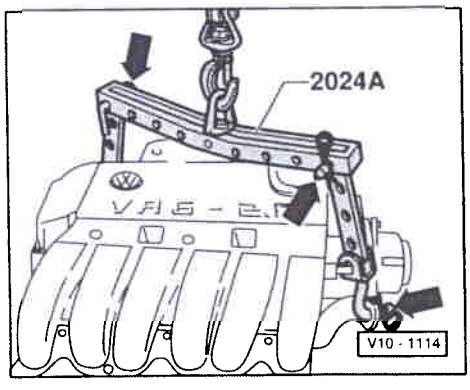

◄ – Accrocher comme suit le dispositif de suspension 2024 A et le soulever légèrement avec la grue d'atelier:

Côté amortisseur de vibrations:
4e alésage de l'éclisse en position 1

Côté volant-moteur:
4e alésage de l'éclisse en position 8

Attention

Utiliser des goupilles de sécurité sur les crochets et les goupilles d'ajustage.

Nota:

Simpo PDF Merge and Split Unregistered Version - http://www.simpopdf.com

♦ *Les positions d'ajustage de l'étrier-support numérotées de 1 à 4 doivent être orientées vers l'amortisseur de vibrations.*

♦ *Les alésages pratiqués dans les éclisses doivent être comptés à partir du crochet.*

Véhicules avec boîte automatique

– Déposer le câble de levier sélecteur de la boîte de vitesses:
⇒ Boîte automatique 096; groupe de réparation 37; Commande des vitesses: remise en état; Commande des vitesses: désassemblage et assemblage

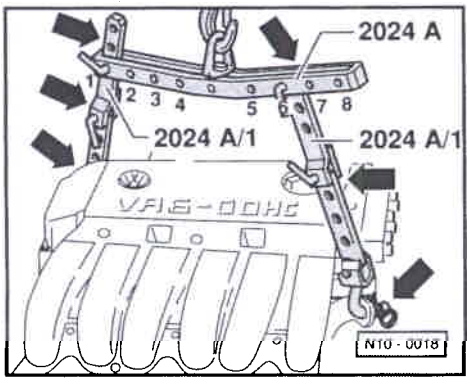

◄ – Accrocher comme suit le dispositif de suspension 2024 A avec l'allonge 2024 A/1 et le soulever légèrement avec la grue d'atelier:

Côté amortisseur de vibrations:
1er alésage de l'allonge en position 1

Côté volant-moteur:
3e alésage de l'allonge en position 6

Attention

Utiliser des goupilles de sécurité sur les crochets et les goupilles d'ajustage.

Nota:

♦ *Les positions d'ajustage de l'étrier-support numérotées de 1 à 4 doivent être orientées vers l'amortisseur de vibrations.*

♦ *Les alésages pratiqués dans les éclisses doivent être comptés à partir du crochet.*

CLUB GENERATION CORRADO
ASSOCIATION LOI 1901
WWW.CGCFRANCE.COM

Suite des opérations pour tous les véhicules

– Desserrer la boîte de vitesses de la fixation AR G de l'ensemble mécanique et le moteur de la fixation AR D de l'ensemble mécanique.

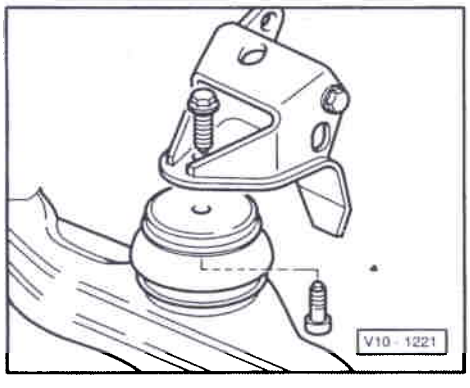

◄ – Desserrer le moteur de la fixation AV de l'ensemble mécanique.

– Retirer l'ensemble mécanique par l'avant en le soulevant.

Nota:

L'ensemble mécanique doit être guidé avec précaution lorsqu'il est retiré pour éviter tout endommagement sur la carrosserie.

Pour l'exécution de travaux de montage, le moteur doit être fixé avec le support de moteur 3269 sur le pied de montage.

Indications pour la repose

La repose doit être effectuée dans l'ordre inverse, en tenant compte des points suivants:

Véhicules à BV mécanique

– Contrôler l'usure de la butée de débrayage et la remplacer si nécessaire.

– Graisser légèrement de G 000 100 la butée de débrayage, la douille de guidage de la butée de débrayage et la denture de l'arbre primaire.

Suite des opérations pour tous les véhicules

Simpo PDF Merge and Split Unregistered Version - http://www.simpopdf.com

– Vérifier si les douilles d'ajustage destinées au centrage moteur/BV se trouvent dans le bloc-cylindres, le cas échéant, les mettre en place.

– Lors de l'abaissement de l'ensemble mécanique, veiller à ménager une garde suffisante par rapport aux arbres de pont.

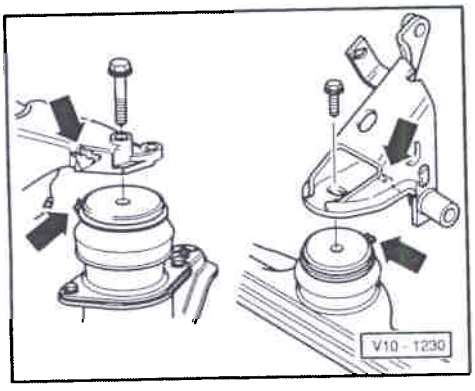

– Lors de la repose des fixations AR D et AV de l'ensemble mécanique, veiller à ce que l'évidement sur la console AR D ainsi que l'évidement sur la console AV s'encliquettent dans les tenons des silentblocs -flèches-.

– Visser à la main d'env. 5 ou 6 tours toutes les vis sur la fixation de l'ensemble mécanique.

– Ajuster la fixation de l'ensemble mécanique sans contrainte en lui imprimant des secousses.

– Serrer d'abord les fixations AV et AR D de l'ensemble mécanique, puis la fixation AR G de l'ensemble mécanique.
Couples de serrage ⇒ page 10-9,
Fixation de l'ensemble mécanique.

Véhicules à BV mécanique

– Reposer le cylindre-récepteur de l'embrayage hydraulique:
⇒ Boîte mécanique 02A à 5 vitesses; Groupe de réparation 30; Commande d'embrayage: remise en état

– Reposer les câbles de commande avec le contre-palier sur la boîte de vitesses et les régler si nécessaire:

CLUB GENERATION CORRADO
ASSOCIATION LOI 1901
WWW.CGCFRANCE.COM

⇒ Boîte mécanique 02A à 5 vitesses; groupe de réparation 34; Commande des vitesses: remise en état; Câbles de commande: dépose et repose

Véhicules avec boîte automatique

– Reposer le câble de levier sélecteur sur la boîte de vitesses et le régler si nécessaire:
⇒ Boîte automatique 096; groupe de réparation 37; Commande des vitesses: remise en état; Commande des vitesses: désassemblage et assemblage

Véhicules avec climatiseur

– Reposer le compresseur de climatiseur:
⇒ Chauffage, Climatiseur; groupe de réparation 87; Support de compresseur: dépose et repose

Suite des opérations pour tous les véhicules

– Reposer la pompe à ailettes de direction assistée:
⇒ Châssis-suspension; groupe de réparation 48; Pompe à ailettes, réservoir d'alimentation, conduites hydrauliques: vue d'ensemble du montage; Pompe à ailettes de direction assistée: dépose et repose

– Reposer le porte-serrure avec pièces boulonnées:
⇒ Carrosserie – Travaux de montage; groupe de réparation 50; Porte-serrure avec pièces boulonnées: dépose et repose

– Connexions électriques et agencement des câbles:
⇒ Equipement électrique; groupe de réparation 97

– Reposer le flexible d'admission:
⇒ Groupe de réparation 24; Système d'allumage et d'injection Motronic; Partie injection: remise en état

Simpo PDF Merge and Split Unregistered Version - http://www.simpopdf.com

– Reposer la courroie à nervures trapézoïdales ⇒ page 13-20.

– Faire l'appoint de liquide de refroidissement ⇒ page 19-13

– Régler le câble d'accélérateur ⇒ page 20-10

– Interroger la mémoire de défauts:
⇒ Groupe de réparation 01; Autodiagnostic; Mémoire de défauts: interrogation

– Contrôler le régime de ralenti et le point d'allumage:
⇒ Groupe de réparation 24; Système d'allumage et d'injection Motronic; Partie injection: remise en état

– Contrôler le réglage des phares, le corriger le cas échéant:
⇒ Le Spécialiste et l'Entretien

Couples de serrage

Vissage		Couple de serrage
Moteur sur BV	M10	60 Nm
	M12	80 Nm
Arbres de pont sur arbres à brides		45 Nm
Tuyau d'échappement AV sur collecteur d'échappement		40 Nm
Tuyau d'échappement AV sur catalyseur		25 Nm
Support du moteur sur carrosserie		80 Nm

CLUB GENERATION CORRADO
ASSOCIATION LOI 1901
WWW.CGCFRANCE.COM

Fixation de l'ensemble mécanique

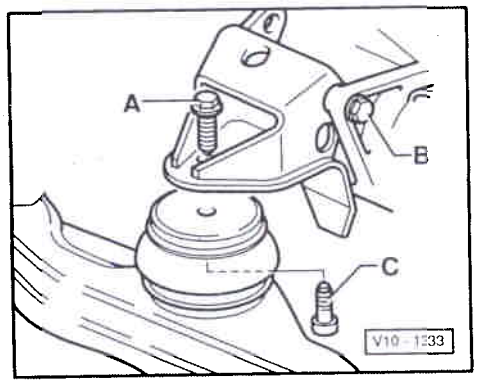

Couples de serrage

(boulons lubrifiés)

◄ Fixation AV de l'ensemble mécanique

A = 60 Nm
B = 60 Nm
C = 55 Nm

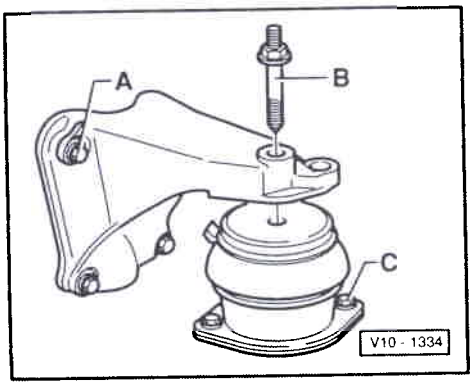

◄ Fixation AR D de l'ensemble mécanique

A = 60 Nm
B = 60 Nm
C = 25 Nm

Simpo PDF Merge and Split Unregistered Version - http://www.simpopdf.com

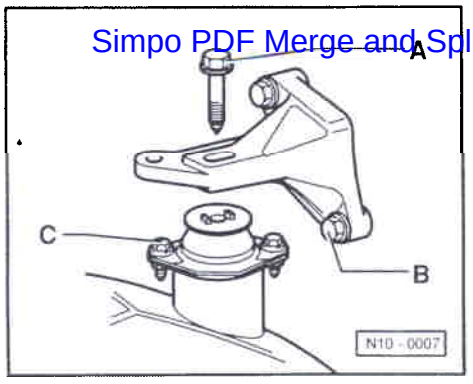

◄ Fixation AR G de l'ensemble mécanique

A = 60 Nm
B = 25 Nm
C = 25 Nm

Moteur et boîte de vitesses: ajustage

Les opérations d'ajustage ne sont nécessaires que si le moteur est déposé avec la boîte de vitesses et si, de plus, les silentblocs ont été desserrés de la fixation de l'ensemble mécanique et du support de moteur.

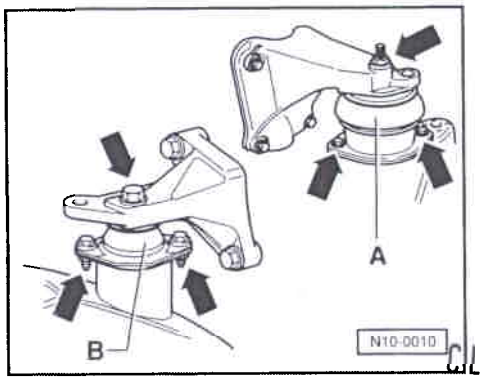

◄ – Desserrer la fixation AR D d'ensemble mécanique -A- du moteur et du berceau.

– Desserrer la fixation AR G d'ensemble mécanique -B- de la boîte de vitesses et du berceau.

CLUB GENERATION CORRADO
ASSOCIATION LOI 1901
WWW.CGCFRANCE.COM

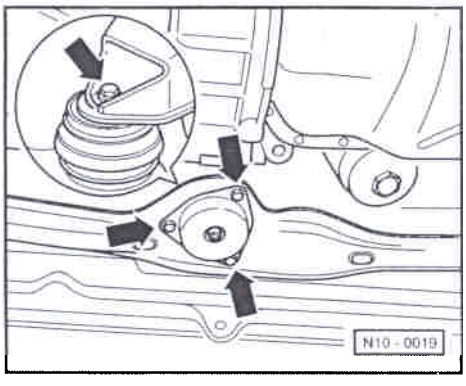

◄ – Desserrer la fixation AV d'ensemble mécanique du support de moteur et de la console.

– Ajuster la fixation d'ensemble mécanique sans contrainte en lui imprimant des secousses.

– Serrer d'abord les fixations AV et AR D de l'ensemble mécanique, puis la fixation AR G de l'ensemble mécanique.
Couples de serrage ⇒ page 10-9,
Fixation de l'ensemble mécanique.

Silentblocs du support de moteur: remplacement

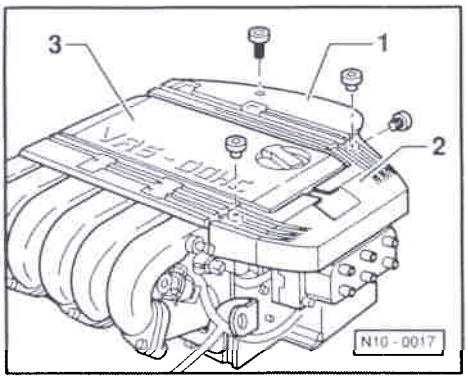

◄ – Débrancher les câbles d'allumage du transformateur d'allumage et les déclipser de leur guide -2-.

– Déposer le guide de câbles d'allumage -2-.

– Débrancher le flexible de dépression entre la partie supérieure de la tubulure d'admission et le régulateur de pression du carburant.

– Déposer le transmetteur de température de tubulure d'admission logé dans la partie supérieure de la tubulure d'admission.

– Mettre en place le dispositif de maintien 10-222A avec l'adaptateur 10-222 A/3.

– Mettre en place le dispositif de maintien dans l'œillet d'accrochage à gauche sur la culasse et précontraindre légèrement le moteur.

– Déposer le support de moteur.

Simpo PDF Merge and Split Unregistered Version - http://www.simpopdf.com

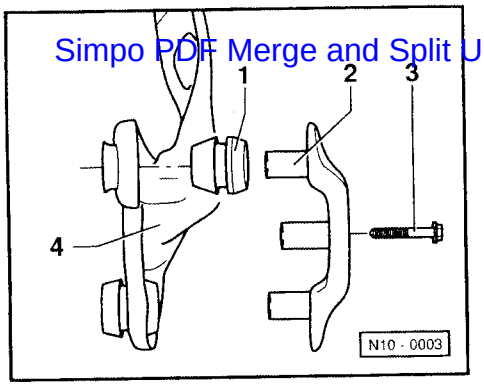

◄ Extraire les silentblocs -1- de la pièce d'écartement -2- par des mouvements alternatifs.

- Déboîter les silentblocs.
- Tenir compte de la position de montage des silentblocs -1-.
- Emboîter les nouveaux silentblocs.
- Emmancher la pièce d'écartement.
- Reposer le support de moteur -4- et serrer à
  25 Nm
  les vis de fixation -3-.
- Serrer les vis de fixation support de moteur/pare-chocs à
  85 Nm.

Remarques et travaux de montage supplémentaires sur les véhicules à climatiseur

Attention
Le circuit de réfrigérant du climatiseur ne doit pas être ouvert.

CLUB GENERATION
CORRADO
ASSOCIATION LOI 1901
WWW.CGCFRANCE.COM

Nota:
Le circuit de réfrigérant ne doit être ouvert que dans des ateliers disposant d'un personnel qualifié, ainsi que des outillages et équipements d'atelier nécessaires.

Pour pouvoir déposer et reposer le moteur également sans qu'il soit nécessaire d'ouvrir le circuit de réfrigérant:

- Dévisser le réservoir de liquide du climatiseur et le laisser pendre dans le vide.
- Dévisser le(s) collier(s) de maintien des conduites de réfrigérant.
- Déposer la courroie à nervures trapézoïdales ⇒ page 13-20.

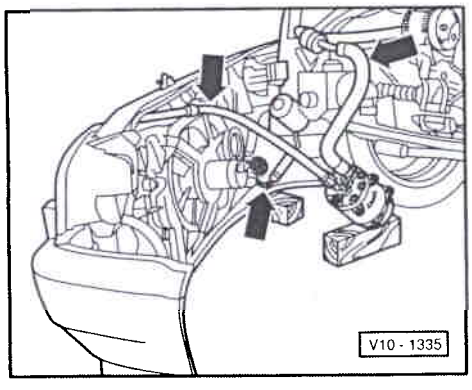

- Déposer le porte-serrure avec pièces boulonnées:
  ⇒ Carrosserie – Travaux de montage; groupe de réparation 50; Porte-serrure avec pièces boulonnées: dépose et repose
- Déposer le compresseur de climatiseur:
  ⇒ Chauffage, Climatiseur; groupe de réparation 87; Support de compresseur: dépose et repose

◄ – Placer de côté le compresseur de climatiseur avec le radiateur et le condenseur de telle manière que les conduites/flexibles de réfrigérant -flèches- soient délestés.

Simpo PDF Merge and Split Unregistered Version - http://www.simpopdf.com

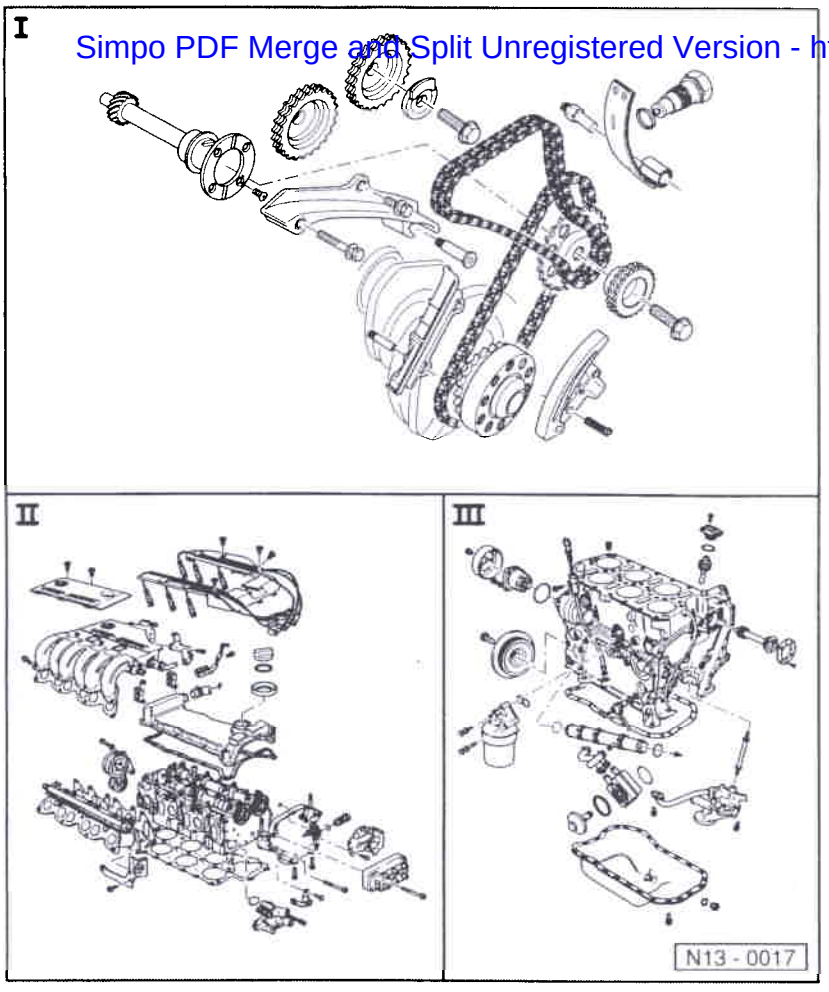

Moteur: désassemblage et assemblage

Nota:

Si, lors de travaux de réparation sur le moteur, une grande quantité de copeaux métallique ou de résidus d'abrasion – provenant d'un grippage, p. ex. endommagement des coussinets de vilebrequin et de bielle – est constatée dans l'huile-moteur, il faut, pour éviter des avaries subséquentes, non seulement nettoyer soigneusement les conduits d'huile, mais aussi remplacer tous les gicleurs d'huile, le blocage de retour d'huile et le radiateur d'huile.

I ⇒ page 13-2

II ⇒ page 13-8

III ⇒ page 13-14

CLUB GENERATION CORRADO
ASSOCIATION LOI 1901
WWW.CGCFRANCE.COM

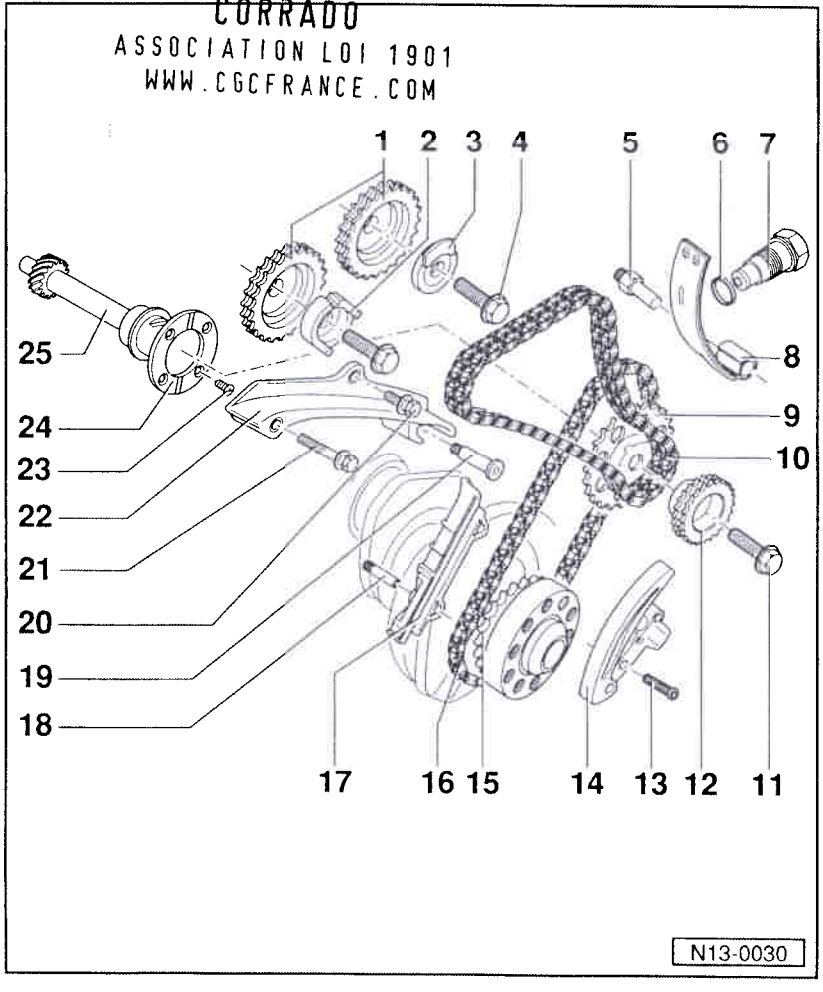

Partie I

1 - Pignon de chaîne d'arbre à cames

- Pour chaîne double à rouleaux, position -10-
- Déposer et reposer
  ⇒ page 15-24, Arbres à cames: dépose et repose

2 - Accouplement de l'allumeur

3 - Cible

- Seulement en cas de répartiteur électronique haute tension
- Pour transmetteur de Hall (G40)
- La surface d'appui sur le pignon de chaîne d'arbre à cames et la cible doit être sèche
- Déposer et reposer
  ⇒ page 15-24, Arbres à cames: dépose et repose

4 - 100 Nm

- Pour la dépose et la repose, faire contre-appui sur l'arbre à cames à l'aide d'une clé à fourche d'ouverture 24
  ⇒ page 15-24, Arbres à cames: dépose et repose
- Lubrifier la surface d'appui de la tête de vis lors de la repose

Simpo PDF Merge and Split Unregistered Version - http://www.simpopdf.com

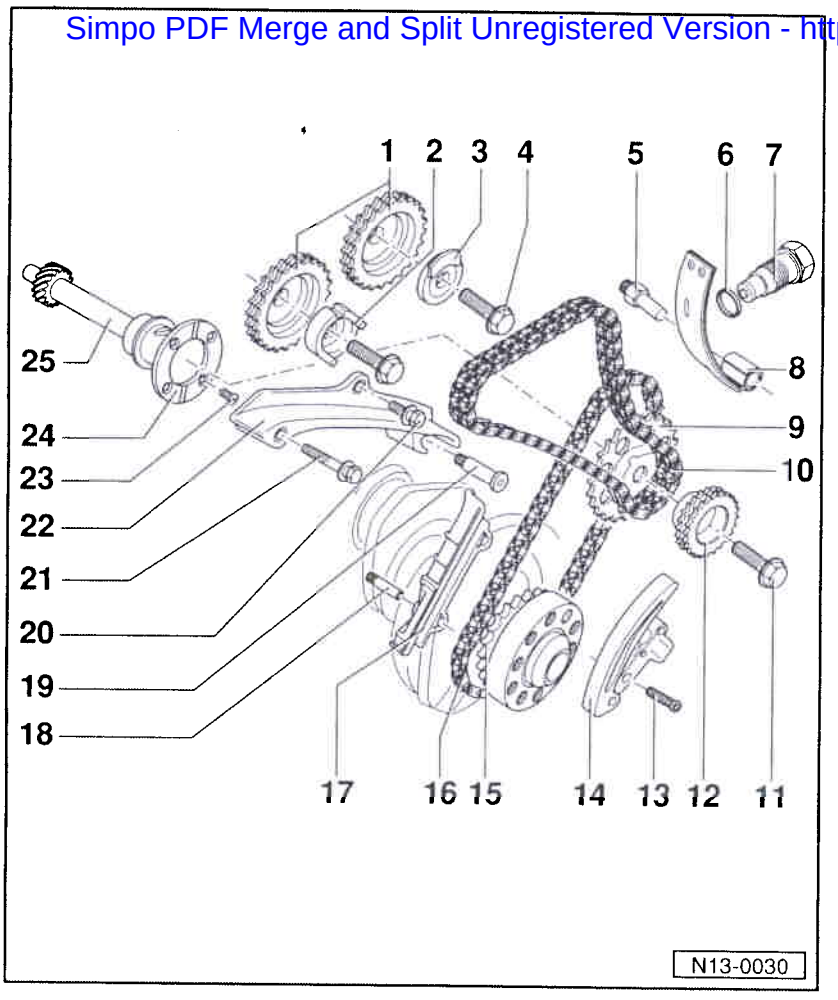

5 - Pivot de palier, 25 Nm
- Pour patin tendeur, position -8-

6 - Bague-joint
- Remplacer

7 - Tendeur de chaîne, 30 Nm
- Pour chaîne double à rouleaux, position -10-
- Purger avant la repose ⇒ fig. 2
- Ne tourner le moteur que lorsque le tendeur de chaîne est posé

8 - Patin tendeur
- Pour chaîne double à rouleaux, position -10-

9 - Pignon de chaîne
- Pour chaîne simple à rouleaux, position -16-
- Reposer ⇒ page 13-24, Calage de la distribution

CLUB GENERATION CORRADO
ASSOCIATION LOI 1901
WWW.CGCFRANCE.COM

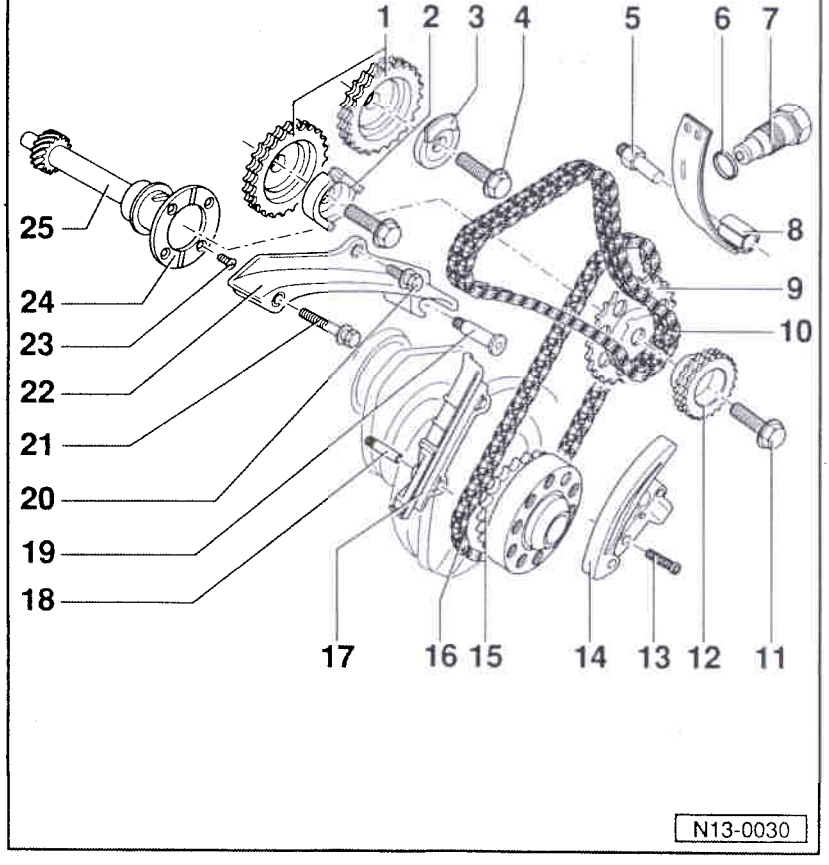

10 - Chaîne double à rouleaux
- Avant la dépose, repérer le sens de rotation (position de montage) ⇒ fig. 1
- Reposer ⇒ page 13-24, Calage de la distribution

11 - 100 Nm

12 - Pignon de chaîne
- Pour chaîne double à rouleaux, position -10-
- Reposer ⇒ page13-24, Calage de la distribution

13 - 10 Nm

14 - Tendeur de chaîne avec patin tendeur
- Pour chaîne simple à rouleaux, position -16-
- Avant la repose, amener la denture de verrouillage à l'intérieur du tendeur de chaîne en position détendue à l'aide d'un petit tournevis et comprimer le patin tendeur contre le tendeur de chaîne
- Ne tourner le moteur que lorsque le tendeur de chaîne est posé

Simpo PDF Merge and Split Unregistered Version - http://www.simpopdf.com

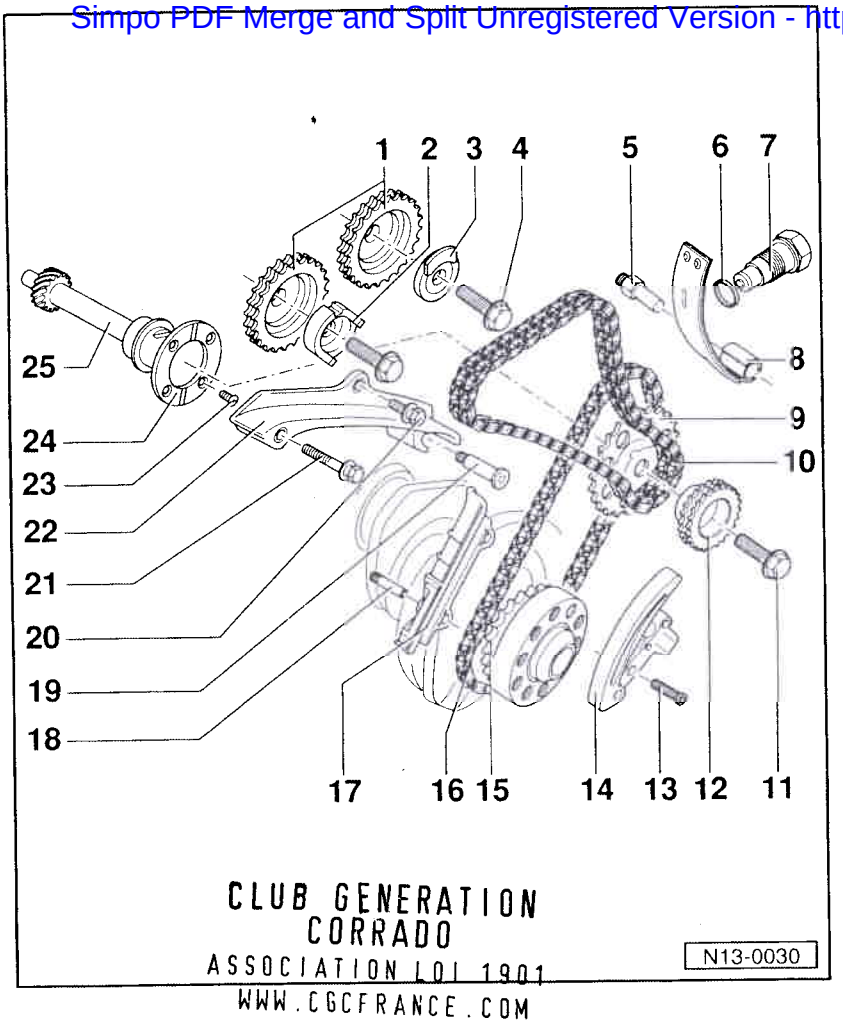

CLUB GENERATION
CORRADO
ASSOCIATION LOI 1901
WWW.CGCFRANCE.COM

15 - Pignon d'entraînement
- Incorporé dans le vilebrequin
- Dent meulée vers le plan de séparation du palier = PMH de cylindre 1
  ⇒ page13-24, Calage de la distribution

16 - Chaîne simple à rouleaux
- Avant la dépose, repérer le sens de rotation (position de montage)
  ⇒ fig. 1
- Reposer ⇒ page13-24, Calage de la distribution

17 - Glissière
- Pour chaîne simple à rouleaux, position -16-
- Déposer en même temps que la chaîne simple à rouleaux
  ⇒ page13-24, Calage de la distribution

18 - Pivot sans embase, 25 Nm
- Pour glissière, position -17-

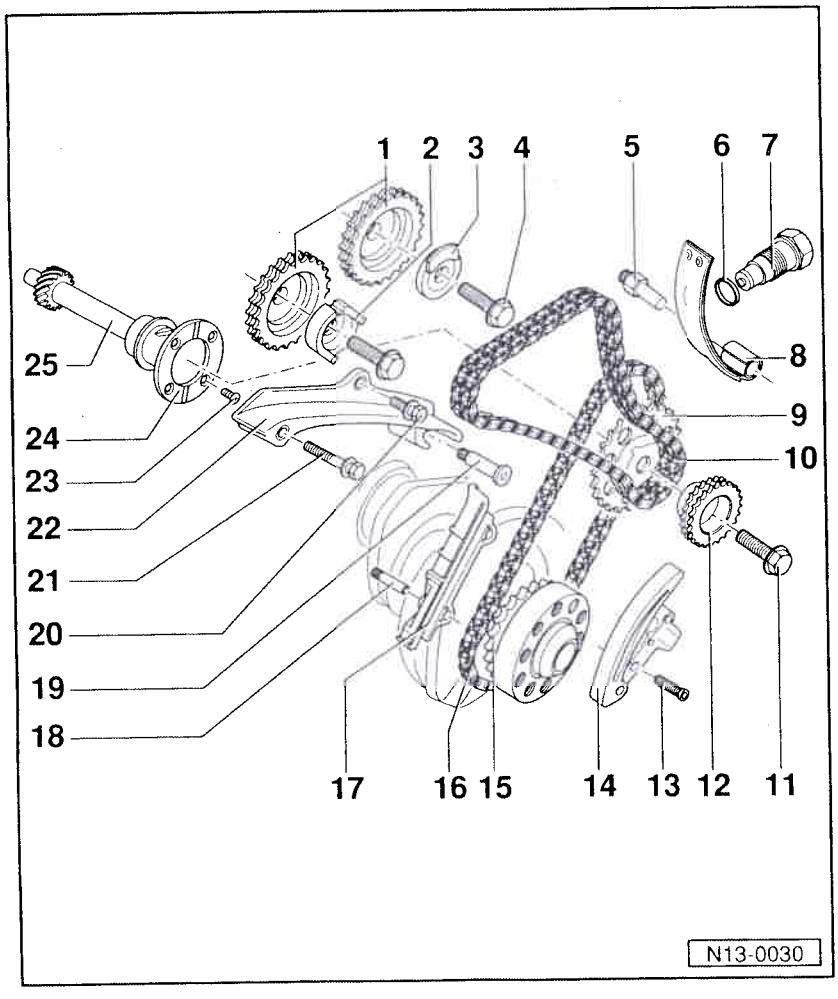

19 - Pivot avec embase, 25 Nm
- Pour glissière, position -22-

20 - 20 Nm
- Mettre en place avec du produit de scellement "D6"

21 - 20 Nm

22 - Glissière
- Pour chaîne double à rouleaux, position -10-

23 - 10 Nm
- Mettre en place avec du produit de scellement "D6"

24 - Rondelle d'appui

25 - Arbre intermédiaire

Simpo PDF Merge and Split Unregistered Version - http://www.simpopdf.com

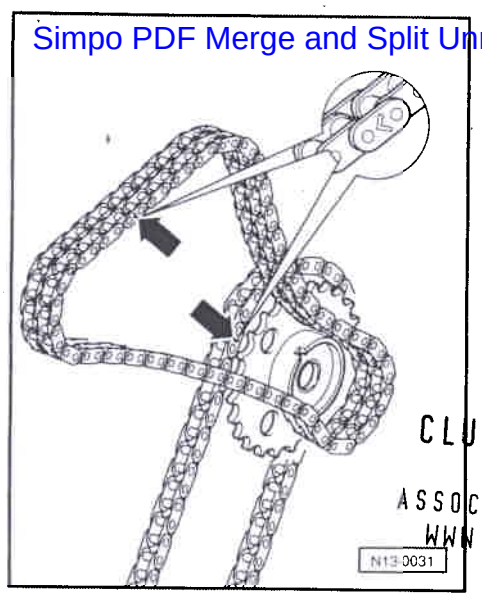

CLUB GENERATION CORRADO
ASSOCIATION LOI 1901
WWW.CGCFRANCE.COM

◄ **Fig. 1 Chaîne simple et chaîne double à rouleaux: repérage**

– Repérer la chaîne simple à rouleaux et la chaîne double à rouleaux avant la dépose (dessiner p. ex. une flèche dans le sens de rotation avec de la peinture).

Nota:

Ne pas repérer la chaîne par un coup de pointeau, une encoche ou une marque similaire.

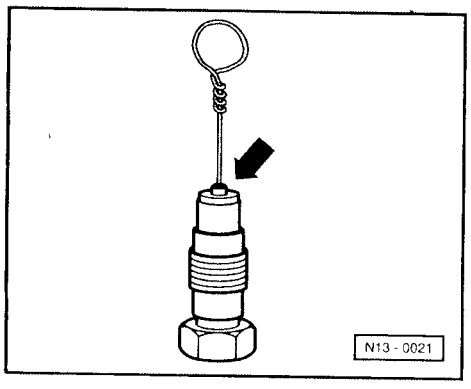

◄ **Fig. 2 Tendeur de chaîne double à rouleaux: purge**

– Enfoncer un fil métallique auxiliaire (Ø 0,8 mm) à travers l'alésage du piston de pression -flèche- jusqu'au clapet à bille et comprimer le piston de pression avec le boîtier jusqu'en butée.

Nota:

Si le piston de pression sort de nouveau sous l'effet du ressort, répéter la purge.

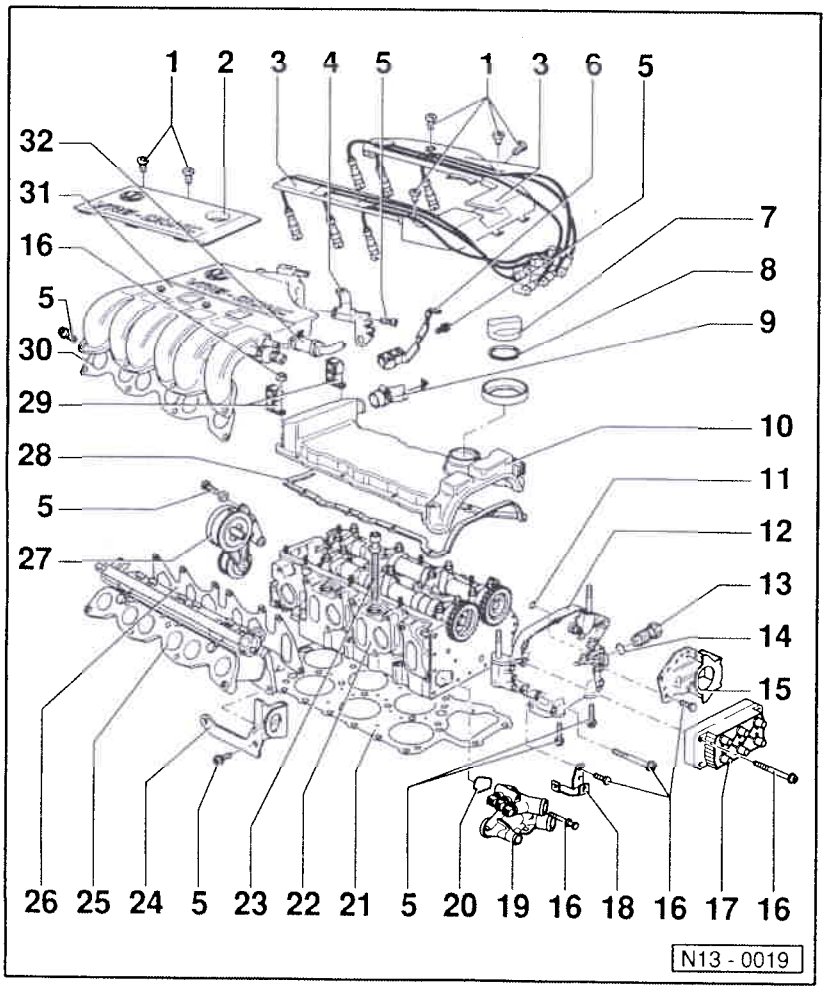

Partie II

1 - 5 Nm

2 - Cache
- Au-dessus de la partie supérieure de la tubulure d'admission

3 - Guide de câbles d'allumage

4 - Appui arrière gauche
- Entre la partie supérieure de la tubulure d'admission et la culasse
- Avec connexion de masse du moteur

5 - 25 Nm

6 - Appui arrière droit
- Entre la partie supérieure de la tubulure d'admission et la culasse
- Avec support de conduites de carburant

7 - Bouchon

8 - Joint
- Remplacer en cas d'endommagement

Simpo PDF Merge and Split Unregistered Version - http://www.simpopdf.com

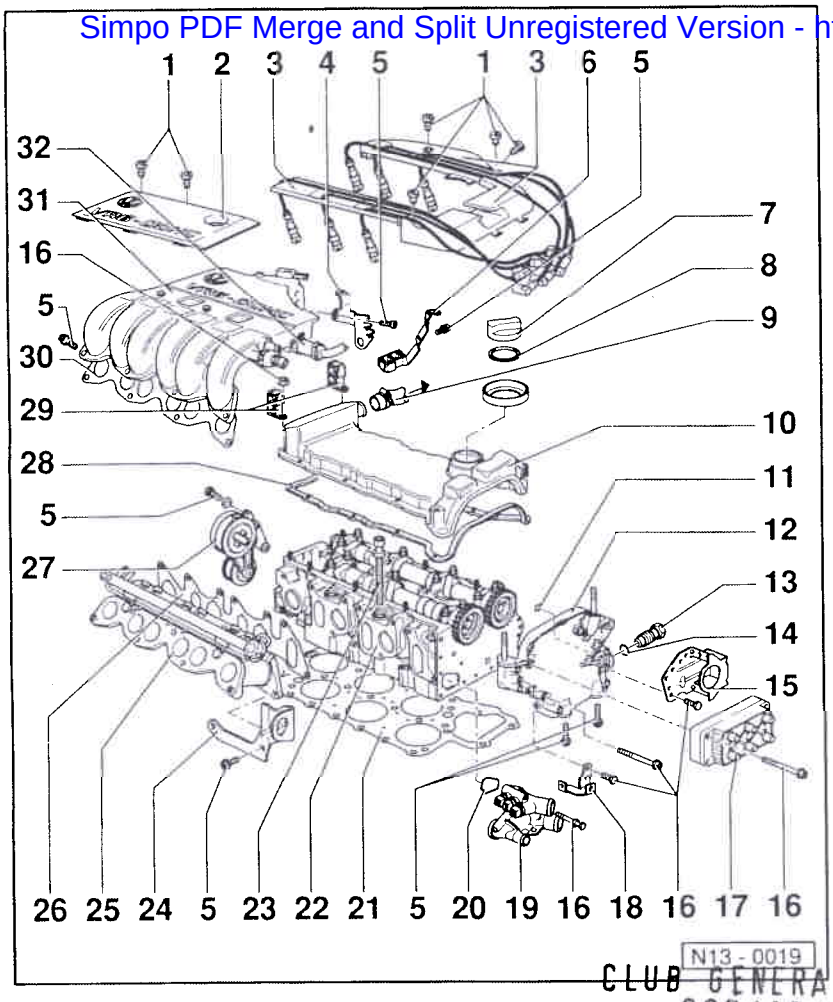

9 - Flexible de raccord
- ♦ Pour aération du carter-moteur
- ♦ 08.93 ➤ vers le clapet d'aération du carter-moteur

10 - Couvre-culasse
- ♦ Déposer et reposer
  ⇒ page 15-9

11 - Joint torique
- ♦ Remplacer
- ♦ Lubrifier avant le montage et mettre en place dans le cache de pignon d'arbre à cames, position -12-

12 - Cache de pignons d'arbres à cames
- ♦ Peut être déposé et reposé culasse montée
- ♦ Enduire les surfaces d'étanchéité de produit AMV 188 001 02
- ♦ Si seul le cache de pignons d'arbres à cames a été déposé, préparer le joint de culasse en vue du montage
  ⇒ page 15-8, fig. 2

CLUB GENERATION CORRADO
ASSOCIATION LOI 1901
WWW.CGCFRANCE.COM

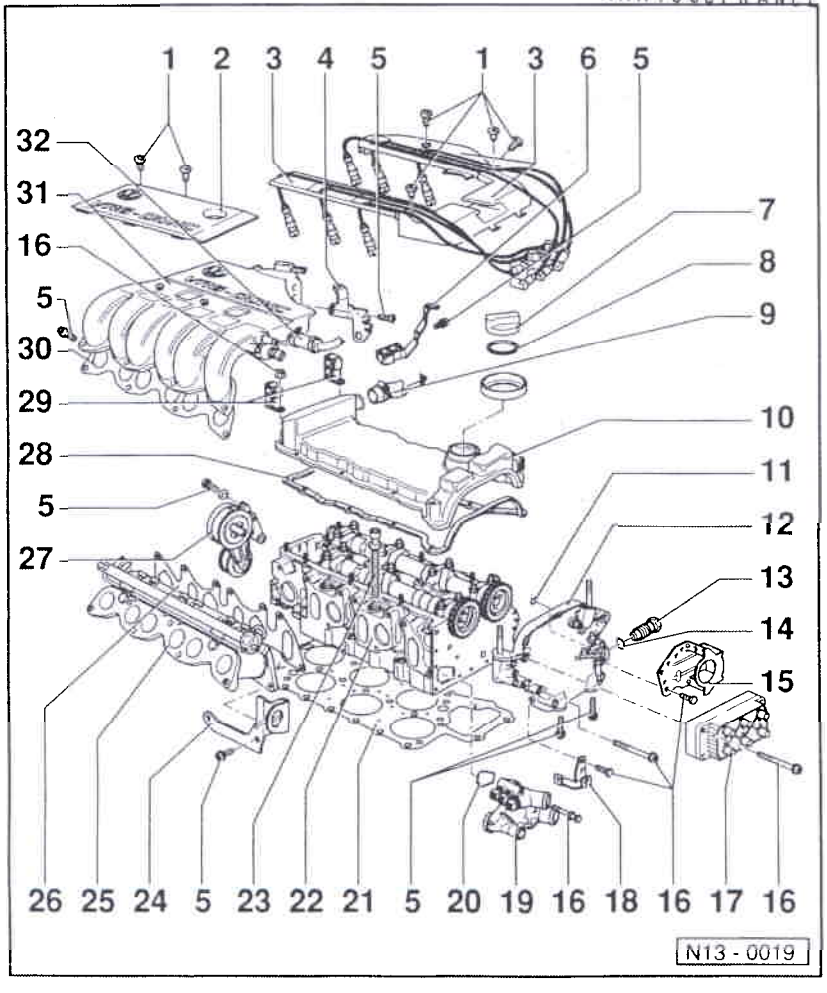

13 - Tendeur de chaîne, 30 Nm
- ♦ Pour chaîne double à rouleaux
- ♦ Purger avant la repose
  ⇒ page13-7, fig. 2
- ♦ Ne tourner le moteur que lorsque le tendeur de chaîne est posé

14 - Bague-joint
- ♦ Remplacer

15 - Support
- ♦ Pour connexion à fiche à 42 pôles et pompe de recirculation du liquide de refroidissement

16 - 10 Nm

17 - Transformateur d'allumage (N152)
- ♦ Sur les véhicules 01.93 ➤
- ♦ Allumeur sur les véhicules ➤ 12.92
- ♦ Contrôler:

⇒ Groupe de réparation 01; Autodiagnostic; Mémoire de défauts: interrogation

18 - Support
- ♦ Pour câbles électriques

Simpo PDF Merge and Split Unregistered Version - http://www.simpopdf.com

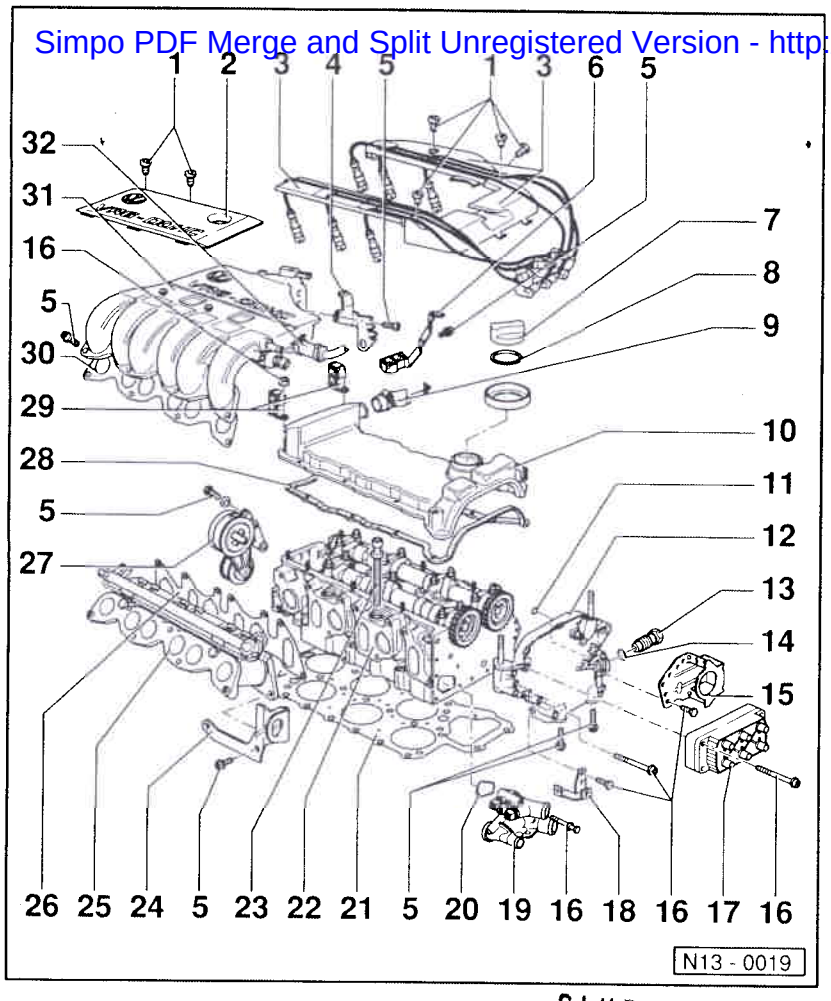

19 - Boîtier du régulateur de liquide de refroidissement
- ♦ Désassembler et assembler ⇒ page 19-10

20 - Joint torique
- ♦ Remplacer

21 - Joint de culasse
- ♦ Remplacer
- ♦ Après le remplacement, renouveler tout le liquide de refroidissement

22 - Culasse
- ♦ Déposer et reposer ⇒ page 15-1
- ♦ Après le remplacement, renouveler tout le liquide de refroidissement

23 - Boulon de culasse
- ♦ Remplacer
- ♦ Respecter l'ordre de desserrage et serrage ⇒ page 15-12, culasse: repose

CLUB GENERATION CORRADO
ASSOCIATION LOI 1901
WWW.CGCFRANCE.COM

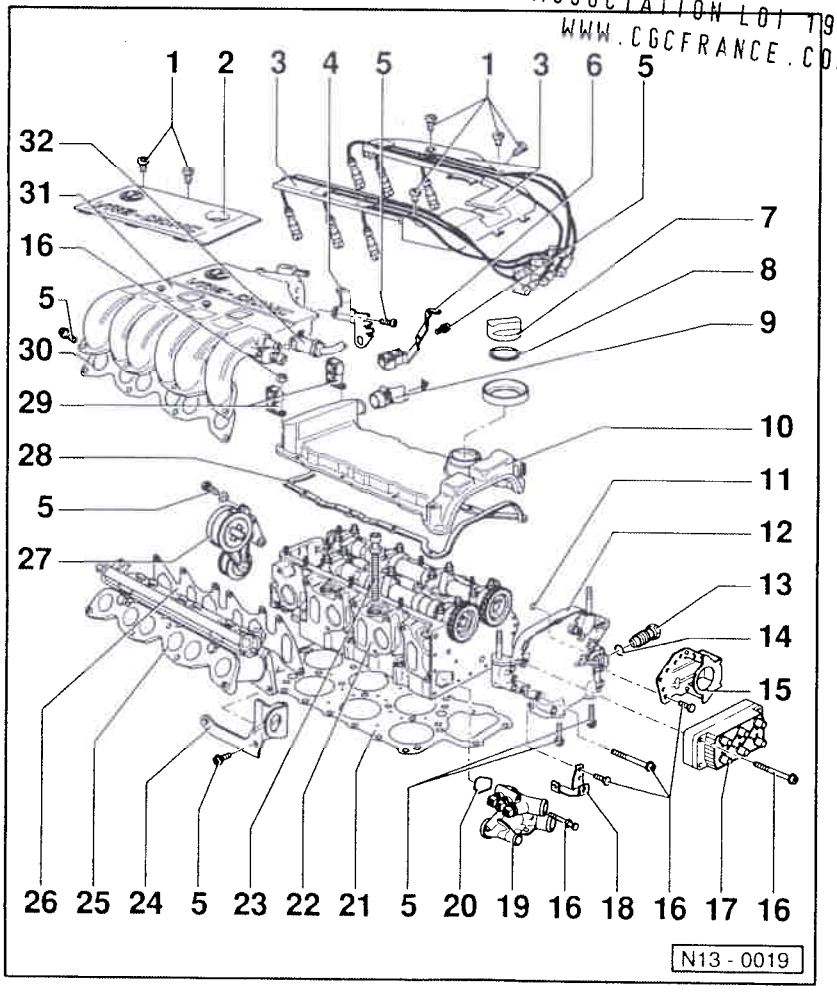

24 - Œillet d'accrochage

25 - Partie inférieure de la tubulure d'admission

26 - Joint de partie inférieure de tubulure d'admission
- ♦ Remplacer

27 - Galet-tendeur de courroie à nervures trapézoïdales
- ♦ Courroie à nervures trapézoïdales: dépose et repose ⇒ page 13-20

28 - Joint de couvre-culasse
- ♦ Remplacer en cas d'endommagement
- ♦ Respecter la position de montage

29 - Support
- ♦ Pour conduites de carburant

30 - Joint de partie supérieure de tubulure d'admission
- ♦ Remplacer

Simpo PDF Merge and Split Unregistered Version - http://www.simpopdf.com

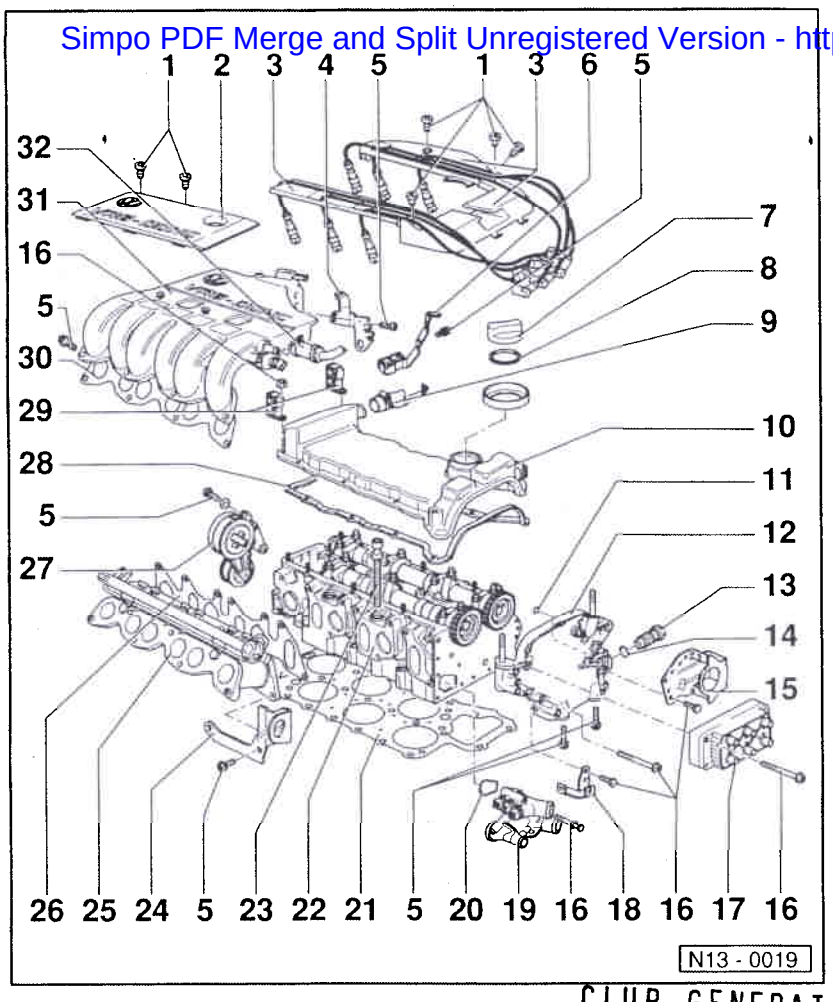

31 - Partie supérieure de la tubulure d'admission

- Serrer d'abord sur la partie inférieure de la tubulure d'admission, puis serrer les deux appuis arrière, positions -4- et -6-

32 - Flexible de dépression

- Vers le servofrein

CLUB GENERATION CORRADO
ASSOCIATION LOI 1901
WWW.CGCFRANCE.COM

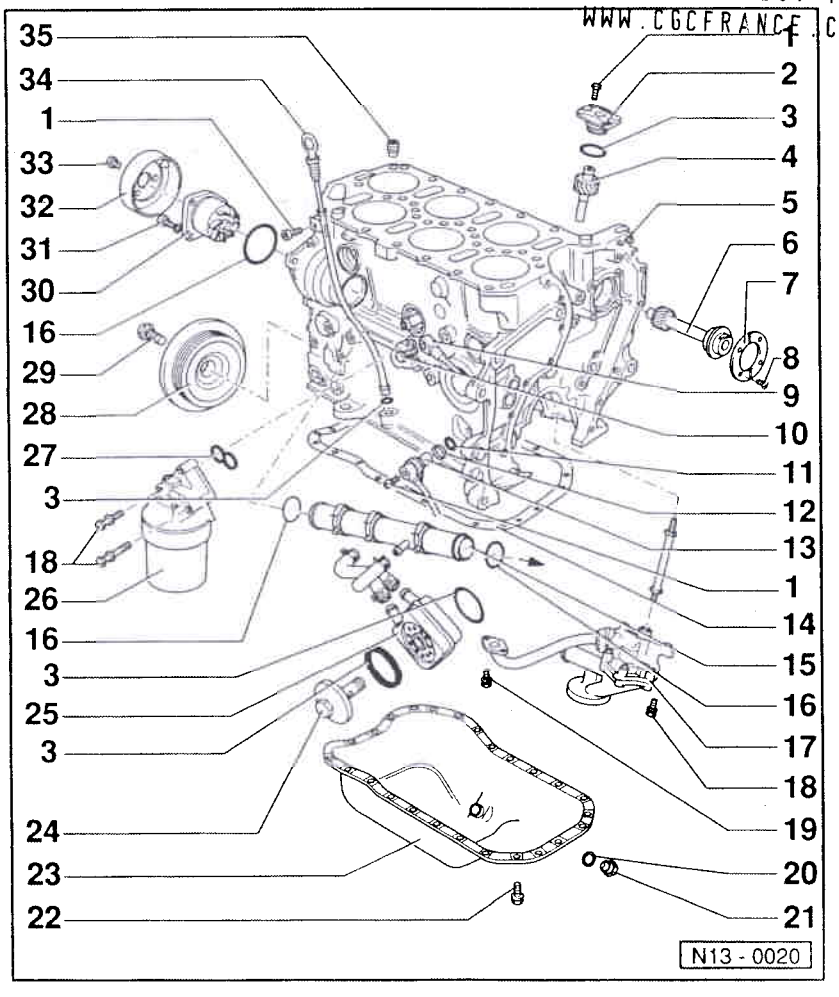

Partie III

1 - 10 Nm

2 - Couvercle d'entraîneur de pompe à huile

3 - Joint torique

- Remplacer
- Lubrifier avant le montage

4 - Entraîneur de pompe à huile

5 - Bloc-cylindres

- Déposer et reposer les flasques d'étanchéité et le volant-moteur/disque d'entraînement ⇒ page 13-33
- Déposer et reposer le vilebrequin ⇒ page 13-40
- Désassembler et assembler le piston et la bielle ⇒ page 13-43

6 - Arbre intermédiaire

7 - Rondelle d'appui

Simpo PDF Merge and Split Unregistered Version - http://www.simpopdf.com

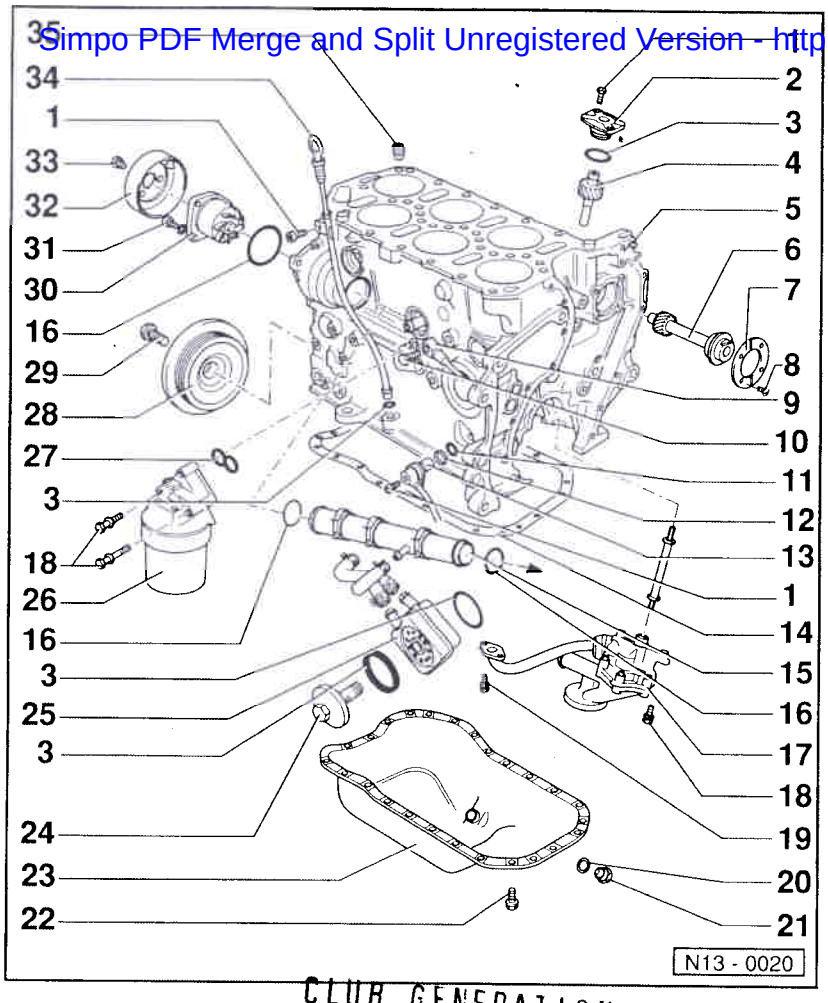

CLUB GENERATION CORRADO
ASSOCIATION LOI 1901
WWW.CGCFRANCE.COM

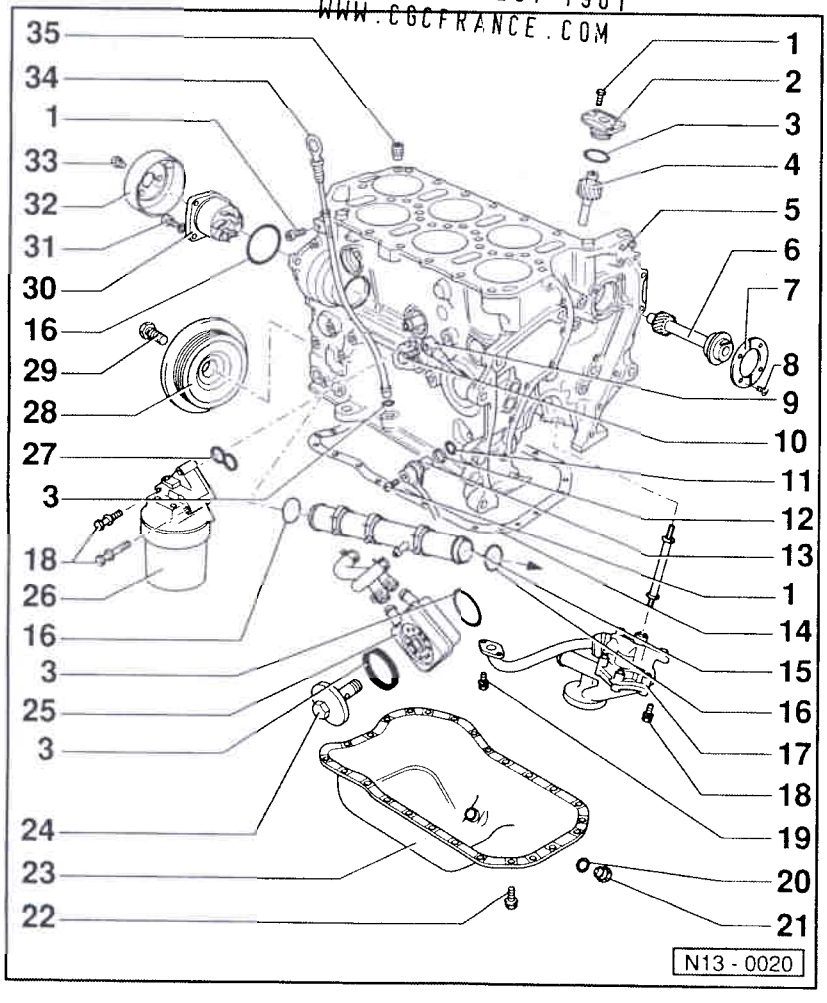

8 - 10 Nm
- ♦ Mettre en place avec du produit de scellement "D6"

9 - Détecteur de cliquetis 2 (G66)
- ♦ Contrôler:

⇒ Groupe de réparation 01; Autodiagnostic; Mémoire de défauts: interrogation

10 - 20 Nm
- ♦ Le couple de serrage a une influence sur le fonctionnement du détecteur de cliquetis

11 - Joint torique
- ♦ Remplacer en cas d'endommagement

12 - Bague d'écartement

13 - Transmetteur de régime moteur (G28)
- ♦ Contrôler:

⇒ Groupe de réparation 01; Autodiagnostic; Mémoire de défauts: interrogation
- ♦ Lors de la repose, enduire la surface d'appui du transmetteur de produit AMV 174 004 01

14 - Joint
- ♦ Remplacer en cas d'endommagement
- ♦ Avant la mise en place, enduire de "D2" les jonctions flasque d'étanchéité/bloc-cylindres

15 - Tuyau de liquide de refroidissement
- ♦ Vers le boîtier du régulateur de liquide de refroidissement
  ⇒ page 13-11, position -19-
- ♦ Déposer et reposer
  ⇒ page 19-5, Pièces du système de refroidissement côté moteur

16 - Joint torique
- ♦ Remplacer

17 - Pompe à huile
- ♦ Désassembler et assembler
  ⇒ page 17-10
- ♦ Enduire le tuyau de pression d'huile sur le bloc-cylindres et le corps de pompe à huile de produit AMV 188 001 02

18 - 25 Nm

Simpo PDF Merge and Split Unregistered Version - http://www.simpopdf.com

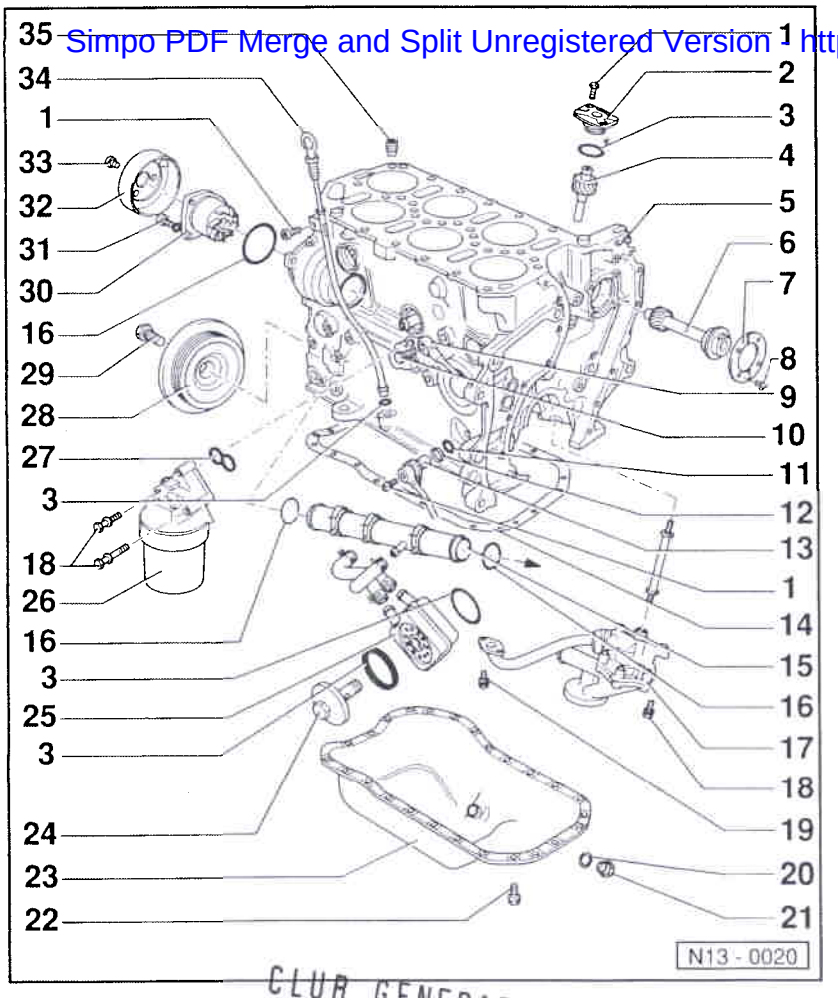

CLUB GENERATION CORRADO
ASSOCIATION LOI 1901
WWW.CGCFRANCE.COM

19 - 10 Nm
- ♦ Mettre en place avec du produit de scellement "D6"

20 - Bague-joint
- ♦ Remplacer

21 - Vis de vidange d'huile, 30 Nm

22 - 15 Nm

23 - Carter d'huile
- ♦ Avant le montage, nettoyer la surface d'étanchéité

24 - Couvercle de radiateur d'huile, 25 Nm

25 - Radiateur d'huile
- ♦ Enduire de produit AMV 188 100 02 les surfaces de contact à l'extérieur de la bague-joint
- ♦ Ménager une garde suffisante avec les composants environnants
- ♦ Tenir compte du nota
  ⇒ page 13-1

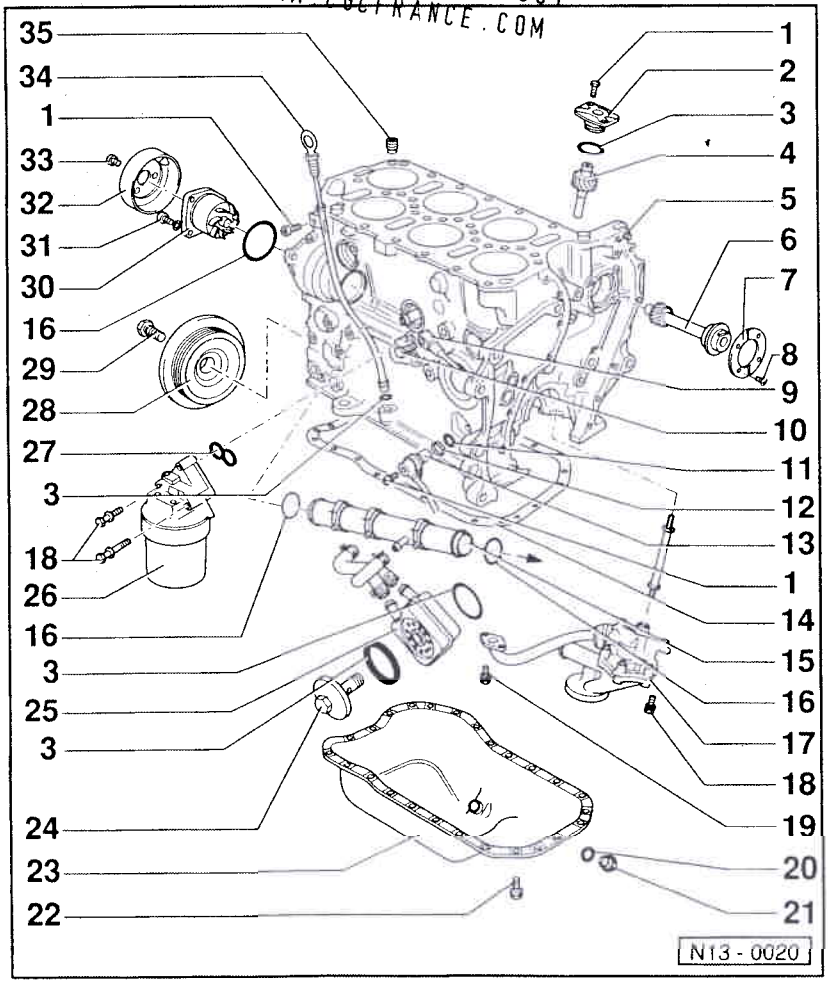

26 - Corps de filtre à huile
- ♦ Désassembler et assembler
  ⇒ page 17-7

27 - Joint
- ♦ Remplacer
- ♦ Respecter la position de montage
- ♦ Lubrifier avant le montage

28 - Amortisseur de vibrations
- ♦ Déposer et reposer la courroie à nervures trapézoïdales ⇒ page 13-20

29 - 100 Nm + 1/4 de tour supplémentaire (90°)
- ♦ Remplacer
- ♦ Pour desserrer et resserrer, utiliser le contre-appui 3273

30 - Pompe de liquide de refroidissement
- ♦ Contrôler le bon fonctionnement
- ♦ Déposer et reposer
  ⇒ page 19-17

Simpo PDF Merge and Split Unregistered Version - http://www.simpopdf.com

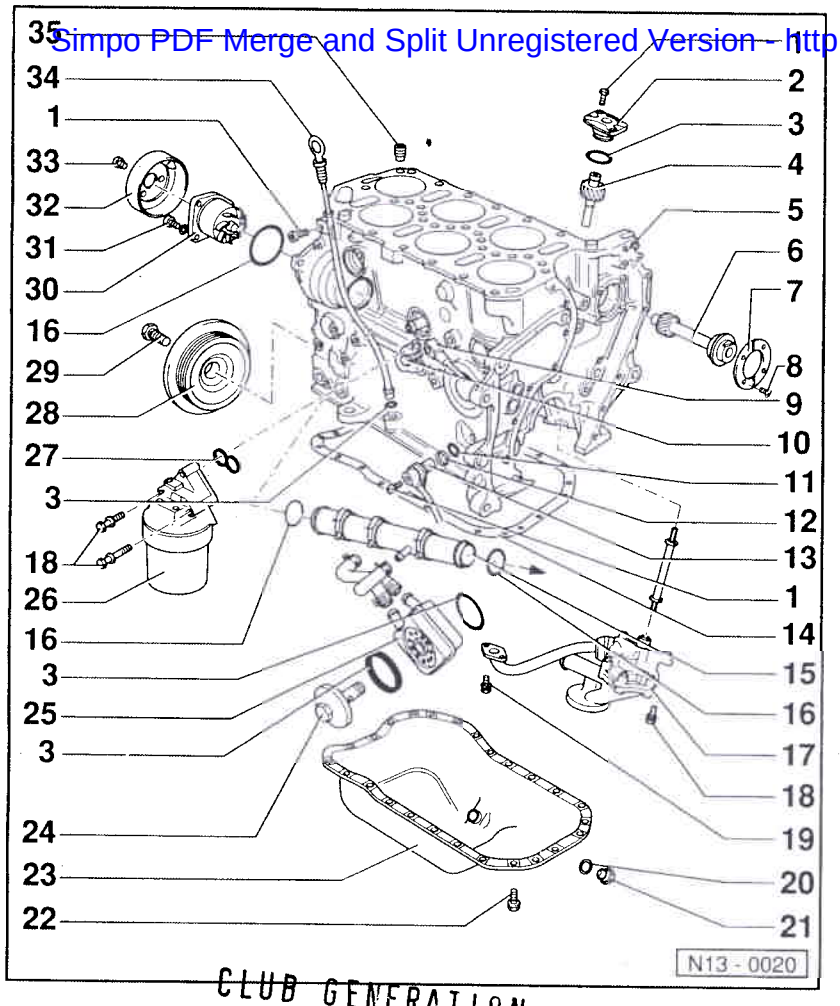

31 - 20 Nm

32 - Poulie

- Pour pompe de liquide de refroidissement

33 - 25 Nm

- Pour desserrer et resserrer, utiliser V.A.G 1590
- Modifier la clé multiprise V.A.G 1590 ⇒ page 19-9, fig. 1

34 - Jauge d'huile

- Le niveau d'huile ne doit pas dépasser le repère maxi.

35 - Blocage de retour d'huile, 5 Nm

- Respecter la position de montage
- Nettoyer en cas de fort encrassement
- Tenir compte du nota ⇒ page 13-1

CLUB GENERATION CORRADO
ASSOCIATION LOI 1901
WWW.CGCFRANCE.COM

Courroie à nervures trapézoïdales: dépose et repose

Nota:

Veiller au bon positionnement de la courroie dans les poulies lors de sa repose.

Dépose

– Décrocher du corps inférieur de filtre à air l'électrovanne 1 (N80) avec sa bague de fixation ⇒ page 20-20, Pièces du système de réservoir à charbon actif: dépose et repose.

– Déposer le corps de filtre à air au complet avec le débitmètre d'air massique (G70):
⇒ Groupe de réparation 24; Système d'allumage et d'injection Motronic; Partie injection: remise en état

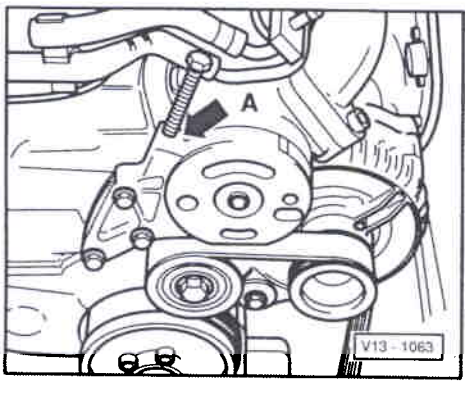

◄ – Visser une vis M8x80 dans l'alésage taraudé -A- du galet-tendeur jusqu'à ce que la courroie à nervures trapézoïdales soit détendue.

Nota:

Visser la vis seulement jusqu'à ce que la courroie à nervures trapézoïdales puisse être retirée, sinon le boîtier du galet-tendeur risque d'être endommagé.

– Retirer la courroie à nervures trapézoïdales.

Simpo PDF Merge and Split Unregistered Version - http://www.simpopdf.com

Repose

Nota:

Avant la repose de la courroie à nervures trapézoïdales, veiller à ce que tous les organes (alternateur, compresseur de climatiseur, pompe à ailettes) soient correctement montés.

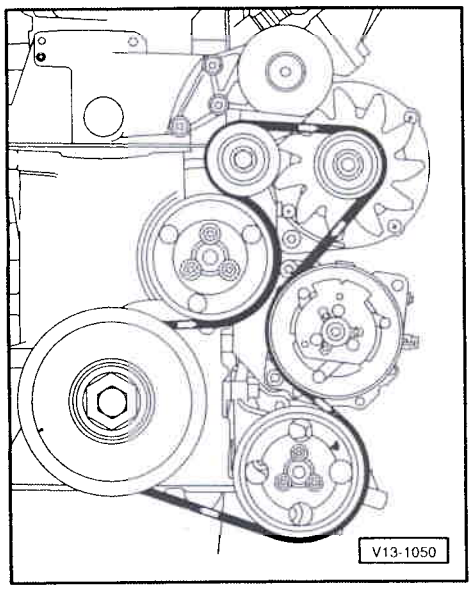

◄ – Mettre en place la courroie à nervures trapézoïdales.

– Redévisser la vis M8 du galet-tendeur.

– Reposer le corps de filtre à air au complet avec le débitmètre d'air massique (G70):

⇒ Groupe de réparation 24; Système d'allumage et d'injection Motronic; Partie allumage: remise en état

– Accrocher sur la partie inférieure du filtre à air l'électrovanne 1 (N80) avec la bague de fixation.

– Lancer le moteur et contrôler la rotation de la courroie.

Nota:

Les moteurs avec compresseur de climatiseur sont équipés d'une double courroie à nervures trapézoïdales.

Calage de la distribution: contrôle

– Amener le vilebrequin au repère de PMH du cylindre 1 en le tournant dans le sens de rotation du moteur par la vis de fixation de l'amortisseur de vibrations:

CLUB GENERATION CORRADO
ASSOCIATION LOI 1901
WWW.CGCFRANCE.COM

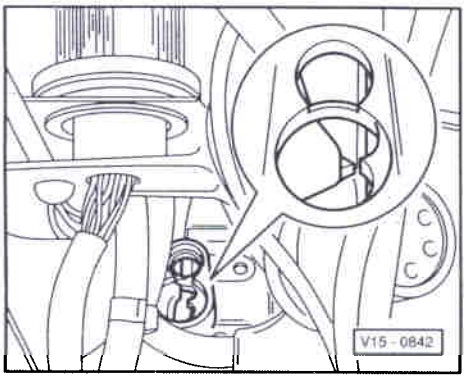

◄ **Véhicules à BV mécanique, moteur posé**

Le repère sur le plateau de pression (dent triangulaire) doit coïncider avec le bossage sur le carter d'embrayage.

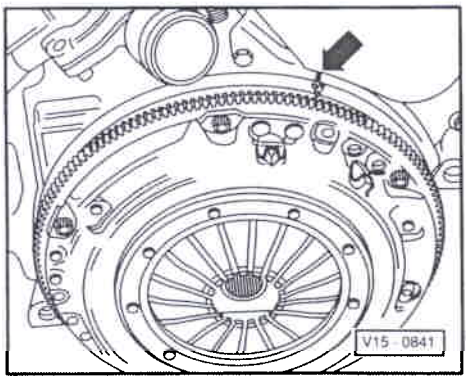

◄ **Véhicules à BV mécanique, moteur déposé**

Le repère de PMH fraisé dans le volant-moteur doit coïncider avec le bossage sur le flasque d'étanchéité -flèche-.

Simpo PDF Merge and Split Unregistered Version - http://www.simpopdf.com

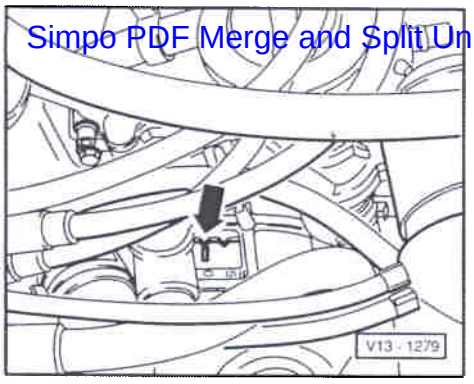

◄ **Véhicules à BV automatique, moteur posé**

Nota:

Le convertisseur de couple possède 3 repères de PMH de cylindre 1 -flèche-, étant donné que le disque d'entraînement comporte 3 alésages distants de 120° pour la fixation du convertisseur. C'est pourquoi il est absolument nécessaire de palper la position PMH du piston à travers l'alésage de bougie d'allumage du cylindre 1 et, si nécessaire, de tourner le vilebrequin de 120° ou de 240° dans le sens de rotation du moteur.

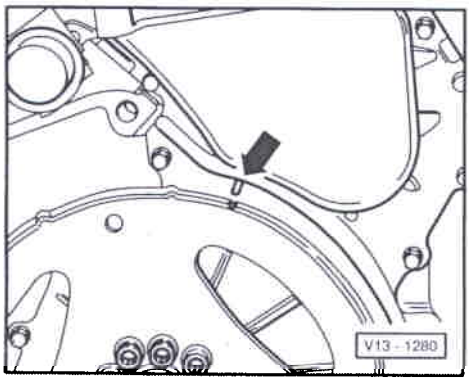

◄ **Véhicules à BV automatique, moteur déposé**

Le repère de PMH fraisé dans le disque d'entraînement doit coïncider avec le bossage sur le flasque d'étanchéité -flèche-.

Suite des opérations pour tous les véhicules

– Déposer le couvre-culasse ⇒ page 15-9.

CLUB GENERATION CORRADO
ASSOCIATION LOI 1901
WWW.CGCFRANCE.COM

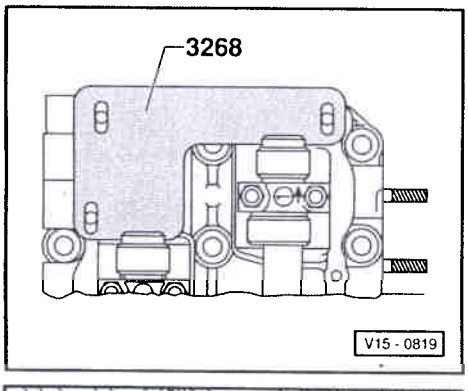

◄ – Il doit être possible d'engager la règle pour arbres à cames 3268 dans la rainure des deux arbres.

Nota:

Cet état n'est obtenu que dans une position de PMH sur deux.

Calage de la distribution

(Chaînes de commande: repose)

Moteur déposé

Outils spéciaux, contrôleurs et auxiliaires nécessaires

♦ Contre-appui VW 558

♦ Règle pour arbres à cames 3268

Reposer la chaîne simple à rouleaux et le tendeur de chaîne avec patin tendeur:

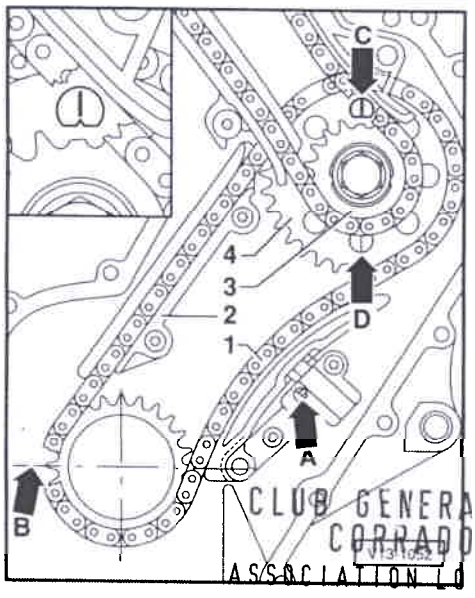

◄ – Régler ou contrôler la position du vilebrequin par rapport à l'arbre intermédiaire.
La dent meulée du pignon d'entraînement -B- doit coïncider avec le plan de séparation du palier (PMH de cylindre 1).

– Reposer le pivot sans embase de la glissière -2- et le serrer à 25 Nm.

CLUB GENERATION CORRADO
ASSOCIATION LOI 1901
WWW.CGCFRANCE.COM

Simpo PDF Merge and Split Unregistered Version - http://www.simpopdf.com

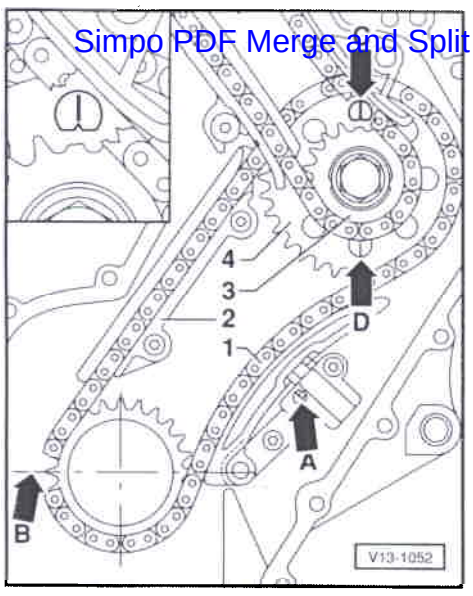

◄ – Reposer la glissière -2- avec la chaîne simple à rouleaux -1- et les deux pignons de chaîne -3- et -4- (respecter le sens de rotation de la chaîne simple à rouleaux ⇒ page 13-7, fig. 1).
Le repère sur le pignon de chaîne simple à rouleaux -4- doit coïncider avec l'encoche -C- ou -D- sur la rondelle d'appui.

– Débloquer la denture de verrouillage dans le tendeur de chaîne à l'aide d'un petit tournevis -A-.

– Comprimer le patin tendeur contre le tendeur de chaîne et serrer le tendeur de chaîne à
10 Nm.

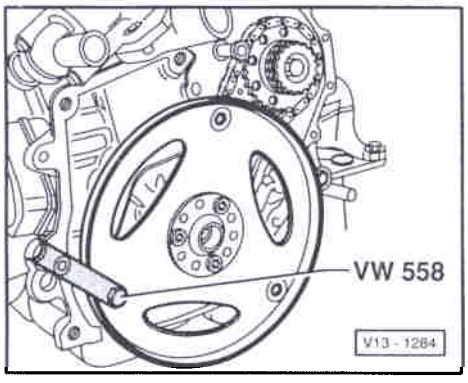

Véhicules à BV mécanique

– Fixer le volant-moteur sur le vilebrequin à l'aide des 3 vis de fixation usagées et le freiner avec le contre-appui VW 558.

Véhicules avec boîte automatique

– Fixer le disque d'entraînement sur le vilebrequin à l'aide des 3 vis de fixation usagées.

◄ – Fixer le contre-appui VW 558 avec une vis six pans M8x45 sur le disque d'entraînement. Intercaler

CLUB GENERATION CORRADO
ASSOCIATION LOI 1901
WWW.CGGFRANCE.COM

deux écrous six pans M10 entre le contre-appui et le disque d'entraînement.

Suite des opérations pour tous les véhicules

– Serrer les pignons de chaîne 3 et 4 d'arbre intermédiaire (⇒ page 13-24, fig. V13-1052) à
100 Nm.

– Déposer le volant-moteur ou le disque d'entraînement et contrôler la position du vilebrequin par rapport à l'arbre intermédiaire.

Reposer la chaîne double à rouleaux et le tendeur de chaîne avec patin tendeur:

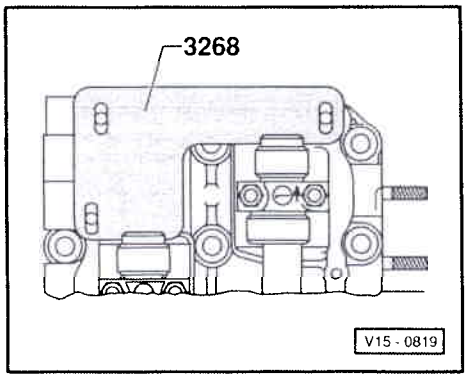

◄ – Immobiliser les arbres à cames avec la règle pour arbres à cames 3268.

– Reposer le pivot de palier du patin tendeur et le serrer à
25 Nm.

– Reposer le patin tendeur de tendeur de chaîne (chaîne double à rouleaux).

– Reposer le pivot de palier avec embase de la glissière et le serrer à
25 Nm.

Nota:

La culasse étant déposée:

Simpo PDF Merge and Split Unregistered Version - http://www.simpopdf.com

⇒ Reposer la culasse ⇒ page 15-12

- Emmancher la glissière sur le pivot de palier. Mettre en place la vis de fixation courte avec du produit de scellement "D6" et serrer les deux vis à
  20 Nm.

- Mettre en place la chaîne double à rouleaux sur l'arbre intermédiaire. (Respecter le sens de rotation de la chaîne double à rouleaux ⇒ page13-7, fig. 1).

- Monter le pignon de chaîne d'arbre à cames et la chaîne double à rouleaux sur l'arbre à cames de la rangée des cylindres 2, 4 et 6 (arbre à cames court) et serrer à la main en faisant contre-appui.

Nota:

Sur les véhicules avec allumeur: reposer l'accouplement de l'allumeur ⇒ page 13-2, position -2-

- Monter le pignon de chaîne d'arbre à cames (avec cible de transmetteur de Hall en cas de répartiteur électronique haute tension) et la chaîne double à rouleaux sur l'arbre à cames de la rangée des cylindres 1, 3 et 5 et serrer en faisant contre-appui à la main.

Nota:

- *La surface d'appui sur le pignon de chaîne d'arbre à cames et sur la cible doit être sèche lors de la repose.*
- *Lubrifier les surfaces d'appui des têtes de vis lors de la repose.*

CLUB GENERATION CORRADO
ASSOCIATION LOI 1901
WWW.CGCFRANCE.COM

- Retirer la règle pour arbres à cames 3268.

- Serrer les vis de fixation des pignons de chaîne d'arbres à cames à
  100 Nm.

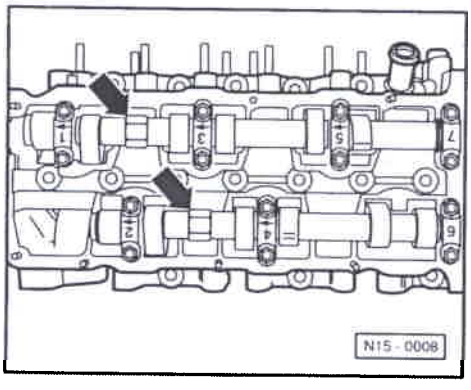

◄ ***Nota:***

Ne faire contre-appui sur l'arbre à cames -flèche- qu'avec une clé à fourche d'ouverture 24. La règle pour arbres à cames 3268 ne doit pas être en place lors du serrage ou du desserrage des pignons de chaîne.

- Enduire la surface d'étanchéité du flasque d'étanchéité de produit AMV 188 001 02 et reposer le flasque. Serrer la vis de fixation à
  10 Nm.

- Remplacer la bague-joint du flasque d'étanchéité ⇒ page 13-33, Flasques d'étanchéité et volant-moteur/disque d'entraînement: dépose et repose.

- Préparer le joint de culasse en vue du montage ⇒ page 15-8, fig. 2.

- Enduire de produit AMV 188 001 02 la surface d'étanchéité du cache de pignons d'arbres à cames.

- Lubrifier le joint torique (⇒ page 13-9, position -11-) et le mettre en place dans le cache de pignons d'arbres à cames.

- Reposer le cache de pignons d'arbres à cames, mettre en place toutes les vis de fixation et les serrer légèrement en faisant contre-appui.

Simpo PDF Merge and Split Unregistered Version - http://www.simpopdf.com

D'abord serrer les vis de fixation M8 à
25 Nm,
puis serrer les vis de fixation M6 à
10 Nm.

– Reposer le tendeur de chaîne double à rouleaux et le serrer à
30 Nm.

Nota:

- *Si le tendeur de chaîne a été étiré, le purger avant de le reposer ⇒ page 13-7, fig. 2*
- *Ne tourner le moteur que lorsque le tendeur de chaîne est posé. Dans le cas contraire, la chaîne simple ou double à rouleaux saute.*

– Tourner le vilebrequin de deux tours complets dans le sens de rotation du moteur et contrôler le calage de la distribution ⇒ page 13-21.

Moteur posé, culasse déposée

– Amener le vilebrequin au PMH du cylindre 1 en le tournant dans le sens de rotation du moteur par la vis de fixation de l'amortisseur de vibrations.

CLUB GENERATION
CORRADO
ASSOCIATION LOI 1901
WWW.CGCFRANCE.COM

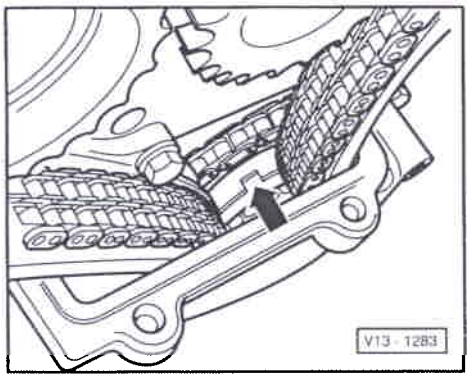

◄ Lorsque la position de PMH du cylindre 1 est correcte, une rainure -flèches- est reconnaissable sur les pignons de chaîne de l'arbre intermédiaire.

Si la rainure n'est pas visible:

– Tourner une fois le vilebrequin dans le sens de rotation du moteur.

Nota:

Si le vilebrequin est tourné lorsque la culasse est déposée, un deuxième mécanicien doit guider à la main la chaîne double à rouleaux pour éviter qu'elle n'accroche.

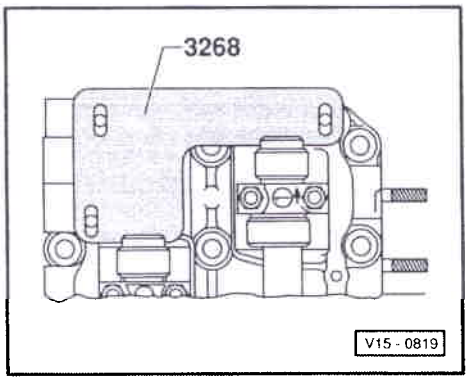

◄ – Immobiliser les arbres à cames à l'aide de la règle pour arbres à cames 3268.

– Préparer le joint de culasse en vue du montage ⇒ page 15-8, fig. 2

– Reposer la culasse ⇒ page 15-12

– Emmancher la glissière sur le pivot de palier. Mettre en place la vis de fixation courte avec du produit de scellement "D6" et serrer les deux vis à
20 Nm.

Simpo PDF Merge and Split Unregistered Version - http://www.simpopdf.com

– Monter le pignon de chaîne d'arbre à cames et la chaîne double à rouleaux sur l'arbre à cames de la rangée des cylindres 2, 4 et 6 (arbre à cames court) et serrer à la main en faisant contre-appui.

Nota:

Sur les véhicules avec allumeur: reposer l'accouplement de l'allumeur ⇒ page 13-2, position -2-.

– Monter le pignon de chaîne d'arbre à cames (avec cible de transmetteur de Hall en cas de répartiteur électronique haute tension) et la chaîne double à rouleaux sur l'arbre à cames de la rangée des cylindres 1, 3 et 5 et serrer en faisant contre-appui à la main.

Nota:

♦ *La surface d'appui sur le pignon de chaîne d'arbre à cames et sur la cible doit être sèche lors de la repose.*

♦ *Lubrifier les surfaces d'appui des têtes de vis lors de la repose.*

– Retirer la règle pour arbres à cames 3268.

– Serrer les vis de fixation des pignons de chaîne d'arbres à cames à
100 Nm.

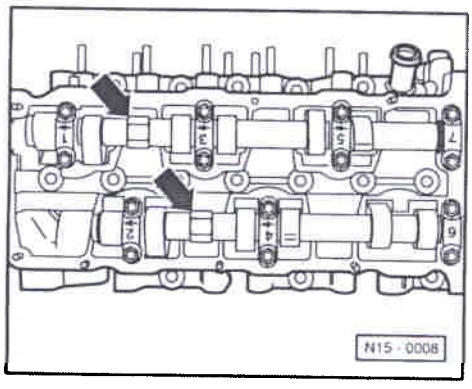

◄ ***Nota:***

Ne faire contre-appui sur l'arbre à cames -flèche- qu'avec une clé à fourche d'ouverture 24. La règle pour arbres à cames 3268

CLUB GENERATION CORRADO
ASSOCIATION LOI 1901
WWW.CGCFRANCE.COM

ne doit pas être en place lors du serrage ou du desserrage des pignons de chaîne.

– Enduire de produit AMV 188 001 02 la surface d'étanchéité du cache des pignons d'arbres à cames.

– Lubrifier le joint torique (⇒ page 13-9, position -11-) et le mettre en place dans le cache de pignons d'arbres à cames.

– Reposer le cache de pignons d'arbres à cames, mettre en place toutes les vis de fixation et les serrer légèrement en faisant contre-appui.

– D'abord serrer les vis de fixation M8 à
25 Nm,
puis serrer les vis de fixation M6 à
10 Nm.

– Reposer le tendeur de chaîne double à rouleaux et le serrer à
30 Nm.

Nota:

♦ *Si le tendeur de chaîne a été étiré, le purger avant de le reposer ⇒ page 13-7, fig. 2*

♦ *Ne tourner le moteur que lorsque le tendeur de chaîne est posé. Dans le cas contraire, la chaîne simple ou double à rouleaux saute.*

– Tourner le vilebrequin de deux tours complets dans le sens de rotation du moteur et contrôler le calage de la distribution ⇒ page 13-21.

Simpo PDF Merge and Split Unregistered Version - http://www.simpopdf.com

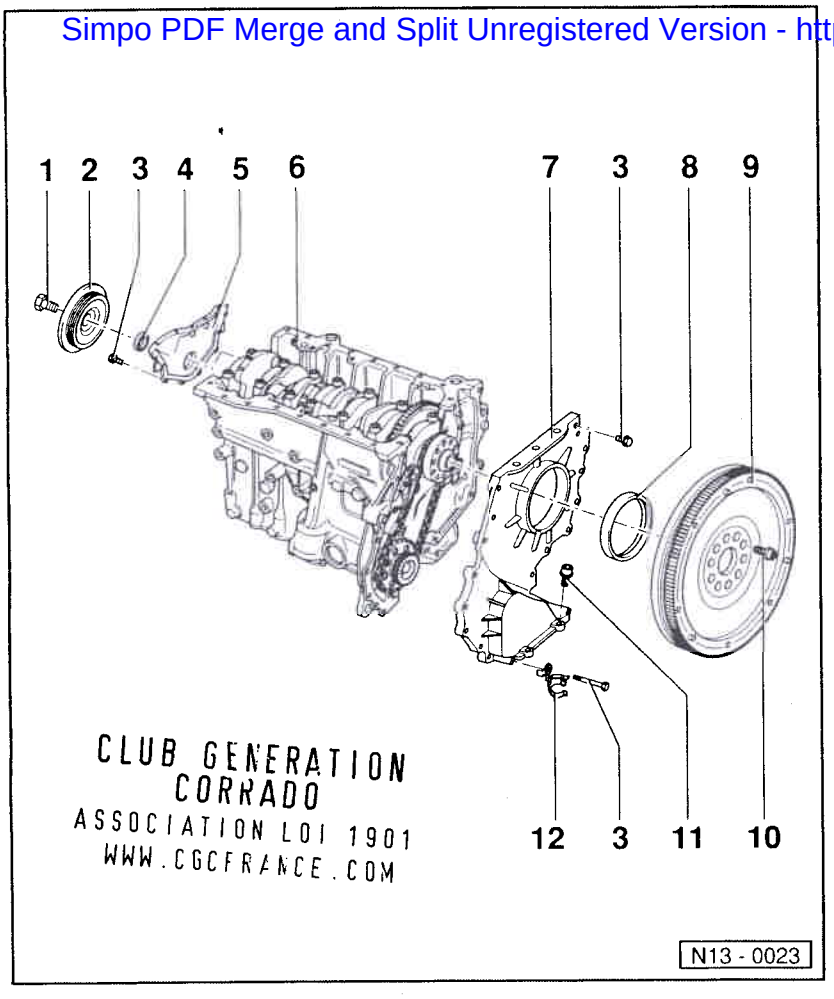

CLUB GENERATION
CORRADO
ASSOCIATION LOI 1901
WWW.CGCFRANCE.COM

Flasques d'étanchéité et volant-moteur/disque d'entraînement: dépose et repose

Nota:

- *Remises en état sur l'embrayage:*

⇒ Boîte mécanique 02A à 5 vitesses; groupe de réparation 30; Embrayage: remise en état

- *Le flasque d'étanchéité (position -7-) peut être déposé et reposé la culasse étant montée.*

1 - 100 Nm + 1/4 de tour supplémentaire (90°)
- Remplacer
- Pour desserrer et resserrer, utiliser le contre-appui 3273

2 - Amortisseur de vibrations

3 - 10 Nm

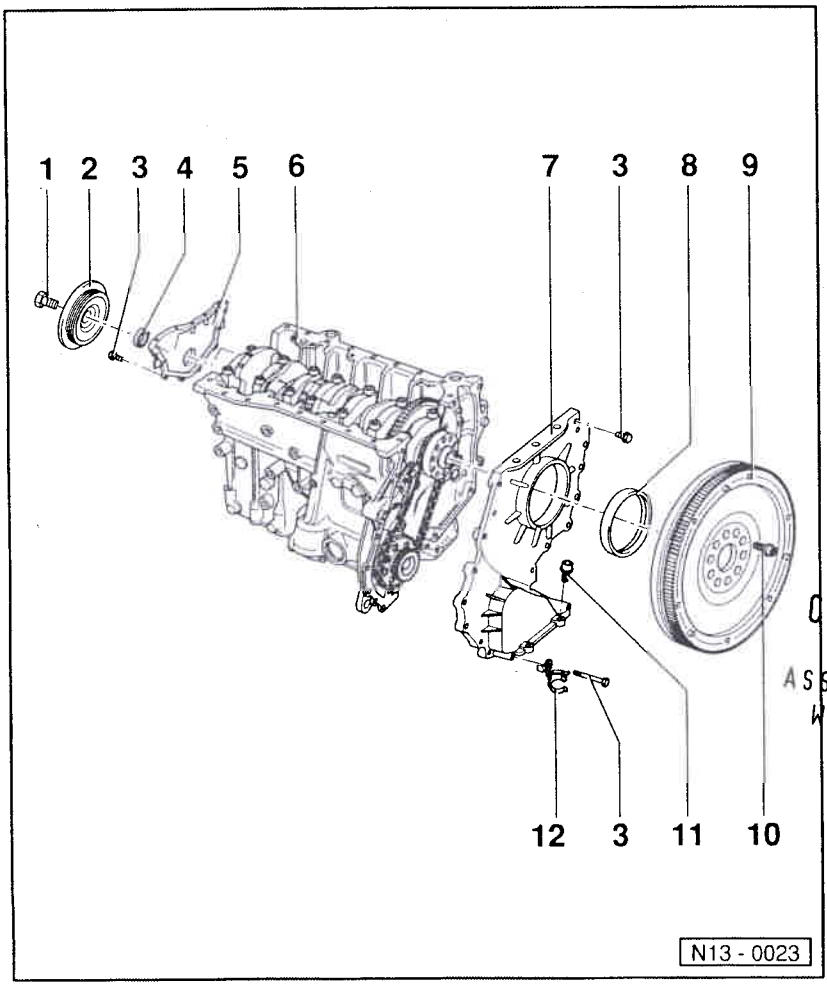

CLUB GENERATION
CORRADO
ASSOCIATION LOI 1901
WWW.CGCFRANCE.COM

4 - Bague-joint
- Remplacer ⇒ page 13-36

5 - Flasque d'étanchéité
- Enduire la surface d'étanchéité de produit AMV 188 001 02

6 - Bloc-cylindres
- Déposer et reposer le vilebrequin ⇒ page 13-40
- Désassembler et assembler le piston et la bielle ⇒ page 13-43

7 - Flasque d'étanchéité
- Enduire les surfaces d'étanchéité de produit AMV 188 001 02

Simpo PDF Merge and Split Unregistered Version - http://www.simpopdf.com

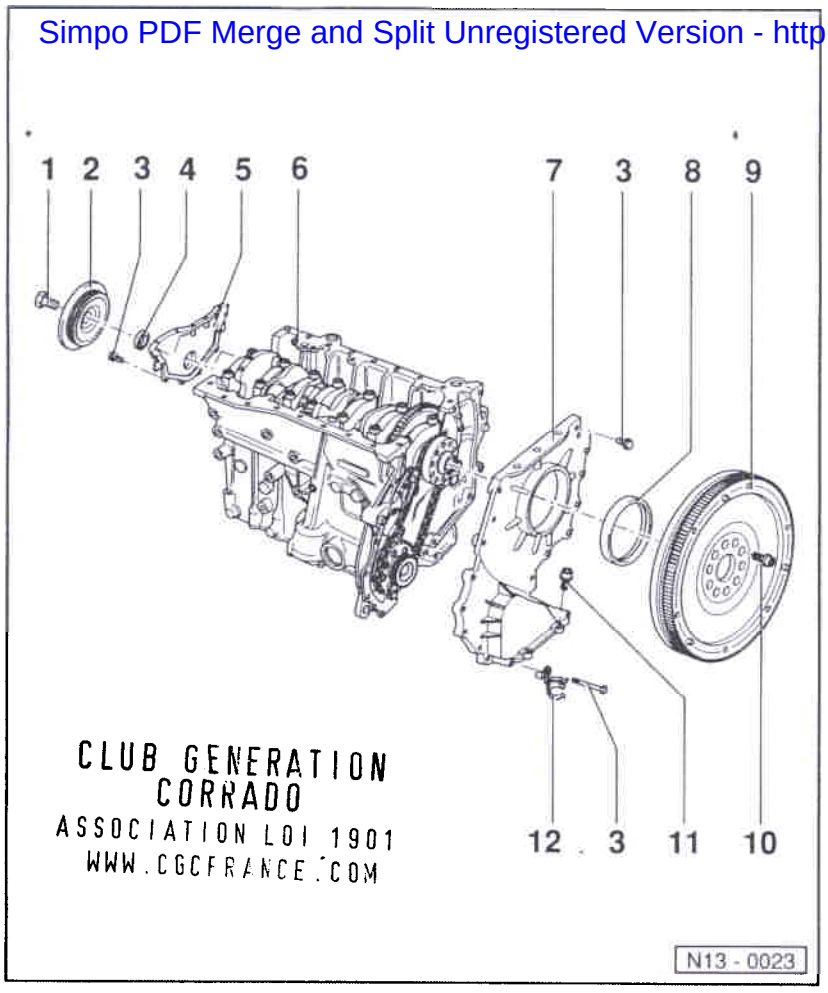

CLUB GENERATION CORRADO
ASSOCIATION LOI 1901
WWW.CGCFRANCE.COM

8 - Bague-joint
- ♦ Reposer avec l'outil 2086
- ♦ Lubrifier légèrement la lèvre d'étanchéité de la bague-joint
- ♦ Pour la repose, mettre en place à l'aide la douille d'emmanchement 2003/2A
- ♦ Emmancher en butée avec l'outil 2003/3

9 - Volant-moteur / disque d'entraînement
- ♦ Freiner avec l'outil VW 558 pour la dépose et la repose
- ♦ Déposer et reposer le disque d'entraînement ⇒ page 13-38

10 - 60 Nm + $^1/_4$ de tour (90°) supplémentaire
- ♦ Remplacer

11 - 25 Nm

12 - Support
- ♦ Pour durite

Bague-joint de vilebrequin -côté amortisseur de vibrations -: remplacement

Outils spéciaux, contrôleurs et auxiliaires nécessaires

- ♦ Contre-appui 3273
- ♦ Clé dynamométrique V.A.G 1332 (40 à 200 Nm)
- ♦ Extracteur de bague-joint 3203
- ♦ Douille de pression 3266
- ♦ Douille de guidage 3266/1

Dépose

– Déposer la courroie à nervures trapézoïdales ⇒ page 13-20.

– Déposer l'amortisseur de vibrations. A cet effet, freiner l'amortisseur de vibrations à l'aide du contre-appui 3273.

– Desserrer la pièce intérieure de l'extracteur de bague-joint 3203 de trois tours (env. 4 mm) de la pièce extérieure et la bloquer avec la vis moletée.

– Lubrifier la tête filetée de l'extracteur de bague-joint, le mettre en place et, en exerçant une forte pression, le visser aussi loin que possible dans la bague-joint.

Simpo PDF Merge and Split Unregistered Version - http://www.simpopdf.com

– Desserrer la vis moletée et tourner la pièce intérieure contre le vilebrequin jusqu'à ce que la bague-joint soit extraite.

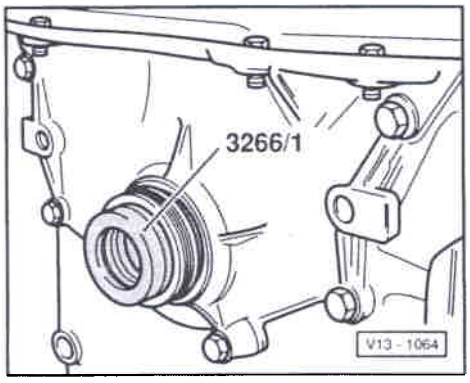

Repose

– Lubrifier légèrement la lèvre d'étanchéité de la bague-joint.

◄ – Mettre en place la douille de guidage de 3266/1 sur le tourillon.

– Pousser la bague-joint par-dessus la douille de guidage.

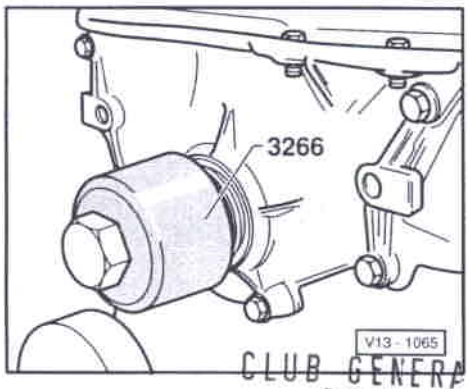

◄ – Emmancher la bague-joint jusqu'en butée avec la douille de pression de 3266. Utiliser à cet effet la vis de fixation usagée de l'amortisseur de vibrations.

– Reposer l'amortisseur de vibrations et le freiner à l'aide du contre-appui 3273.

– Serrer la vis de fixation neuve à 110 Nm et la tourner de
$^1/_4$ de tour (90°)
supplémentaire.

CLUB GENERATION CORRADO
ASSOCIATION LOI 1901
WWW.CGCFRANCE.COM

Nota:

- *Remplacer la vis de fixation.*
- *Le vilebrequin ne doit pas tourner en même temps que la vis lors du serrage de la vis de fixation.*

– Reposer la courroie à nervures trapézoïdales ⇒ page 13-20.

Disque d'entraînement: dépose et repose

Disque d'entraînement: desserrage et serrage

Outils spéciaux, contrôleurs et auxiliaires nécessaires

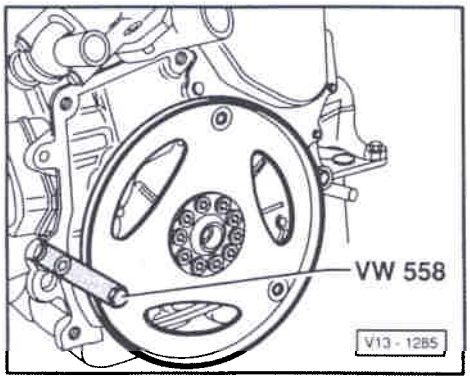

- Contre-appui VW 558
- Calibre de profondeur
- Clé dynamométrique V.A.G 1332 (40 à 200 Nm)

◄ – Fixer le contre-appui VW 558 avec une vis six pans M8x45 sur le disque d'entraînement. Intercaler deux écrous six pans M10 entre le contre-appui et le disque d'entraînement.

Disque d'entraînement: repose

– Mettre en place le disque d'entraînement sur le vilebrequin.

– Mettre en place au moins 3 vis de fixation usagées et les serrer à

Simpo PDF Merge and Split Unregistered Version - http://www.simpopdf.com

30 Nm

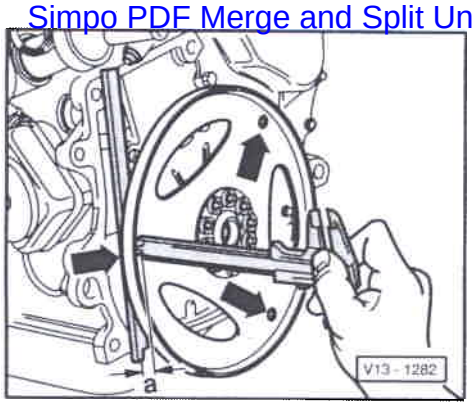

– Contrôler la cote -a- à travers les trois alésages de la fixation de convertisseur à l'aide d'une règle auxiliaire et calculer la valeur moyenne.

– Comparer la valeur moyenne (distance mesurée + épaisseur de la règle) avec la valeur assignée.
Valeur assignée: 15,7 à 16,5 mm

Si la valeur assignée n'est pas atteinte:

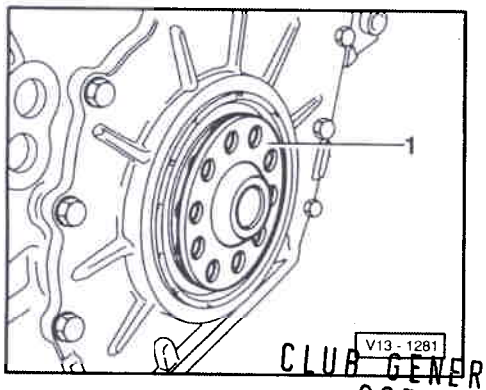

– Déposer de nouveau le disque d'entraînement et utiliser en même temps une rondelle de compensation -1- correspondante.

Si la valeur assignée est atteinte:

– Reposer le disque d'entraînement; à cet effet, serrer les vis de fixation neuves à 60 Nm et les tourner de
$^1/_4$ de tour (90°)
supplémentaire.

CLUB GENERATION
CORRADO
ASSOCIATION LOI 1901
WWW.CGCFRANCE.COM

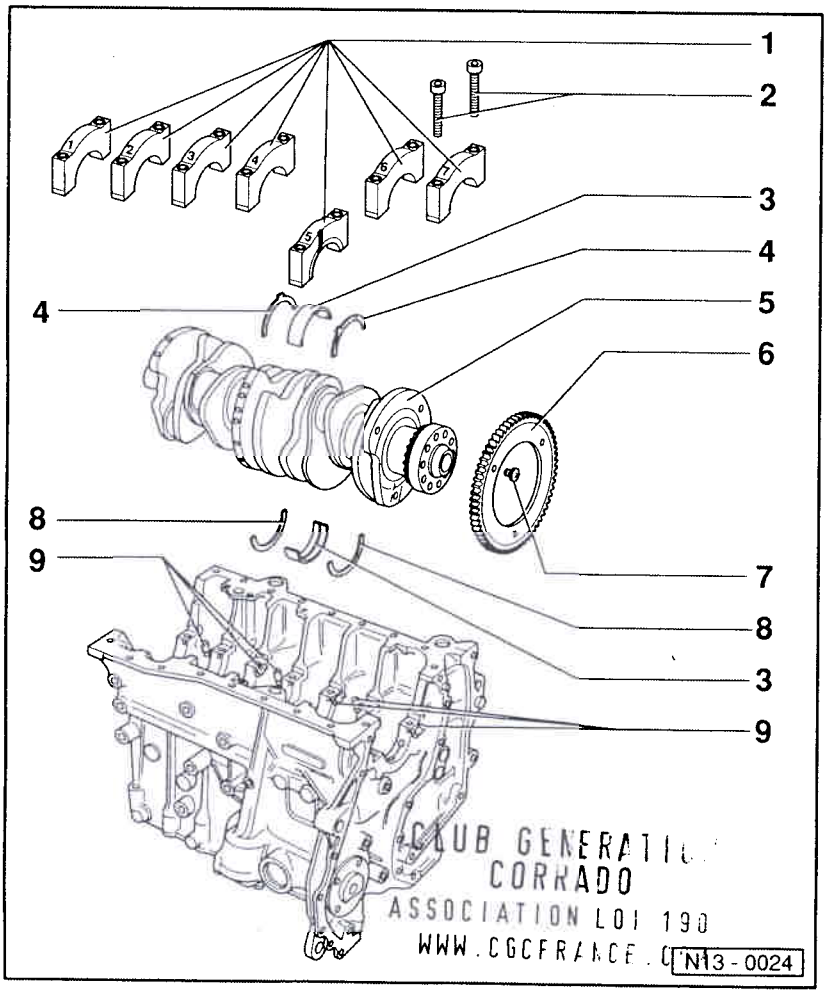

CLUB GENERATION
CORRADO
ASSOCIATION LOI 190
WWW.CGCFRANCE.C

Vilebrequin: dépose et repose

1 - Chapeaux de palier
- Chapeau de palier 1: du côté de l'amortisseur de vibrations
- Chapeau de palier 5 avec évidements pour rondelles d'appui
- Les ergots de fixation des demi-coussinets bloc-cylindres/chapeau de palier doivent être superposés

2 - 30 Nm + $^1/_2$ tour supplémentaire (180°)
- Remplacer
- Il est permis d'effectuer le serrage supplémentaire en deux phases de 90°

3 - Demi-coussinet 1 à 7
- Pour chapeau de palier sans gorge de graissage
- Pour bloc-cylindres avec gorge de graissage
- Ne pas intervertir les demi-coussinets rodés (les repérer)

Simpo PDF Merge and Split Unregistered Version - http://www.simpopdf.com

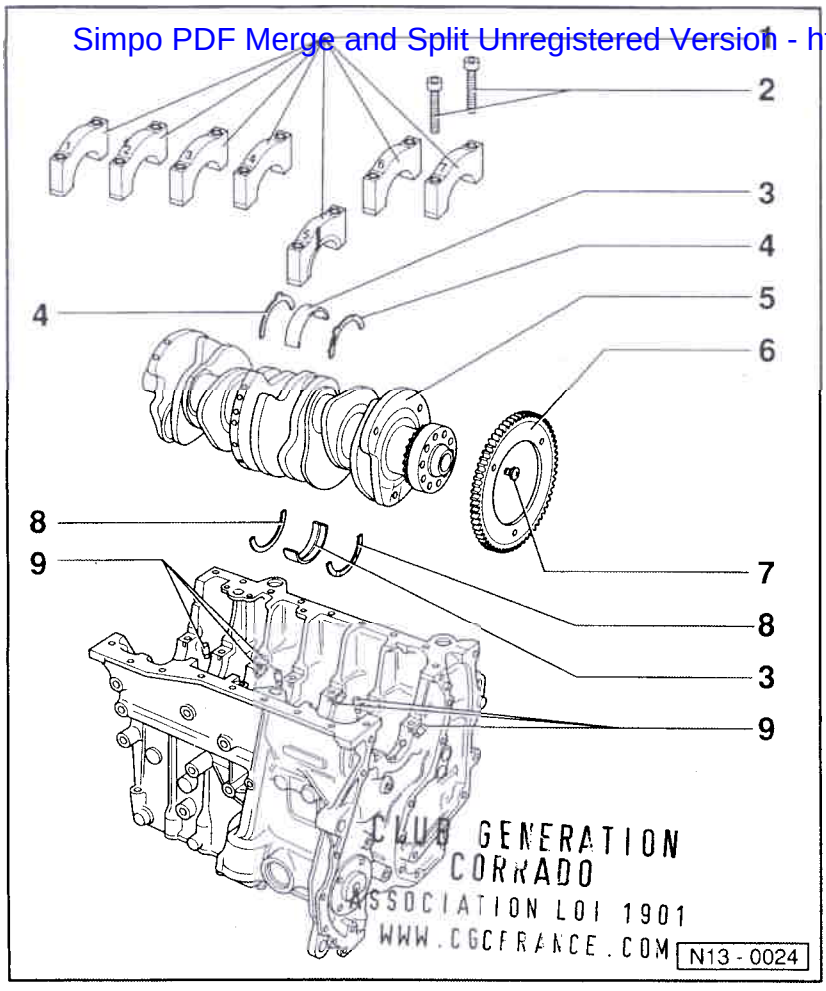

4 - Rondelle d'appui
- ♦ Pour chapeau de palier 5
- ♦ Tenir compte de la fixation

5 - Vilebrequin
- ♦ Jeu axial à neuf: 0,07 à 0,23 mm
  Limite d'usure: 0,30 mm
- ♦ Mesurer le jeu radial avec un fil de plastigage
  A neuf: 0,02 à 0,06 mm
  Limite d'usure: 0,10 mm
- ♦ Lors de la mesure du jeu radial, ne pas tourner le vilebrequin
- ♦ Cotes du vilebrequin
  Palier principal:
  59,958 à 59,978 mm
  Palier de tête de bielle:
  53,958 à 53,978 mm
  Une rectification n'est pas permise

6 - Cible
- ♦ Pour transmetteur de régime moteur (G28)
- ♦ Remplacer

7 - 10 Nm + $^1/_4$ de tour supplémentaire (90°)
- ♦ Remplacer

CLUB GENERATION CORRADO
ASSOCIATION LOI 1901
WWW.CGCFRANCE.COM

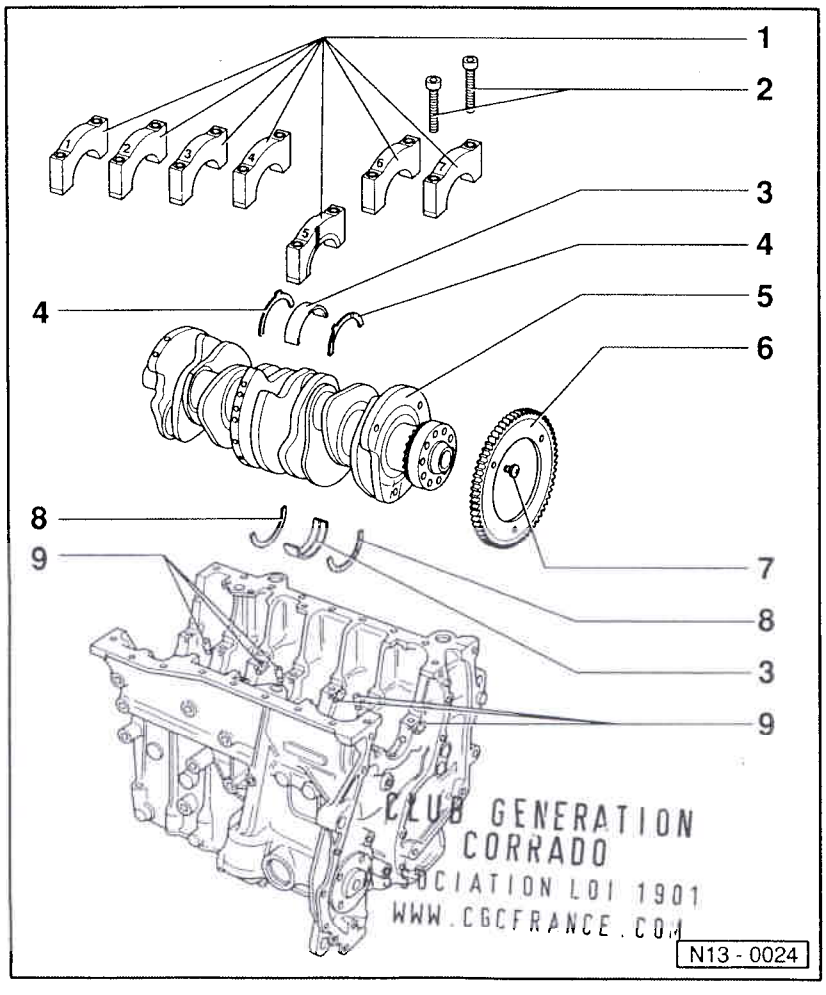

8 - Rondelle d'appui
- ♦ Pour bloc-cylindres, palier 5
- ♦ Tenir compte de la fixation

9 - Gicleur d'huile
- ♦ Pour palier de vilebrequin 2 à 7
- ♦ Pour le refroidissement du piston
- ♦ Pression d'ouverture: 2,0 bar
- ♦ Déposer et reposer
  ⇒ page 17-6, fig. 1
- ♦ Tenir compte du nota
  ⇒ page 13-1

CLUB GENERATION CORRADO
ASSOCIATION LOI 1901
WWW.CGCFRANCE.COM

Simpo PDF Merge and Split Unregistered Version - http://www.simpopdf.com

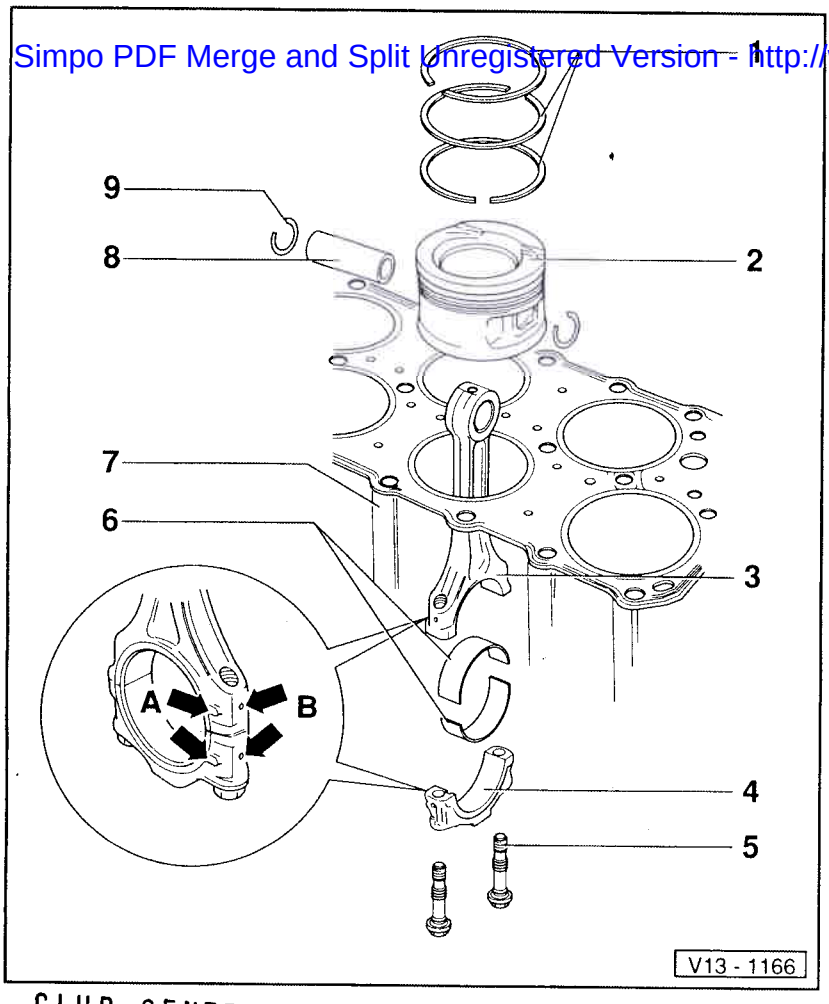

Piston et bielle: désassemblage et assemblage

1 - Segments de piston
- Tiercer à 120 °
- Déposer et reposer avec une pince pour segments de piston
- Le repère "TOP" doit se trouver du côté de la tête du piston
- Contrôler le jeu à la coupe ⇒ fig. 1
- Contrôler le jeu en hauteur ⇒ fig. 2

2 - Piston
- Contrôler ⇒ fig. 3
- Repérer la position de montage par rapport à la bielle et l'appariement au cylindre
- Le côté haut de la tête de piston est dirigé vers le centre du bloc-cylindres
- Mettre en place à l'aide de l'entonnoir 3278
  ⇒ fig. 5

CLUB GENERATION CORRADO
ASSOCIATION LOI 1901
WWW.CGCFRANCE.COM

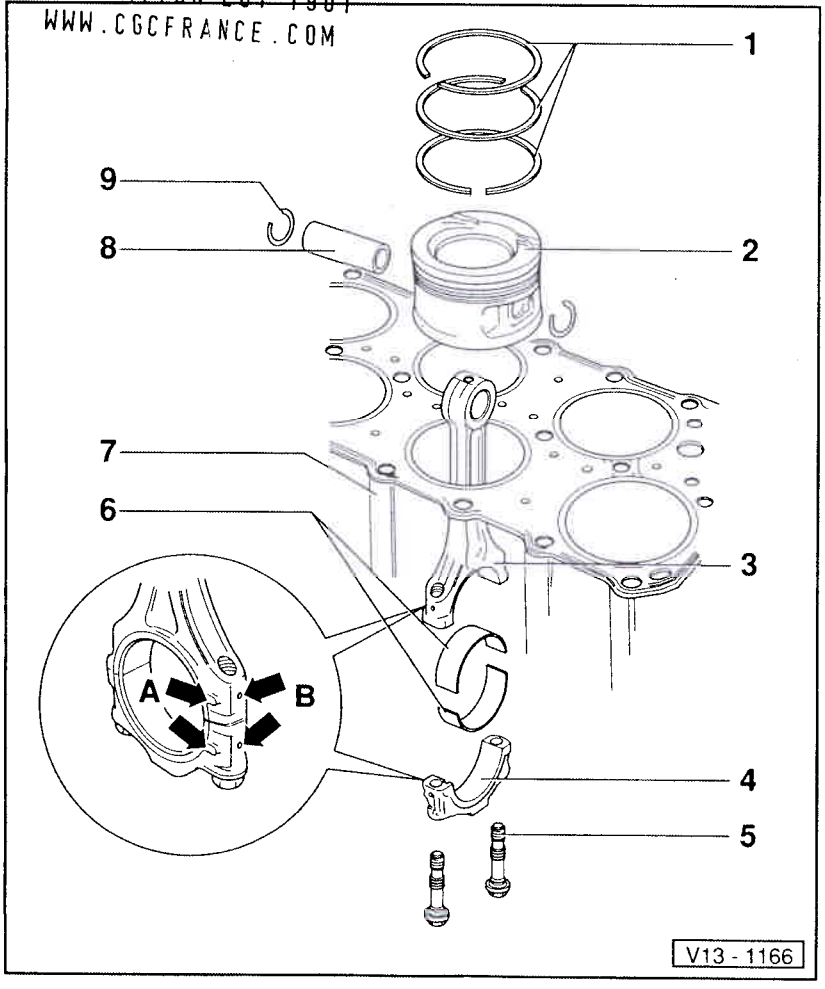

3 - Bielle
- Ne remplacer que par jeux complets
- Repérer l'appariement au cylindre -B-
- Position de montage:
  Les repères -A- doivent se trouver l'un au dessus de l'autre

4 - Chapeau de bielle
- Respecter la position de montage

5 - 30 Nm + $^1/_4$ de tour supplémentaire (90°)
- Remplacer
- Lubrifier le filetage et la surface d'appui
- Pour mesurer le jeu radial, serrer à 30 Nm sans toutefois continuer à serrer

Simpo PDF Merge and Split Unregistered Version - http://www.simpopdf.com

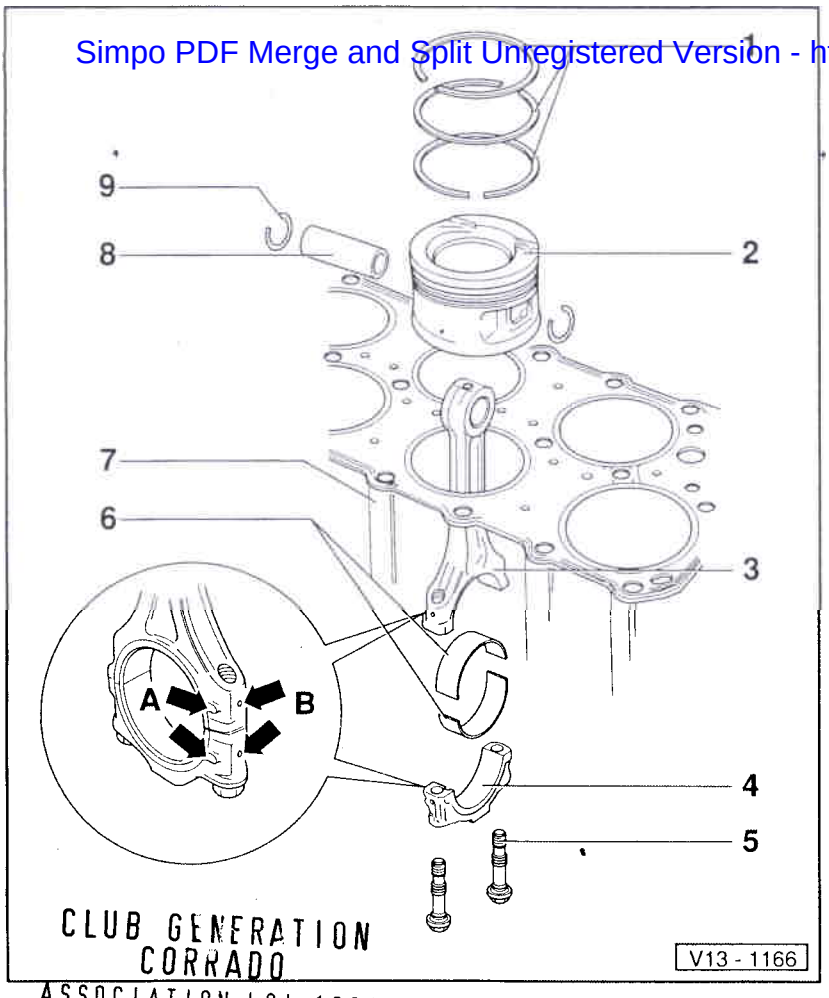

CLUB GENERATION CORRADO
ASSOCIATION LOI 1901
WWW.CGCFRANCE.COM

6 - Demi-coussinet

- Respecter la position de montage
- Ne pas intervertir les demi-coussinets rodés
- Les ergots de fixation des demi-coussinets doivent être positionnés correctement dans les évidements
- Jeu axial
  A neuf: 0,05 à 0,31 mm
  Limite d'usure: 0,40 mm
- Mesurer le jeu radial avec un fil de plastigage:
  A neuf: 0,01 à 0,06 mm
  Limite d'usure: 0,10 mm
  Ne pas tourner le vilebrequin lors de la mesure du jeu radial

7 - Bloc-cylindres

- Contrôler l'alésage des cylindres
  ⇒ fig. 4
- Pistons et cylindres: cotes
  ⇒ page 13-50

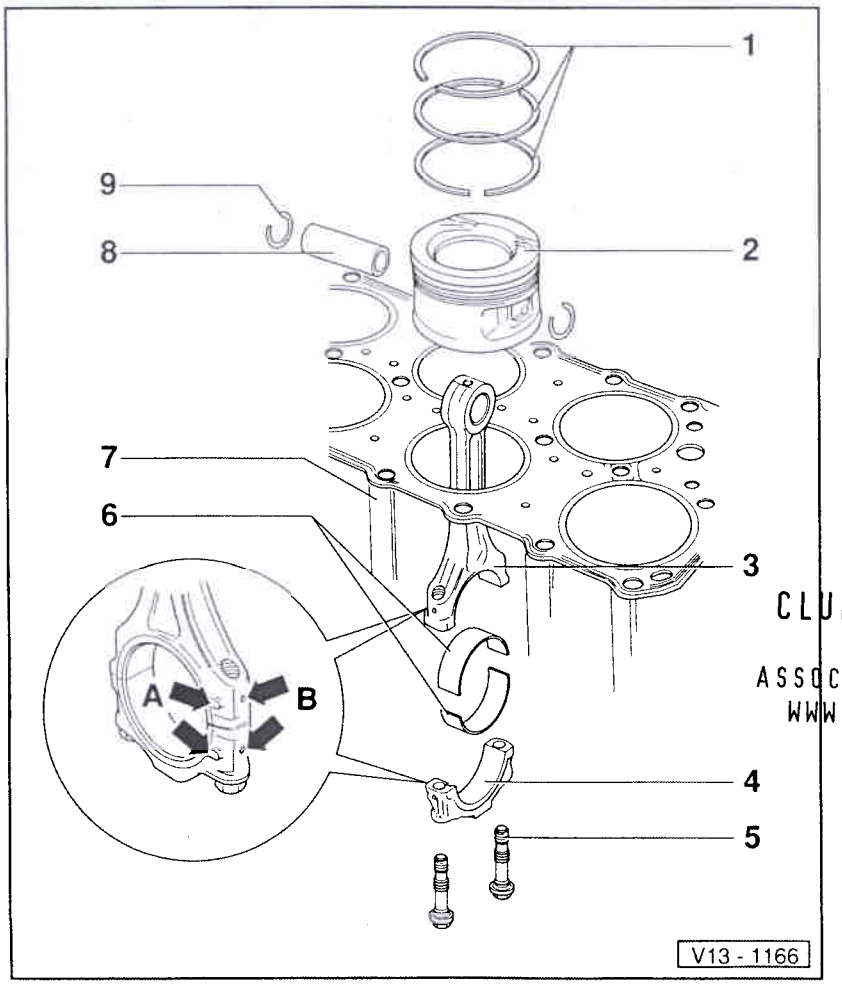

CLUB GENERATION CORRADO
ASSOCIATION LOI 1901
WWW.CGCFRANCE.COM

8 - Axe de piston

- En cas de coulissement difficile, chauffer le piston à 60 °C
- Déposer et reposer avec l'outil VW 222a

9 - Segment d'arrêt

Simpo PDF Merge and Split Unregistered Version - http://www.simpopdf.com

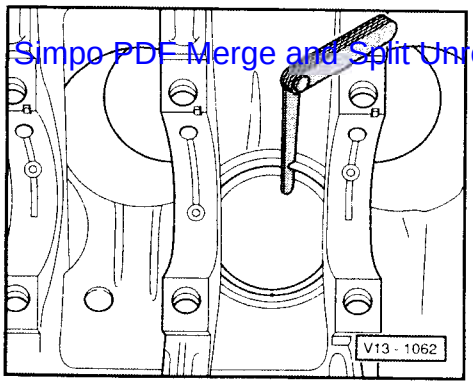

◄ **Fig. 1 Jeu à la coupe des segments de piston: contrôle**

– Enfoncer par le haut le segment à angle droit par rapport à la paroi du cylindre jusque dans l'ouverture inférieure du cylindre, à une distance d'environ 15 mm du bord du cylindre. Utiliser un piston sans segments pour enfoncer le segment.

Segment de piston		Jeu à la coupe	
		à neuf	limite d'usure
Segm. à sect. rect.	mm	0,20...0,40	1,0
Segm. à bec d'aigle	mm	0,20...0,40	1,0
Segment racleur	mm	0,25...0,50	1,0

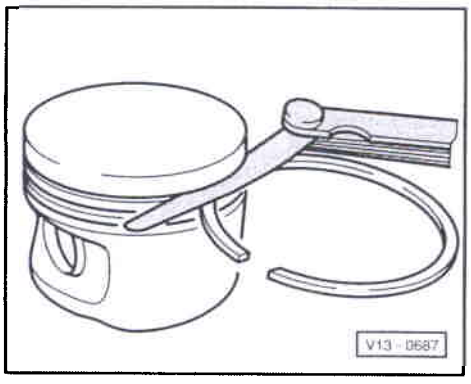

◄ **Fig. 2 Jeu en hauteur des segments de piston: contrôle**

Avant le contrôle, nettoyer la gorge annulaire.

Segment de piston		Jeu en hauteur	
		à neuf	limite d'usure
Segm. à sect. rect.	mm	0,04...0,09	0,15
Segm. à bec d'aigle	mm	0,03...0,06	0,15
Segment racleur	mm	0,02...0,06	0,15

CLUB GENERATION CORRADO
ASSOCIATION LOI 1901
WWW.CGCFRANCE.COM

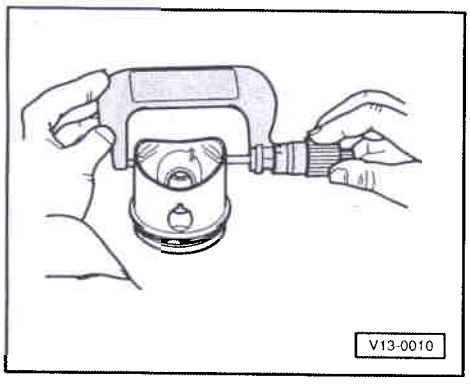

◄ **Fig. 3 Piston: contrôle**

Mesurer à env. 6 mm du bord inférieur et suivant un diamètre décalé de 90° par rapport à l'axe du piston.

Différences par rapport à la cote nominale:
0,04 mm maxi

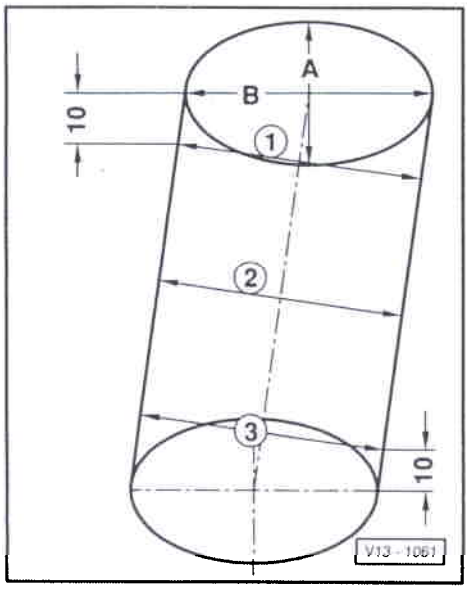

◄ **Fig. 4 Alésage du cylindre: contrôle**

♦ Mesurer en 3 points en diagonale dans le sens transversal -A- et longitudinal -B-.

♦ Utiliser un comparateur d'alésages de précision 50 à 100 mm.

♦ Différences par rapport à la cote nominale:
0,08 mm maxi

Nota:

En raison du risque d'erreurs de mesure, la mesure de l'alésage du cylindre ne doit pas être effectuée lorsque le bloc-cylindres est fixé au pied de montage avec le support de moteur 3269.

Simpo PDF Merge and Split Unregistered Version - http://www.simpopdf.com

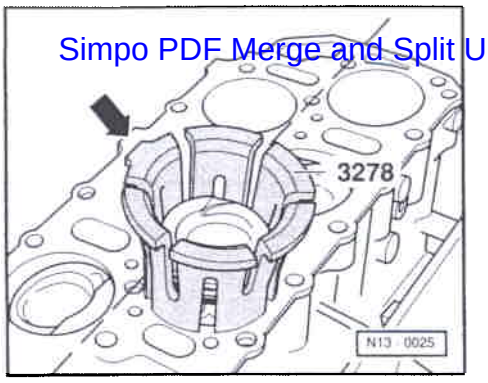

Fig. 5 Piston: repose avec l'entonnoir 3278

Nota:

Si un entonnoir neuf est utilisé pour la repose des pistons, faire d'abord passer les pistons avec leurs segments lubrifiés deux fois à travers l'entonnoir et, si nécessaire, éliminer les copeaux qui se sont formés. Reposer les pistons avec leurs segments seulement après cette opération.

- Enfoncer à la main le piston dans l'entonnoir lubrifié. Le côté haut de la tête de piston doit être orienté vers le tenon de l'entonnoir -flèches-.
- Tenir l'entonnoir (le piston étant en place) par le bord supérieur et enfoncer le piston avec les deux pouces.
- Enfoncer le piston dans l'entonnoir jusqu'à ce qu'il dépasse d'env. 15 mm du bord inférieur.
- Mettre en place le piston dans l'alésage correspondant. Le tenon de l'entonnoir -flèche- doit être orienté vers le centre du bloc-cylindres.
- Mettre en place l'entonnoir fermement sur le bloc-cylindres et enfoncer le piston.

CLUB GENERATION CORRADO
ASSOCIATION LOI 1901
WWW.CGCFRANCE.COM

Pistons et cylindres: cotes

Cote de ré-alésage		Ø piston	Ø alésage du cylindre
Cote d'origine[1)]	mm	80,985	81,01
Cote I	mm	81,485	81,51
Cote II [2)]	mm	81,985	82,01

[1)] Pour les lettres-repères moteur AAA

[2)] Cote d'origine pour les lettres-repères moteur ABV

Simpo PDF Merge and Split Unregistered Version - http://www.simpopdf.com

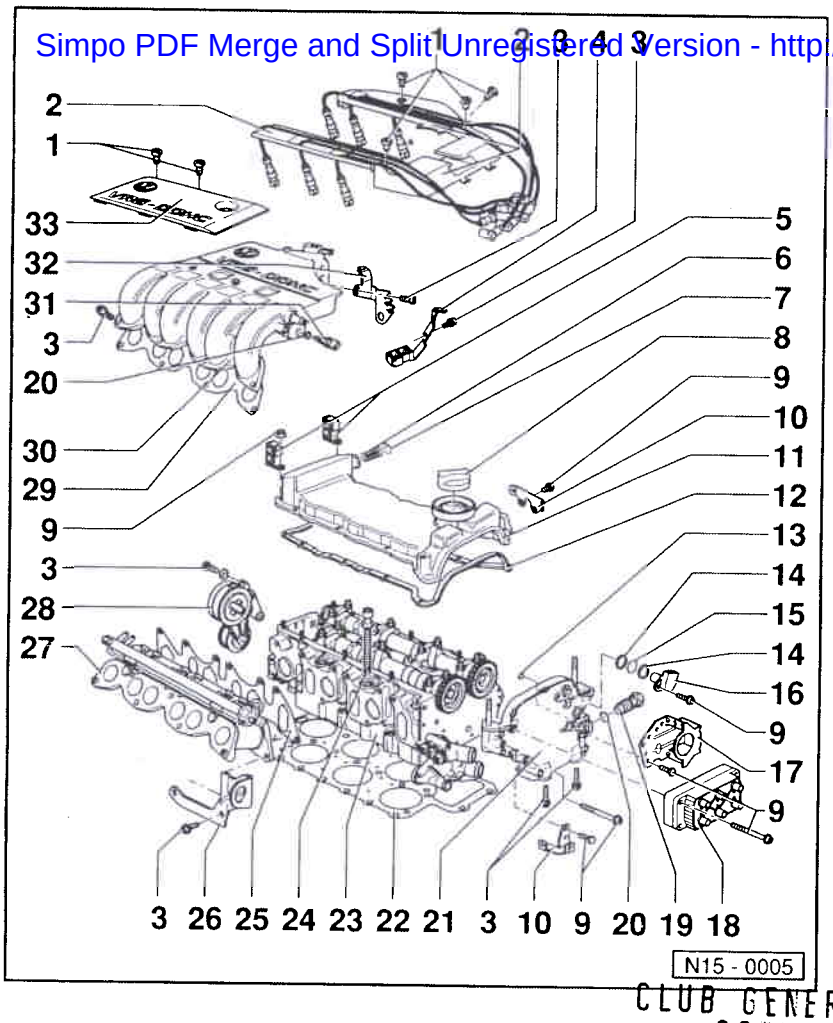

Culasse: dépose et repose

Contrôler le taux de compression
⇒ page 15-13

Nota:

- *Lors de la pose d'une culasse d'échange-standard avec arbres à cames montés, les surfaces de contact entre les poussoirs en coupelle et la voie de coulissement des cames doivent être lubrifiées après la pose de la culasse.*
- *Les rondelles de matière plastique livrées pour protéger les soupapes ouvertes ne doivent être retirées qu'immédiatement avant la mise en place de la culasse.*
- *Lors du remplacement de la culasse, renouveler tout le liquide de refroidissement.*

1 - 5 Nm

2 - Guide de câbles d'allumage

CLUB GENERATION
CORRADO
ASSOCIATION LOI 1901
WWW.CGCFRANCE.COM

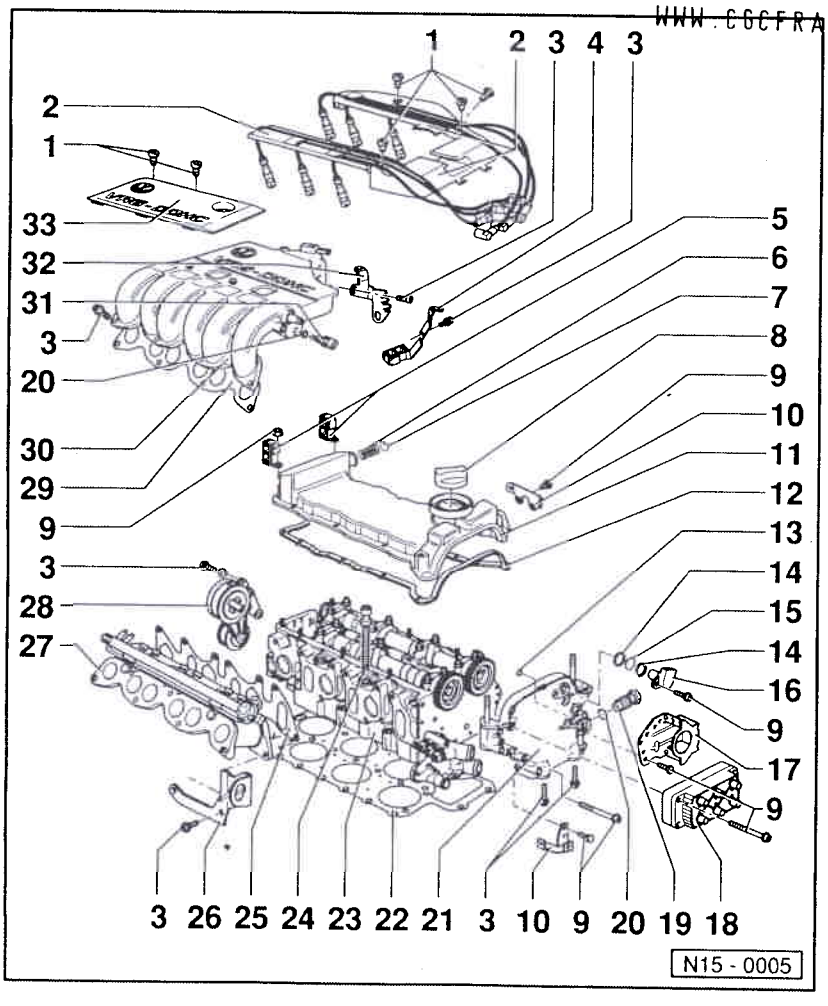

3 - 25 Nm

4 - Appui arrière droit
- Entre la partie supérieure de la tubulure d'admission et la culasse
- Avec support de conduites de carburant

5 - Support
- Pour conduites de carburant

6 - Tamis pare-flammes

7 - Segment d'arrêt

8 - Bouchon
- Remplacer le joint en cas d'endommagement

9 - 10 Nm

10 - Support
- Pour câbles électriques

Simpo PDF Merge and Split Unregistered Version - http://www.simpopdf.com

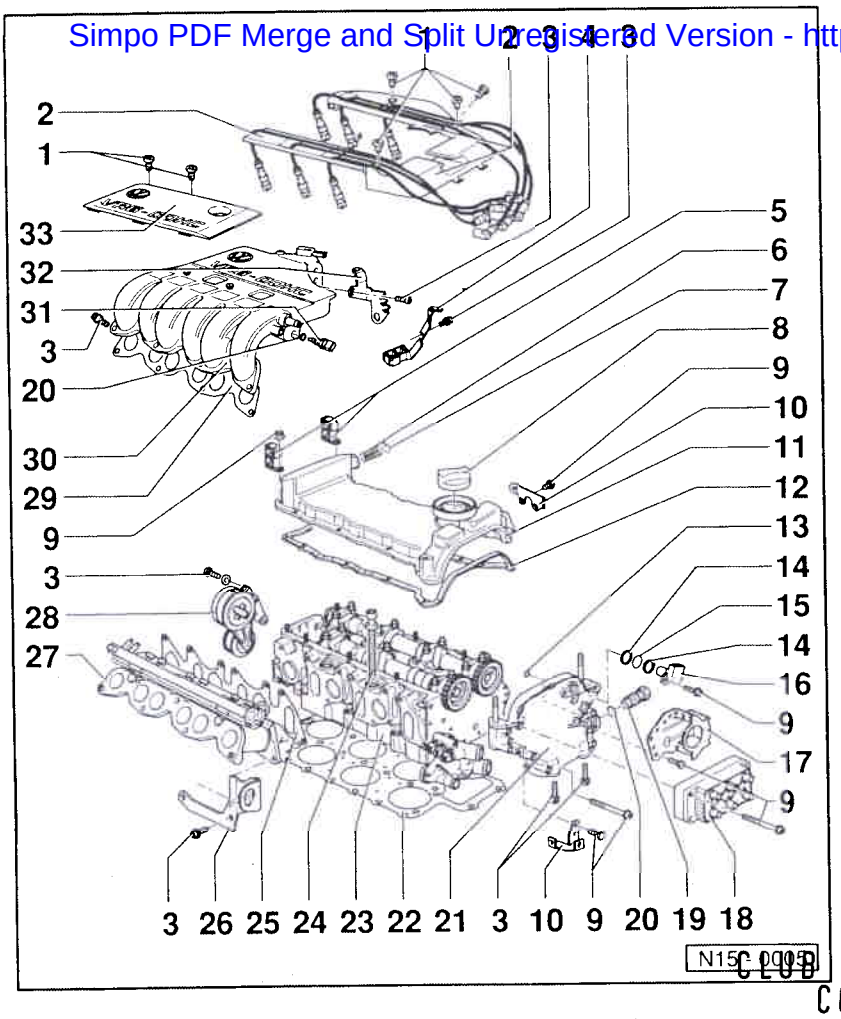

11 - Couvre-culasse
- ♦ Déposer et reposer
  ⇒ page 15-9

12 - Joint de couvre-culasse
- ♦ Remplacer en cas d'endommagement
- ♦ Respecter la position de montage

13 - Joint torique
- ♦ Remplacer
- ♦ Lubrifier avant le montage et mettre en place dans le cache de pignon d'arbre à cames, position -21-

14 - Bague d'écartement

15 - Joint torique
- ♦ Remplacer
- ♦ Lubrifier avant le montage

16 - Transmetteur de Hall (G40)
- ♦ Sur les véhicules 01.93 ➤
- ♦ Dans l'allumeur sur les véhicules ➤ 12.92
- ♦ Contrôler:

⇒ Groupe de réparation 01; Autodiagnostic; Mémoire de défauts: interrogation

CLUB GENERATION CORRADO
ASSOCIATION LOI 1901
WWW.CGCFRANCE.COM

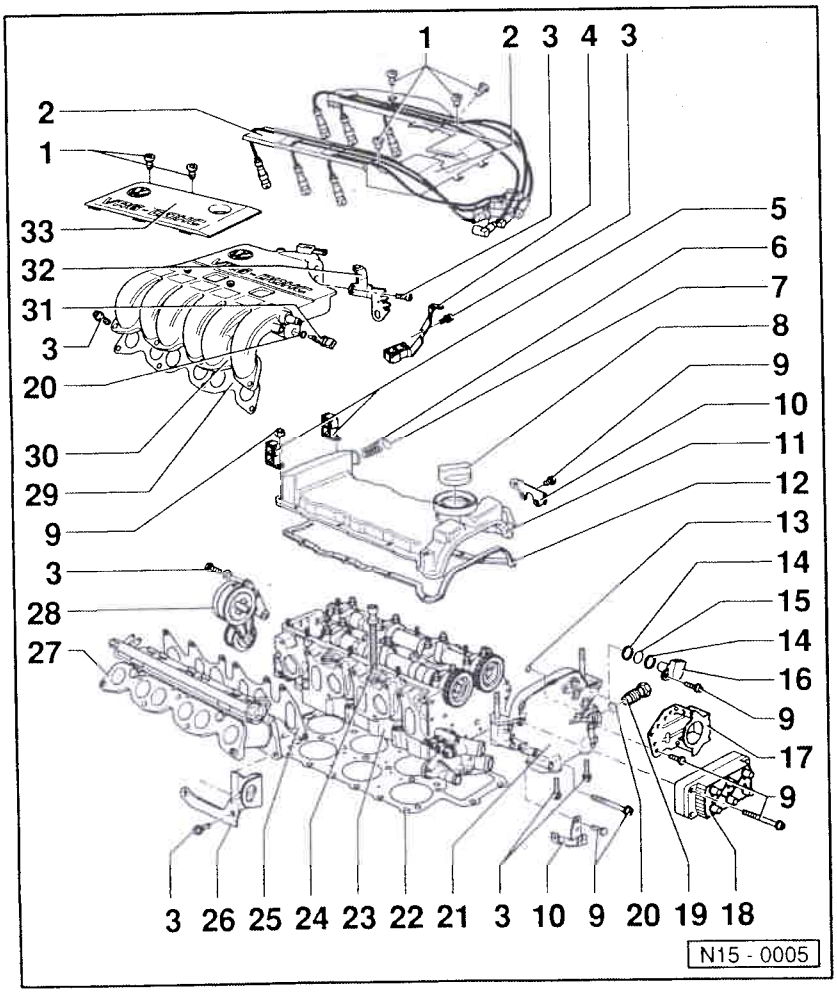

17 - Support
- ♦ Pour connexion à fiche à 42 pôles et pompe de recirculation du liquide de refroidissement

18 - Transformateur d'allumage (N152)
- ♦ Sur les véhicules 01.93 ➤
- ♦ Allumeur sur les véhicules ➤ 12.92
- ♦ Contrôler:

⇒ Groupe de réparation 01; Autodiagnostic; Mémoire de défauts: interrogation

19 - Tendeur de chaîne, 30 Nm
- ♦ Pour chaîne double à rouleaux
- ♦ Purger avant la repose
  ⇒ page 13-7, fig. 2
- ♦ Ne tourner le moteur que lorsque le tendeur de chaîne est posé

20 - Bague-joint
- ♦ Remplacer

Simpo PDF Merge and Split Unregistered Version - http://www.simpopdf.com

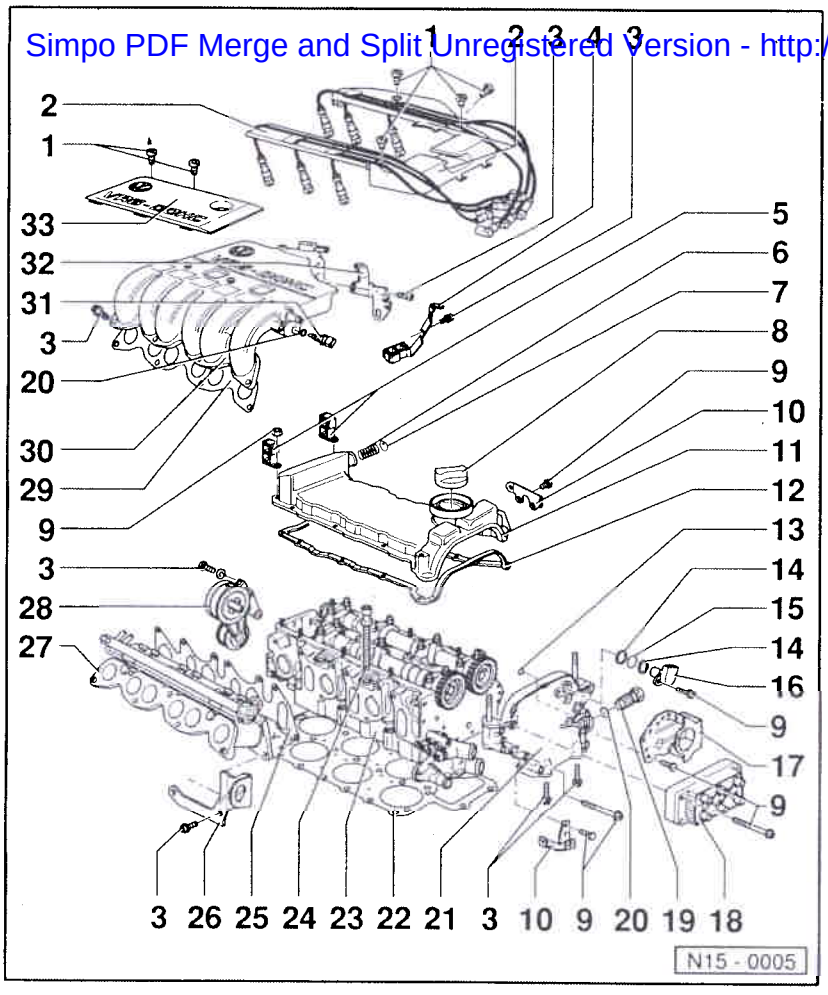

21 - Cache de pignons d'arbres à cames
- ♦ Peut être déposé et reposé culasse montée
- ♦ Enduire les surfaces d'étanchéité de produit AMV 188 001 02
- ♦ Si seul le cache de pignons d'arbres à cames a été déposé, préparer le joint de culasse en vue du montage ⇒ fig. 2

22 - Joint de culasse
- ♦ Remplacer
- ♦ Après le remplacement, renouveler tout le liquide de refroidissement

23 - Culasse
- ♦ Contrôler le gauchissement ⇒ fig. 1
- ♦ Reposer ⇒ page 15-12
- ♦ Après le remplacement, renouveler tout le liquide de refroidissement
- ♦ Respecter l'ordre de desserrage et serrage
  ⇒ page 15-12, culasse: repose

CLUB GENERATION
CORRADO
ASSOCIATION LOI 1901
WWW.CGCFRANCE.COM

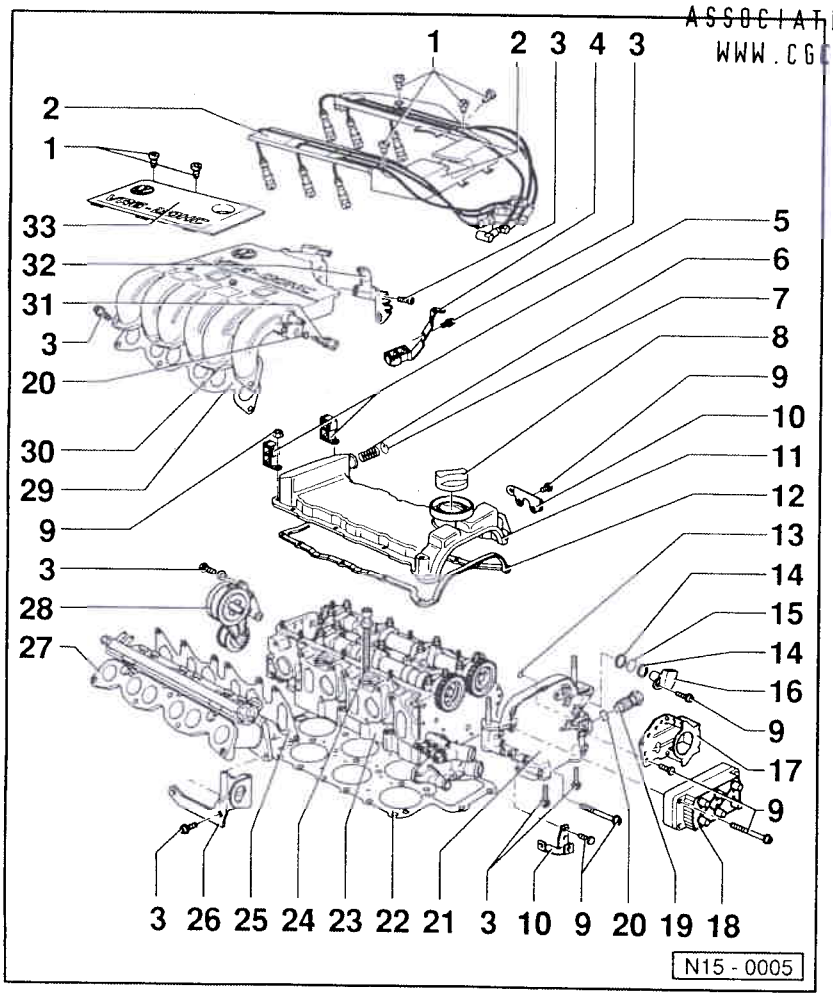

24 - Boulon de culasse
- ♦ Remplacer

25 - Joint de partie inférieure de tubulure d'admission
- ♦ Remplacer

26 - Œillet d'accrochage

27 - Partie inférieure de la tubulure d'admission

28 - Galet-tendeur de courroie à nervures trapézoïdales
- ♦ Déposer et reposer la courroie à nervures trapézoïdales ⇒ page 13-20

29 - Joint de partie supérieure de tubulure d'admission
- ♦ Remplacer

30 - Partie supérieure de la tubulure d'admission
- ♦ Serrer d'abord sur la partie inférieure de la tubulure d'admission, puis serrer les deux appuis arrière, positions -4- et -32-

Simpo PDF Merge and Split Unregistered Version - http://www.simpopdf.com

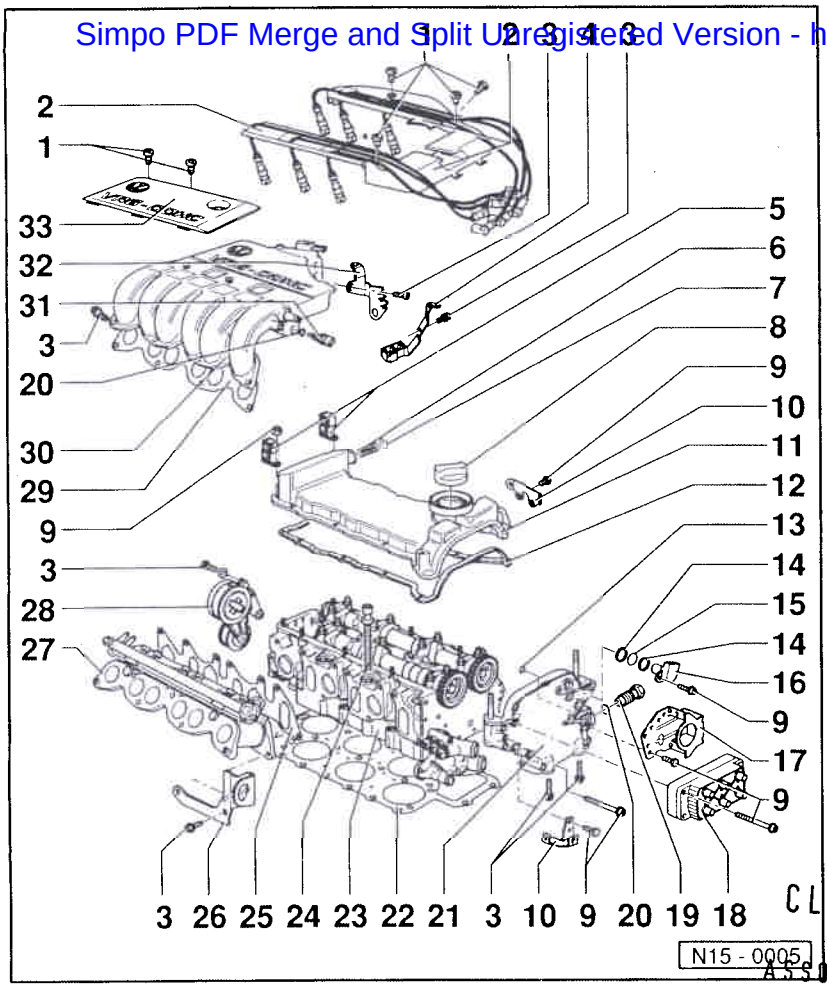

31 - Transmetteur de température de tubulure d'admission (G72), 10 Nm

- ♦ Contrôler:

⇒ Groupe de réparation 01; Autodiagnostic; Mémoire de défauts: interrogation

32 - Appui arrière gauche

- ♦ Entre la partie supérieure de la tubulure d'admission et la culasse
- ♦ Avec connexion de masse du moteur

33 - Cache

- ♦ Au-dessus de la partie supérieure de la tubulure d'admission

CLUB GENERATION CORRADO
ASSOCIATION LOI 1901
WWW.CGCFRANCE.COM

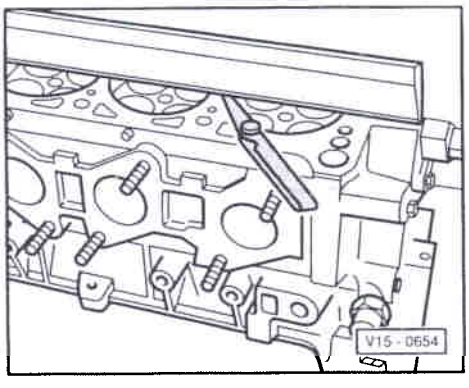

◄ **Fig. 1 Culasse: contrôle du gauchissement**

Gauchissement maxi admissible: 0,1 mm

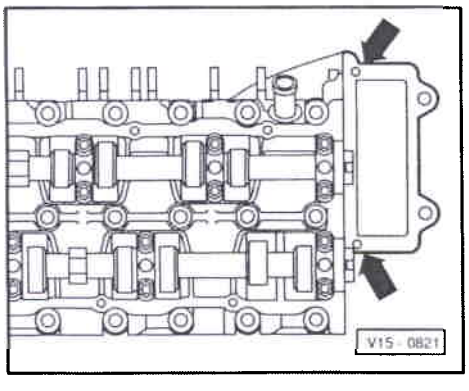

◄ **Fig. 2 Joint de culasse: préparation en vue du montage**

– Débarrasser les alésages de 3 mm dans le joint de culasse du produit d'étanchéité usagé -flèches-.

– Remplir les alésages de 3 mm dans le joint de culasse de produit d'étanchéité AMV 188 001 02.

Nota:

Lorsque la culasse est posée, les alésages dans le joint de culasse ne sont visibles qu'à moitié.

Simpo PDF Merge and Split Unregistered Version - http://www.simpopdf.com

Couvre-culasse: dépose et repose

Dépose

- Déposer les fiches de bougies avec les câbles d'allumage:
⇒ Groupe de réparation 28; Système d'allumage et d'injection Motronic; Partie allumage: remise en état

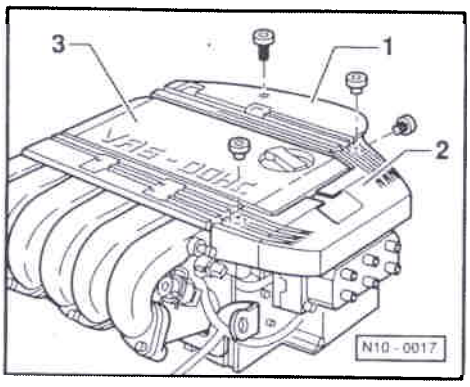

- Déposer les guides -1- et -2- de câbles d'allumage.
- Déposer le cache -3- placé au-dessus de la partie supérieure de la tubulure d'admission.
- Débrancher le clapet d'aération du carter-moteur placé sur le couvre-culasse et le flexible d'aération allant à l'électrovanne 1 du système de réservoir à charbon actif située sur la partie supérieure de la tubulure d'admission.

Nota:

Sur les véhicules sans clapet d'aération du carter-moteur, il faut impérativement respecter la position de montage du flexible d'aération (danger d'incendie) ⇒ page 15-11, fig. 1 et 2 !

- Déposer le flexible d'admission de l'ajutage de papillon.
- Débrancher les fiches de raccordement du potentiomètre de papillon, de la résistance chauffante, du clapet de stabilisation du ralenti et du transmetteur de température de tubulure d'admission.
- Décrocher le câble d'accélérateur de l'ajutage de papillon ainsi que le contre-palier (ne pas retirer le crantage).

CLUB GENERATION CORRADO
ASSOCIATION LOI 1901
WWW.CGCFRANCE.COM

- Débrancher les durites de l'ajutage de papillon et les obturer (éliminer auparavant la pression régnant dans le système de refroidissement).
- Débrancher le flexible de dépression du régulateur de pression du carburant.
- Débrancher le flexible de dépression allant au servofrein.
- Déclipser les conduites de carburant du couvre-culasse.
- Déposer de la partie inférieure de la tubulure d'admission le tube de guidage de la jauge d'huile.
- Déposer la partie supérieure de la tubulure d'admission (avec l'ajutage de papillon).

Nota:

Obturer les conduits d'admission avec des chiffons propres.

- Déposer le couvre-culasse.

Repose

La repose s'effectue dans l'ordre inverse.

Nota:

- *Remplacer les joints de couvre-culasse et de partie inférieure de tubulure d'admission.*
- *Serrer d'abord la partie supérieure de la tubulure d'admission sur la partie inférieure de la tubulure d'admission, puis serrer les deux appuis arrière (⇒ page 15-1, positions -4- et -32-).*

Simpo PDF Merge and Split Unregistered Version - http://www.simpopdf.com

– Régler le câble d'accélérateur ⇒ page 20-10

– Si nécessaire, faire l'appoint de liquide de refroidissement ⇒ page 19-13

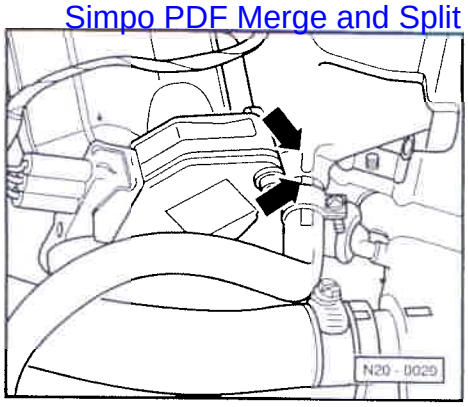

◄ **Fig. 1 Flexible d'aération: position de montage sur la partie supérieure de la tubulure d'admission**

Le repère placé sur le flexible d'aération doit coïncider avec le repère se trouvant sur la partie supérieure de la tubulure d'admission -flèches-.

Attention

Le flexible d'aération ne doit pas entrer en contact avec d'autres composants et doit passer par-dessus le flexible d'aération du carter-moteur.

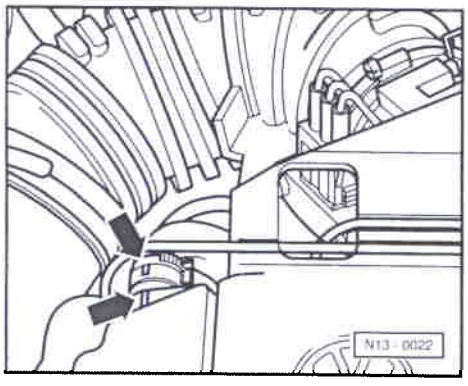

◄ **Fig. 2 Flexible d'aération du carter-moteur: position de montage sur le couvre-culasse**

Le repère placé sur le flexible d'aération doit coïncider avec le repère se trouvant sur le couvre-culasse -flèches-.

CLUB GENERATION CORRADO
ASSOCIATION LOI 1901
WWW.CGCFRANCE.COM

Culasse: repose

Outils spéciaux, contrôleurs et auxiliaires nécessaires

- Clé dynamométrique V.A.G 1332 (40 à 200 Nm)
- Pivot de guidage 3070
- Règle pour arbres à cames 3268
- Le piston du cylindre 1 est au PMH ⇒ page 13-21, Calage de la distribution

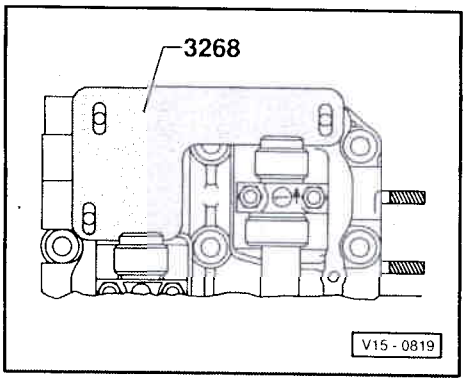

◄ – Immobiliser les arbres à cames à l'aide de la règle pour arbres à cames 3268.

– Mettre en place le joint de culasse. Respecter la position de montage des manchons d'ajustage dans le bloc-cylindres (alésages 12 et 20, ⇒ fig. V15-0817).

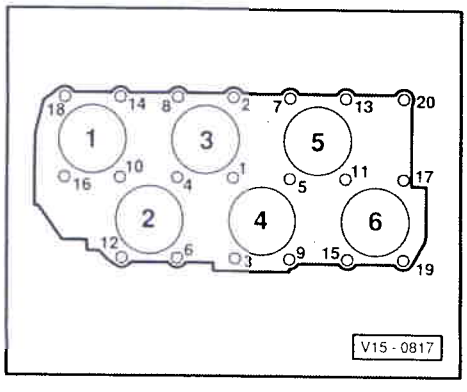

– Mettre en place la culasse.

– Mettre en place les boulons de culasse et les serrer à la main.

◄ – Serrer la culasse en quatre passes dans l'ordre indiqué, en procédant comme suit:

– 1. Effectuer un premier serrage avec une clé dynamométrique:
Passe I = 40 Nm
Passe II = 60 Nm

Simpo PDF Merge and Split Unregistered Version - http://www.simpopdf.com

– 2. Effectuer un serrage supplémentaire à l'aide d'une clé rigide:
Passe III = 1/4 de tour (90°)
Passe IV = 1/4 de tour (90°)

Nota:

- *Desserrage de la culasse: dans l'ordre inverse des opérations.*
- *Il n'est pas nécessaire de resserrer les boulons de culasse après des réparations.*

Taux de compression: contrôle

Outils spéciaux, contrôleurs et auxiliaires nécessaires

- Compressiomètre-enregistreur V.A.G 1381 ou V.A.G 1763
- Clé à bougies 3122B
- Outil de montage 3277
- Température de l'huile-moteur: 30 °C mini

– Débrancher la fiche de raccordement à 5 pôles du transformateur d'allumage (N152) ou la fiche de raccordement à 3 pôles de l'étage final du transformateur d'allumage.

– Ouvrir entièrement le papillon.

– Contrôler le taux de compression à l'aide du compressiomètre-enregistreur V.A.G 1381 ou V.A.G 1763.

Nota:

Maniement du compressiomètre
⇒ notice d'utilisation.

– Actionner le démarreur jusqu'à ce que l'appareil de mesure n'indique plus d'augmentation de pression.

Valeurs du taux de compression:

A neuf: 10 à 13 bar
Limite d'usure: 7,5 bar

Différence admissible entre tous les cylindres:
3 bar

CLUB GENERATION
CORRADO
ASSOCIATION LOI 1901
WWW.CGCFRANCE.COM

Simpo PDF Merge and Split Unregistered Version - http://www.simpopdf.com

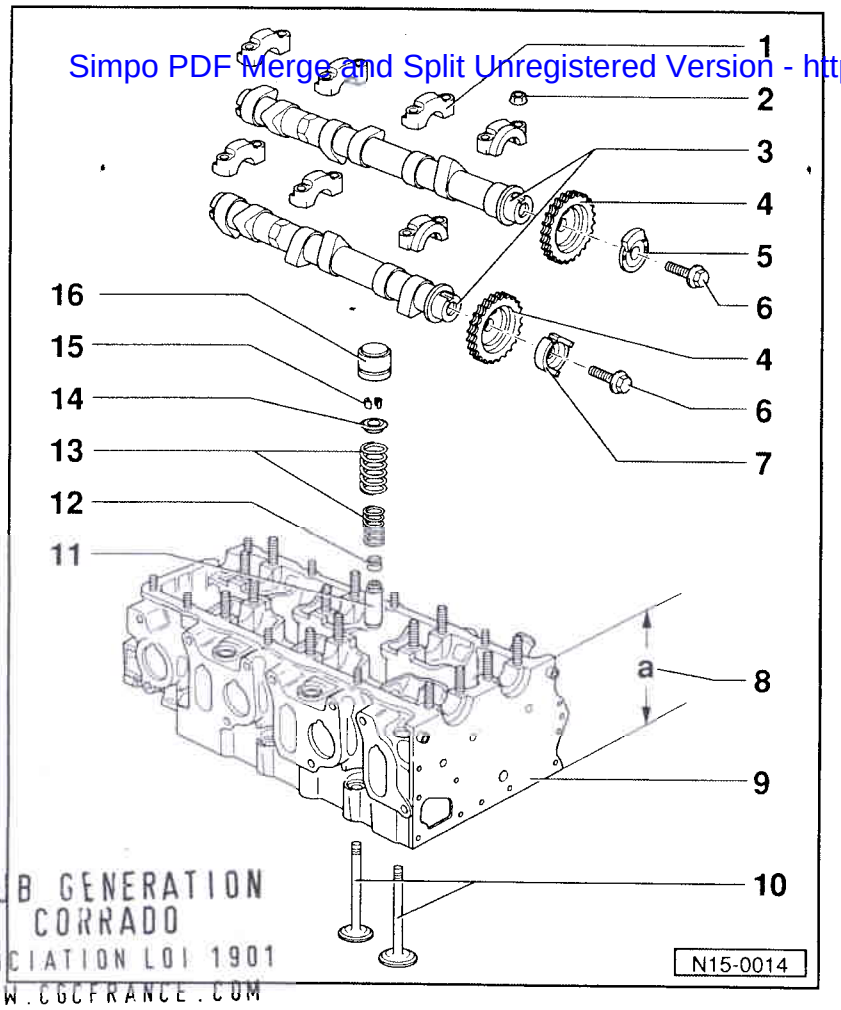

CLUB GENERATION CORRADO
ASSOCIATION LOI 1901
WWW.CGCFRANCE.COM

Commande des soupapes: remise en état

Nota:

Les culasses présentant des fissures entre les sièges de soupapes ou entre une bague de siège de soupape et le filetage d'une bougie peuvent être réutilisées sans diminution de leur longévité lorsqu'il s'agit d'amorces de fissures légères, larges de 0,5 mm maxi.

1 - Chapeau de palier

- Position de montage ⇒ fig. 2
- Ordre de montage
  ⇒ page 15-24, Arbres à cames: dépose et repose

2 - 20 Nm

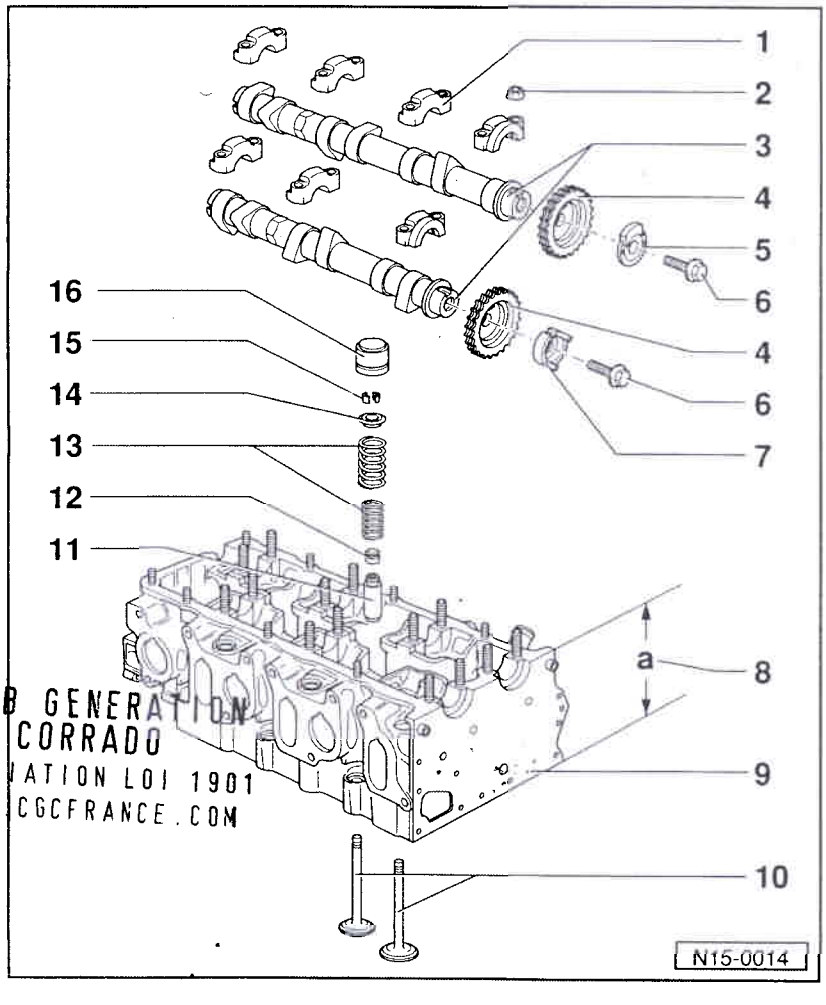

CLUB GENERATION CORRADO
ASSOCIATION LOI 1901
WWW.CGCFRANCE.COM

3 - Arbres à cames

- Contrôler le jeu axial ⇒ fig. 1
- Déposer et reposer
  ⇒ page 15-24
- Contrôler le jeu radial avec un fil de plastigage
  Limite d'usure: 0,1 mm
- Faux-rond: 0,01 mm maxi

4 - Pignon de chaîne d'arbre à cames

- Déposer et reposer
  ⇒ page 15-24, Arbres à cames: dépose et repose

5 - Cible

- Seulement en cas de répartiteur électronique haute tension
- Pour transmetteur de Hall (G40)
- La surface d'appui sur le pignon de chaîne d'arbre à cames et la cible doit être sèche lors de la repose
- Déposer et reposer
  ⇒ page 15-24, Arbres à cames: dépose et repose

Simpo PDF Merge and Split Unregistered Version - http://www.simpopdf.com

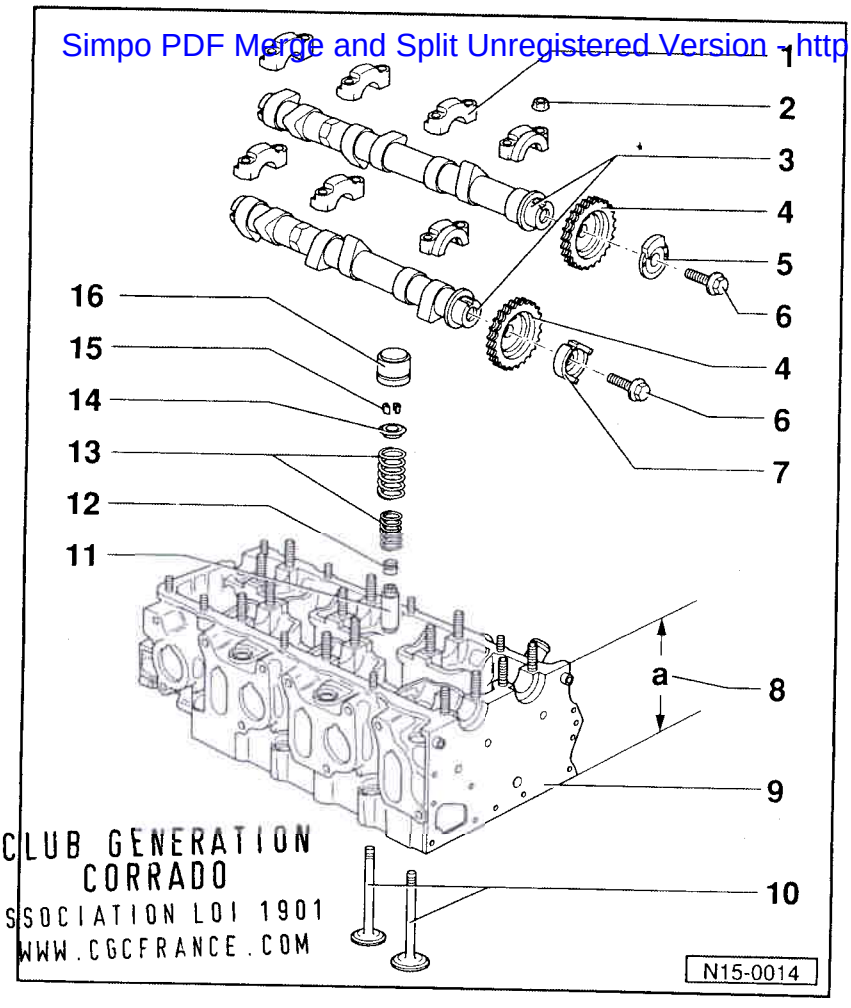

CLUB GENERATION
CORRADO
ASSOCIATION LOI 1901
WWW.CGCFRANCE.COM

6 - 100 Nm
- ♦ Pour la dépose et la repose, faire contre-appui sur l'arbre à cames à l'aide d'une clé à fourche d'ouverture 24
  ⇒ page 15-24, Arbres à cames: dépose et repose
- ♦ Lubrifier la surface d'appui de la tête de vis lors de la repose

7 - Accouplement de l'allumeur
- ♦ Pas en cas de répartiteur électronique haute tension

8 - Hauteur de culasse
- ♦ Hauteur mini: a = 139,5 mm

9 - Culasse
- ♦ Tenir compte du nota
  ⇒ page 15-15
- ♦ Rectifier les sièges de soupape
  ⇒ page 15-21

10 - Soupapes
- ♦ Ne pas rectifier, seul le rodage est admissible
- ♦ Cotes des soupapes ⇒ fig. 3

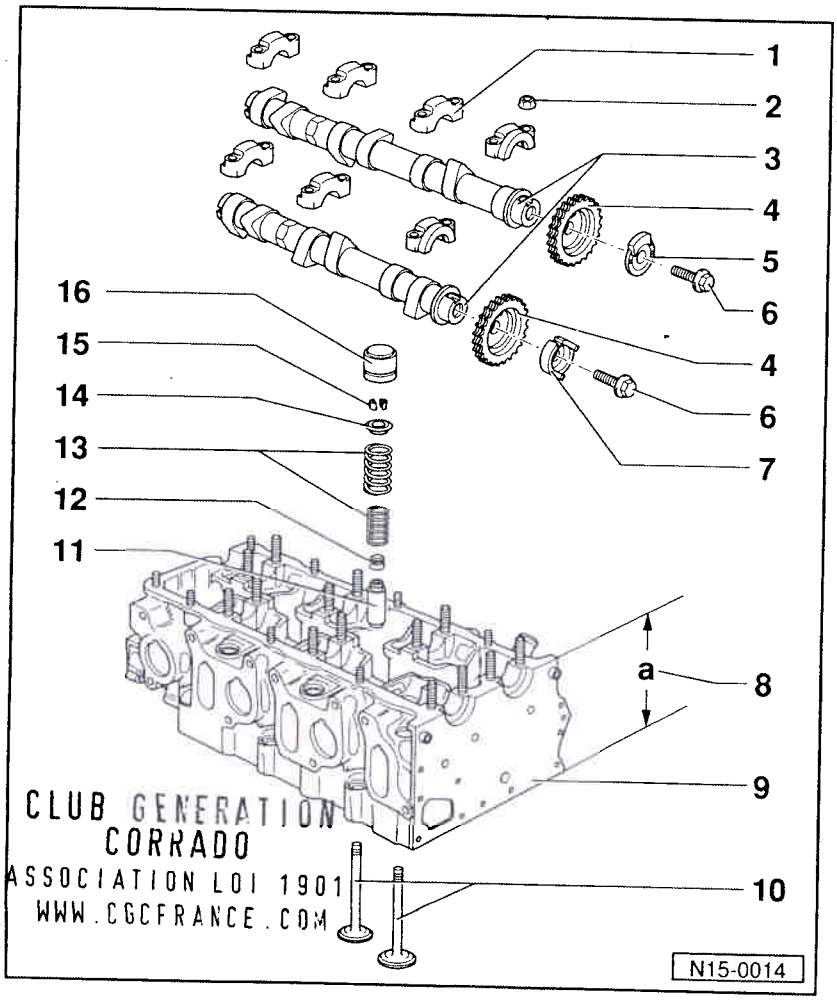

CLUB GENERATION
CORRADO
ASSOCIATION LOI 1901
WWW.CGCFRANCE.COM

11 - Guide de soupape
- ♦ Contrôler ⇒ page 15-30
- ♦ Remplacer ⇒ page 15-30
- ♦ Guide de réparation avec épaulement

12 - Etanchement de tige de soupape
- ♦ Remplacer ⇒ page 15-32

13 - Ressorts de soupape
- ♦ Déposer et reposer:
  Culasse
  déposée: avec 2037
  posée: ⇒ page 15-32, Etanchements de tiges de soupapes: remplacement

14 - Coupelle de ressort de soupape

15 - Clavettes de soupapes

Simpo PDF Merge and Split Unregistered Version - http://www.simpopdf.com

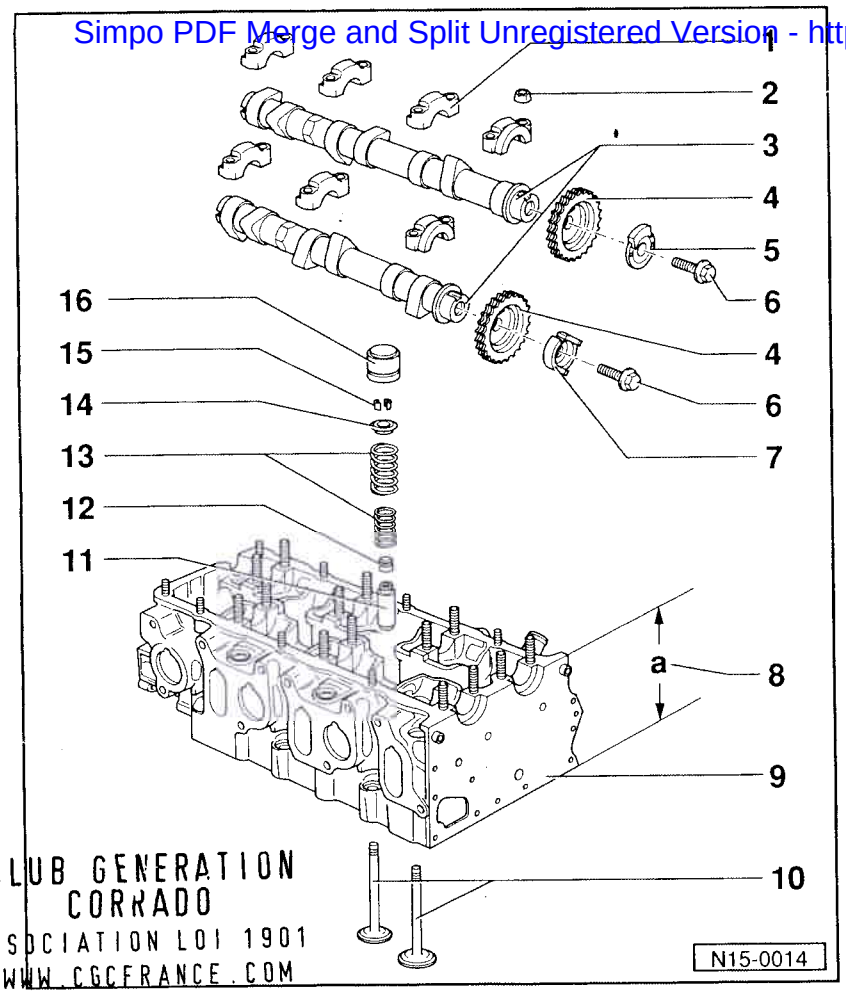

CLUB GENERATION CORRADO
ASSOCIATION LOI 1901
WWW.CGCFRANCE.COM

16 - Poussoirs en coupelle

- Ne pas les intervertir
- Avec rattrapage hydraulique du jeu des soupapes
- Contrôler ⇒ page 15-28
- Déposer avec la surface d'appui orientée vers le bas
- Avant la repose, contrôler le jeu axial des arbres à cames ⇒ fig. 1
- Lubrifier la surface d'appui

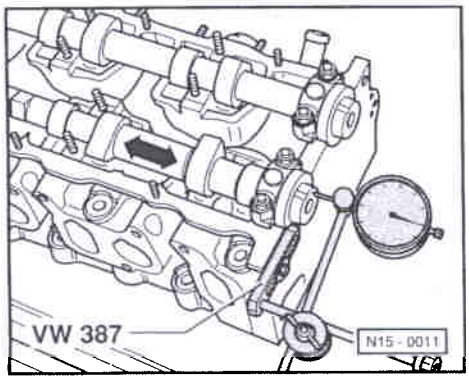

◄ **Fig. 1 Arbres à cames: contrôle du jeu axial**

Limite d'usure: 0,15 mm maxi

Effectuer la mesure avec les poussoirs en coupelle déposés, le premier et le dernier chapeau de palier de l'arbre à cames respectif étant posés.

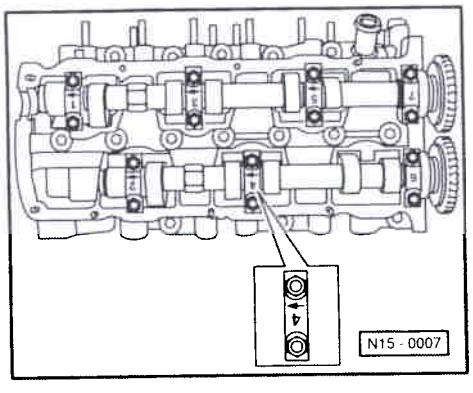

◄ **Fig. 2 Chapeaux de palier d'arbre à cames: position de montage**

Les repères des chapeaux de palier doivent être lisibles du côté échappement de la culasse et les flèches orientées du côté de l'amortisseur de vibrations.

Simpo PDF Merge and Split Unregistered Version - http://www.simpopdf.com

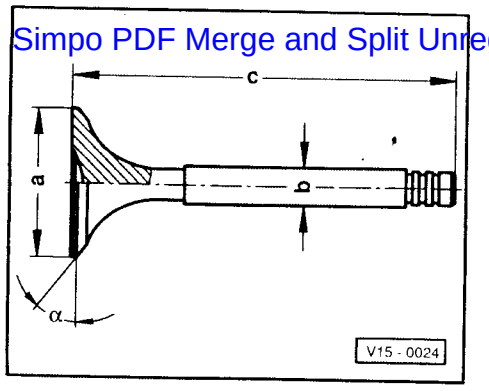

Fig. 3 Soupapes: cotes

Nota:

Les soupapes ne doivent pas être rectifiées. Seul leur rodage est admissible.

Cote		Admission	Echappement
Ø a	mm	39,0	34,20
Ø b	mm	6,97	6,95
c	mm	105,95	106,95
α	∠°	45	45

Sièges de soupapes: rectification

Nota:

- *Pour la remise en état de moteurs dont les soupapes ne sont pas étanches, il ne suffit pas de rectifier les sièges de soupapes et les soupapes ou de les remplacer. En particulier sur les moteurs ayant un kilométrage important, il est nécessaire de vérifier l'usure des guides de soupapes.*
- *Ne rectifier les sièges de soupapes que pour obtenir une portée impeccable. Avant de procéder à la rectification, il faut calculer la cote de rectification maximale admissible. Si la cote de rectification est dépassée, le fonctionnement du rattrapage hydraulique du jeu des soupapes n'est plus assuré et la culasse doit être remplacée.*

CLUB GENERATION CORRADO
ASSOCIATION LOI 1901
WWW.CGCFRANCE.COM

Calcul de la cote de rectification maxi admissible

- Engager la soupape et la presser fortement contre son siège.

Nota:

Si la soupape est remplacée dans le cadre de la réparation, utiliser la soupape neuve pour la mesure.

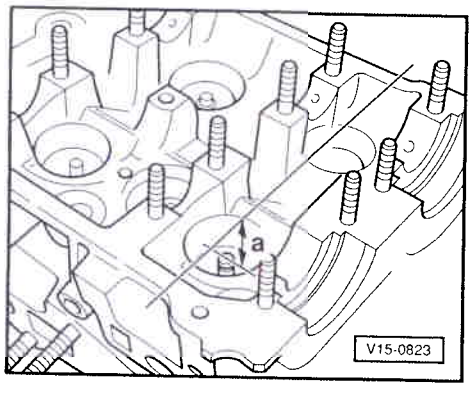

- Mesurer l'écart -a- entre l'extrémité de la tige de soupape et le rebord supérieur de la culasse.
- Calculer la cote de rectification maxi admissible à partir de l'écart -a- mesuré et de la cote mini.

Cotes mini:
Soupape d'admission 33,9 mm
Soupape d'échappement 34,1 mm

Ecart -a- mesuré moins cote mini
= cote de rectification maxi admissible.

Exemple:

Ecart mesuré -a-	34,8 mm
– Cote mini	34,1 mm
= Cote de rectification maxi admissible	0,7 mm

Simpo PDF Merge and Split Unregistered Version - http://www.simpopdf.com

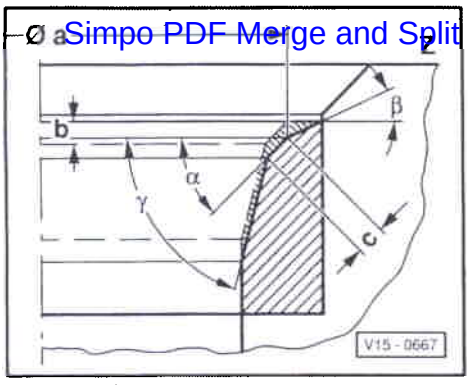

◄ **Siège de soupape d'admission: rectification**

a = Ø 38,3 mm
b = cote de rectification maxi admissible
c = 1,4 mm à 2,0 mm
Si nécessaire, rectifier la bague de siège de soupape avec une fraise 75°
Z = rebord inférieur de la culasse
α = 45° angle de portée
β = 30° angle de rectification supérieur
γ = 75° angle de rectification inférieur

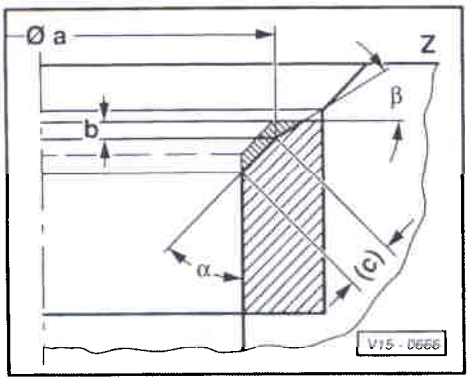

◄ **Siège de soupape d'échappement: rectification**

a = Ø 33,5 mm
b = cote de rectification maxi admissible
c = 2,0 mm à 2,5 mm
Si nécessaire, rectifier la bague de siège de soupape avec une fraise 75°
Z = rebord inférieur de la culasse
α = 45° angle de portée
β = 30° angle de rectification supérieur

CLUB GENERATION CORRADO
ASSOCIATION LOI 1901
WWW.CGCFRANCE.COM

Arbres à cames: dépose et repose

Dépose

– Amener le vilebrequin au repère de PMH du cylindre 1 en le tournant dans le sens de rotation du moteur par la vis de fixation de l'amortisseur de vibrations ⇒ page 13-21, Calage de la distribution: contrôle

– Déposer le couvre-culasse ⇒ page 15-9.

– Déposer le transformateur d'allumage (N152).
⇒ Groupe de réparation 28; Système d'allumage et d'injection Motronic; Partie allumage: remise en état

– Déposer le tendeur de chaîne de la chaîne double.

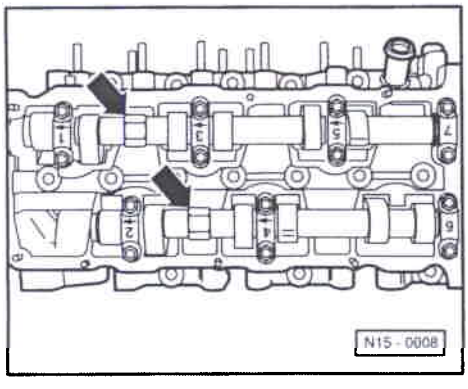

– Déposer le cache de pignons d'arbres à cames avec le transmetteur de Hall (G40).

– Desserrer les vis de fixation sur les pignons de chaîne d'arbres à cames.

◄ ***Nota:***

Faire contre-appui sur l'arbre à cames seulement avec une clé à fourche d'ouverture 24 -flèche-. La règle pour arbres à cames 3268 ne doit pas être en place lors du serrage ou du desserrage des pignons de chaîne.

– Déposer les pignons de chaîne d'arbres à cames.

Simpo PDF Merge and Split Unregistered Version - http://www.simpopdf.com

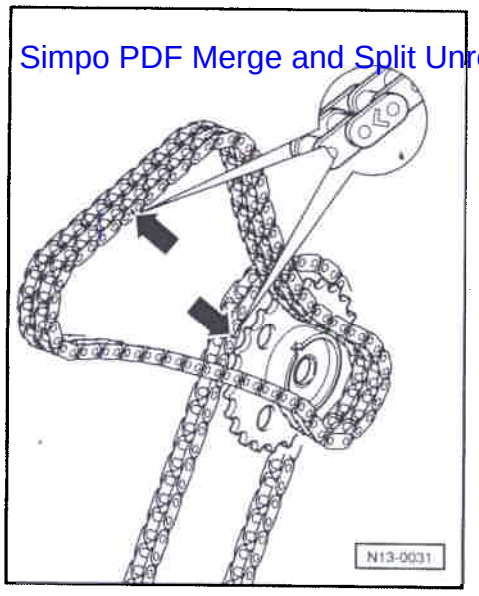

◄ – Repérer la chaîne double à rouleaux avant de la déposer (p. ex. en traçant à la peinture une flèche dans le sens de rotation).

Nota:

Ne pas repérer la chaîne par un coup de pointeau, une encoche ou une marque similaire.

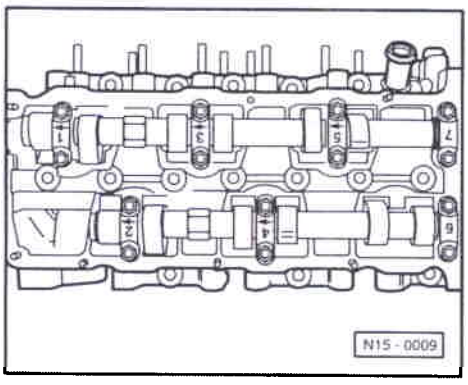

◄ **Arbre à cames de la rangée des cylindres 1, 3 et 5**

– Commencer par déposer les chapeaux de palier 1 et 7.

– Desserrer alternativement en diagonale les chapeaux de palier 3 et 5.

Arbre à cames de la rangée des cylindres 2, 4 et 6

– Commencer par déposer le chapeau de palier 4.

CLUB GENERATION CORRADO
ASSOCIATION LOI 1901
WWW.CGCFRANCE.COM

– Desserrer alternativement en diagonale les chapeaux de palier 2 et 6.

Repose

– Lubrifier les surfaces d'appui des arbres à cames.

Nota:

♦ *Faire attention au repère (sens de rotation) de la chaîne double à rouleaux.*

◄ ♦ *Lors de la repose des arbres à cames, les évidements pour les pignons de chaîne d'arbres à cames -flèches- doivent être dirigés vers le haut.*

♦ *Lors de la repose des chapeaux de palier, veiller à ce que le repère des chapeaux soit lisible du côté échappement de la culasse et que les flèches soient orientées vers l'amortisseur de vibrations.*

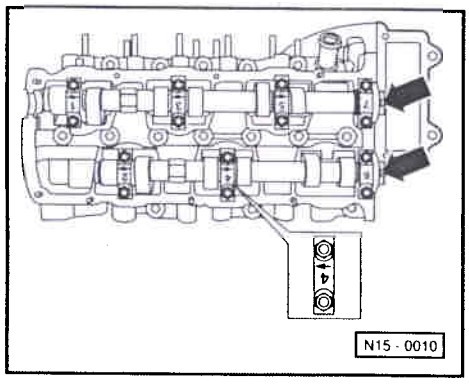

Arbre à cames de la rangée des cylindres 1, 3 et 5

– Serrer alternativement les chapeaux de palier 3 et 5 en diagonale et les bloquer à
20 Nm.

– Reposer les chapeaux de palier 1 et 7 et les bloquer à
20 Nm
également.

Arbre à cames de la rangée des cylindres 2, 4 et 6

– Serrer alternativement les chapeaux de palier 2 et 6 en diagonale et

Simpo PDF Merge and Split Unregistered Version - http://www.simpopdf.com

les bloquer à
20 Nm.

- Reposer le chapeau de palier 4 et le bloquer à
  20 Nm
  également.

- Nettoyer le cache de pignons d'arbres à cames sur les surfaces d'étanchéité et sur la culasse.

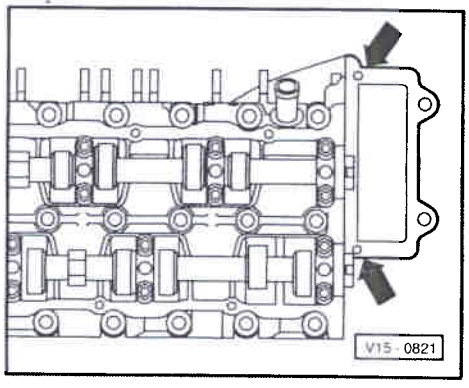

- Débarrasser les alésages de 3 mm dans le joint de culasse du produit d'étanchéité usagé -flèches-.

Nota:

Lorsque la culasse est posée, les alésages dans le joint de culasse ne sont visibles qu'à moitié.

- Reposer les pignons de chaîne d'arbres à cames avec la chaîne double à rouleaux ⇒ page 13-24, Calage de la distribution.

- Remplir les alésages de 3 mm dans le joint de culasse avec du produit d'étanchéité AMV 188 001 02.

- Enduire la surface d'étanchéité du cache de pignons d'arbres à cames de produit AMV 188 001 02.

- Lubrifier la bague-joint (⇒ page 15-3, position -13-) et la mettre en place dans le cache de pignons d'arbres à cames.

- Reposer le cache de pignons d'arbres à cames, mettre en place toutes les vis de fixation et les contre-serrer légèrement.

- Commencer par serrer les vis de fixation M8 à
  25 Nm,

puis serrer les vis de fixation M6 à
10 Nm.

- Reposer le tendeur de chaîne double à rouleaux et le serrer à
  30 Nm.

CLUB GENERATION
CORRADO
ASSOCIATION LOI 1901
WWW.CGCFRANCE.COM

Nota:

- *Si le tendeur de chaîne a été désassemblé, le purger avant de le reposer*
  ⇒ page 13-7, fig. 2.
- *Après la repose de poussoirs en coupelle neufs, ne pas lancer le moteur pendant environ 30 minutes. Les éléments hydrauliques de rattrapage doivent se mettre en place (les soupapes heurteraient sinon les pistons).*

Poussoirs hydrauliques en coupelle: contrôle

Outils spéciaux, contrôleurs et auxiliaires nécessaires

- Jauge d'épaisseur
- Cale en bois ou en matière plastique

Nota:

- *Ne remplacer les poussoirs en coupelle que complets (ils ne peuvent être ni réglés ni remis en état).*
- *Les bruits irréguliers produits par les soupapes pendant le lancement du moteur sont normaux.*

Simpo PDF Merge and Split Unregistered Version - http://www.simpopdf.com

– Lancer le moteur et le faire tourner jusqu'à ce que le ventilateur du radiateur se soit mis une fois en circuit.

– Faire passer le régime pendant deux minutes à env. 2500/min.

Si les poussoirs hydrauliques en coupelle sont encore bruyants, rechercher le poussoir défectueux en procédant comme suit:

– Déposer le couvre-culasse ⇒ page 15-9.

– Tourner le vilebrequin dans le sens d'horloge en le tenant par la vis de fixation de l'amortisseur de vibrations jusqu'à ce que les cames des poussoirs en coupelle à contrôler se trouvent en haut.

– Calculer le jeu entre les cames et les poussoirs.

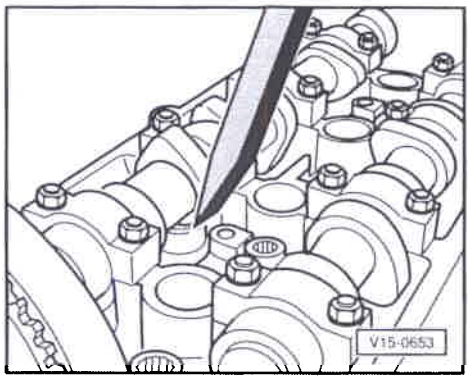

– Si le jeu est supérieur à 0,1 mm, remplacer le poussoir en coupelle. Si le jeu est inférieur à 0,1 mm ou nul, poursuivre le contrôle comme suit:

◄ – Enfoncer le poussoir en coupelle vers le bas à l'aide d'une cale en bois ou en matière plastique. Si une course à vide supérieure à 0,1 mm est perceptible jusqu'à l'ouverture de la soupape, remplacer le poussoir.

Nota:

Après la repose de poussoirs en coupelle neufs, ne pas lancer le moteur pendant environ 30 minutes. Les éléments hydrauliques de rattrapage doivent se mettre en place (les soupapes heurteraient sinon les pistons).

CLUB GENERATION CORRADO
ASSOCIATION LOI 1901
WWW.CGCFRANCE.COM

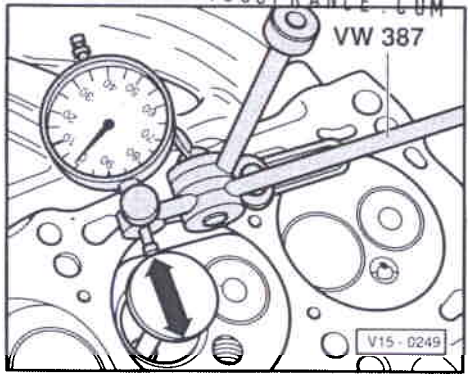

Guides de soupapes: contrôle

Outils spéciaux, contrôleurs et auxiliaires nécessaires

♦ Support universel de comparateur VW 387

♦ Comparateur

◄ – Placer une soupape neuve dans le guide. L'extrémité de sa tige doit coïncider avec le guide. Etant donné la différence de diamètre des tiges, placer uniquement une soupape d'admission dans un guide d'admission et une soupape d'échappement dans un guide d'échappement.

– Déterminer le jeu de basculement.
Limite d'usure:
Guide de soupape d'admission = 1,0 mm
Guide de soupape d'échappement = 1,3 mm

Guides de soupapes: remplacement

Outils spéciaux, contrôleurs et auxiliaires nécessaires

♦ Alésoir à main 3120 et liquide de coupe

♦ Ejecteur 3121

– Nettoyer et contrôler la culasse. Les culasses dont les bagues de sièges de soupapes ne peuvent plus être rectifiées et les culasse qui ont déjà été rectifiées à la cote minimale (hauteur) ⇒ page 15-17, position -8-,

Simpo PDF Merge and Split Unregistered Version - http://www.simpopdf.com

ne sont plus adaptées au remplacement des guides de soupapes.

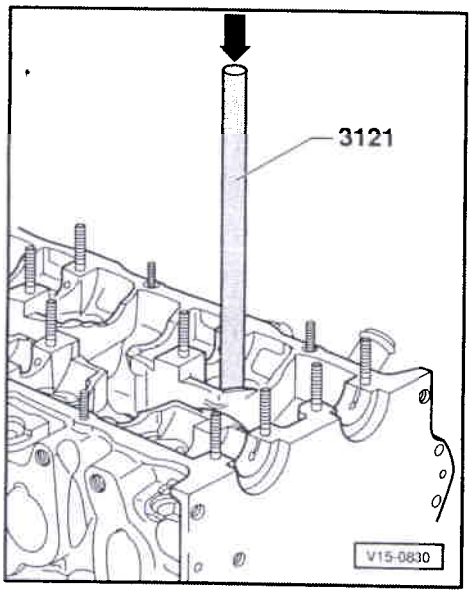

- A l'aide de l'outil 3121, extraire les guides de soupapes usés à partir du côté de l'arbre à cames.
- Enduire d'huile les guides neufs et, à l'aide de l'outil 3121, les emmancher jusqu'au collet dans la culasse froide, à partir du côté de l'arbre à cames. La culasse doit reposer sur une surface plane lors de cette opération.

Nota:

Lorsque le guide s'appuie sur le collet, la pression d'emmanchement ne doit pas dépasser 1,0 t, sinon le collet risque de casser.

- Aléser le guide de soupape avec l'alésoir à main 3120. Pour ce faire, utiliser impérativement du liquide de coupe.
- Rectifier les sièges de soupapes ⇒ page 15-21.

Etanchements de tiges de soupapes: remplacer

CLUB GENERATION CORRADO
ASSOCIATION LOI 1901
WWW.CGCFRANCE.COM

(lorsque la culasse est posée)

Outils spéciaux, contrôleurs et auxiliaires nécessaires

- ♦ Dispositif de montage 2036
- ♦ Dispositif d'extraction 3047A
- ♦ Poussoir 3129
- ♦ Levier de montage VW 541/1A avec pièce de pression VW 541/5
- ♦ Flexible de pression VW 653/3

- Déposer les arbres à cames ⇒ page 15-24.
- Déposer les poussoirs en coupelle (ne pas les intervertir) et les placer avec la surface d'appui orientée vers le bas.
- Dévisser les bougies d'allumage.
- Amener le piston du cylindre correspondant en position "point mort bas".

Simpo PDF Merge and Split Unregistered Version - http://www.simpopdf.com

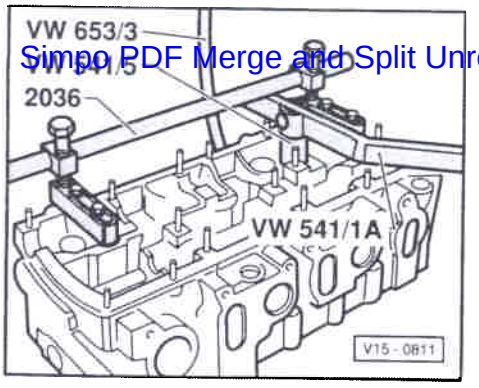

◄ – Mettre en place le dispositif de montage 2036 et régler la fixation à hauteur des goujons filetés.

– Visser le flexible de pression VW 653/3 dans l'alésage de bougie et lui appliquer une pression constante.
6 bar mini de pression

– Déposer les ressorts de soupapes à l'aide du levier de montage VW 541/1A et de la pièce de pression VW 541/5.

Nota:

Dégager les clavettes de soupapes coincées en appliquant quelques légers coups de maillet sur le levier de montage.

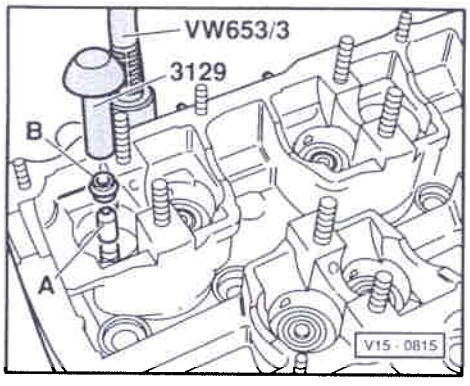

– Extraire les étanchements des tiges de soupapes avec 3047A .

◄ – Afin d'éviter tout endommagement sur les étanchements neufs des tiges de soupapes, placer la douille en plastique -A- sur la tige de soupape.

– Lubrifier l'étanchement de tige de soupape -B-, le placer dans l'outil d'emmanchement 3129 et l'enfiler avec précaution sur le guide de soupape.

CLUB GENERATION
CORRADO
ASSOCIATION LOI 1901
WWW.CGCFRANCE.COM

Simpo PDF Merge and Split Unregistered Version - http://www.simpopdf.com

Pièces du système de graissage: dépose et repose

Nota:

- *Si, lors de travaux de réparation sur le moteur, une grande quantité de copeaux métalliques ou de résidus d'abrasion – provenant d'un grippage, p. ex. endommagement des coussinets de vilebrequin et de bielle – est constatée dans l'huile-moteur, il faut, pour éviter des avaries subséquentes, non seulement nettoyer soigneusement les conduits d'huile, mais aussi remplacer tous les gicleurs d'huile, le blocage de retour d'huile et le radiateur d'huile.*
- *Le niveau d'huile ne doit pas dépasser le repère maxi – risques d'avaries du catalyseur.*

Contrôler la pression d'huile et le contacteur de pression d'huile
⇒ page 17-13.

Capacités d'huile[1]:

sans filtre à huile 5,0 l
avec filtre à huile 5,5 l

[1] Valeurs actualisées:
⇒ Classeur Service Antipollution

Spécification de l'huile-moteur:

Utiliser des huiles-moteur conformes à la norme VW 500 00 ou 501 01. Uniquement à titre exceptionnel: huiles multigrades ou monogrades conformes à API-SF ou SG.

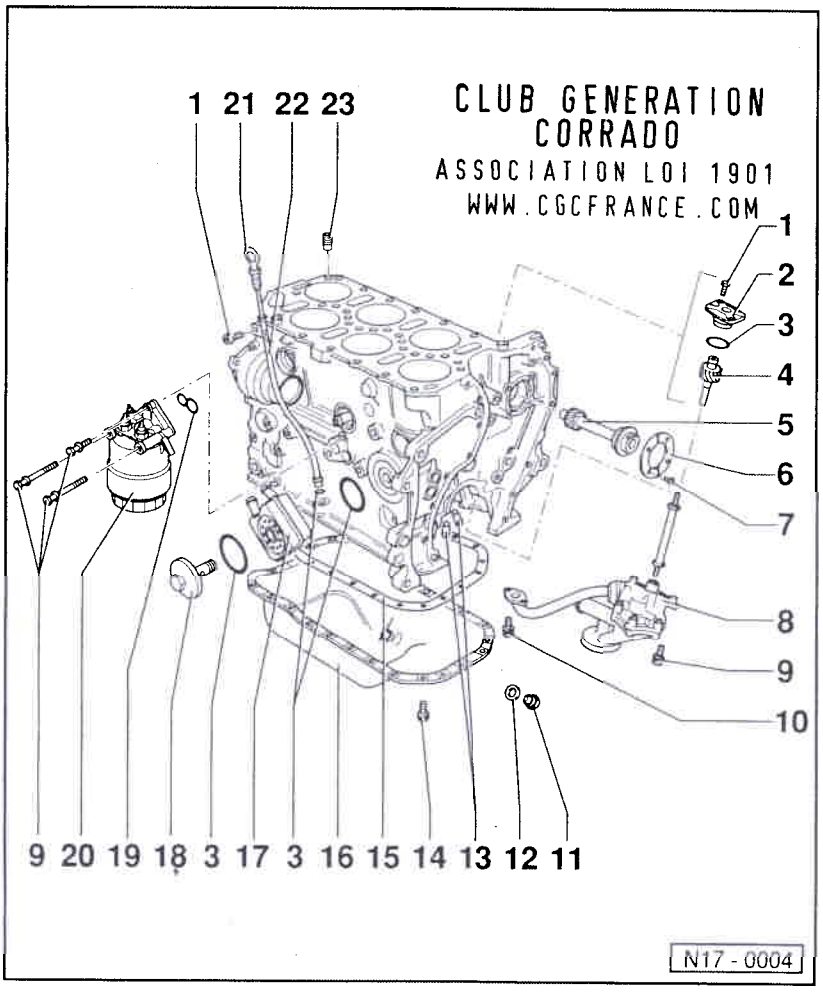

1 - 10 Nm

2 - Couvercle d'entraîneur de pompe à huile

3 - Joint torique
- Remplacer
- Lubrifier avant le montage

4 - Entraîneur de pompe à huile

5 - Arbre intermédiaire

6 - Rondelle d'appui

7 - 10 Nm
- Mettre en place avec du produit de scellement "D6"

8 - Pompe à huile
- Désassembler et assembler
⇒ page 17-10
- Enduire de produit AMV 188 001 02 le tuyau de pression d'huile sur le bloc-cylindres et le corps de pompe à huile

Simpo PDF Merge and Split Unregistered Version - http://www.simpopdf.com

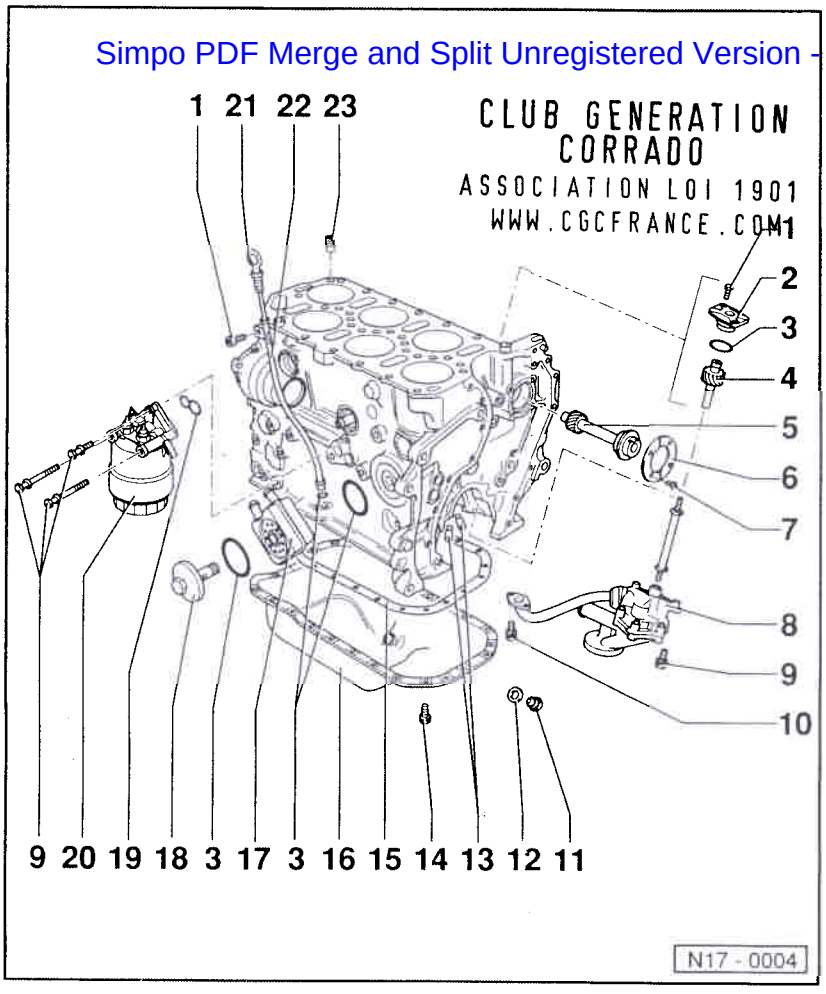

9 - 25 Nm

10 - 10 Nm
- ♦ Remplacer
- ♦ Mettre en place avec du produit de scellement "D6"

11 - Vis de vidange d'huile, 30 Nm

12 - Bague-joint
- ♦ Remplacer

13 - Gicleur d'huile
- ♦ Pour le refroidissement du piston
- ♦ Déposer et reposer ⇒ fig 1
- ♦ Pression d'ouverture: 2,0 bar
- ♦ Tenir compte du nota ⇒ page 17-1

14 - 15 Nm

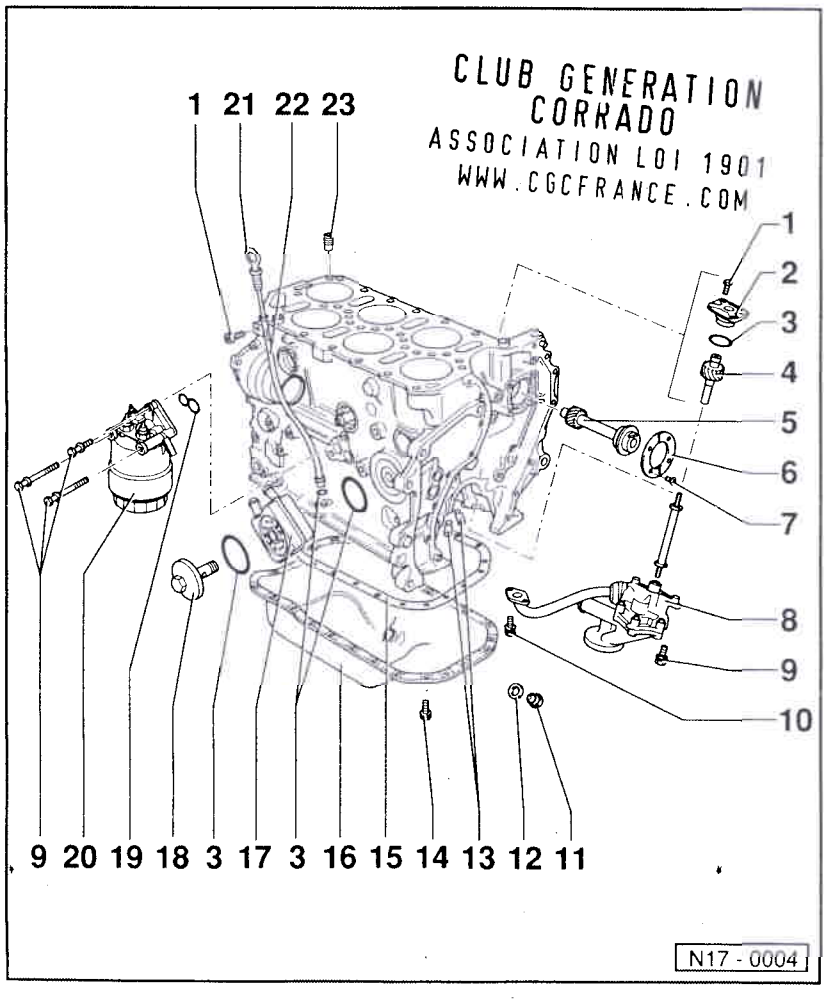

15 - Joint
- ♦ Remplacer
- ♦ En version caoutchouc, ne remplacer qu'en cas d'endommagement
- ♦ Avant la mise en place, enduire de "D2" les jonctions flasque d'étanchéité/bloc-cylindres

16 - Carter d'huile
- ♦ Avant le montage, nettoyer la surface d'étanchéité

17 - Radiateur d'huile
- ♦ Enduire de produit AMV 188 100 02 les surfaces de contact à l'extérieur de la bague-joint
- ♦ Ménager une garde suffisante avec les composants environnants
- ♦ Tenir compte du nota ⇒ page 17-1

18 - Couvercle de radiateur d'huile, 25 Nm

19 - Joint
- ♦ Remplacer
- ♦ Respecter la position de montage
- ♦ Lubrifier avant le montage

Simpo PDF Merge and Split Unregistered Version - http://www.simpopdf.com

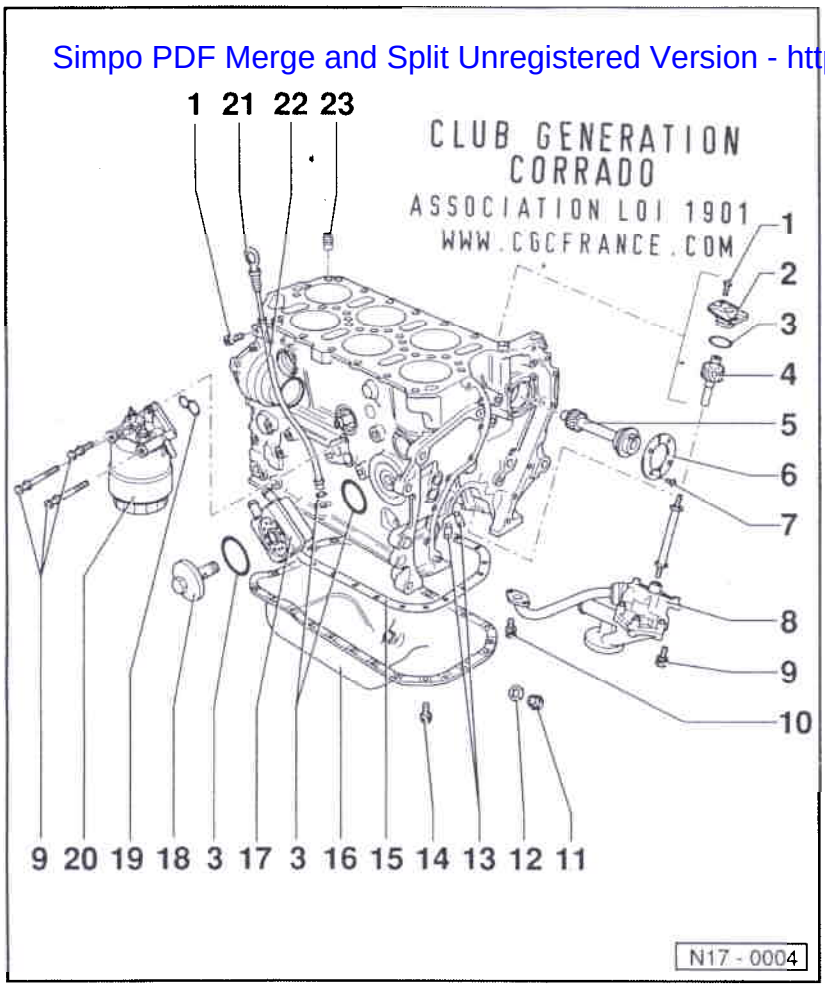

20 - Corps de filtre à huile
- ♦ Désassembler et assembler
  ⇒ page 17-7

21 - Jauge d'huile
- ♦ Le niveau d'huile ne doit pas dépasser le repère maxi.

22 - Tuyau de guidage
- ♦ Fixation par vis sur la partie inférieure de la tubulure d'admission

23 - Blocage de retour d'huile, 5 Nm
- ♦ Respecter la position de montage
- ♦ Nettoyer en cas de fort encrassement
- ♦ Tenir compte du nota
  ⇒ page 17-1

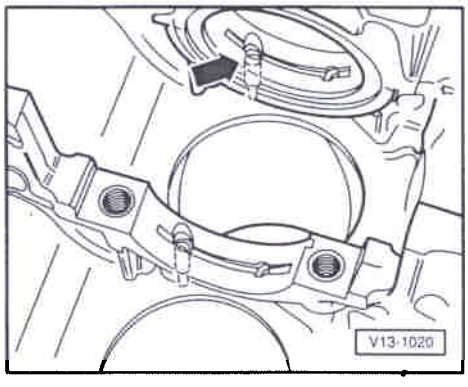

◄ **Fig. 1 Gicleur d'huile: dépose et repose**

Nota:

Les gicleurs d'huile sont intégrés dans les paliers de vilebrequin 2 à 7.

- Vilebrequin déposé

– Effectuer la dépose avec un mandrin de Ø 4 mm.

– Effectuer la repose à la main avec un mandrin de Ø 6 mm -flèche-.

Simpo PDF Merge and Split Unregistered Version - http://www.simpopdf.com

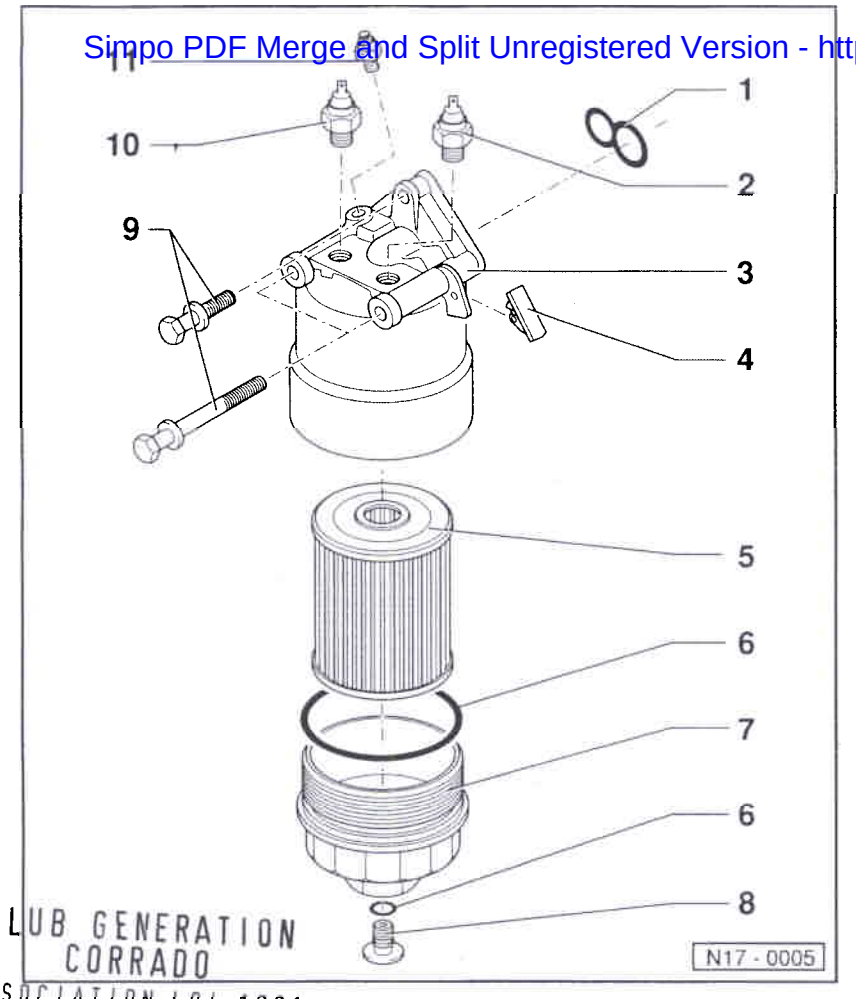

CLUB GENERATION CORRADO
ASSOCIATION LOI 1901
WWW.CGCFRANCE.COM

Corps de filtre à huile: désassemblage et assemblage

1 - Joint
- Remplacer
- Respecter la position de montage
- Lubrifier avant le montage

2 - Contacteur de pression d'huile 0,3 bar (F22), 20 Nm
- Brun
- Câble: bleu/noir
- Contrôler ⇒ page 17-13
- En cas de défaut d'étanchéité, écarter la bague-joint et la remplacer

3 - Support de filtre à huile

4 - Butée
- Pour radiateur d'huile
- Fixation sur le support de filtre à huile

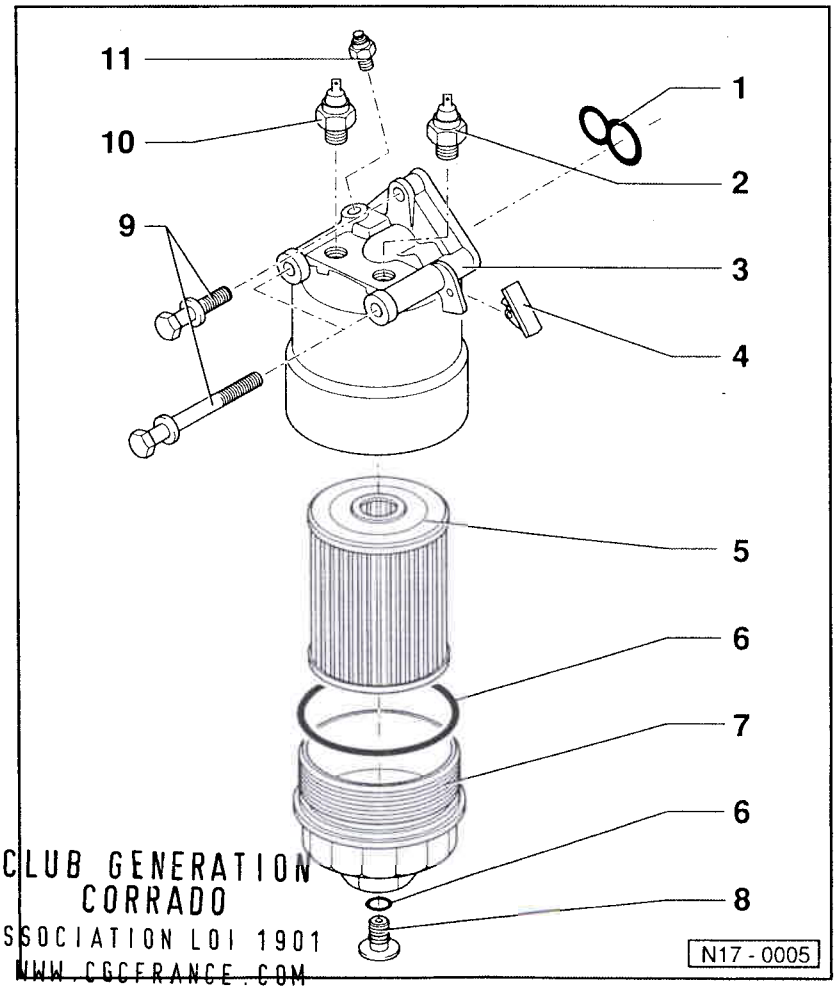

CLUB GENERATION CORRADO
ASSOCIATION LOI 1901
WWW.CGCFRANCE.COM

5 - Cartouche de filtre à huile
- Respecter les échéances de remplacement
- Avec clapet de court-circuit
  Pression d'ouverture : 2,0 bar
- Clipser d'abord dans la partie inférieure du filtre à huile avant la repose

6 - Joint torique
- Remplacer
- Lubrifier avant le montage

7 - Partie inférieure de filtre à huile, 30 Nm
- Vidanger avant la dépose

8 - Vis de vidange d'huile, 10 Nm

9 - 25 Nm

Simpo PDF Merge and Split Unregistered Version - http://www.simpopdf.com

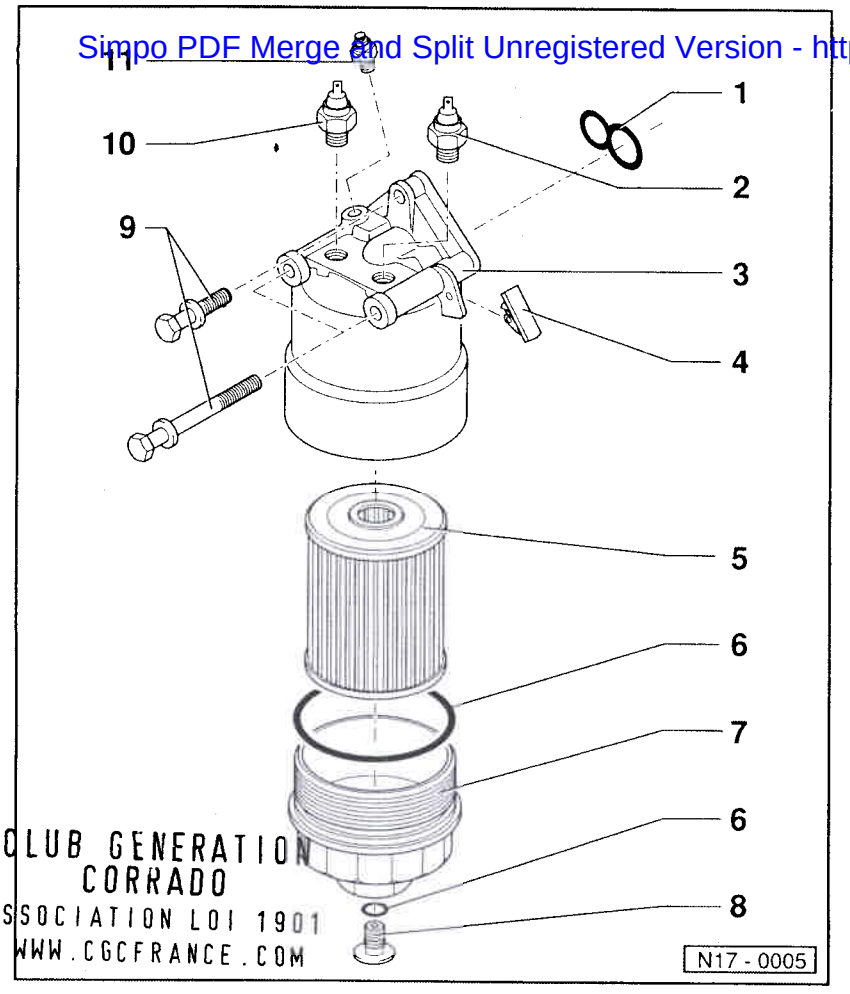

CLUB GENERATION CORRADO
ASSOCIATION LOI 1901
WWW.CGCFRANCE.COM

10 - Contacteur de pression d'huile 1,4 bar (F1), 25 Nm
- Noire
- Câble: jaune
- Contrôler ⇒ page 17-13
- En cas de défaut d'étanchéité, écarter la bague-joint et la remplacer

11 - Transmetteur de température (G8), 10 Nm

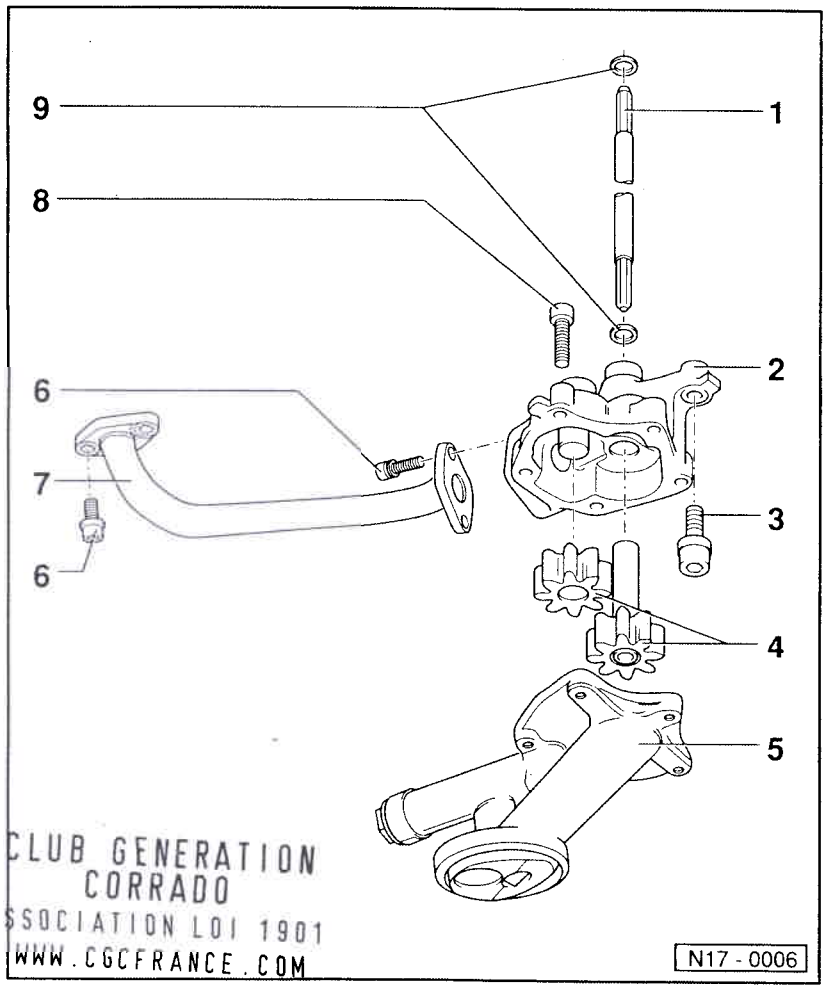

CLUB GENERATION CORRADO
ASSOCIATION LOI 1901
WWW.CGCFRANCE.COM

Pompe à huile: désassemblage et assemblage

1 - Arbre d'entraînement
- Pour entraînement de pompe à huile

2 - Corps de pompe à huile

3 - 25 Nm

4 - Pignons
- Contrôler le jeu d'entre-dents ⇒ fig. 1
- Contrôler le jeu axial ⇒ fig. 2

5 - Couvercle de pompe à huile avec clapet de surpression
- Pression d'ouverture: 5,3 à 5,7 bar
- Nettoyer le tamis en cas d'encrassement

Simpo PDF Merge and Split Unregistered Version - http://www.simpopdf.com

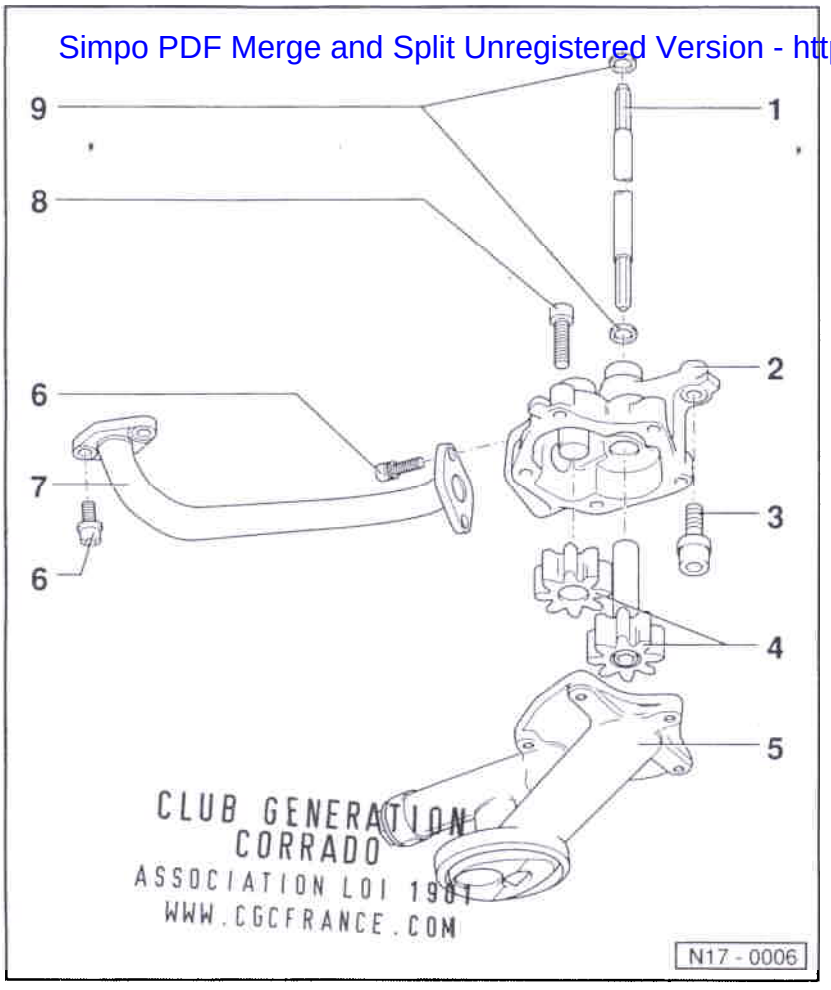

CLUB GENERATION CORRADO
ASSOCIATION LOI 1901
WWW.CGCFRANCE.COM

6 - 10 Nm
- ♦ Remplacer
- ♦ Mettre en place avec du produit de scellement "D6"

7 - Tuyau de pression d'huile
- ♦ Enduire de produit AMV 188 001 02 sur le bloc-cylindres et le corps de pompe à huile

8 - 10 Nm

9 - Joint torique
- ♦ Remplacer s'il y a endommagement

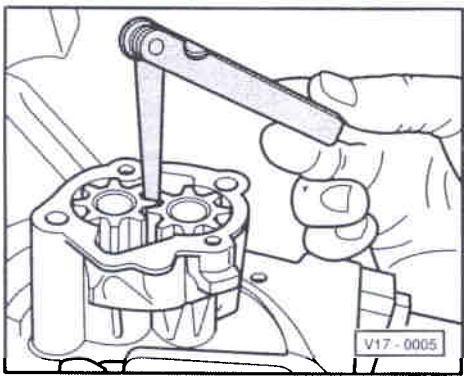

◄ **Fig. 1 Pompe à huile: contrôle du jeu d'entre-dents des pignons**

Limite d'usure: 0,20 mm

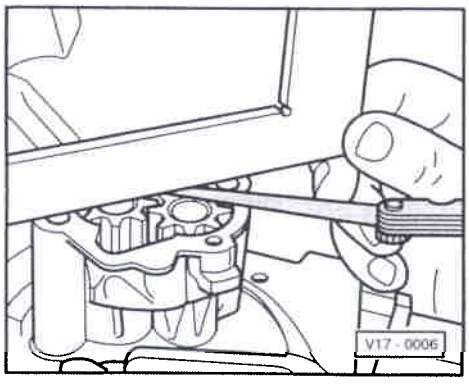

◄ **Fig. 2 Pompe à huile: contrôle du jeu axial**

Limite d'usure: 0,10 mm

Simpo PDF Merge and Split Unregistered Version - http://www.simpopdf.com

Pression d'huile et contacteur de pression d'huile: contrôle

Outils spéciaux, contrôleurs et auxiliaires nécessaires

- Contrôleur de pression d'huile V.A.G 1342
- Lampe-témoin à diodes V.A.G 1527
- Jeu d'adaptateurs de métrologie V.A.G 1594
- Schéma de parcours du courant

Nota:

Contrôle du fonctionnement et remise en état de l'indicateur optique et acoustique de pression d'huile:

⇒ Classeur Schémas de parcours du courant, Dépannage équipement électrique et Emplacements de montage

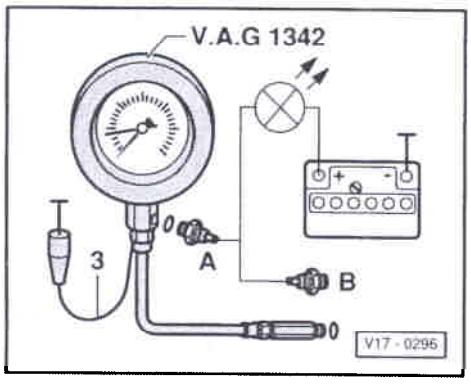

◄ – Déposer le contacteur de pression d'huile 0,3 bar (isolation marron) et le visser dans l'appareil de contrôle.

– Visser l'appareil de contrôle dans le support de filtre à huile, à la place du contacteur de pression d'huile.

– Mettre le câble marron -3- de l'appareil de contrôle à la masse (–).

– Raccorder la lampe-témoin à diodes V.A.G 1527 avec les câbles auxiliaires de V.A.G 1594 à la borne positive (+) de la batterie et au

CLUB GENERATION CORRADO
ASSOCIATION LOI 1901
WWW.CGCFRANCE.COM

contacteur de pression d'huile 0,3 bar (F22) -A-. La diode électroluminescente doit s'allumer.

– Lancer le moteur et augmenter lentement le régime.
A une pression de
0,15 à 0,45 bar,
la diode électroluminescente doit s'éteindre; dans le cas contraire remplacer le contacteur de pression d'huile 0,3 bar.

– Raccorder la lampe-témoin à diodes au contacteur de pression d'huile 1,4 bar (isolation noire) -B-.
A une pression de
1,2 à 1,6 bar
la diode électroluminescente doit s'allumer; dans le cas contraire, remplacer le contacteur de pression d'huile 1,4 bar (F1).

– Continuer à augmenter le régime.
A 2000/min et une température de 80 °C, la pression d'huile doit être de 2,0 bar mini.

A un régime plus élevé, la pression d'huile ne doit pas dépasser 7,0 bar. Si nécessaire, remplacer la pompe à huile.

Simpo PDF Merge and Split Unregistered Version - http://www.simpopdf.com

Pièces du système de refroidissement: dépose et repose

Nota:

- *A moteur chaud, le système de refroidissement est sous pression. Avant les réparations, éliminer la pression le cas échéant.*
- *Les durites sont freinées aux points de jonction par des colliers à lame-ressort. En cas de réparation, n'utiliser que des colliers à lame-ressort.*
- *Il est recommandé de procéder au montage des colliers à lame-ressort au moyen d'une pince de modèle courant, p. ex. Hazet 798-5.*
- *Agencer les durites sans contrainte lors de la repose, sans qu'elles entrent en contact avec d'autres composants (tenir compte du repère sur le raccord de liquide de refroidissement et la durite).*

Liquide de refroidissement: vidange et remplissage ⇒ page 19-13

Proportions de mélange du liquide de refroidissement ⇒ page 19-13, Liquide de refroidissement: vidange et remplissage

Procéder au contrôle d'étanchéité du système de refroidissement avec V.A.G 1274 et 1274/3.

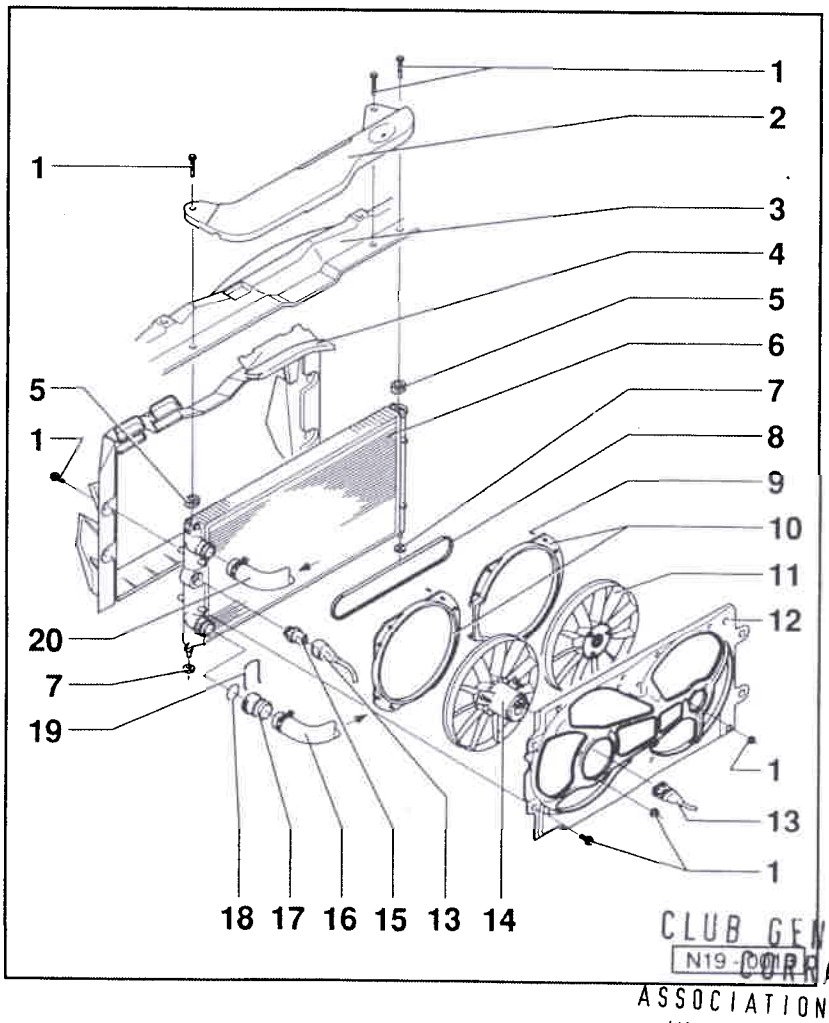

Pièces du système de refroidissement côté carrosserie

1 - 10 Nm

2 - Cache

3 - Porte-serrure

4 - Hotte de guidage d'air

5 - Support

6 - Radiateur
- ♦ Déposer et reposer ⇒ page 19-15
- ♦ Renouveler le liquide de refroidissement en entier après le remplacement

7 - Rondelle caoutchouc

8 - Courroie trapézoïdale

9 - Goupille d'écartement

CLUB GENERATION CORRADO
N19-0018
ASSOCIATION LOI 1901
WWW.CGCFRANCE.COM

Simpo PDF Merge and Split Unregistered Version - http://www.simpopdf.com

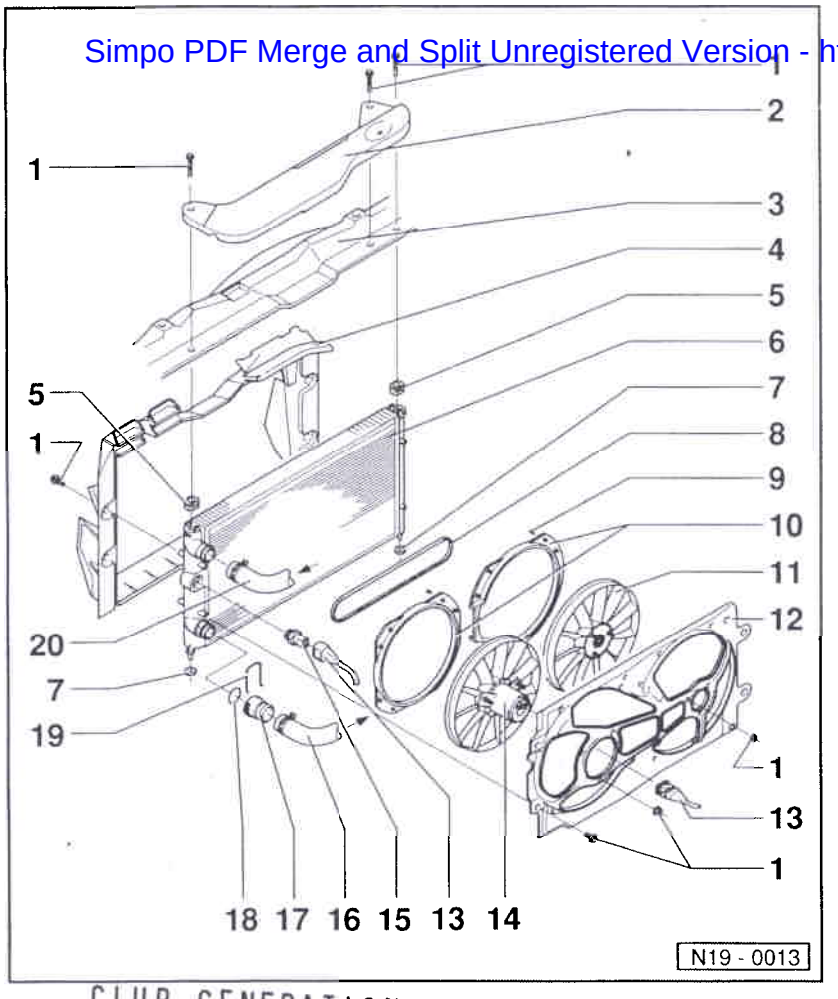

10 - Bague de guidage
- Respecter la position de montage
- Fixation par clips sur l'anneau de guidage d'air, position -12-

11 - Ventilateur additionnel
- Déposer et reposer
  ⇒ page 19-15

12 - Anneau de guidage d'air

13 - Fiche de raccordement

14 - Ventilateur de radiateur
- Déposer et reposer
  ⇒ page 19-15

15 - Thermocontacteur (F18), 35 Nm
- Pour ventilateur de radiateur, position -14-
- Températures de commutation:
  1re vitesse
  enclenchement: 92 à 97 °C
  arrêt: 84 à 91 °C
  2e vitesse
  enclenchement: 99 à 105 °C
  arrêt: 91 à 98 °C

CLUB GENERATION CORRADO
ASSOCIATION LOI 1901
WWW.CGCFRANCE.COM

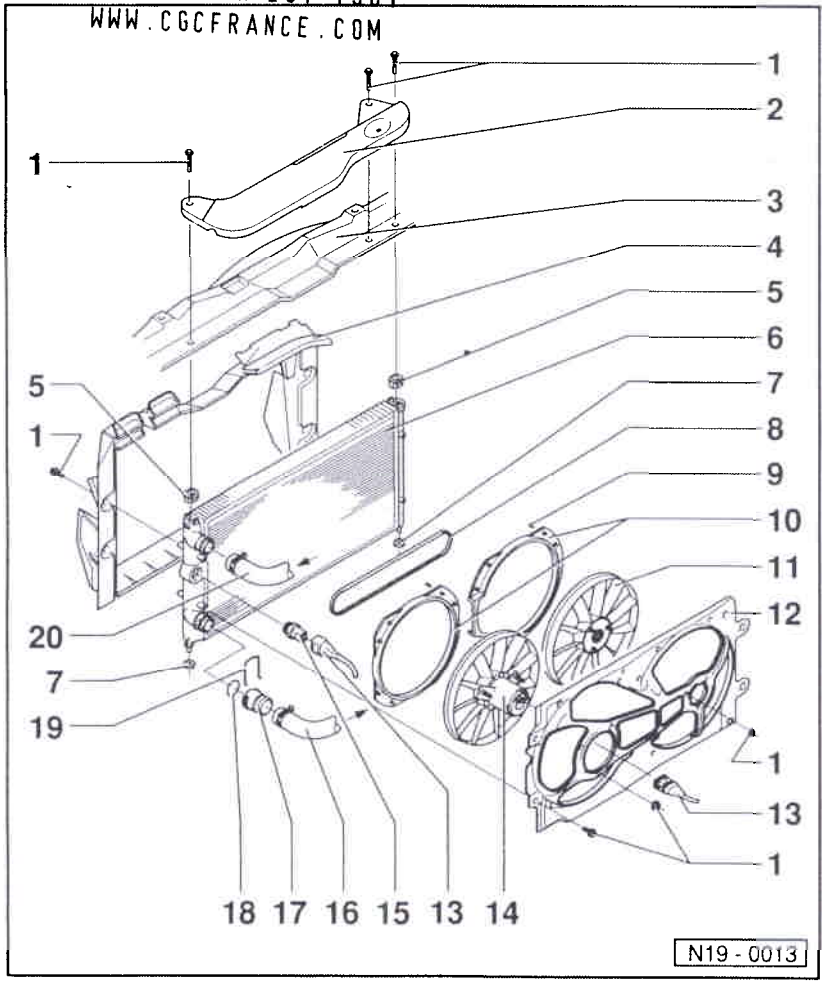

16 - Durite inférieure
- Vers le régulateur de liquide de refroidissement sur le boîtier de régulateur de liquide de refroidissement
  ⇒ page 19-7, position -19-

17 - Ajutage de raccord

18 - Joint torique
- Remplacer

19 - Agrafe de retenue
- Contrôler le bon positionnement

20 - Durite supérieure
- Venant du boîtier de régulateur de liquide de refroidissement
  ⇒ page 19-7, position -18-

Simpo PDF Merge and Split Unregistered Version - http://www.simpopdf.com

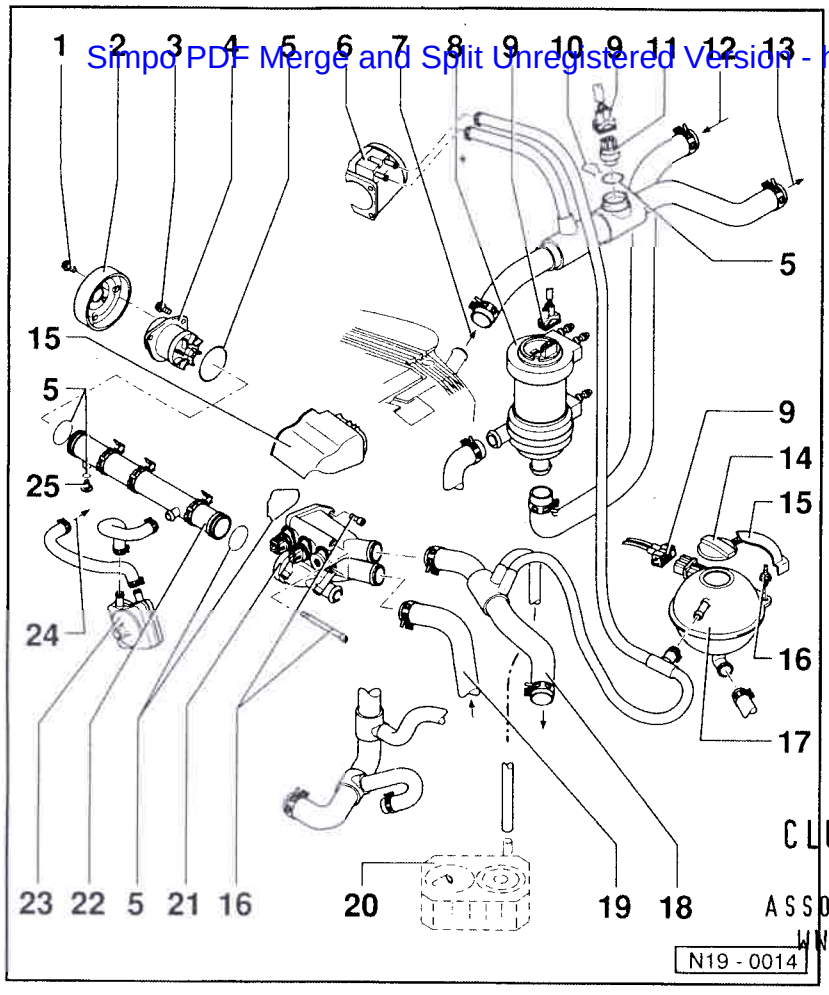

Pièces du système de refroidissement côté moteur

1 - 25 Nm
- ♦ Pour desserrer et serrer, utiliser l'outil V.A.G 1590
- ♦ Modifier la clé multiprise V.A.G 1590 ⇒ fig. 1

2 - Poulie
- ♦ Pour pompe de liquide de refroidissement

3 - 20 Nm

4 - Pompe de liquide de refroidissement
- ♦ Contrôler le bon fonctionnement
- ♦ Déposer et reposer ⇒ page 19-17

5 - Joint torique
- ♦ Remplacer

6 - Ajutage de papillon

7 - Venant de la culasse

CLUB GENERATION CORRADO
ASSOCIATION LOI 1901
WWW.CGCFRANCE.COM

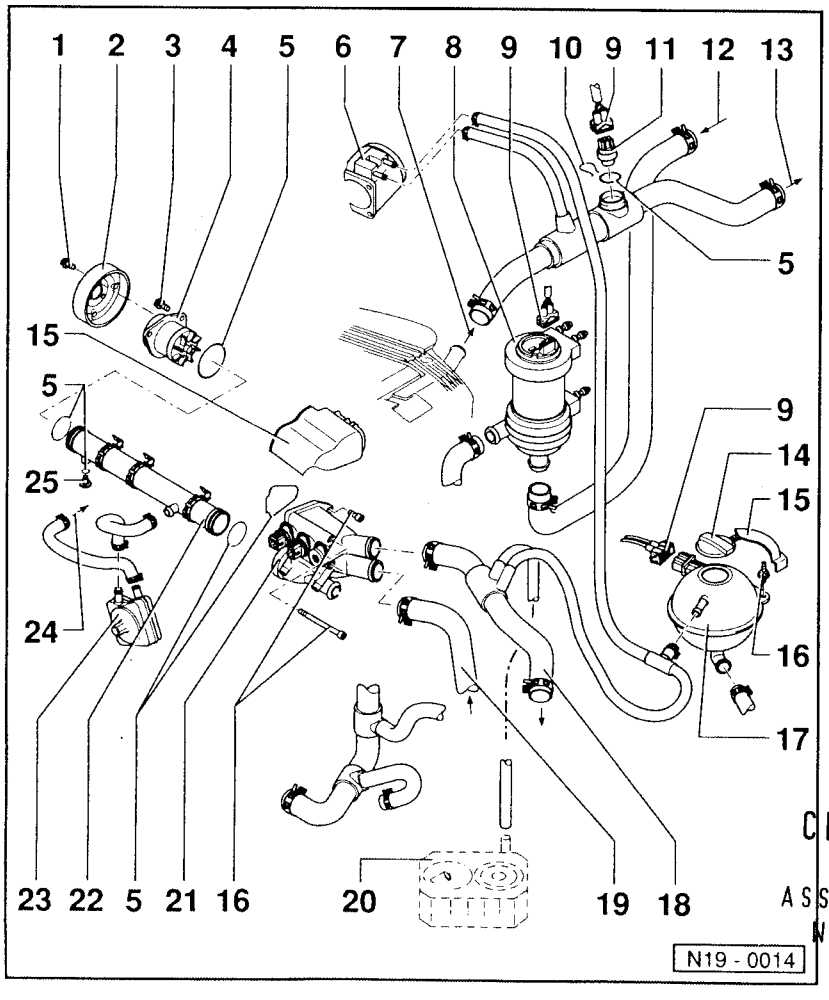

8 - Pompe de recirculation du liquide de refroidissement (V51)
- ♦ Contrôler ⇒ page 19-21
- ♦ Fixée avec un support sur le cache de pignons d'arbres à cames ⇒ page 15-4, position -17-

9 - Fiche de raccordement

10 - Agrafe de retenue
- ♦ Contrôler le bon positionnement

11 - Transmetteur de température du liquide de refroidissement (G62)
- ♦ Noire
- ♦ A 2 pôles
- ♦ Pour Climatronic
- ♦ Contrôler:

⇒ Chauffage, climatiseur; groupe de réparation 01; Autodiagnostic du Climatronic; Mémoire de défauts: interrogation

12 - Venant de l'échangeur de chaleur

13 - Vers l'échangeur de chaleur

CLUB GENERATION CORRADO
ASSOCIATION LOI 1901
WWW.CGCFRANCE.COM

SimpoPDF Merge and Split Unregistered Version - http://www.simpopdf.com

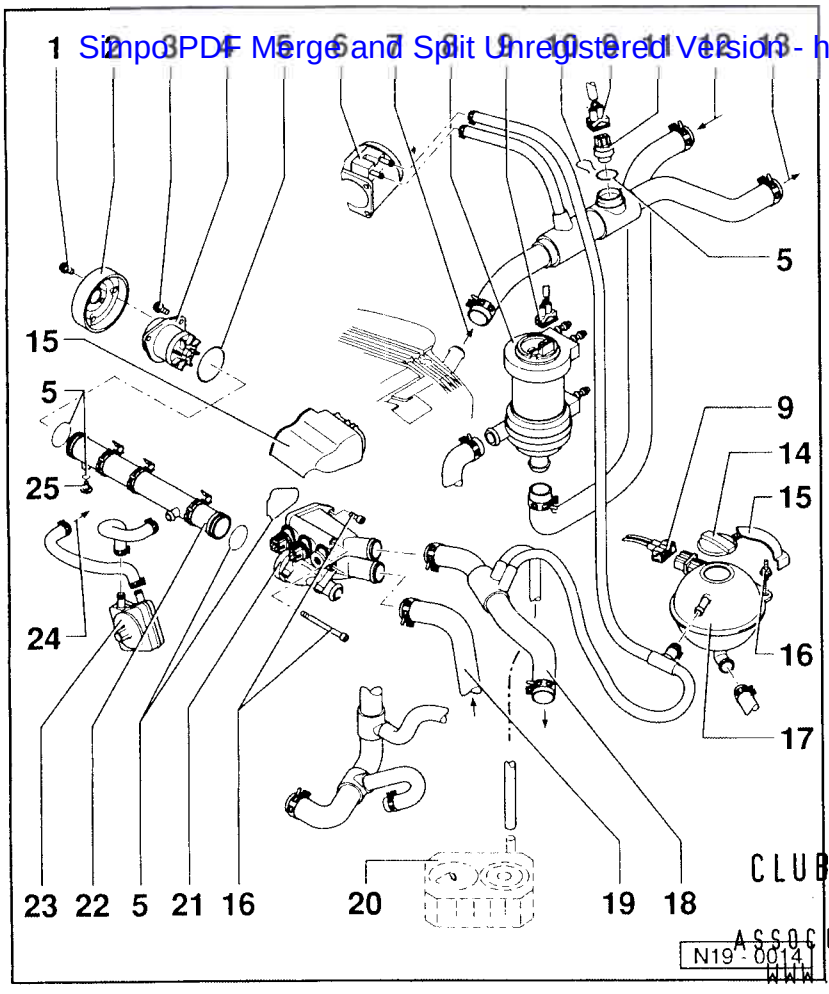

14 - Bouchon
- ♦ Contrôler avec les appareils V.A.G 1274 et 1274/4
- ♦ Pression de contrôle: 1,3 à 1,5 bar

15 - Cache

16 - 10 Nm

17 - Vase d'expansion

18 - Durite supérieure
- ♦ Vers le haut du radiateur ⇒ page 19-4, position -20-

19 - Durite inférieure
- ♦ Venant du bas du radiateur ⇒ page 19-4, position -16-

20 - Radiateur d'ATF
- ♦ Uniquement sur les véhicules avec boîte automatique
- ♦ Déposer et reposer:

⇒ Boîte automatique 096; groupe de réparation 37; Boîte de vitesses: désassemblage et assemblage; Radiateur d'ATF et tuyau de remplissage d'ATF: dépose et repose

CLUB GENERATION CORRADO
ASSOCIATION LOI 1901
WWW.CGCFRANCE.COM

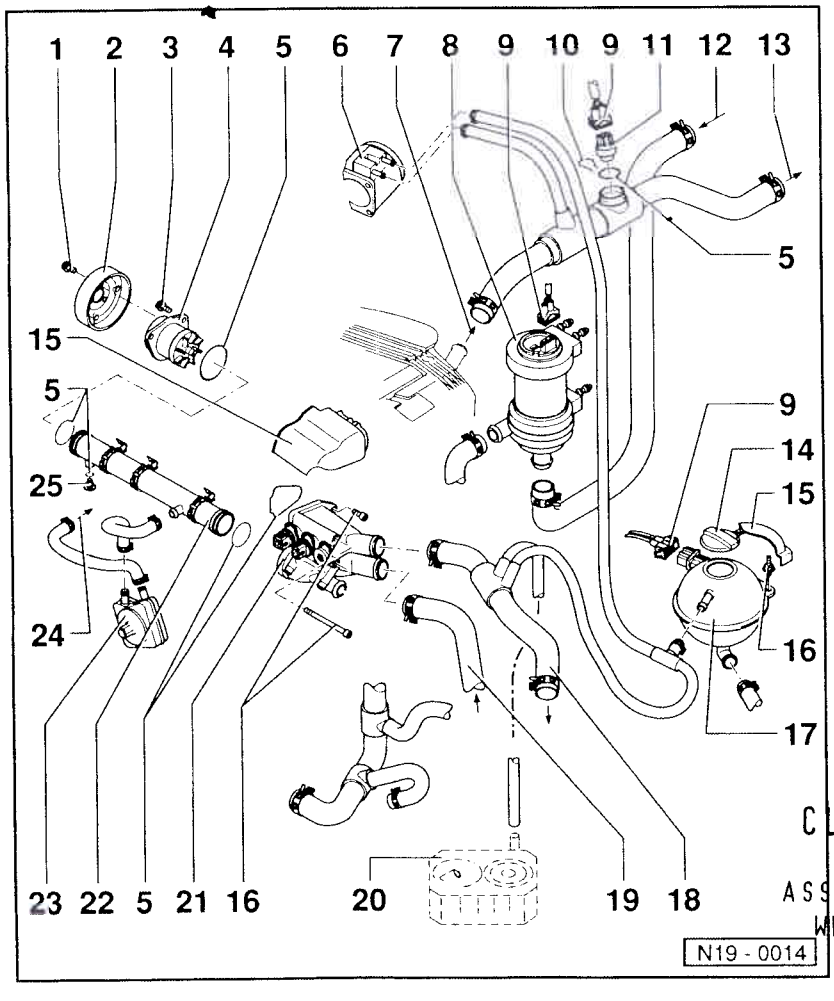

21 - Boîtier du régulateur de liquide de refroidissement
- ♦ Désassembler et assembler ⇒ page 19-10

22 - Tuyau de liquide de refroidissement

23 - Radiateur d'huile
- ♦ Déposer et reposer ⇒ page 17-4, position -17-.

24 - Vers le bloc-cylindres

25 - Vis de vidange, 10 Nm
- ♦ Effectuer la vidange et le remplissage de liquide de refroidissement ⇒ page 19-13

CLUB GENERATION CORRADO
ASSOCIATION LOI 1901
WWW.CGCFRANCE.COM

Simpo PDF Merge and Split Unregistered Version - http://www.simpopdf.com

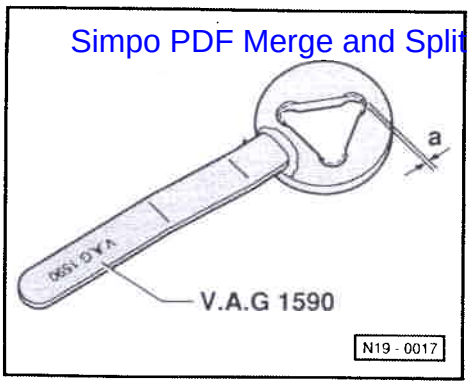

◄ **Fig. 1 Clé multiprise V.A.G 1590: modification**

– En raison des modifications apportées aux vis de fixation de la poulie de pompe de liquide de refroidissement, limer les trois arrondis pour obtenir la cote
a = 1 mm.

CLUB GENERATION CORRADO
ASSOCIATION LOI 1901
WWW.CGCFRANCE.COM

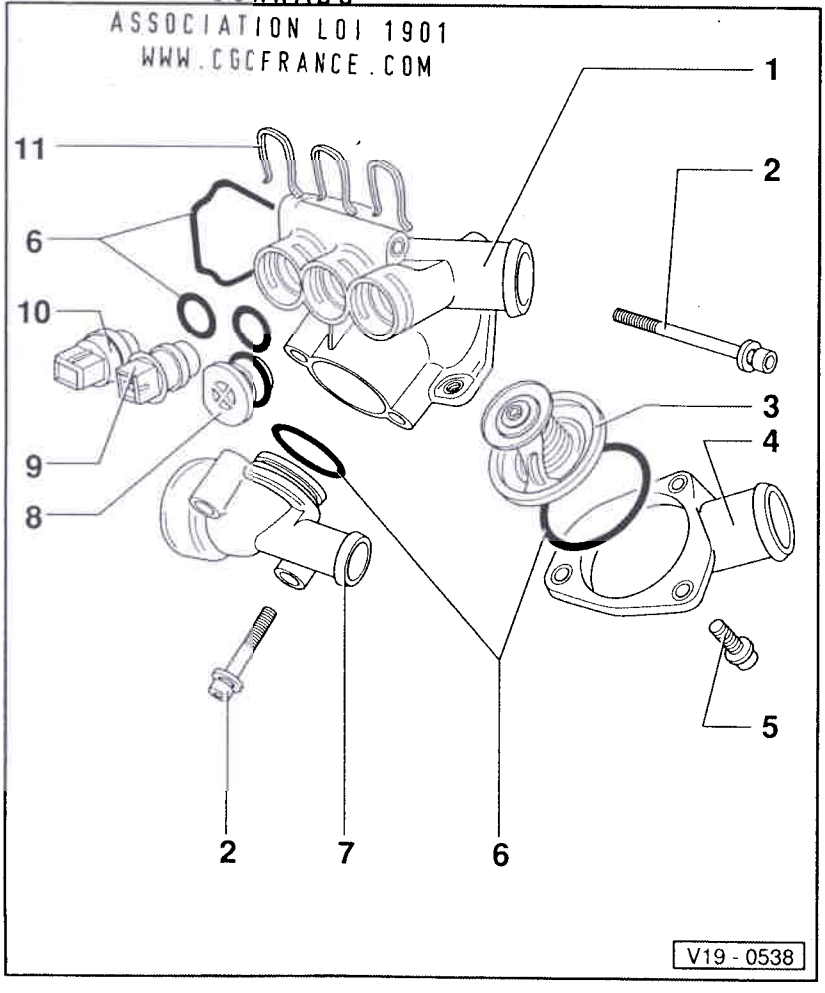

Boîtier de régulateur de liquide de refroidissement: désassemblage et assemblage

Nota:

Agencement des durites sur le boîtier de régulateur de liquide de refroidissement
⇒ page 19-5, Pièces du système de refroidissement – côté moteur.

1 - Boîtier de régulateur de liquide de refroidissement

2 - 10 Nm

3 - Régulateur de liquide de refroidiss.
- Position de montage: encoche ou clapet d'aération vers le haut
- Contrôler: chauffer le régulateur au bain-marie
- Début d'ouverture: env. 80 °C
- Fin: env. 105 °C
- Course d'ouverture: 7 mm mini

4 - Ajutage de raccord

Simpo PDF Merge and Split Unregistered Version - http://www.simpopdf.com

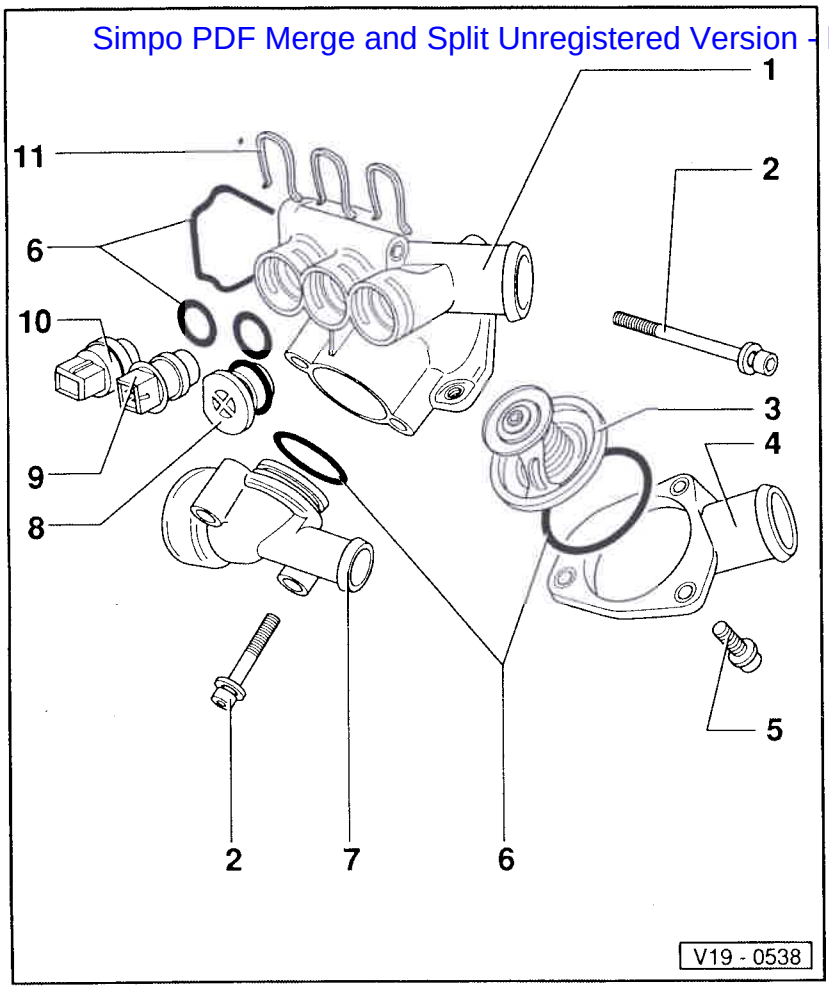

5 - 10 Nm

6 - Joint torique
- Remplacer

7 - Ajutage de raccord

8 - Obturateur
- Sur les véhicules sans climatiseur
- Thermocontacteur pour débranchement du climatiseur (F163) et thermocontacteur pour ventilateur de liquide de refroidissement, 3e vitesse (F165) sur les véhicules avec climatiseur
  – marron
  – à 4 pôles

⇒ Chauffage, climatiseur; groupe de réparation 87

CLUB GENERATION
CORRADO
ASSOCIATION LOI 1901
WWW.CGCFRANCE.COM

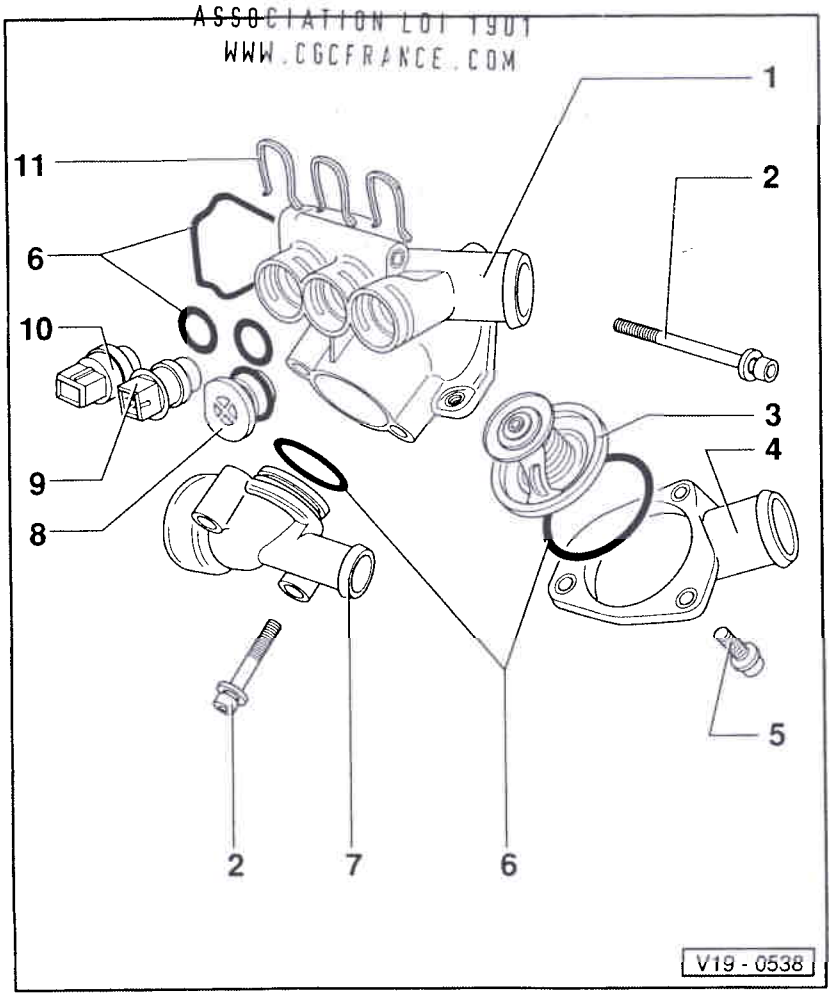

9 - Thermocontacteur de marche à vide du ventilateur (F87) avec transmetteur d'indicateur de température du liquide de refroidissement (G2)
- Jaune, à 4 pôles
- Contrôler ⇒ page 19-21, Pompe de recirculation du liquide de refroidissement et marche à vide du ventilateur de radiateur: contrôle
- Températures de commutation:
  enclenchement: 101 à 107 °C
  arrêt: 94 à 100 °C

10 - Transmetteur de température de liquide de refroidissement (G62)
- Bleu, à 2 pôles
- Pour Motronic

⇒ Groupe de réparation 01; Autodiagnostic; Mémoire de défauts: interrogation

11 - Agrafe de retenue
- Contrôler le bon positionnement

Simpo PDF Merge and Split Unregistered Version - http://www.simpopdf.com

Liquide de refroidissement: vidange et remplissage

Vidange

- Ouvrir le bouchon du vase d'expansion de liquide de refroidissement.
- Dévisser la vis de vidange du tuyau de liquide de refroidissement ⇒ page 19-8, position -25-.

Remplissage

Nota:

- *Le système de refroidissement est rempli toute l'année d'un mélange d'eau et d'antigel anticorrosif G 11. Le G 11 et les additifs de liquide de refroidissement portant la mention "conformes à TL VW 774 B" empêchent les dégâts dus au gel et à la corrosion, ainsi que l'entartrage; en outre, ils augmentent la température d'ébullition du liquide de refroidissement. Pour ces raisons, le système de refroidissement doit impérativement être rempli toute l'année de produit antigel et anticorrosif. Particulièrement dans les pays à climat tropical, le liquide de refroidissement contribue, grâce à son point d'ébullition plus élevé, à la sécurité de fonctionnement du moteur en cas de fortes sollicitations.*
- *Si le radiateur, l'échangeur de chaleur, la culasse ou le joint de culasse ont été remplacés, ne pas réutiliser le liquide de refroidissement usagé.*

CLUB GENERATION CORRADO
ASSOCIATION LOI 1901
WWW.CGCFRANCE.COM

Proportions de mélange recommandées:

Protection antigel jusqu'à	Proportion d'antigel[1]	G 11[2]	Eau[2]
–25 °C	35 %	3,5 l	6,5 l
–35 °C	50 %	5,0 l	5,0 l

[1] La proportion d'antigel ne doit pas excéder 60 %; la protection antigel et l'effet de refroidissement diminuent en cas de proportion plus élevée.

[2] La quantité de liquide de refroidissement peut varier selon l'équipement du véhicule.

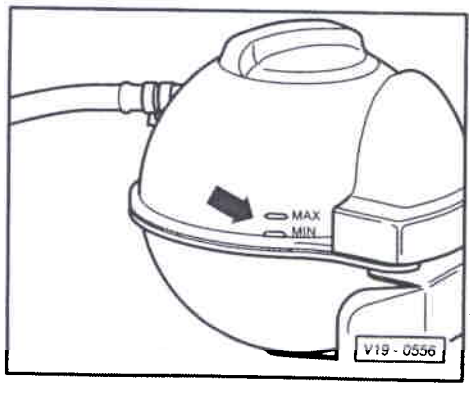

- Pousser la durite supérieure du radiateur vers le bas.
- Faire l'appoint de liquide de refroidissement jusqu'au repère maxi sur le vase d'expansion.
- Lancer le moteur et le faire tourner au ralenti tout en faisant l'appoint de liquide de refroidissement jusqu'à l'alésage de trop-plein sur le vase d'expansion.
- Fermer le vase d'expansion.
- Faire tourner le moteur jusqu'à enclenchement du ventilateur.
- Contrôler le niveau du liquide de refroidissement et faire l'appoint si nécessaire. Quand le moteur est à sa température de fonctionnement, le liquide de refroidissement doit se trouver au repère maxi; à moteur froid, il doit être compris entre les repères mini et maxi.

Simpo PDF Merge and Split Unregistered Version - http://www.simpopdf.com

Radiateur et ventilateur: dépose et repose

Dépose

- Vidanger le liquide de refroidissement ⇒ page 19-13
- Débrancher les durites du radiateur.
- Débrancher la fiche de raccordement du thermocontacteur et du ventilateur de radiateur.
- Dévisser les vis de fixation du radiateur.
- Déposer le porte-serrure avec pièces boulonnées:
⇒ Carrosserie – Travaux de montage; groupe de réparation 50; Porte-serrure avec pièces boulonnées: dépose et repose
- Retirer le radiateur avec le ventilateur et la hotte de guidage d'air en le soulevant.

Véhicules équipés d'un climatiseur:

- *Tenir compte des remarques et travaux de montage supplémentaires ⇒ page 19-16.*

Repose

La repose s'effectue dans l'ordre inverse; il faut alors tenir compte de ce qui suit:

- Faire l'appoint de liquide de refroidissement ⇒ page 19-13
- Connexions électriques et agencement des câbles:

⇒ Equipement électrique; groupe de réparation 97

- Contrôler le réglage des phares, le corriger le cas échéant:
⇒ Le Spécialiste et l'Entretien

CLUB GENERATION CORRADO
ASSOCIATION LOI 1901
WWW.CGCFRANCE.COM

Remarques et travaux de montage supplémentaires pour les véhicules équipés d'un climatiseur

> ***Attention***
> ***Le circuit de réfrigérant du climatiseur ne doit pas être ouvert.***

Nota:

Pour éviter d'endommager le condenseur et les conduites/flexibles de réfrigérant, il faut veiller à ne pas distendre, plier ou tordre les conduites et les flexibles.

- Décrocher de la partie inférieure du filtre à air l'électrovanne 1 (N80) avec la bague de fixation ⇒ page 20-20, Pièces du système de réservoir à charbon actif: dépose et repose.
- Déposer le corps de filtre à air au complet avec le débitmètre d'air massique (G70).
⇒ Groupe de réparation 24; Système d'allumage et d'injection Motronic; Partie injection: remise en état
- Dévisser le réservoir de liquide du climatiseur et le laisser pendre dans le vide.
- Dévisser le(s) collier(s) de maintien des conduites de réfrigérant.

Simpo PDF Merge and Split Unregistered Version - http://www.simpopdf.com

– Dévisser le condenseur du radiateur et le tirer aussi loin que possible vers l'avant.

– Retirer le radiateur avec le ventilateur par le haut en le soulevant.

– Fixer le condenseur sur la carrosserie de telle façon que les conduites/flexibles de réfrigérant ne subissent aucune contrainte.

Pompe de liquide de refroidissement: dépose et repose

Outils spéciaux, contrôleurs et auxiliaires nécessaires

- Dispositif de maintien 10-222A avec adaptateur 10-222A/3
- Clé multiprise V.A.G 1590
- Clé dynamométrique V.A.G 1331 (5 à 50 Nm)

Dépose

– Le contact d'allumage étant coupé, déconnecter la tresse de masse de la batterie.

Nota:

Le cas échéant, demander au préalable le numéro de code antivol de l'autoradio.

– Désolidariser le tuyau d'échappement avant du flasque allant au catalyseur.

– Vidanger le liquide de refroidissement ⇒ page 19-13

CLUB GENERATION CORRADO
ASSOCIATION LOI 1901
WWW.CGCFRANCE.COM

– Déposer la courroie à nervures trapézoïdales ⇒ page 13-20.

– Déposer le flexible d'admission:
⇒ Groupe de réparation 24; Système d'allumage et d'injection Motronic; Partie injection: remise en état

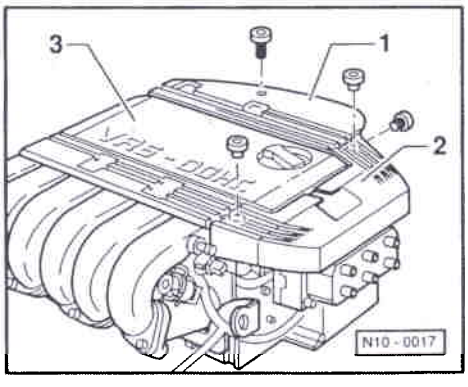

◄ – Débrancher les câbles d'allumage du transformateur d'allumage et les déclipser de leur guide -2-.

– Déposer le guide de câbles d'allumage -2-.

– Débrancher le flexible de dépression entre la partie supérieure de la tubulure d'admission et le régulateur de pression du carburant.

– Déposer le transmetteur de température de tubulure d'admission logé dans la partie supérieure de la tubulure d'admission.

– Dévisser le vase d'expansion de liquide de refroidissement et le placer de côté; les durites restent branchées.

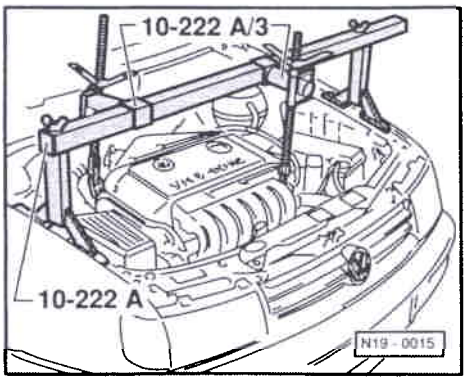

◄ – Mettre en place le dispositif de maintien 10-222A avec l'adaptateur 10-222 A/3.

– Mettre en place le dispositif de maintien dans l'œillet d'accrochage à gauche et à droite sur la culasse et soulever légèrement le moteur.

– Desserrer la boîte de vitesses de la fixation arrière gauche de l'ensemble mécanique et le moteur de la fixation arrière droite.

Simpo PDF Merge and Split Unregistered Version - http://www.simpopdf.com

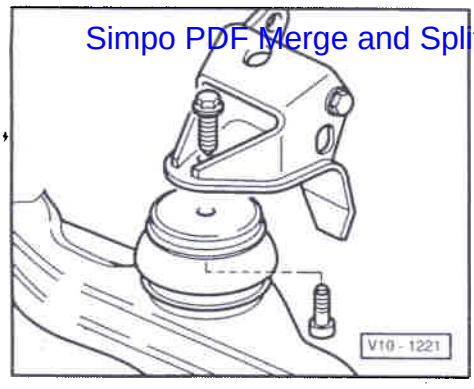

- Desserrer par le haut le moteur de la fixation avant gauche de l'ensemble mécanique.
- Soulever le moteur avec précaution
- Déposer la poulie de pompe de liquide de refroidissement (utiliser l'outil V.A.G 1590 pour desserrer et resserrer les vis de fixation).

Nota:

Si nécessaire, modifier la clé multiprise V.A.G 1590 ⇒ page 19-9, fig. 1.

- Déposer la pompe de liquide de refroidissement.

Nota:

Pour déposer et reposer la pompe de liquide de refroidissement, pousser légèrement le moteur vers la gauche avec la main afin de ménager un espace libre pour la dépose et la repose.

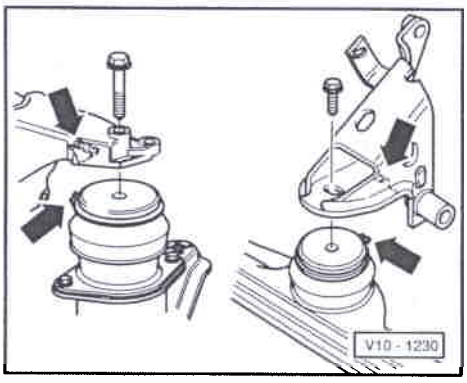

Repose

La repose s'effectue dans l'ordre inverse; il faut alors tenir compte de ce qui suit:

- Lors de la repose, veiller à ce que l'évidement sur la console arrière droite ainsi que l'évidement sur la console avant s'encliquettent dans les tenons des silentblocs -flèches-.
- Visser toutes les vis d'env. 5 ou 6 tours à la main sur les fixations de l'ensemble mécanique.

CLUB GENERATION CORRADO
ASSOCIATION LOI 1901
WWW.CGCFRANCE.COM

- Ajuster la fixation de l'ensemble mécanique sans contrainte en lui imprimant des secousses.
- Serrer d'abord les fixations avant et arrière droite d'ensemble mécanique, puis la fixation arrière gauche d'ensemble mécanique.
  Couples de serrage ⇒ page 10-10, fixation de l'ensemble mécanique.
- Reposer le flexible d'admission:

⇒ Groupe de réparation 24; Système d'allumage et d'injection Motronic; Partie injection: remise en état

- Reposer la courroie à nervures trapézoïdales ⇒ page 13-20.
- Faire l'appoint de liquide de refroidissement ⇒ page 19-13

Couples de serrage

Vissage	Couple de serrage
Pompe de liquide de refroidissement sur bloc-cylindres	20 Nm
Poulie sur pompe de liquide de refroidissement	25 Nm
Vase d'expansion de liquide de refroidissement sur carrosserie	10 Nm
Transmetteur de température de tubulure d'admission dans partie supérieure de tubulure d'admission	15 Nm

Simpo PDF Merge and Split Unregistered Version - http://www.simpopdf.com

Visage	Couple de serrage
Vis de vidange dans tuyau de liquide de refroidissement	10 Nm
Tuyau d'échapp. AV sur catalyseur	25 Nm

Pompe de recirculation de liquide de refroidissement et marche à vide du ventilateur de radiateur: contrôle

CLUB GENERATION CORRADO
ASSOCIATION LOI 1901
WWW.CGCFRANCE.COM

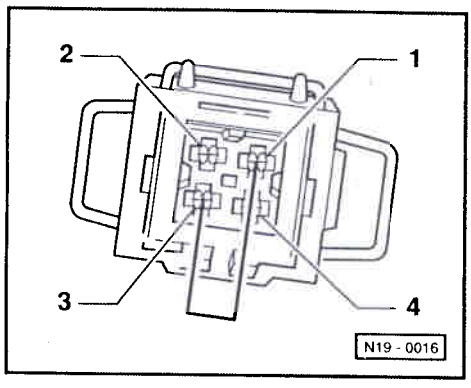

Outils spéciaux, contrôleurs et auxiliaires nécessaires

- ♦ Système de contrôle V.A.G 1466
- ♦ Jeu d'adaptateurs de métrologie V.A.G 1594
- ♦ Schéma de parcours du courant

– Déposer le cache situé au-dessus du boîtier de régulateur de liquide de refroidissement.

– Mettre le contact d'allumage et le couper.

– Débrancher la fiche de raccordement à 4 pôles du thermocontacteur de marche à vide du ventilateur (F87) avec transmetteur d'indicateur de température de liquide de refroidissement (G2) -jaune-.

◄ – Shunter les contacts -1- et -3- de la fiche de raccordement (câbles marron/rouge et marron) à l'aide des câbles auxiliaires de V.A.G 1594.

♦ Le ventilateur de radiateur/liquide de refroid. (V7)et la pompe de recirculation de liquide de refroid. (V51) doivent s'enclencher.

Nota:

Vérifier la marche à vide du ventilateur de radiateur à l'aide du système de contrôle V.A.G 1466.

⇒ Classeur Schémas de parcours du courant, Dépannage équipement électrique et Emplacements de montage

Simpo PDF Merge and Split Unregistered Version - http://www.simpopdf.com

Pièces du système d'alimentation: dépose et repose

Nota:

- *Les raccords de flexibles sont freinés par des colliers à vis, des colliers à lame-ressort ou des colliers de serrage.*
- *Remplacer systématiquement les colliers de serrage par des colliers à lame-ressort ou des colliers à vis.*
- *Les flexibles de carburant dans le compartiment-moteur ne doivent être freinés que par des colliers à lame-ressort. Il n'est pas permis d'utiliser des colliers de serrage ou des colliers à vis.*
- *Il est recommandé de procéder au montage des colliers à lame-ressort au moyen d'une pince de modèle courant, p. ex. Hazet 798-5.*

Tenir compte des mesures de sécurité ⇒ page 20-8.

Tenir compte des règles de propreté ⇒ page 20-9

Régler le câble d'accélérateur ⇒ page 20-10

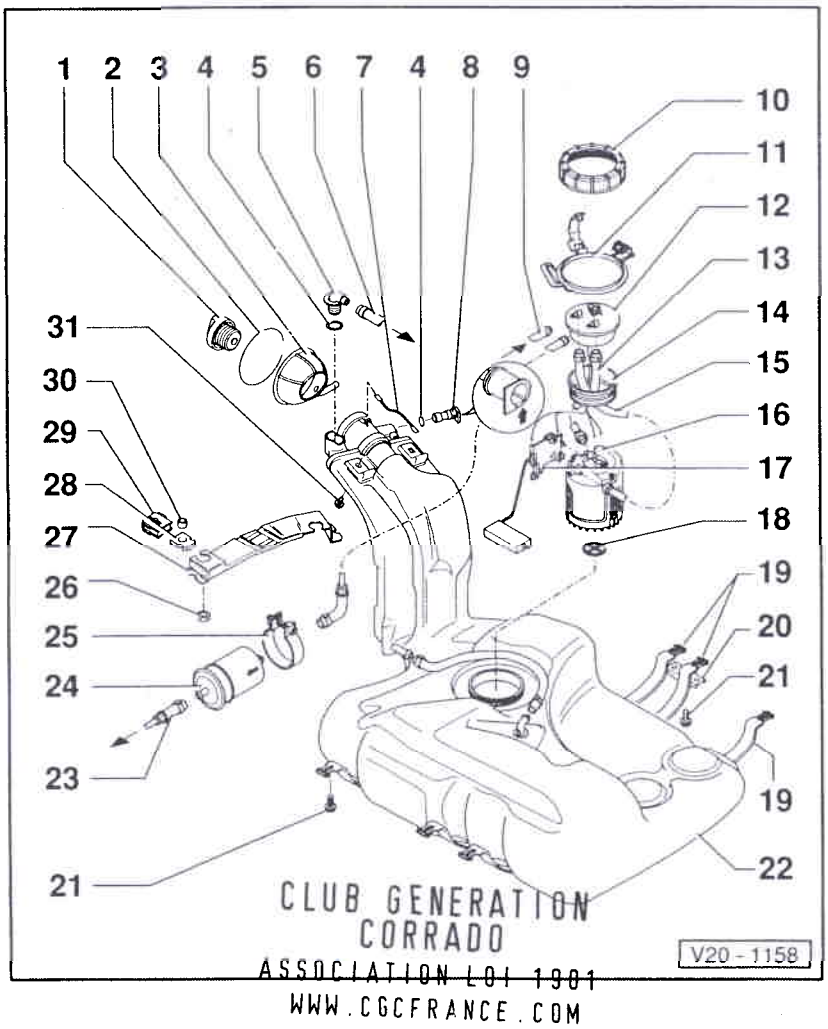

CLUB GENERATION CORRADO
ASSOCIATION LOI 1901
WWW.CGCFRANCE.COM

Réservoir à carburant avec pièces rapportées et filtre à carburant: dépose et repose

Nota:

Après tous les travaux sur l'unité de refoulement du carburant ou sur l'indicateur de niveau de carburant, veiller à ce que les flexibles d'alimentation ou de retour n'entrent pas en contact avec le réservoir à carburant (transmission des bruits de pompe).

1 - Bouchon
- Remplacer le joint en cas d'endommagement

2 - Bague de serrage

3 - Cuvette caoutchouc

4 - Joint torique
- Remplacer s'il y a endommagement

Simpo PDF Merge and Split Unregistered Version - http://www.simpopdf.com

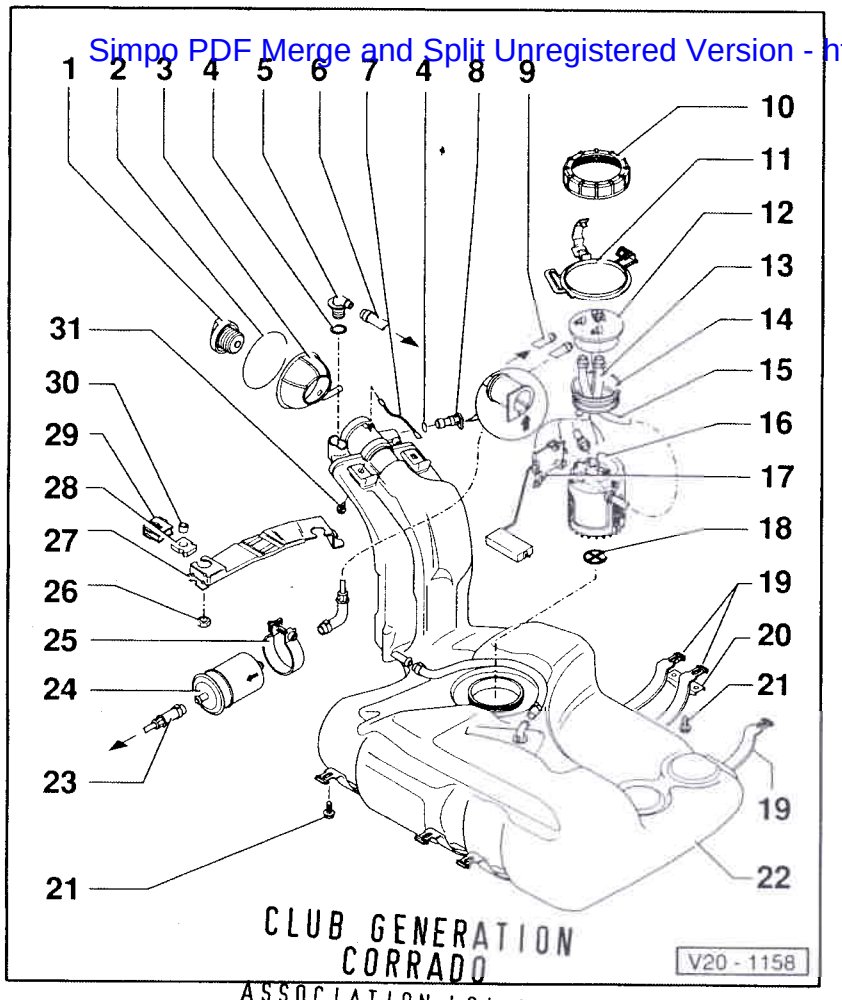

5 - Clapet à gravité
- ♦ Pour la dépose, déclipser le clapet par le haut hors de l'ajutage de remplissage
- ♦ Contrôler le passage dans le clapet
  Clapet vertical: ouvert,
  Clapet basculé de 45°:
  fermé

6 - Conduite d'aération
- ♦ Vers le réservoir à charbon actif
  ⇒ page 20-20, position -1-

7 - Liaison à la masse

8 - Clapet d'aération
- ♦ Contrôler ⇒ page 20-7, fig. 2

9 - Conduite de retour
- ♦ Bleue
- ♦ Venant du répartiteur de carburant

⇒ Groupe de réparation 24; Système d'allumage et d'injection Motronic; Partie injection: remise en état

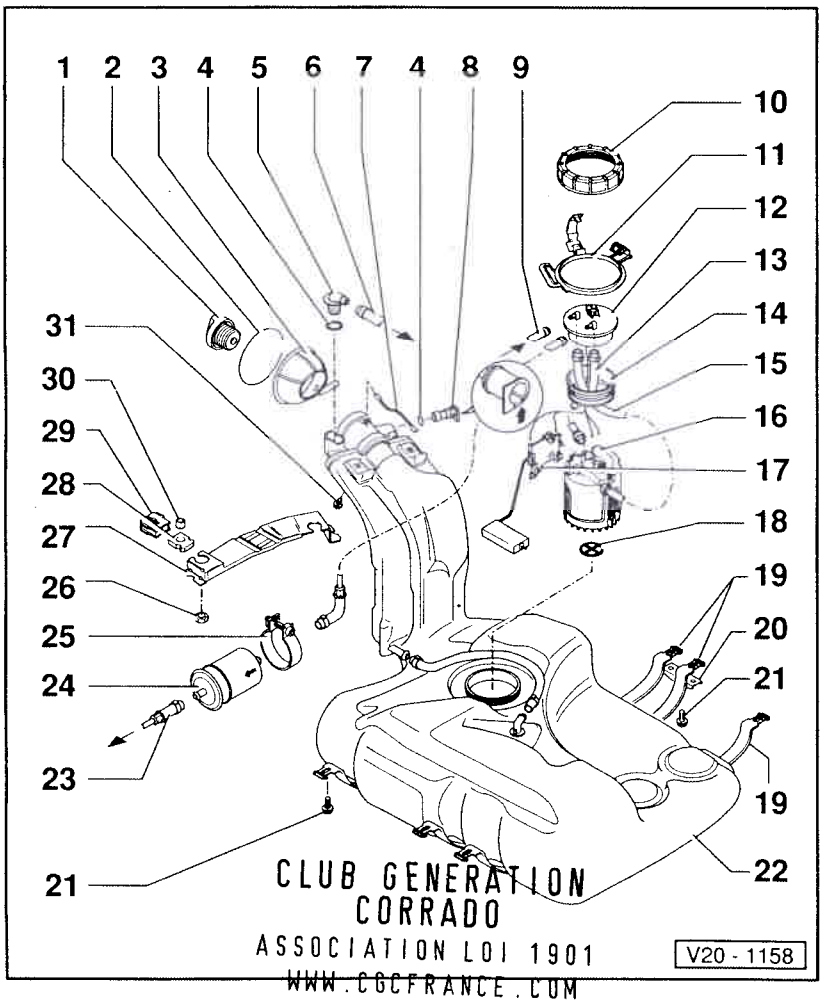

10 - Ecrou-raccord
- ♦ Déposer et reposer avec 3217

11 - Guide de flexible

12 - Flasque
- ♦ Respecter la position de montage sur le réservoir à carburant
  ⇒ page 20-7, fig. 1

13 - Flexible d'alimentation

14 - Bague-joint
- ♦ Humecter de carburant avant le montage
- ♦ Remplacer s'il y a endommagement

15 - Flexible de retour

16 - Unité de refoulement du carburant
- ♦ Déposer et reposer
  ⇒ page 20-12
- ♦ Pompe à carburant: contrôler
  ⇒ page 20-14

Simpo PDF Merge and Split Unregistered Version - http://www.simpopdf.com

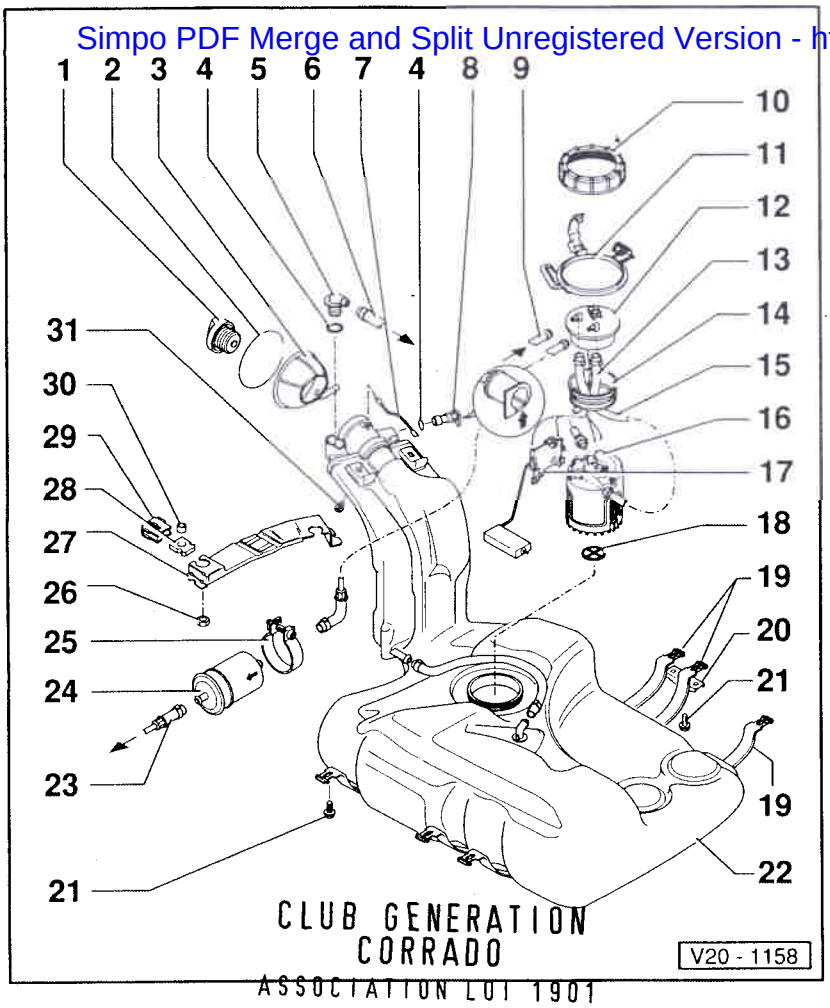

17 - Transmetteur d'indicateur de niveau de carburant

18 - Tamis

19 - Sangle de serrage
- ♦ Tenir compte de la différence de longueur

20 - Support
- ♦ Pour sangles de serrage

21 - 25 Nm

22 - Réservoir à carburant
- ♦ Lors de la dépose, soutenir avec l'élévateur pour moteur et BV V.A.G 1383 A

23 - Conduite d'alimentation
- ♦ Noire
- ♦ Vers le répartiteur de carburant

⇒ Groupe de réparation 24; Système d'allumage et d'injection Motronic; Partie injection: remise en état

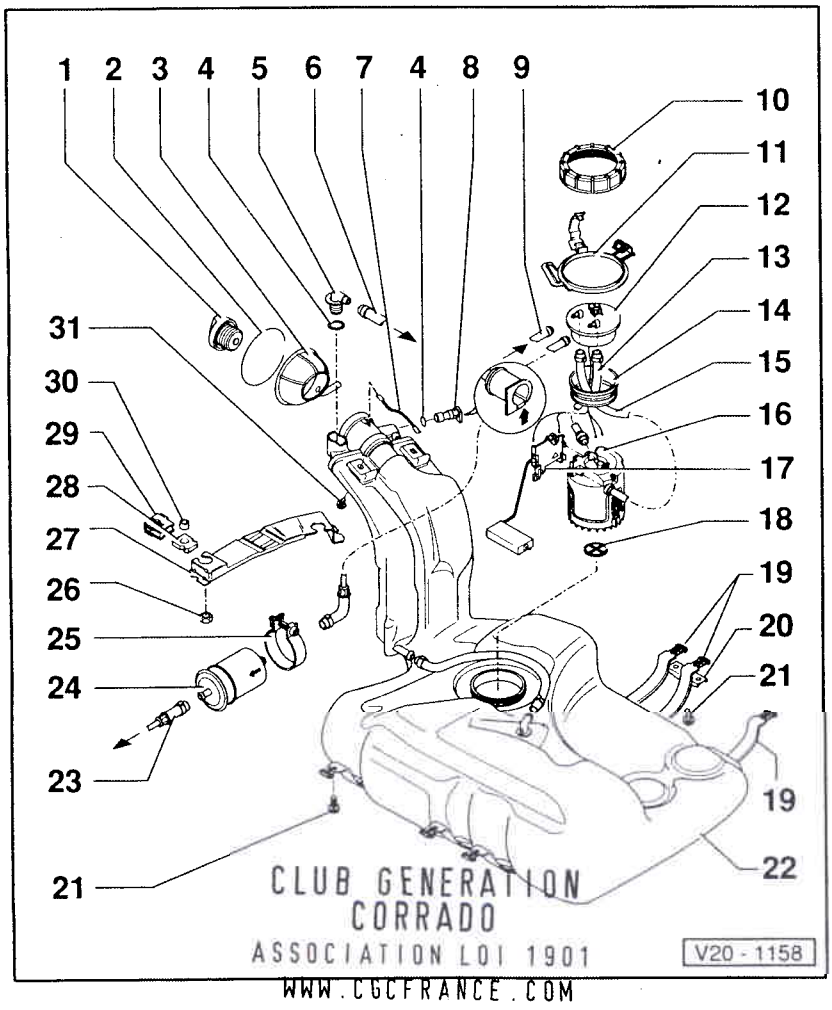

24 - Filtre à carburant
- ♦ Position de montage: flèche orientée dans le sens du débit

25 - Collier de maintien

26 - 20 Nm

27 - Support
- ♦ Pour filtre à carburant

28 - Butée caoutchouc

29 - Agrafe-ressort

30 - Douille d'écartement

31 - 10 Nm

Simpo PDF Merge and Split Unregistered Version - http://www.simpopdf.com

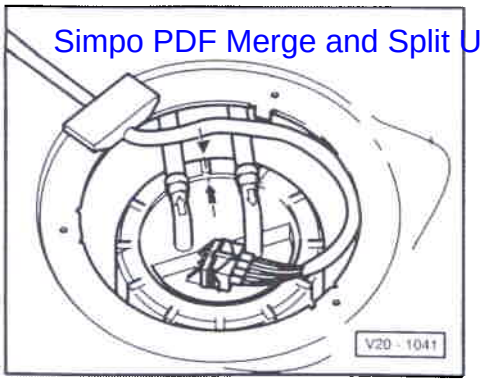

◄ **Fig. 1 Position de montage du flasque de l'unité de refoulement du carburant**

Le repère sur le flasque doit coïncider avec le repère se trouvant sur le réservoir à carburant.

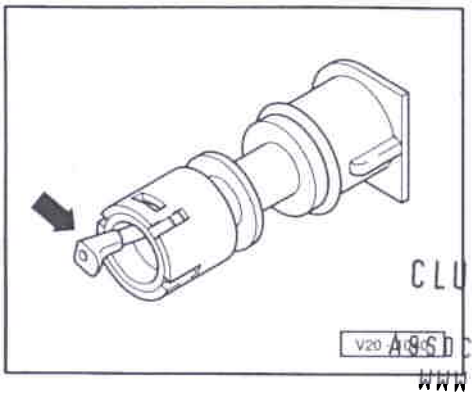

◄ **Fig. 2 Clapet d'aération: contrôle**

Levier en position de repos: fermé

Levier enfoncé dans le sens de la flèche: ouvert

CLUB GENERATION CORRADO
ASSOCIATION LOI 1901
WWW.CGCFRANCE.COM

Mesures de sécurité lors de travaux sur le système d'alimentation

Lors de la dépose et de la repose du transmetteur d'indicateur de niveau de carburant ou de la pompe à carburant (unité de refoulement du carburant) sur des réservoirs remplis en entier ou partiellement, tenir compte de ce qui suit:

- Dès avant le début des travaux, le tuyau d'aspiration d'un dispositif d'extraction des gaz d'échappement commuté doit être placé à proximité de l'ouverture de montage du réservoir à carburant, pour pouvoir aspirer immédiatement les vapeurs de carburant s'échappant.
  Si aucun dispositif d'extraction des gaz d'échappement n'est disponible, il faut utiliser un ventilateur radial (le moteur se trouve alors en dehors du flux d'air) ayant un débit de refoulement supérieur à 15 m^3/h.

- Eviter tout contact de la peau avec le carburant. Porter des gants résistant à l'action du carburant.

Simpo PDF Merge and Split Unregistered Version - http://www.simpopdf.com

Règles de propreté

Lors de travaux à effectuer sur le système d'alimentation en carburant/injection, respecter scrupuleusement les "5 règles" de propreté suivantes:

- Nettoyer à fond les points de raccord et la zone avoisinante avant de dévisser les pièces.
- Placer les pièces déposées sur une surface propre et les couvrir. Ne pas utiliser de chiffons pelucheux.
- Couvrir soigneusement ou obturer les composants ayant été ouverts, lorsque la réparation ne peut pas être exécutée immédiatement.
- Ne reposer que des pièces propres:
  Ne sortir les pièces de rechange de leur emballage qu'immédiatement avant la pose.
  Ne pas utiliser de pièces ayant été conservées hors de leur emballage (p. ex. dans des caisses à outils, etc.).
- Lorsque le système est ouvert:
  Eviter de travailler à l'air comprimé.
  Eviter de déplacer le véhicule.

CLUB GENERATION
CORRADO
ASSOCIATION LOI 1901
WWW.CGCFRANCE.COM

Câble d'accélérateur: réglage

Outils spéciaux, contrôleurs et auxiliaires nécessaires

- Multimètre portatif V.A.G 1526
- Jeu d'adaptateurs de métrologie V.A.G 1594
- Pièce d'écartement 15 mm

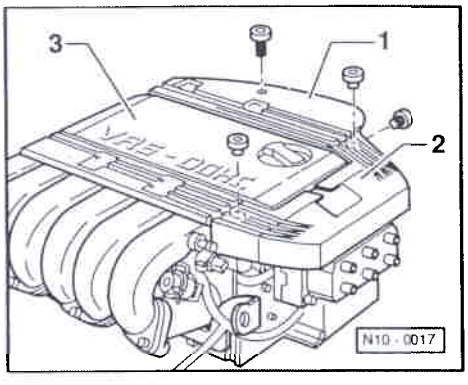

– Déposer les fiches de bougies avec les câbles d'allumage:
⇒ Groupe de réparation 28; Système d'allumage et d'injection Motronic; Partie allumage: remise en état

◄ – Déposer les guides de câbles d'allumage -1- et -2-.

– Déposer le cache -3- placé au-dessus de la partie supérieure de la tubulure d'admission.

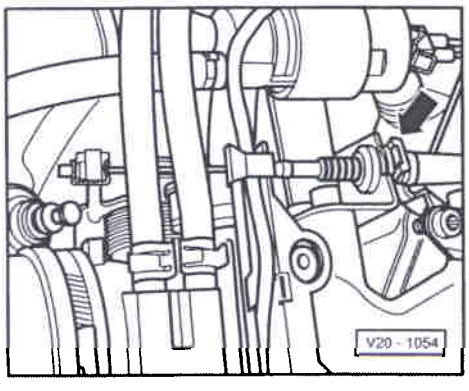

Véhicules à BV mécanique

◄ – Régler le câble d'accélérateur en ajustant le crantage -flèche- sur le contre-palier de telle sorte que le levier de papillon atteigne la position pleins gaz.

Simpo PDF Merge and Split Unregistered Version - http://www.simpopdf.com

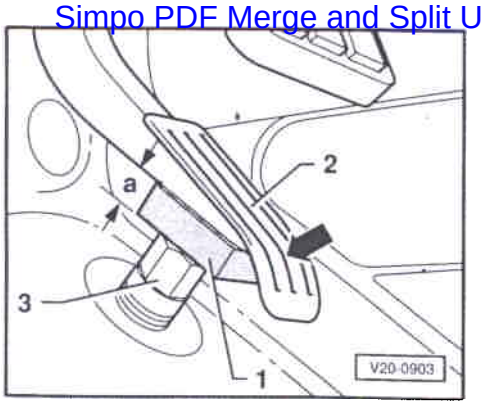

◄ – Coincer la pièce d'écartement -1-,
a = 15 mm,
entre l'accélérateur -2- et la butée -3- et maintenir l'accélérateur dans cette position.

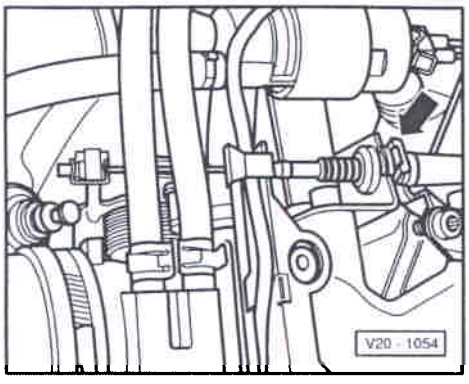

◄ – Ouvrir le papillon en entier en tirant sur la gaine du câble d'accélérateur et le bloquer dans cette position à l'aide du crantage -flèche-.

– Lâcher l'accélérateur.

– Débrancher la fiche de raccordement à 2 pôles du contacteur de kick-down (F8) à l'avant du compartiment-moteur (sur le tablier).

CLUB GENERATION
CORRADO
ASSOCIATION LOI 1901
WWW.CGCFRANCE.COM

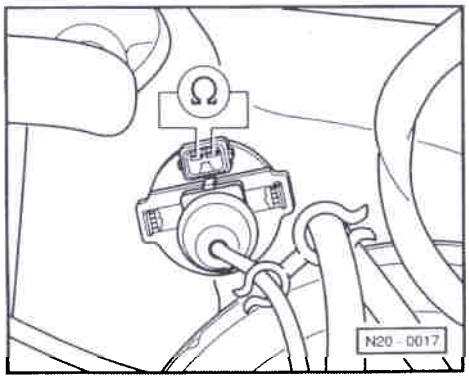

◄ – Brancher le multimètre portatif V.A.G 1526 avec les câbles auxiliaires de V.A.G 1594 sur le contacteur de kick-down.

– Mesurer la résistance sur le contacteur.
Valeur assignée: ∞ Ω

– Déplacer lentement l'accélérateur en direction pleins gaz.

Juste après le point dur de kick-down, la résistance doit tomber à
0 Ω.
L'accélérateur doit alors se trouver juste avant la butée.

Unité de refoulement du carburant: dépose et repose

Outils spéciaux, contrôleurs et auxiliaires nécessaires

♦ Clé pour écrou de raccord 3217

Dépose

– Tenir compte des mesures de sécurité ⇒ page 20-8.

Nota:

Le cas échéant, demander au préalable le numéro de code antivol de l'autoradio.

Simpo PDF Merge and Split Unregistered Version - http://www.simpopdf.com

– Le contact d'allumage étant coupé, déconnecter la tresse de masse de la batterie.

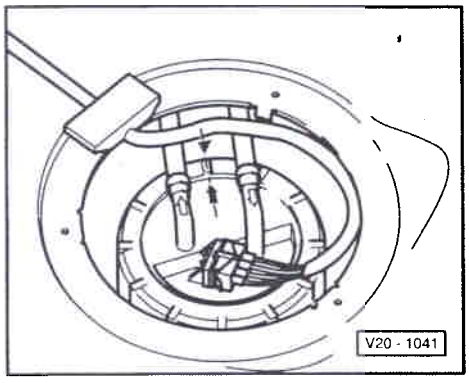

– Déposer le couvercle du plancher de coffre.

◄ – Débrancher du flasque la fiche de raccordement à 4 pôles ainsi que les conduites d'alimentation et de retour.

– Dévisser l'écrou-raccord avec 3217.

– Extraire le flasque et la bague-joint de l'ouverture du réservoir à carburant.

– Desserrer l'unité de refoulement du carburant en la tournant vers la gauche pour la sortir de la fermeture à baïonnette et la déposer.

Nota:

Si l'unité de refoulement est encore remplie de carburant, la vider avant le remplacement.

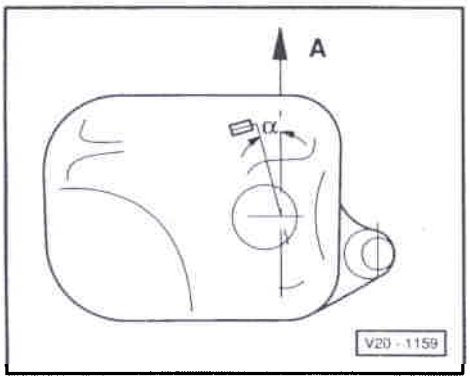

Repose

La repose de l'unité de refoulement du carburant s'effectue dans l'ordre inverse.

Nota:

- *Lors de la mise en place de l'unité de refoulement du carburant, veiller à ne pas gauchir le transmetteur d'indicateur de niveau de carburant.*
- ◄ *Lorsque l'unité de refoulement du carburant est correctement montée, le flotteur de l'indicateur de niveau de carburant indique* $\alpha = 5°$ *par rapport au sens de marche A.*

CLUB GENERATION CORRADO
ASSOCIATION LOI 1901
WWW.CGCFRANCE.COM

- *Humecter de carburant la bague-joint du flasque pour la monter.*
- *Position de montage du flasque de l'unité de refoulement du carburant ⇒ page 20-7, fig. 1.*

Pompe à carburant: contrôle

Outils spéciaux, contrôleurs et auxiliaires nécessaires

- Dispositif manométrique V.A.G 1318
- Adaptateur 1318/1
- Adaptateur 1318/10
- Adaptateur 1318/11
- Commande à distance V.A.G 1348/3A avec câble adaptateur V.A.G 1348/3-2
- Lampe-témoin à diodes V.A.G 1527
- Jeu d'adaptateurs de métrologie V.A.G 1594
- Clé pour écrou de raccord 3217
- Schéma de parcours du courant
- Verre gradué

- Tension de la batterie satisfaisante.
- Fusible n° 18 intact.

Simpo PDF Merge and Split Unregistered Version - http://www.simpopdf.com

– Mettre le contact d'allumage.

La mise en marche de la pompe à carburant doit être audible brièvement.

Si la pompe à carburant ne se met pas en marche:

– Couper le contact d'allumage.

– Retirer le cache de la plaque porte-relais.

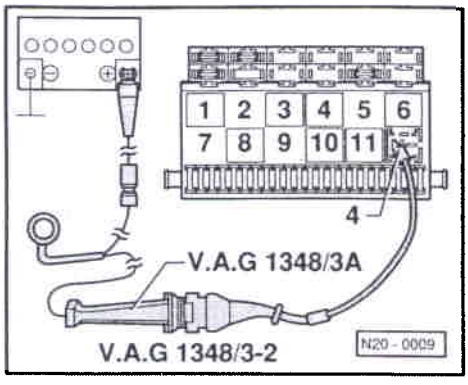

◄ – Débrancher le relais de pompe à carburant (J17) de la plaque porte-relais (emplacement de relais 12).

Nota:

- *Si de l'outillage est nécessaire pour retirer les relais ou les appareils de commande de la plaque porte-relais, déconnecter auparavant la tresse de masse de la batterie.*
- *Pour les autoradios avec code de sécurité antivol, il faut demander le numéro de code avant de déconnecter la batterie.*

– Raccorder la commande à distance V.A.G 1348/3A avec le câble adaptateur V.A.G 1348/3-2 au contact 4 et au pôle positif (+) de la batterie.

– Actionner la commande à distance.

Si la pompe à carburant fonctionne:

– Reposer le relais de pompe à carburant.

– Contrôler l'excitation du relais des pompes à carburant:
⇒ Groupe de réparation 01; Contrôle électrique; Contrôle des câbles et composants avec le boîtier de contrôle V.A.G 1598/18

CLUB GENERATION CORRADO
ASSOCIATION LOI 1901
WWW.CGCFRANCE.COM

Si la pompe à carburant ne fonctionne pas:

– Déposer le couvercle du plancher de coffre.

– Débrancher la fiche de raccordement à 4 pôles du flasque se trouvant sur le réservoir à carburant.

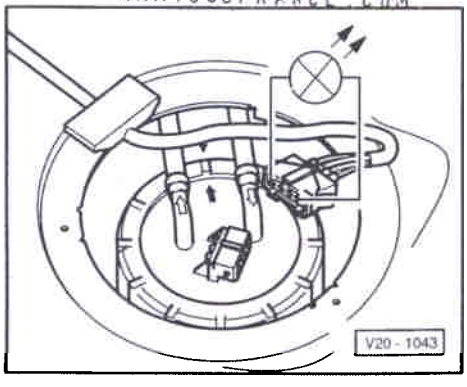

◄ – Brancher la lampe témoin à diodes V.A.G 1527 avec les câbles auxiliaires de V.A.G 1594 sur les contacts extérieurs de la fiche.

– Actionner la commande à distance.
La diode électroluminescente doit s'allumer

Si la diode électroluminescente ne s'allume pas:

– Rechercher et éliminer la coupure de câble d'après le schéma de parcours du courant.
⇒ Classeur Schémas de parcours du courant, Dépannage équipement électrique et Emplacements de montage

Si la diode électroluminescente s'allume (alimentation tension correcte):

– Dévisser l'écrou-raccord avec 3217.

– Vérifier si les câbles électriques sont branchés entre le flasque et la pompe à carburant.

Si aucune coupure de câble n'est constatée:

– Remplacer l'unité de refoulement du carburant
⇒ page 20-12, Unité de refoulement du carburant: dépose et repose

Simpo PDF Merge and Split Unregistered Version - http://www.simpopdf.com

Débit d'alimentation: contrôle

- Alimentation tension correcte
- Commande à distance V.A.G 1348/3A branchée

– Retirer le bouchon de l'ajutage de remplissage de carburant.

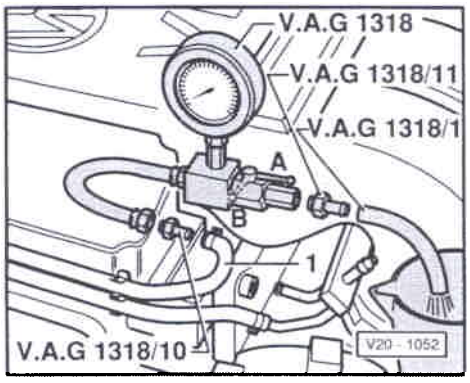

◄ – Débrancher le flexible d'alimentation en carburant -1- du répartiteur de carburant.

Nota:

Afin d'éviter les projections de carburant lors du desserrage des points de raccord, entourer le raccord en question de chiffons.

– Brancher le dispositif manométrique V.A.G 1318 sur le flexible d'alimentation en carburant -1- à l'aide de l'adaptateur 1318/10.

– Brancher le flexible V.A.G 1318/1 sur l'adaptateur V.A.G 1318/11 du dispositif manométrique et le maintenir dans un verre gradué.

– Ouvrir le robinet d'arrêt du dispositif manométrique (levier orienté dans le sens du débit – position -A-).

– Tout en actionnant la commande à distance V.A.G 1348/3A, fermer lentement le robinet d'arrêt jusqu'à ce qu'une pression de 4 bar soit indiquée sur le manomètre. Ne plus modifier la position du robinet d'arrêt.

CLUB GENERATION CORRADO
ASSOCIATION LOI 1901
WWW.CGCFRANCE.COM

– Vider le verre gradué.

– Actionner pendant 30 secondes la commande à distance.

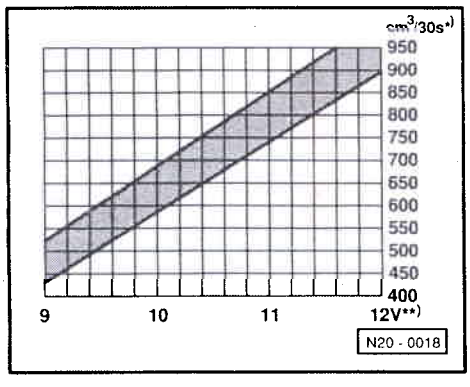

◄ – Comparer la quantité de carburant qui a été refoulée à la valeur assignée.

*) Débit d'alimentation mini en $cm^3/30$ s

**) Tension sur la pompe à carburant, le moteur étant à l'arrêt et la pompe fonctionnant (environ 2 volts de moins que la tension de la batterie).

Si le débit d'alimentation mini n'est pas atteint:

- Conduites de carburant pliées ou obturées
- Filtre à carburant colmaté, le remplacer ⇒ page 20-6, position -24-
- Pompe à carburant défectueuse, remplacer l'unité de refoulement du carburant ⇒ page 20-12, Unité de refoulement du carburant: dépose et repose.

Clapet antiretour de la pompe à carburant: contrôle

- Commande à distance V.A.G 1348/3A branchée
- Dispositif manométrique V.A.G 1318 branché.

Nota:

Ce contrôle permet de vérifier simultanément l'étanchéité des raccords de la conduite d'alimentation en carburant depuis l'unité de re-

Simpo PDF Merge and Split Unregistered Version - http://www.simpopdf.com

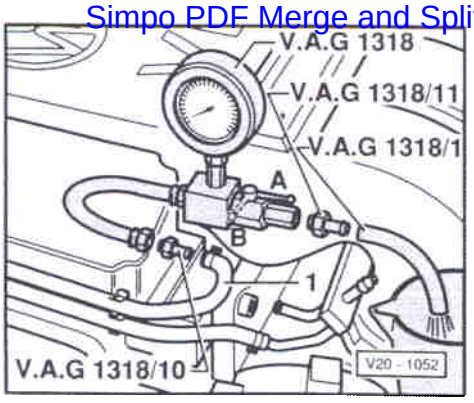

foulement du carburant jusqu'au point de raccordement du dispositif manométrique V.A.G 1318.

◄ – Fermer le robinet d'arrêt du dispositif manométrique (levier perpendiculaire au sens du débit – position -B-).

– Actionner la commande à distance à de brefs intervalles jusqu'à ce qu'une pression de
env. 4 bar
se soit établie.

– Si la pression établie est trop importante, l'abaisser en ouvrant avec précaution le robinet d'arrêt.

Attention

Risque d'éclaboussures lors de l'ouverture du robinet d'arrêt; maintenir un récipient devant le raccord libre du dispositif manométrique.

– Observer la chute de pression. Après 10 minutes, la pression ne doit pas tomber
en dessous de 3 bar;
le cas échéant, contrôler l'étanchéité des raccords des conduites ou remplacer l'unité de refoulement du carburant
⇒ page 20-12, Unité de refoulement du carburant: dépose et repose.

CLUB GENERATION CORRADO
ASSOCIATION LOI 1901
WWW.CGCFRANCE.COM

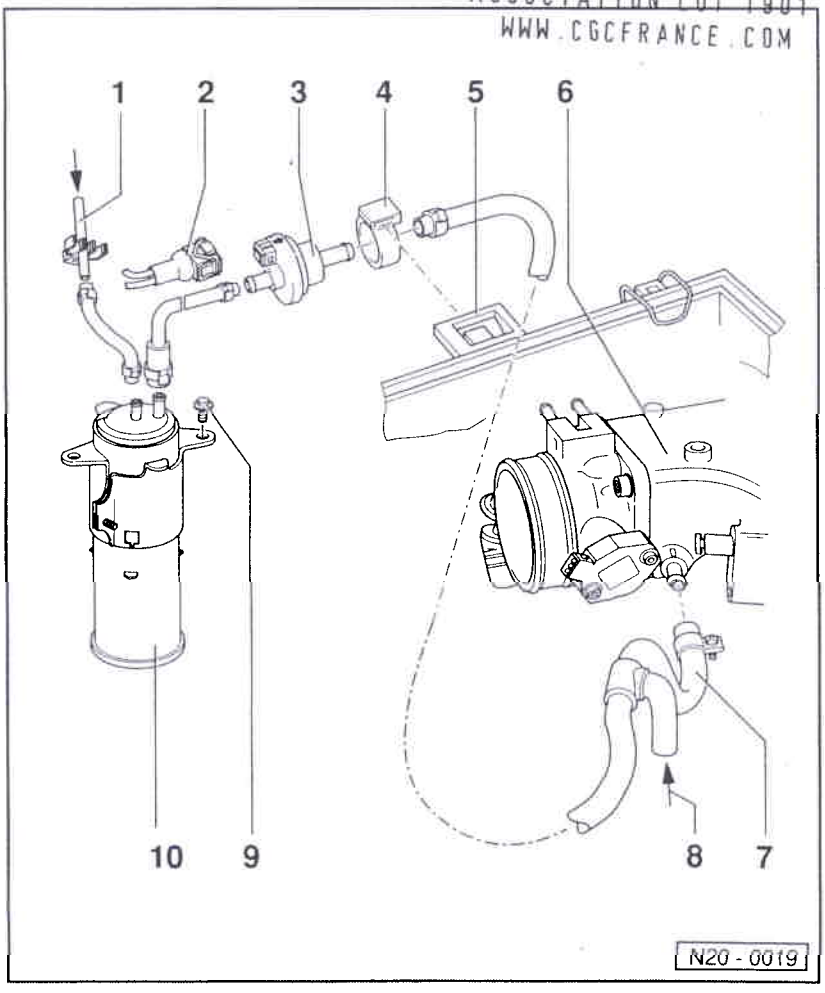

Pièces du système de réservoir à charbon actif: dépose et repose

1 - Conduite d'aération
- Venant du clapet à gravité du réservoir à carburant
⇒ page 20-3, position -6-

2 - Fiche de raccordement
- A 2 pôles

3 - Electrovanne 1 de réservoir à charbon actif (N80)
- Electrovanne ouverte dans le sens de la flèche lorsque le contact d'allumage est coupé
- L'électrovanne est excitée (par impulsions) par l'appareil de commande Motronic (J220) à moteur chaud
- Contrôler:

⇒ Groupe de réparation 01; Autodiagnostic; Diagnostic des actionneurs

Simpo PDF Merge and Split Unregistered Version - http://www.simpopdf.com

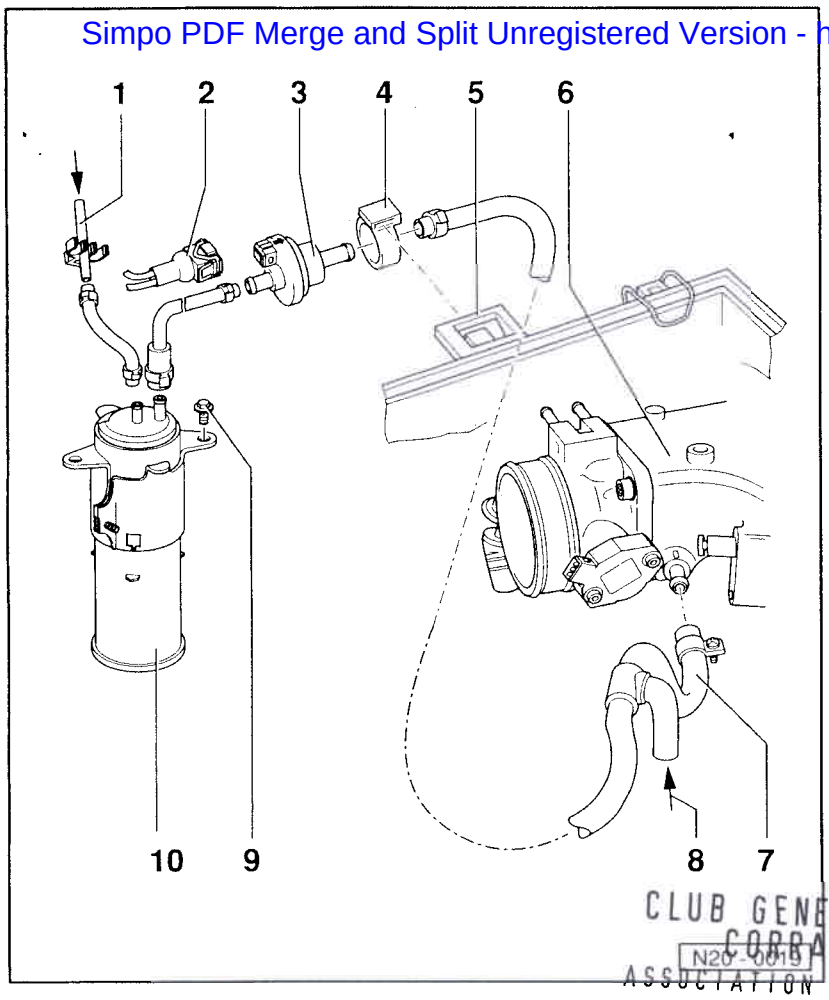

4 - Bague de fixation

5 - Support
- Sur le corps inférieur du filtre à air

6 - Partie supérieure de la tubulure d'admission

7 - Flexible d'aération
- Respecter la position de montage sur les véhicules sans clapet d'aération du carter-moteur ⇒ fig. 1

8 - Venant du clapet d'aération du carter-moteur

9 - 10 Nm

10 - Réservoir à charbon actif
- Emplacement de montage: dans le passage de roue avant droit
- Pour la dépose, déposer le corps de filtre à air avec le débitmètre d'air massique (G70)

⇒ Groupe de réparation 24; Système d'allumage et d'injection Motronic; Partie injection: remise en état

CLUB GENERATION CORRADO
ASSOCIATION LOI 1901
WWW.CGCFRANCE.COM

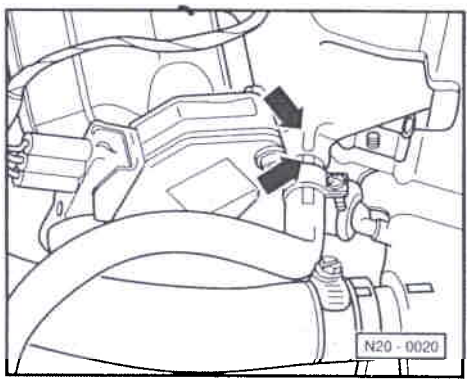

◄ **Fig. 1 Flexible d'aération: position de montage sur la partie supérieure de la tubulure d'admission**

Le repère placé sur le flexible d'aération doit coïncider avec le repère se trouvant sur la partie supérieure de la tubulure d'admission -flèches-.

Attention

Le flexible d'aération ne doit pas entrer en contact avec d'autres composants et doit passer par-dessus le flexible d'aération du carter-moteur.

Aération de réservoir à carburant: contrôle

Outils spéciaux, contrôleurs et auxiliaires nécessaires

- Pompe à vide à main V.A.G 1390
- Dépressiomètre V.A.G 1368

Conditions de contrôle

- Contact d'allumage coupé

Déroulement du contrôle

– Déposer le filtre à air
⇒ Groupe de réparation 24; Système d'injection et d'allumage Motronic

Simpo PDF Merge and Split Unregistered Version - http://www.simpopdf.com

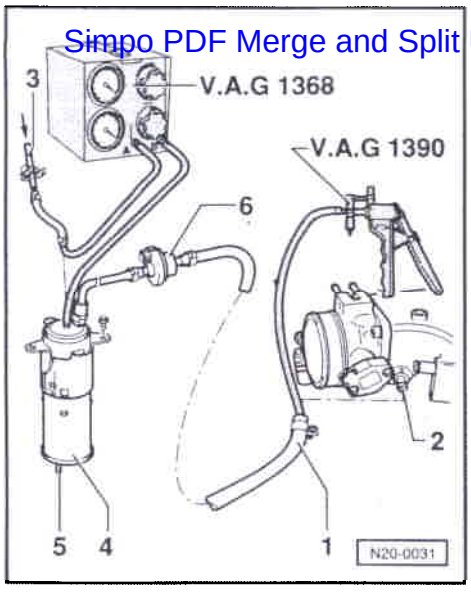

– Débrancher de l'ajutage de papillon -2- le flexible d'aération -1- allant à l'électrovanne -6-.

– Raccorder la pompe à vide à main V.A.G 1390 au flexible -1-.

– Débrancher du réservoir à charbon actif -4- le flexible d'aération -3- du réservoir à carburant et le raccorder au dépressiomètre V.A.G 1368 -raccord A-.

– Raccorder le dépressiomètre V.A.G 1368 -raccord B- au raccord du réservoir à charbon actif.

– Mettre le dépressiomètre en position -B-.

– Actionner plusieurs fois la pompe à vide à main V.A.G 1390. Veiller à ce que
aucune dépression
ne s'établisse.

Si de la dépression s'établit:

– Contrôler si l'ajutage d'aération -5- du réservoir à charbon actif -4- n'est pas encrassé; si nécessaire, le nettoyer.

– Contrôler le passage du courant dans l'électrovanne (N80) -6-; si nécessaire, la remplacer.

Si la dépression ne s'établit pas:

– Dévisser le bouchon de l'ajutage de remplissage de carburant.

CLUB GENERATION
CORRADO
ASSOCIATION LOI 1901
WWW.CGCFRANCE.COM

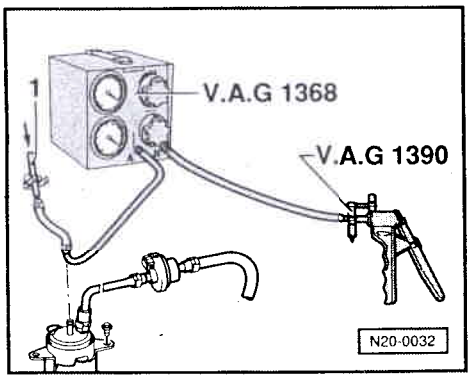

– Raccorder la pompe à vide à main V.A.G 1390 au dépressiomètre V.A.G 1368 -raccord B-.

– Mettre le dépressiomètre en position -A/B-.

– Actionner la pompe V.A.G 1390 plusieurs fois.
Aucune dépression
ne doit s'établir.

Si de la dépression s'établit:

– Contrôler le clapet à gravité ⇒ page 20-3, position 5

– Contrôler le passage du courant dans le câble -1- venant du réservoir à carburant.

Si la dépression ne s'établit pas:

– Visser le bouchon sur l'ajutage de remplissage de carburant.

– Actionner plusieurs fois la pompe à vide à main V.A.G 1390. Veiller à ce que
aucune dépression
ne s'établisse.

Nota:

Si le niveau de carburant dans le réservoir à carburant est bas, actionner la pompe à vide à main 20 à 30 fois au minimum.

Si de la dépression s'établit:

Simpo PDF Merge and Split Unregistered Version - http://www.simpopdf.com

– Remplacer le bouchon de l'ajutage de remplissage de carburant.

CLUB GENERATION
CORRADO
ASSOCIATION LOI 1901
WWW.CGCFRANCE.COM

Simpo PDF Merge and Split Unregistered Version - http://www.simpopdf.com

Pièces du système d'échappement: dépose et repose

Nota:

- *Après les travaux de montage effectués sur le système d'échappement, veiller à reposer ce dernier sans contraintes et à ménager un espace suffisant par rapport à la carrosserie. Si nécessaire, desserrer les colliers de serrage et ajuster les silencieux et le tuyau d'échappement de façon à ménager partout un écartement suffisant par rapport à la carrosserie et à appliquer une contrainte uniforme aux suspensions.*
- *Les écrous autoserreurs doivent être remplacés.*
- *En série, le silencieux central et le silencieux de sortie constituent un seul composant. En cas de réparation, le silencieux central et le silencieux de sortie sont livrés comme unité complète. Pour la dépose et la repose, abaisser le train AR.*

⇒ Groupe de rép. 42, Train AR: remise en état
⇒ Groupe de rép. 46, Frein AR: remise en état

CLUB GENERATION CORRADO ASSOCIATION LOI 1901 WWW.CGCFRANCE.COM

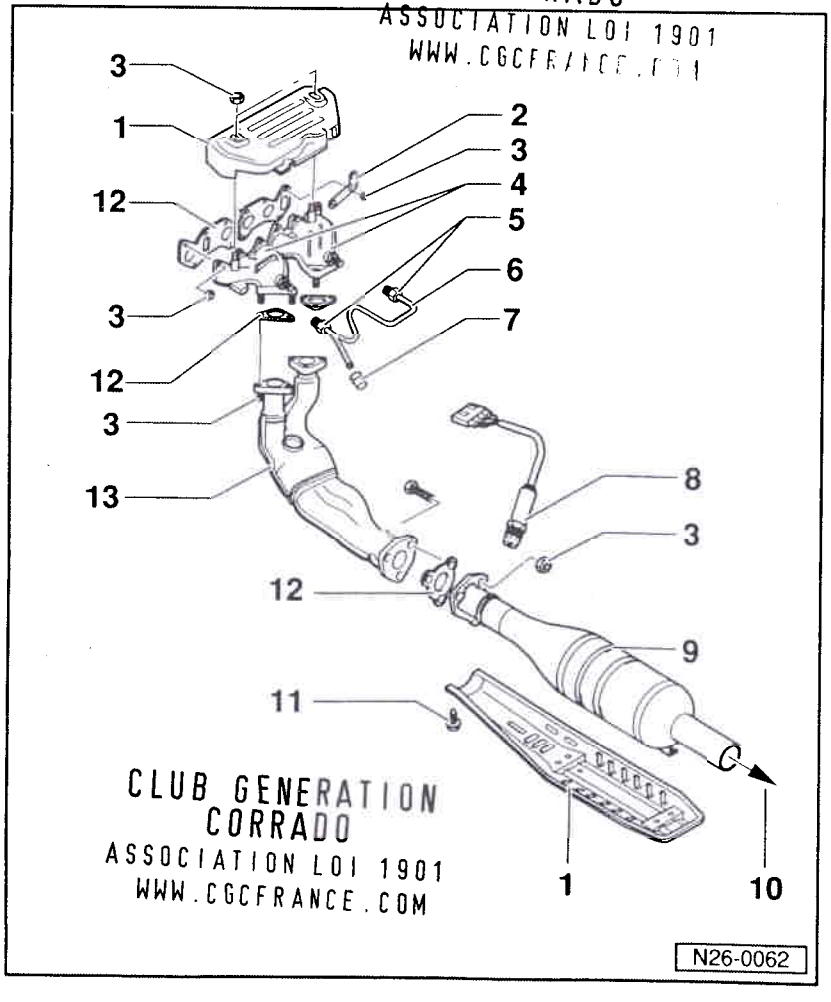

CLUB GENERATION CORRADO ASSOCIATION LOI 1901 WWW.CGCFRANCE.COM

Collecteur d'échappement, tuyau d'échappement AV et catalyseur avec pièces rapportées

1 - Tôle de blindage

2 - Œillet d'accrochage

3 - M8 - 25Nm
M10 - 40Nm
- Remplacer

4 - Collecteur d'échappement
- En 2 pièces

5 - 25 Nm

6 - Tube de mesure du CO

7 - Capuchon d'obturation
- Remplacer s'il y a endommagement

Simpo PDF Merge and Split Unregistered Version - http://www.simpopdf.com

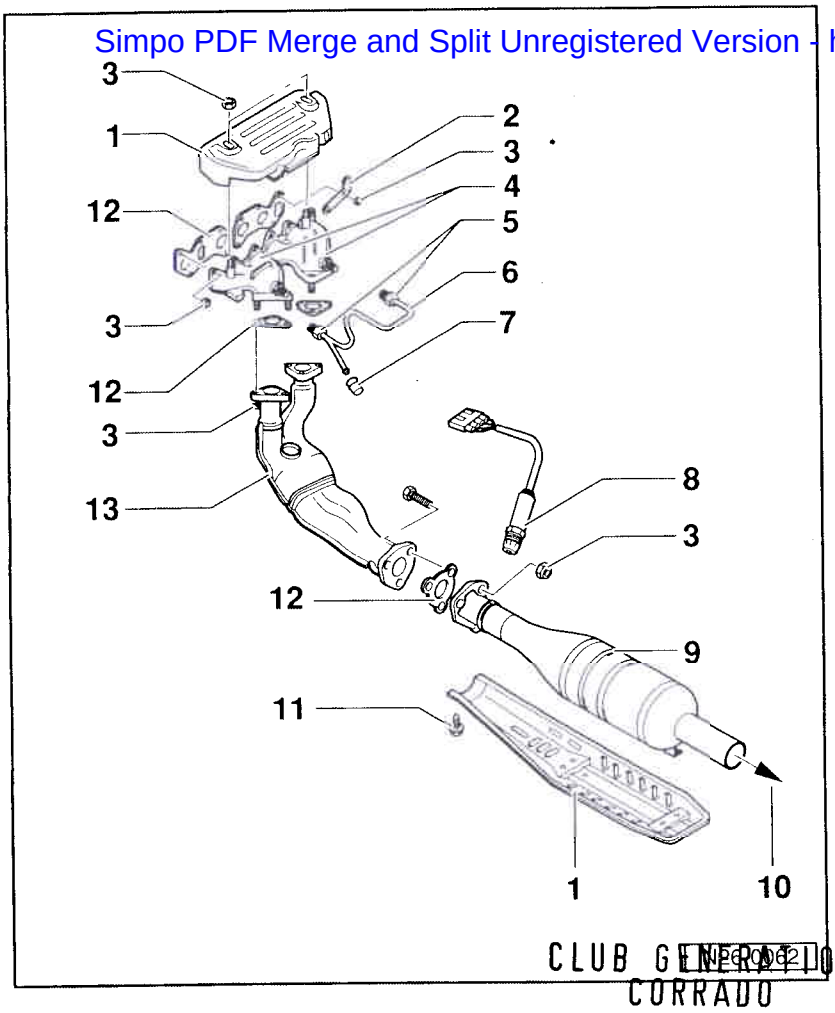

CLUB GENERATION
CORRADO
ASSOCIATION LOI 1901
WWW.CGCFRANCE.COM

8 - Sonde lambda (G39), 50 Nm
- ♦ Graisser avec du "G5" le filetage uniquement; le "G5" ne coit pas entrer en contact avec les fentes du corps de sonde
- ♦ Contrôler:

⇒ Groupe de réparation 01; Autodiagnostic; Mémoire de défauts: interrogation

9 - Catalyseur

10 - Vers le silencieux de détente
- ♦ ⇒ page 26-4, position -6-

11 - 10 Nm

12 - Joint
- ♦ Remplacer

13 - Tuyau d'échappement AV
- ♦ Refroidissement du tuyau d'échappement ⇒ page 26-5, fig. 1

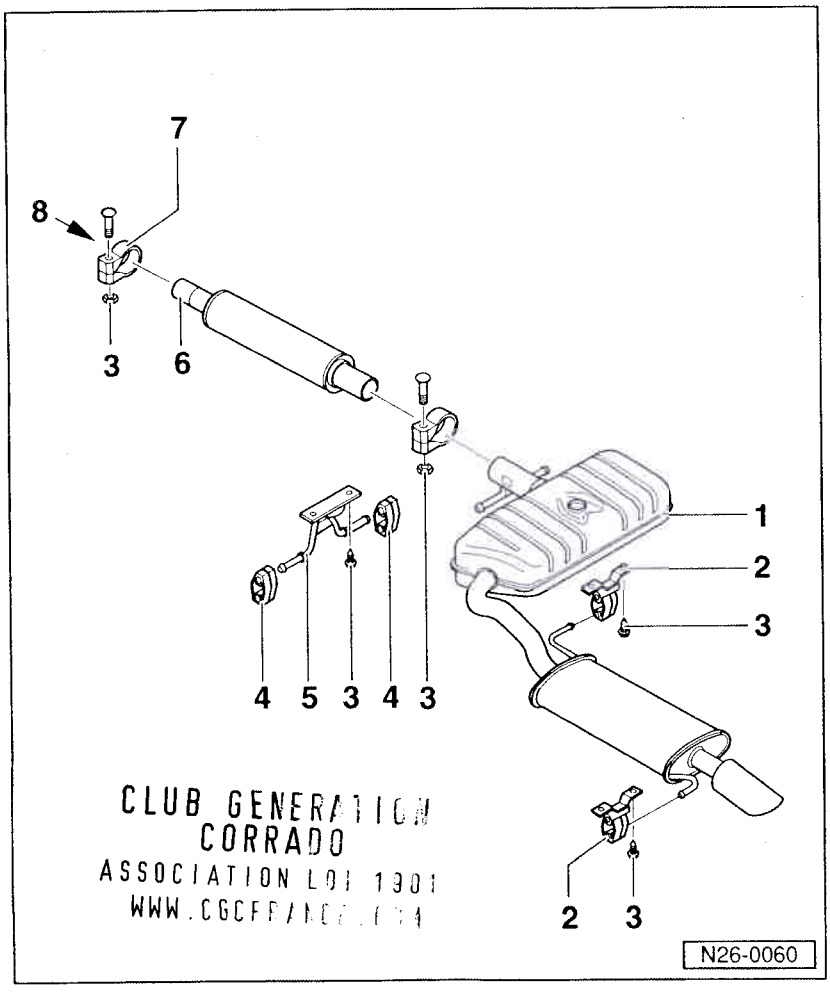

CLUB GENERATION
CORRADO
ASSOCIATION LOI 1901
WWW.CGCFRANCE.COM

Silencieux avec suspensions

1 - Silencieux central/silencieux de sortie
- ♦ ⇒ Nota page 26-1

2 - Suspension

3 - M8 - 25Nm
M10 - 40Nm

4 - Bague de fixation
- ♦ Tenir compte de la version

5 - Suspension
- ♦ Respecter la position de montage

6 - Silencieux de détente

7 - Collier de serrage

8 - Venant du catalyseur
- ♦ ⇒ page 26-3, position -9-

Simpo PDF Merge and Split Unregistered Version - http://www.simpopdf.com

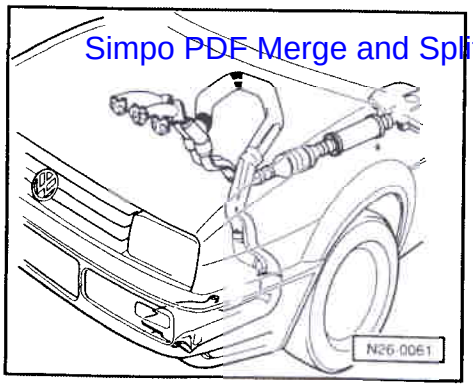

Fig. 1 Refroidissement du tuyau d'échappement avant

♦ N'existe que sur certains véhicules.

CLUB GENERATION CORRADO
ASSOCIATION LOI 1901
WWW.CGCFRANCE.COM

Système de recyclage des gaz

Nota:

♦ *Le fonctionnement et la régulation du système de recyclage des gaz sont contrôlés par l'autodiagnostic de l'appareil de commande Motronic (J220).*

♦ *Les composants repérés par le symbole * sont contrôlés par l'autodiagnostic.*

⇒ Groupe de réparation 01; Autodiagnostic; Mémoire de défauts: interrogation

♦ *Les composants repérés par le symbole ** sont contrôlés par le diagnostic des actionneurs.*

⇒ Groupe de réparation 01; Autodiagnostic; Diagnostic des actionneurs

♦ *Remplacer systématiquement les bagues-joints et les joints lors de travaux de montage.*

♦ *Les conduites de dépression et les raccords de flexibles doivent être étanches.*

♦ *Les conduites de dépression ne doivent être ni obstruées ni pliées.*

Simpo PDF Merge and Split Unregistered Version - http://www.simpopdf.com

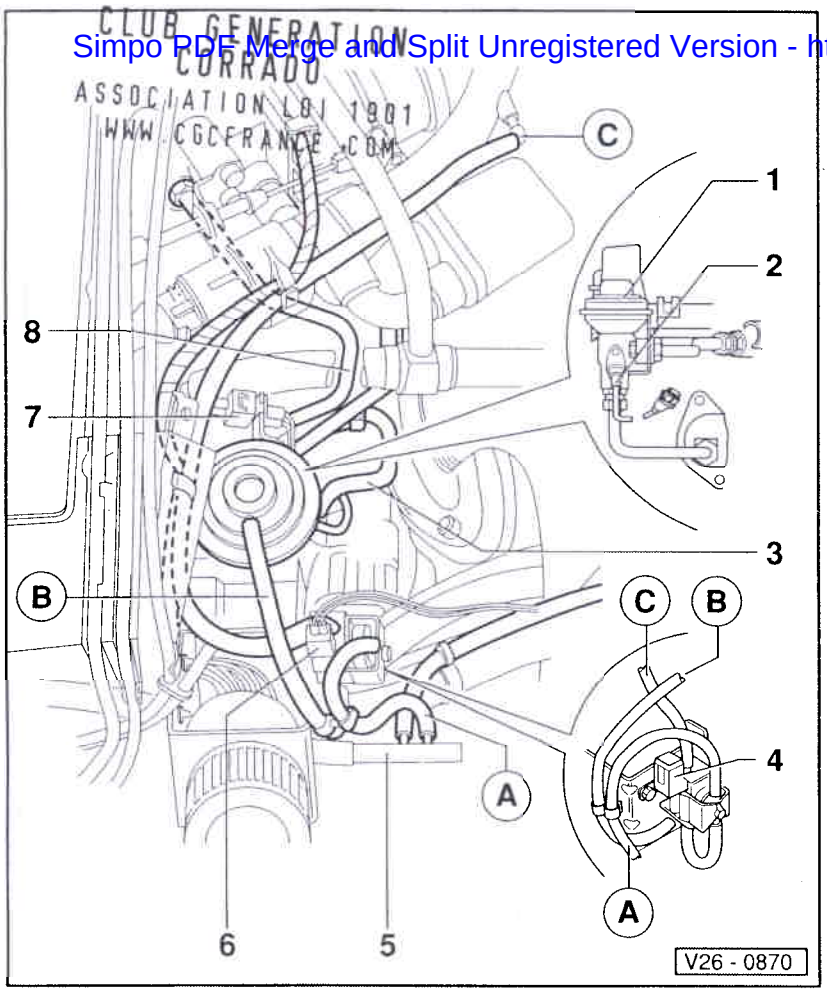

1 - Soupape de recyclage des gaz
- ♦ Contrôler ⇒ page 26-9

2 - Détecteur de température pour recyclage des gaz (G98)*, 20 Nm
- ♦ Contrôler ⇒ page 26-9

3 - Conduite rigide
- ♦ Pour entrée des gaz d'échappement

4 - Soupape de recyclage des gaz (N18)*/**
- ♦ Soupape à deux voies

5 - Connecteur multiple
- ♦ Pour dépression de la tubulure d'admission

6 - Fiche de raccordement
- ♦ A 2 pôles
- ♦ Pour soupape de recyclage des gaz (N18)

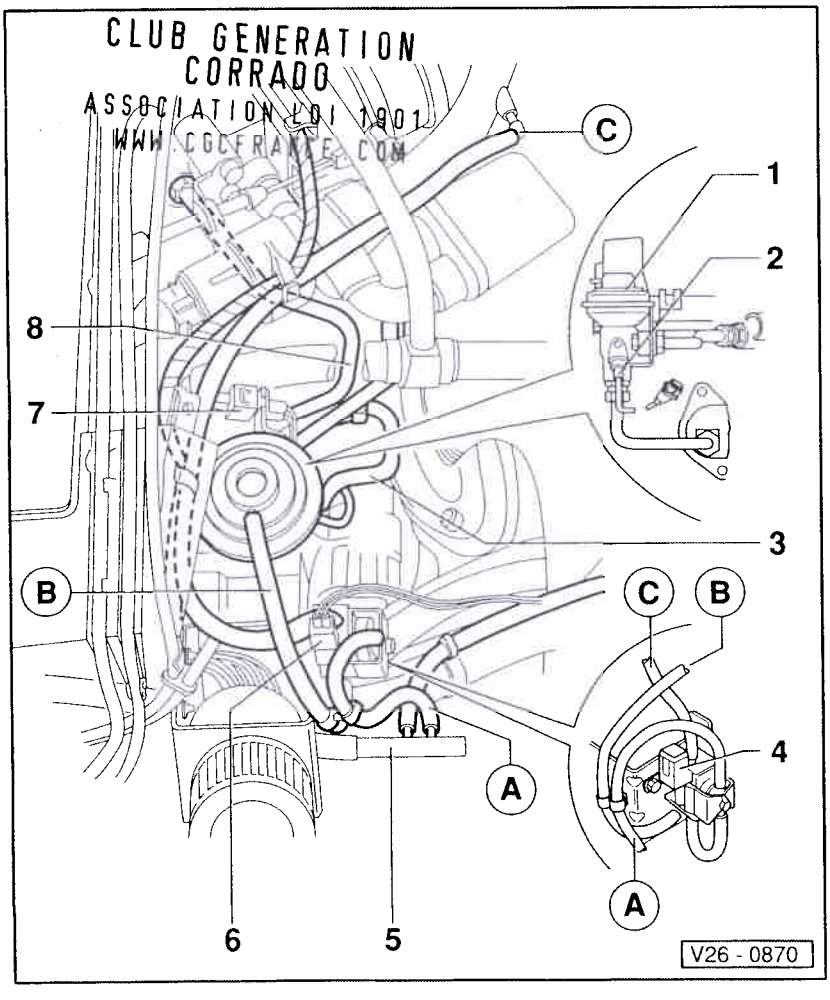

7 - Fiche de raccordement
- ♦ A 2 pôles
- ♦ Pour détecteur de température pour recyclage des gaz (G98)

8 - Conduite rigide
- ♦ Pour sortie des gaz d'échappement

Simpo PDF Merge and Split Unregistered Version - http://www.simpopdf.com

Soupape de recyclage des gaz avec détecteur de température: contrôle

Nota:

Le contrôle s'effectue avec le lecteur de défauts V.A.G 1551 dans la fonction "Lire bloc de valeurs de mesure", moteur tournant au ralenti.

- Conduites de dépression et raccords de flexibles étanches.
- Conduites de dépression ni obstruées ni pliées.
- Température de l'huile-moteur: 50 °C mini

– Brancher le lecteur de défauts V.A.G 1551 et sélectionner l'appareil de commande pour l'électronique du moteur (adresse 01); opérer la sélection lorsque le moteur tourne au ralenti.
⇒ Groupe de réparation 01; Autodiagnostic; Lecteur de défauts V.A.G 1551: raccordement et sélection de l'appareil de commande pour l'électronique du moteur

Transmission rapide des données HELP Choisir la fonction XX

◄ Affichage:

– Entrer le code 08 pour la fonction "Lire bloc de valeurs de mesure" et valider avec la touche Q.

Lire bloc de valeurs de mesure HELP Entrer numéro de groupe d'affichage XX

◄ Affichage:

– Entrer le code 02 pour "Numéro de groupe d'affichage" et valider avec la touche Q.

Lire bloc de valeurs de mesure 2 → 1 2 3 4

◄ Affichage:
(1 à 4 = zones d'affichage)

Nota:

Si aucun message n'apparaît à l'écran:
⇒ Notice d'utilisation du lecteur de défauts

– Débrancher le flexible de dépression de la soupape de recyclage des gaz.

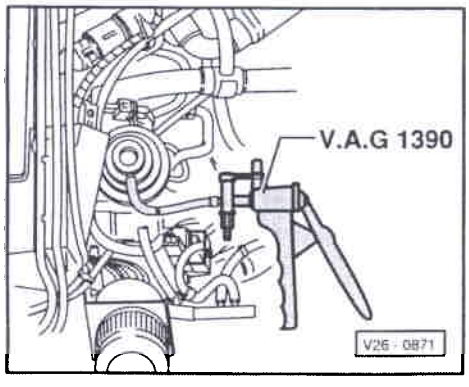

◄ – Brancher la pompe à vide à main V.A.G 1390 sur la soupape à l'aide d'un flexible auxiliaire.

– Actionner la pompe.
Le comportement au ralenti doit se dégrader sensiblement.

Si le comportement au ralenti ne se dégrade pas:

– Vérifier si les conduites rigides et les raccords ne sont pas obstrués, les nettoyer, si nécessaire remplacer la soupape de recyclage des gaz.

Si le comportement au ralenti se dégrade:

– Lire la valeur de température pour la soupape de recyclage des gaz affichée dans la zone 4. La valeur de température doit augmenter régulièrement sans interruption.

– Retirer la pompe dès que 200 °C sont affichés dans la zone 4.

– Appuyer sur la touche →.

CLUB GENERATION CORRADO
ASSOCIATION LOI 1901
WWW.CGCFRANCE.COM

Simpo PDF Merge and Split Unregistered Version - http://www.simpopdf.com

– Entrer le code 06 correspondant à la fonction "Terminer l'émission" et valider avec la touche Q.

Si la valeur de température ne varie pas:

– Contrôler l'activation de la soupape de recyclage des gaz (N18):
⇒ Groupe de réparation 01; Contrôle électrique; Contrôle des câbles et composants avec le boîtier de contrôle V.A.G 1598/18

Si la soupape de recyclage des gaz cliquette lors du contrôle électrique:

– Remplacer le détecteur de température pour le recyclage des gaz (G98).

– Interroger la mémoire de défauts:
⇒ Groupe de réparation 01; Autodiagnostic; Mémoire de défauts: interrogation

Système d'air secondaire

Fonctionnement

Pendant un démarrage à froid (température du liquide de refroidissement comprise entre +15 °C et +35 °C), le système d'air secondaire propulse de l'air pendant 65 secondes derrière les soupapes d'échappement. Les gaz d'échappement s'enrichissent alors en oxygène, initialisent une post-combustion et raccourcissent ainsi la phase de réchauffement du catalyseur. L'activation est effectuée depuis l'appareil de commande Motronic (J220) jusqu'au clapet de commutation (N180) et au clapet combiné, via le relais pour système d'air secondaire (J316). De plus, après chaque lancement suivant du moteur (jusqu'à une température du moteur de 85 °C maxi), le système d'air secondaire est enclenché pendant 5 secondes avec env. 20 secondes de retard et est contrôlé par l'autodiagnostic.

CLUB GENERATION
CORRADO
ASSOCIATION LOI 1901
WWW.CGCFRANCE.COM

CLUB GENERATION CORRADO
ASSOCIATION LOI 1901
WWW.CGCFRANCE.COM
Simpo PDF Merge and Split Unregistered Version - http://www.simpopdf.com

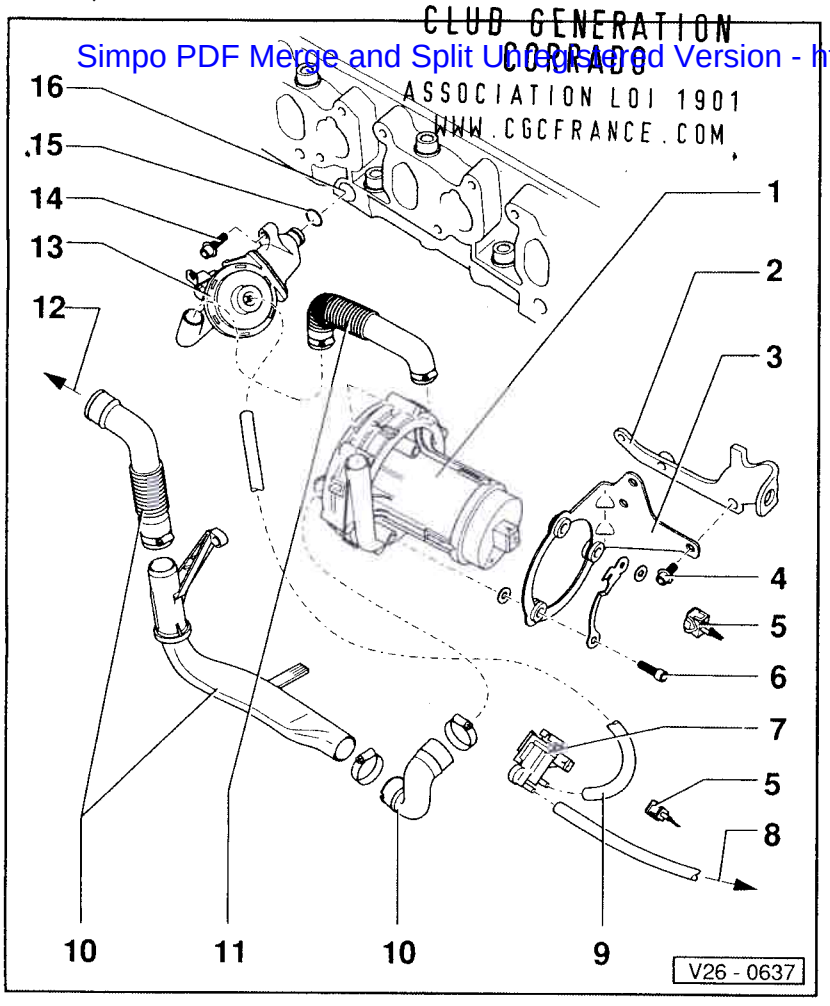

Pièces du système d'air secondaire: dépose et repose

Nota:

- *Les composants repérés par le symbole * sont contrôlés par l'autodiagnostic:*

⇒ Groupe de réparation 01; Autodiagnostic; Mémoire de défauts: interrogation

- *Relais pour système d'air secondaire (J316)** ⇒ page 26-16, fig. 1

1 - Moteur de pompe à air secondaire (V101)*
- Contrôler ⇒ page 26-17
- Déposer et reposer ⇒ page 26-21

2 - Œillet d'accrochage
- A gauche sur la culasse

CLUB GENERATION CORRADO
ASSOCIATION LOI 1901
WWW.CGCFRANCE.COM

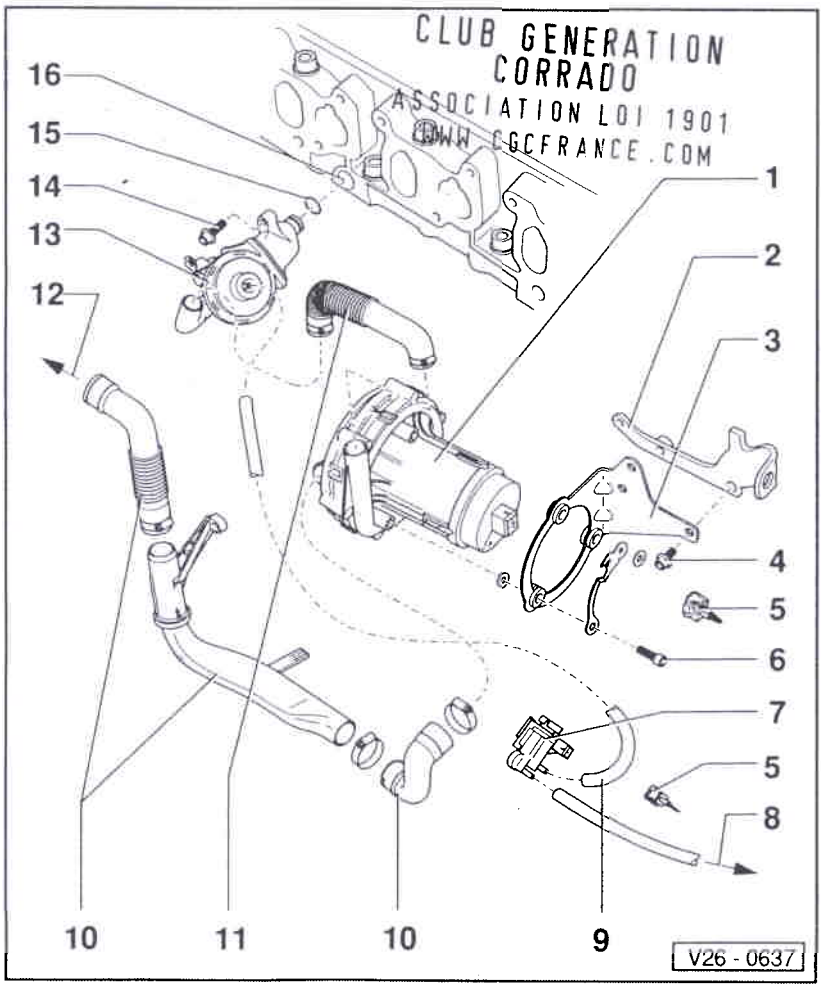

3 - Support
- Pour moteur de pompe à air secondaire, position -1-, et clapet de commutation, position -7-

4 - 25 Nm

5 - Fiche de raccordement
- A 2 pôles

6 - 10 Nm

7 - Clapet de commutation (N130)*
- Fixation sur le support, position -3-
- Contrôler ⇒ page 26-19
- Déposer et reposer ⇒ page 26-21, Clapet combiné et moteur de pompe à air secondaire: dépose et repose

8 - Flexible de dépression
- Vers la partie supérieure de la tubulure d'admission ou le connecteur multiple

Simpo PDF Merge and Split Unregistered Version - http://www.simpopdf.com

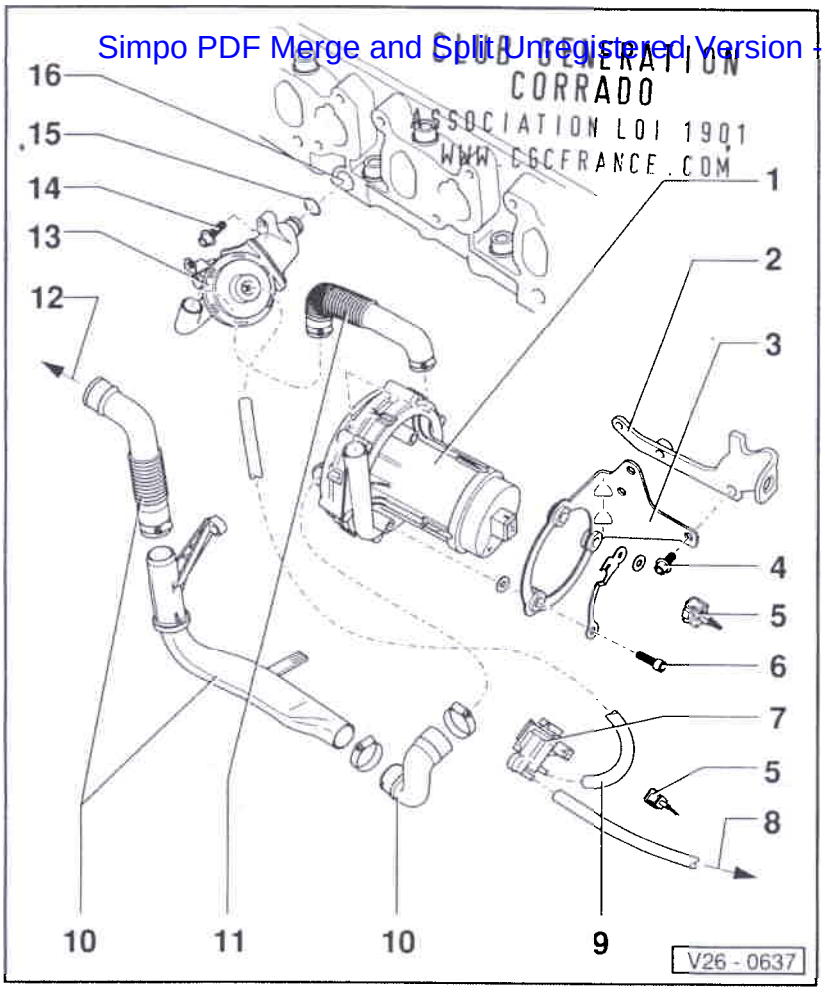

9 - Flexible de dépression
- ♦ Du clapet de commutation, position -7-, au clapet combiné, position -13-

10 - Flexible d'admission

11 - Flexible de pression
- ♦ Contrôler le bon positionnement

12 - Vers le filtre à air

13 - Clapet combiné
- ♦ Contrôler ⇒ page 26-16
- ♦ Déposer et reposer ⇒ page 26-21

14 - 15 Nm

15 - Joint torique
- ♦ Remplacer

16 - Conduit d'air
- ♦ Dans la culasse

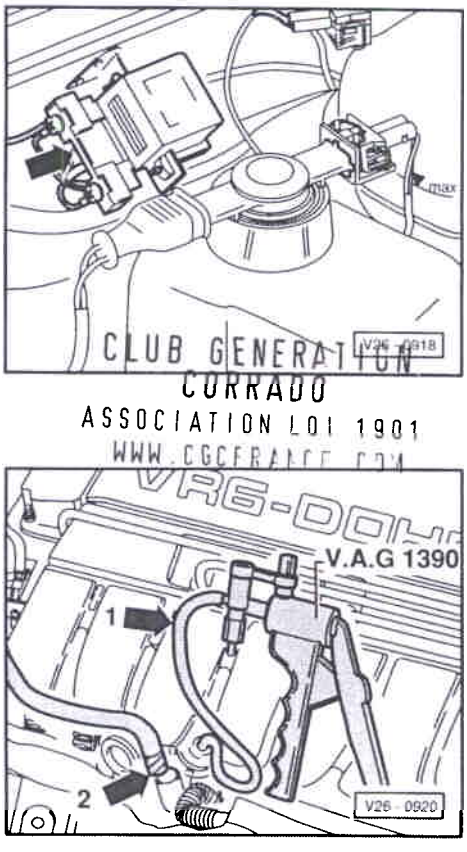

◄ **Fig. 1 Relais pour système d'air secondaire (J316)**

♦ Avec fusible

Clapet combiné: contrôle

Outils spéciaux, contrôleurs et auxiliaires nécessaires

♦ Pompe à vide à main V.A.G 1390

– Déposer le flexible de dépression du clapet combiné.

– Débrancher le flexible de dépression du clapet de commutation (N180).

◄ – Brancher la pompe à vide à main V.A.G 1390 sur le flexible de dépression -1- allant au clapet combiné.

Nota:

Ne pas utiliser d'air comprimé pour le contrôle suivant.

– Brancher un flexible auxiliaire sur le raccord -2- de flexible de pression et souffler dedans.
Le clapet combiné doit être fermé.

– Actionner la pompe à vide à main.
Le clapet combiné doit s'ouvrir.

Simpo PDF Merge and Split Unregistered Version - http://www.simpopdf.com

Moteur de pompe à air secondaire: contrôle

Outils spéciaux, contrôleurs et auxiliaires nécessaires

- ♦ Lampe-témoin à diodes V.A.G 1527
- ♦ Jeu d'adaptateurs de métrologie V.A.G 1594
- ♦ Schéma de parcours du courant

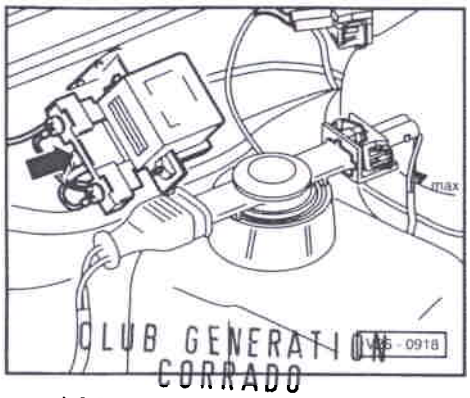

CLUB GENERATION CORRADO
ASSOCIATION LOI 1901
WWW.CGCFRANCE.COM

◄

- Fusible sur le relais pour système d'air secondaire (J316) -flèche- intact
- Température de l'huile-moteur: 15 à 85 °C

– Déposer le flexible de pression du clapet combiné et le diriger vers le haut.

– Lancer le moteur et le faire tourner au ralenti,
Après env. 20 secondes, le moteur de pompe à air secondaire se met en marche pendant 5 secondes et de l'air secondaire doit s'échapper du flexible de pression.

Si le moteur de pompe à air secondaire ne se met pas en marche:

– Arrêter le moteur

– Débrancher la fiche de raccordement à 2 pôles du moteur de pompe à air secondaire (V101).

– A l'aide des câbles auxiliaires de V.A.G 1594, brancher la lampe-témoin à diodes V.A.G 1527 sur la fiche de raccordement débranchée.

– Lancer le moteur et le faire tourner au ralenti.
Après env. 20 secondes, la diode électroluminescente doit s'allumer pendant env. 5 secondes.

Si la diode s'allume (alimentation en tension correcte):

– Remplacer le moteur de pompe à air secondaire (V101).

Si la diode électroluminescente ne s'allume pas:

– Brancher la fiche de raccordement à 2 pôles.

– Contrôler l'activation du moteur de pompe à air secondaire:
⇒ Groupe de réparation 01; Contrôle électrique; Contrôle des câbles et composants avec le boîtier de contrôle V.A.G 1598/18

Si le moteur de pompe à air secondaire ne se met pas en marche lors du contrôle électrique:

– Vérifier s'il y a présence d'un défaut sur le relais pour système d'air secondaire (J316):
⇒ Classeur Schémas de parcours du courant, Dépannage équipement électrique et Emplacements de montage; Guides de dépannage

– Interroger la mémoire de défauts:
⇒ Groupe de réparation 01; Autodiagnostic; Mémoire de défauts: interrogation

Simpo PDF Merge and Split Unregistered Version - http://www.simpopdf.com

V.A.G Service.

Remise en état des carrosseries

Corrado 1989 ▶

Edition octobre 1988.

CLUB GENERATION
CORRADO
ASSOCIATION LOI 1901
WWW.CGCFRANCE.COM

V·A·G

Service après-vente.

Simpo PDF Merge and Split Unregistered Version - http://www.simpopdf.com

Remise en état des carrosseries

Corrado 1989 ▶

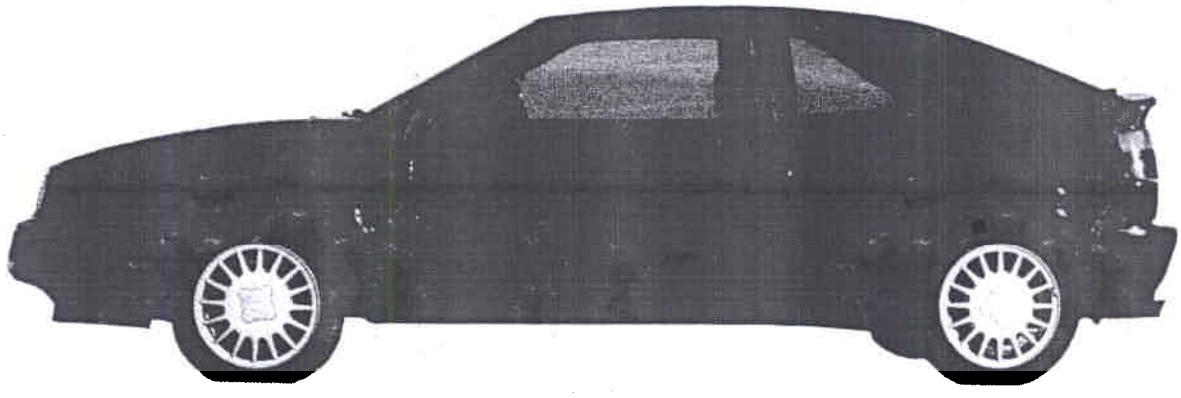

CLUB GENERATION CORRADO
ASSOCIATION LOI 1901
WWW.CGCFRANCE.COM

Le Manuel de Réparation Remise en état des carrosseries est un document de travail pour le personnel d'atelier et le contremaître du service après-vente.

Il est articulé d'après les numéros des rubriques des travaux et ne comprend que les groupes de réparation 50, 51 et 53. Ce document, illustré par des figures, indique les principaux procédés, méthodes et équipements d'atelier pour les travaux essentiels de remise en état sur la carrosserie.

En se conformant aux illustrations, l'utilisateur pourra remettre en état la carrosserie en bonne et due forme, tout en garantissant la sécurité routière et la sûreté de fonctionnement du véhicule.

Naturellement, toutes les règles de sécurité fondamentales, usuelles pour la remise en état des véhicules automobiles, sont en outre valables sans aucune restriction.

Edition octobre 1988.

Simpo PDF Merge and Split Unregistered Version - http://www.simpopdf.com

SOMMAIRE

CLUB GENERATION
CORRADO
ASSOCIATION LOI 1901
WWW.CGCFRANCE.COM

PAGE

Vue d'ensemble des méthodes de réparation 6

Plaque du constructeur, numéro de châssis et de moteur 8

Mesures de protection anticorrosion 10

Vitrage collé 12

Indications fondamentales pour la remise en état des carrosseries 14

Appareils de travail des tôles 18

Marbre et jeu d'équerres de redressage V.A.G 20

Matériaux pour la remise en état des carrosseries 22

Explication des symboles relatifs aux travaux de soudage 26

Cotes de carrosserie 28

Méthodes de réparation 32

Simpo PDF Merge and Split Unregistered Version - http://www.simpopdf.com

50-

51-

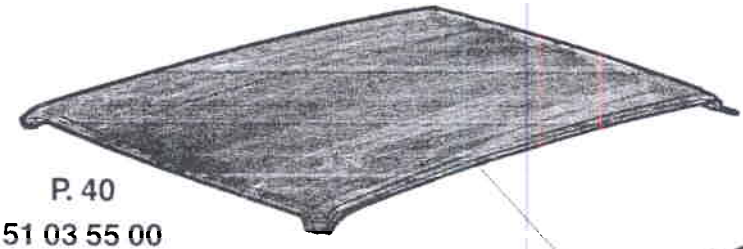

P. 40
51 03 55 00

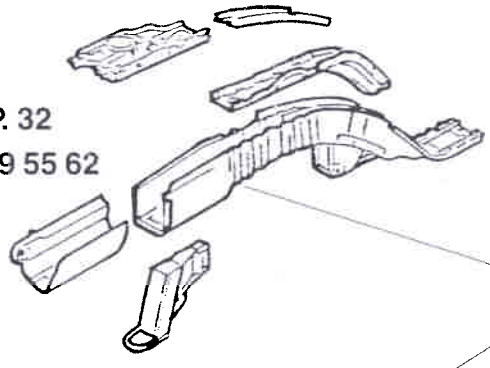

P. 32
50 79 55 62

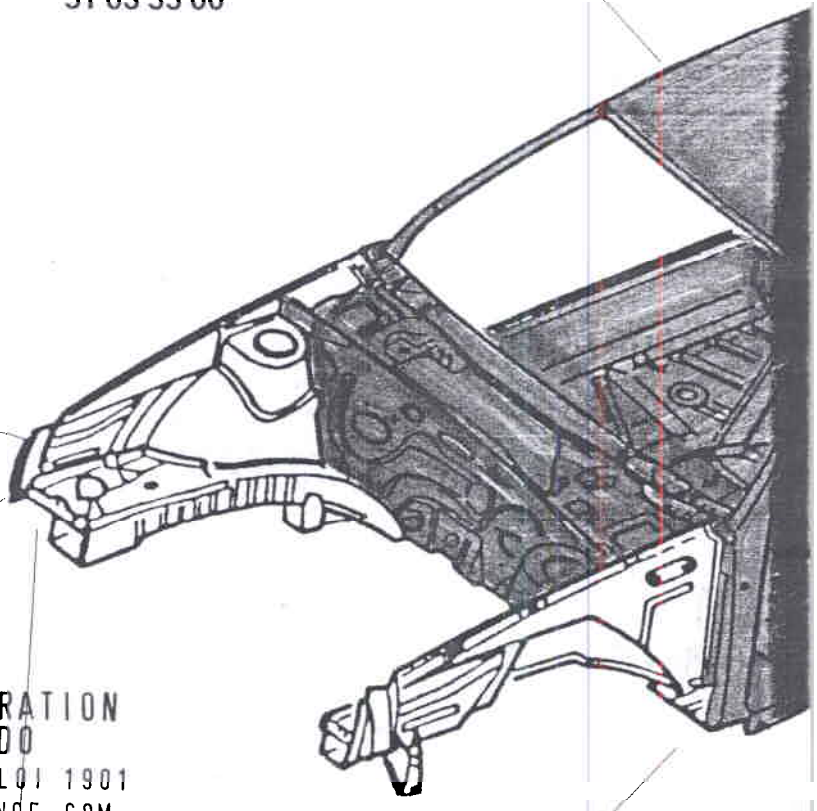

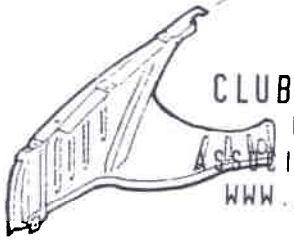

P. 36
50 75 55 12

CLUB GENERATION CORRADO
ASSOCIATION LOI 1901
WWW.CGCFRANCE.COM

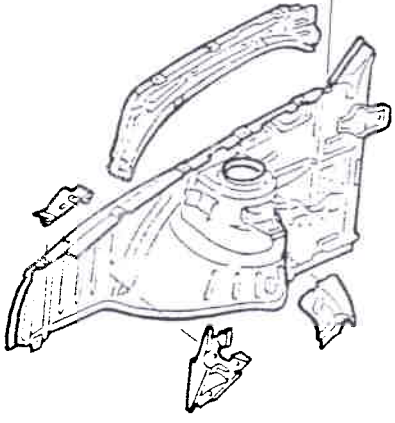

P. 38
50 74 55 12

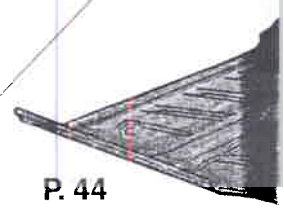

P. 44
51 73 55 50

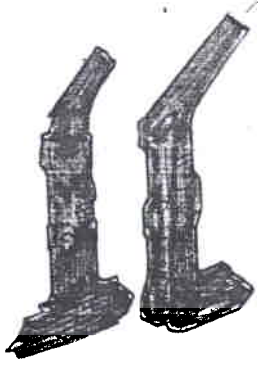

P. 46
51 37 55 12

P. 48
51 45 55 12

Simpo PDF Merge and Split Unregistered Version - http://www.simpopdf.com

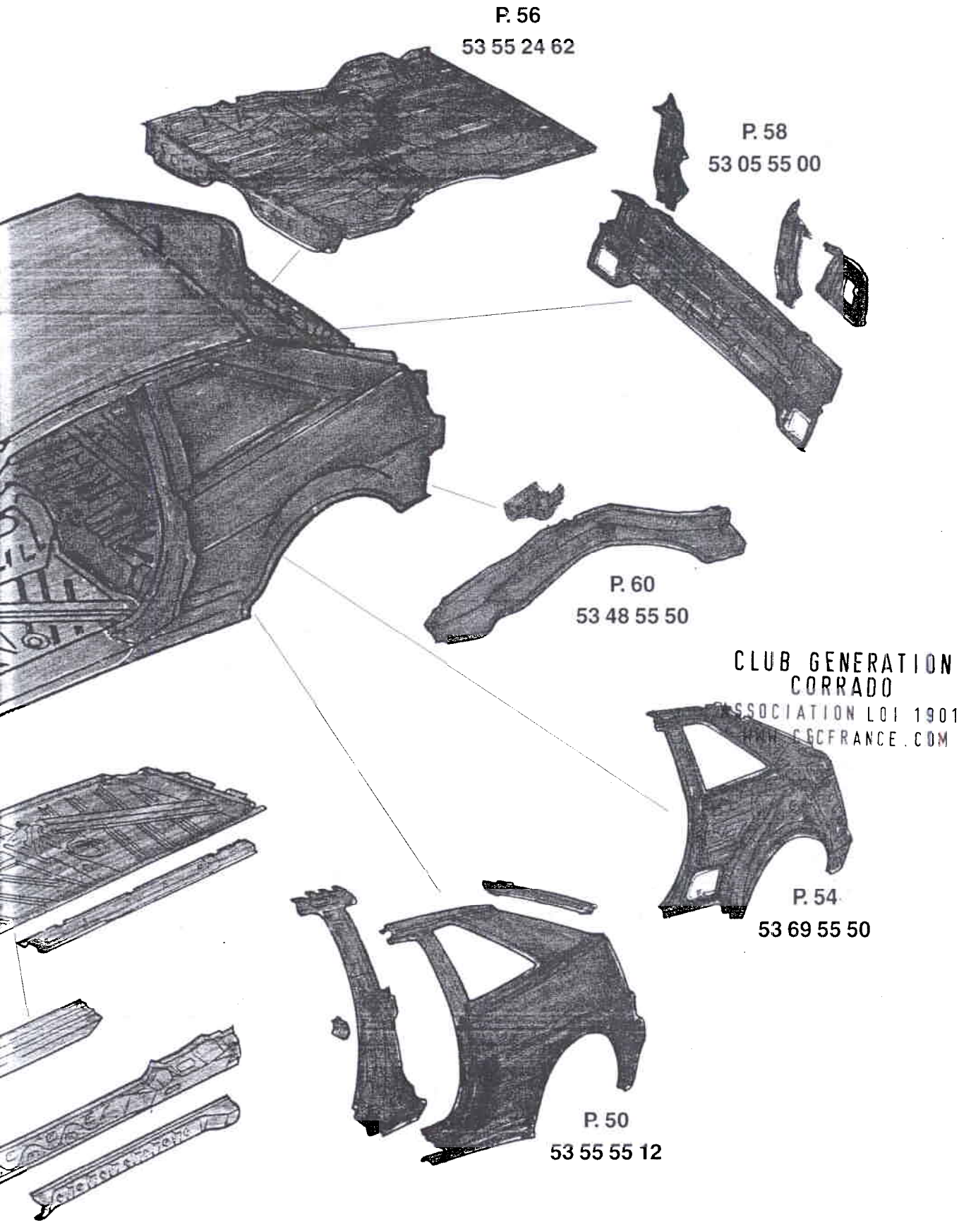

CLUB GENERATION
CORRADO
ASSOCIATION LOI 1901
WWW.CGCFRANCE.COM

Plaque du constructeur, numéro de châssis et de moteur

Simpo PDF Merge and Split Unregistered Version - http://www.simpopdf.com

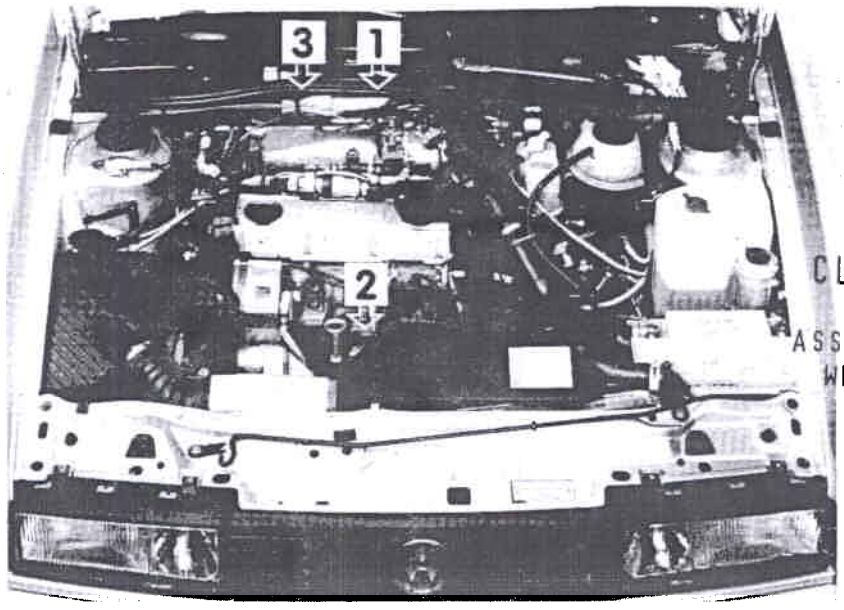

CLUB GENERATION
CORRADO
ASSOCIATION LOI 1901
WWW.CGCFRANCE.COM

1 - La plaque du constructeur

se trouve sur le panneau arrière du compartiment-moteur.

Les véhicules destinés à certains pays d'exportation n'ont pas de plaque du constructeur.

2 - Le numéro de moteur

est placé à l'avant sur le bloc-moteur, en dessous du plan de séparation du bloc et de la culasse.

3 - Le numéro d'identification du véhicule (numéro de châssis)

est frappé sur le panneau arrière du compartiment-moteur.

Simpo PDF Merge and Split Unregistered Version - http://www.simpopdf.com

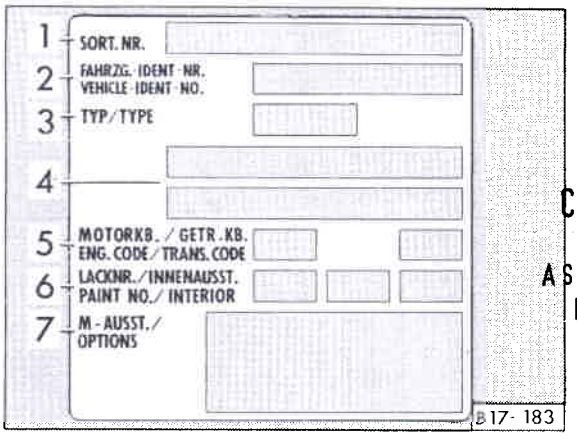

CLUB GENERATION
CORRADO
ASSOCIATION LOI 1901
WWW.CGCFRANCE.COM

La plaquette d'identification du véhicule

est collée sur la jupe arrière, à gauche, dans le coffre à bagages. L'autocollant comporte les caractéristiques suivantes sur le véhicule:

1. Numéro de pilotage de la production
2. Numéro d'identification du véhicule
3. Numéro de type
4. Désignation du type
5. Lettres-repères de moteur et de BV
6. Numéro de peinture/numéro d'équipement intérieur
7. Numéros des options

Les caractéristiques 2 à 7 se trouvent également dans le Plan d'Entretien.

Simpo PDF Merge and Split Unregistered Version - http://www.simpopdf.com

Tôles prérevêtues
(un côté/deux côtés)

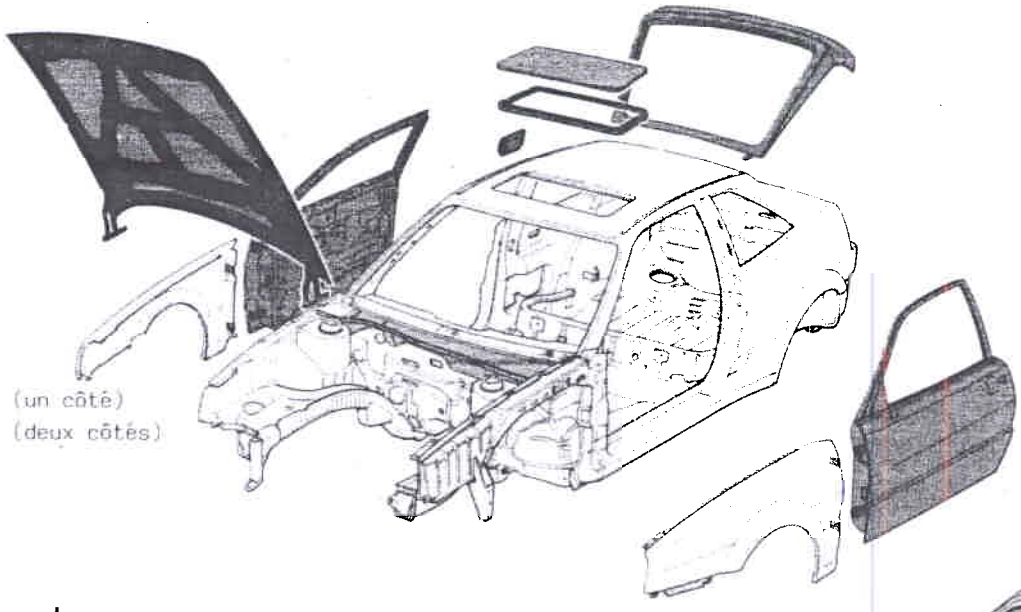

Galvan. électrolytique (un côté)
Galvan. électrolytique (deux côtés)
"Galvannealed"

Protection du soubassement

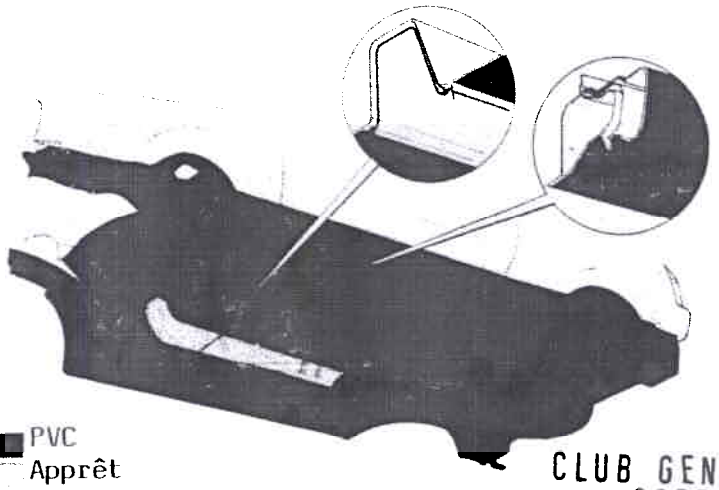

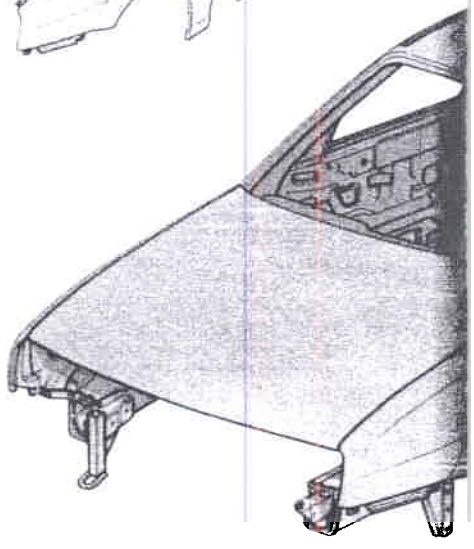

PVC
Apprêt

CLUB GENERATION CORRADO
ASSOCIATION LOI 1901
WWW.CGCFRANCE.COM

Protection des corps creux par immersion avec de la cire chaude

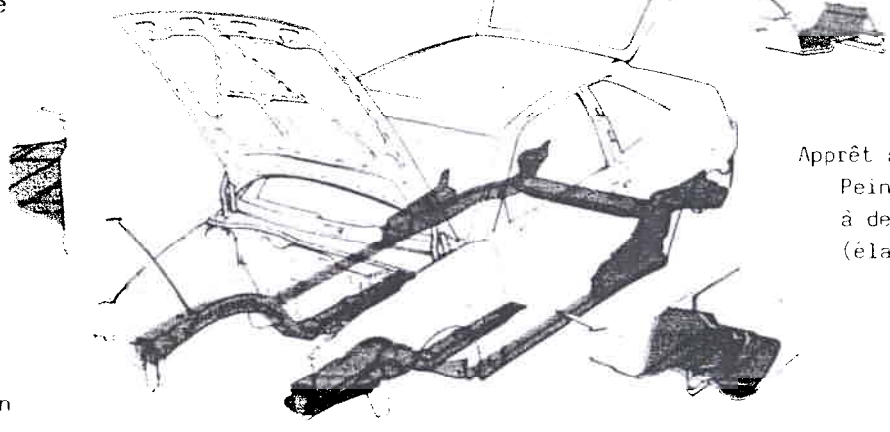

Immersion

Couche de fond
Apprêt antigravillonnage
Peinture de finition à deux composants (élastifiée)

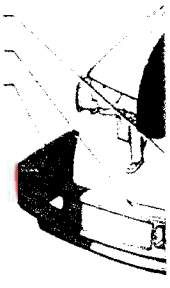

Simpo PDF Merge and Split Unregistered Version - http://www.simpopdf.com

Etanchement de la carrosserie

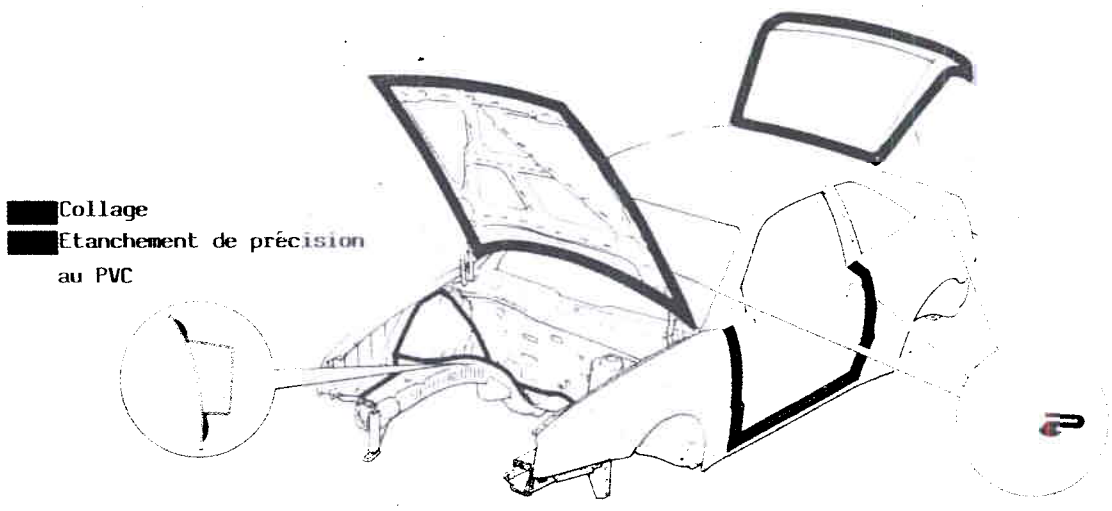

Collage
Etanchement de précision au PVC

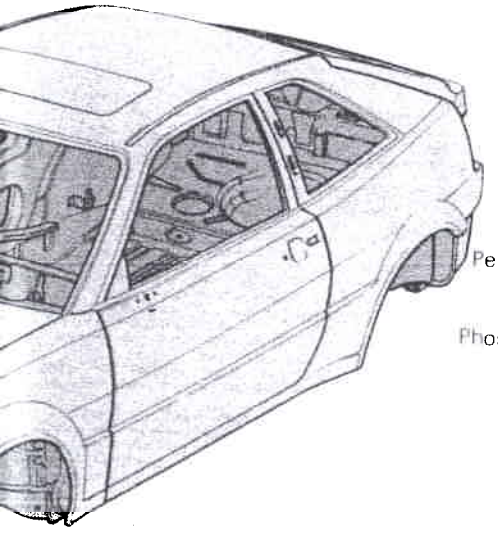

Structure de la peinture

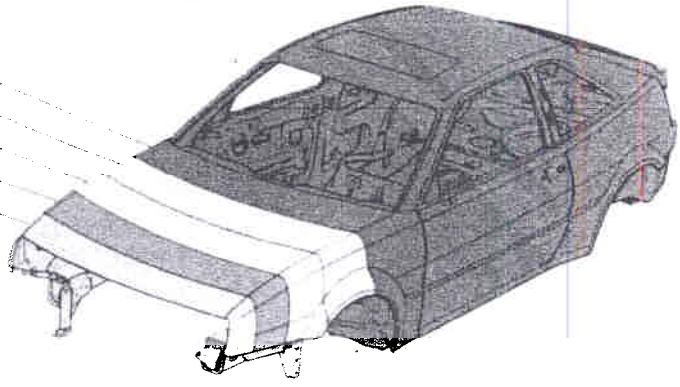

Pièces en matière plastique rapportées

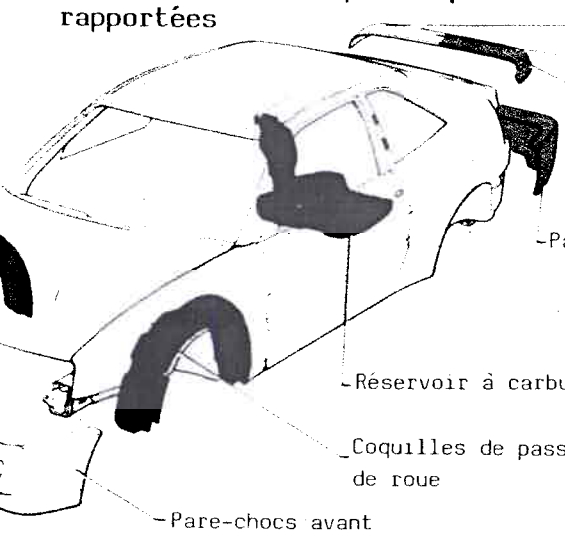

Protection du compartiment-moteur

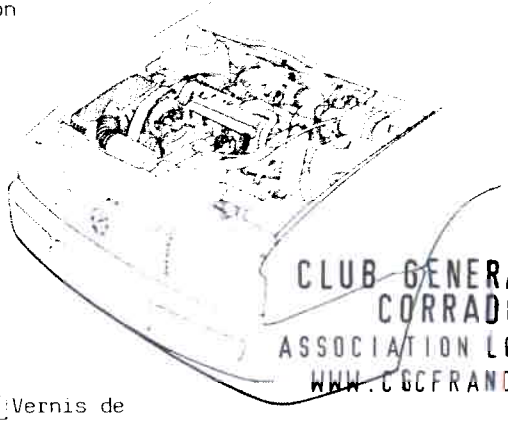

CLUB GENERATION CORRADO
ASSOCIATION LOI 1901
WWW.CGCFRANCE.COM

Simpo PDF Merge and Split Unregistered Version - http://www.simpopdf.com

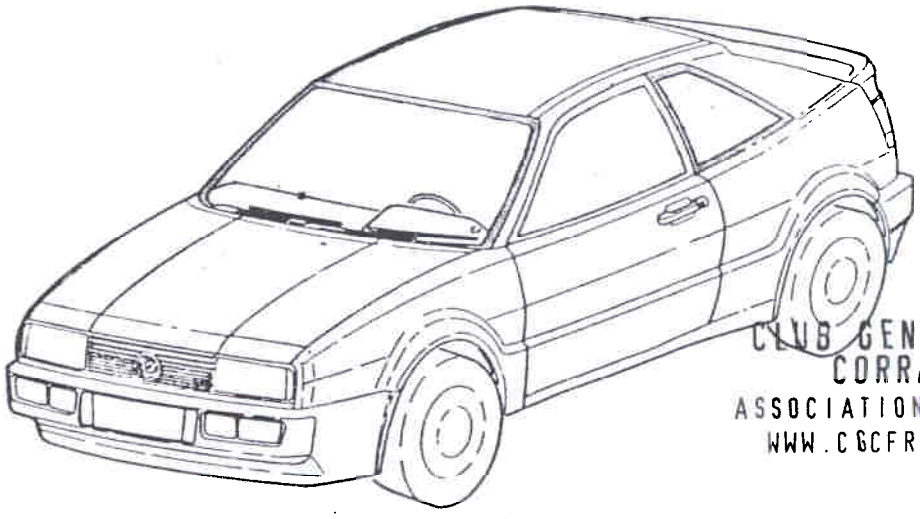

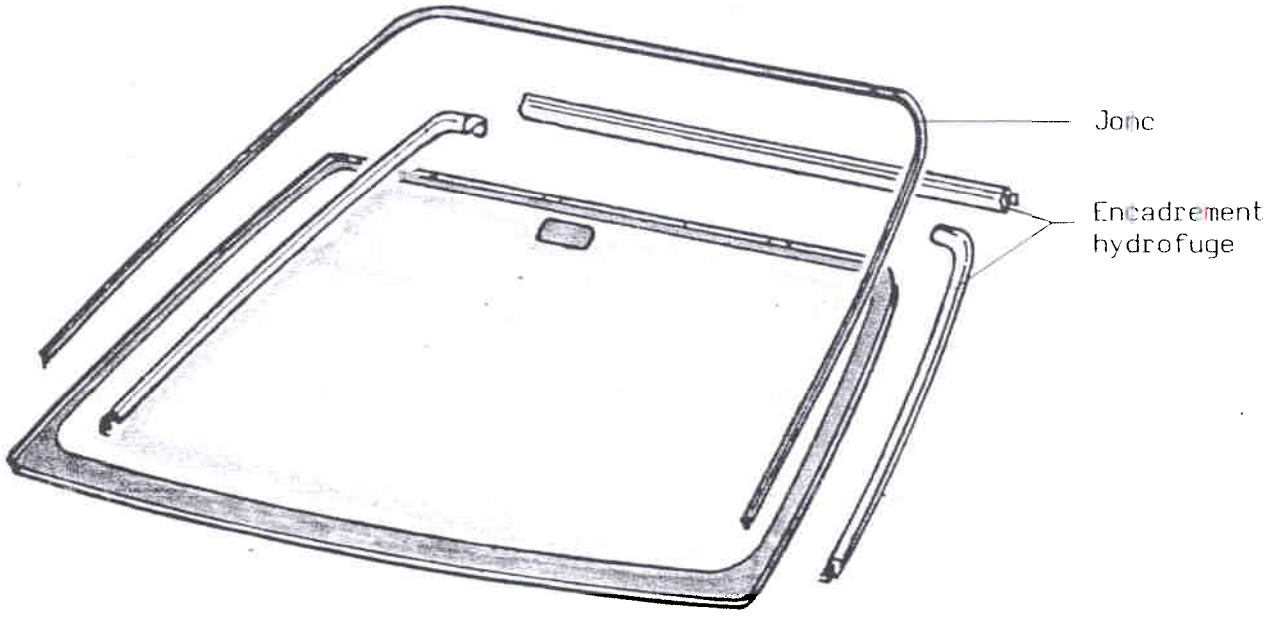

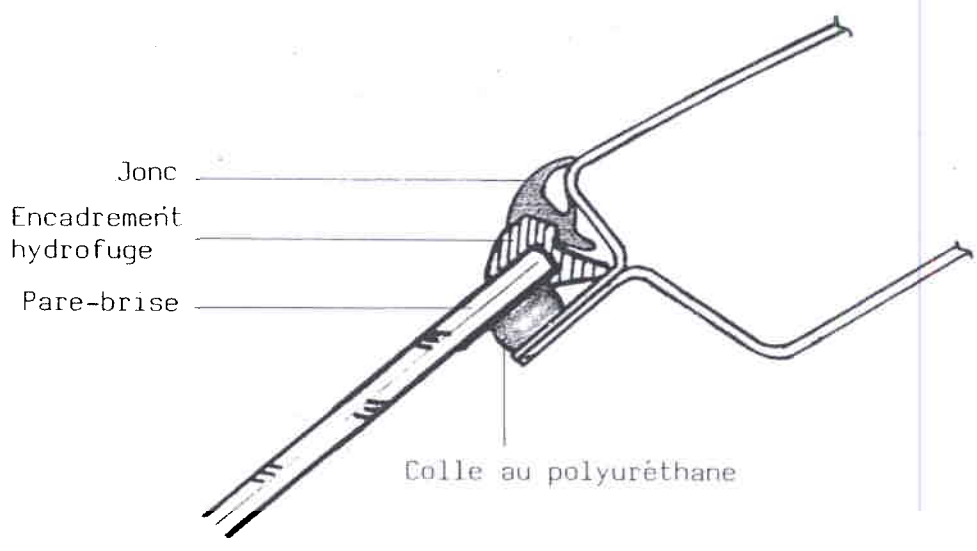

Simpo PDF Merge and Split Unregistered Version - http://www.simpopdf.com

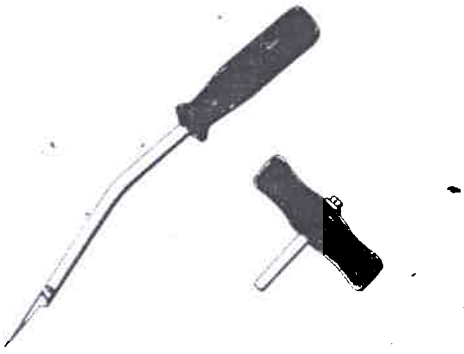

o Outil tranchant V.A.G 1351

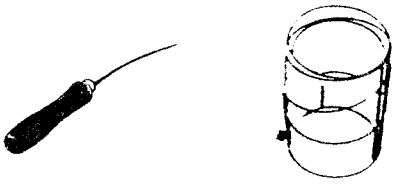

Alêne
Feuille de recouvrement

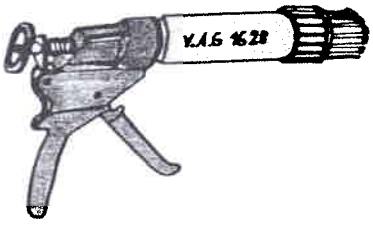

Pistolet à cartouche de modèle courant V.A.G 1628

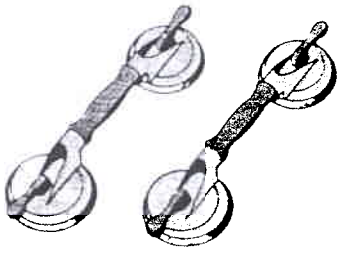

CLUB GENERATION CORRADO
ASSOCIATION LOI 1901
WWW.CGCFRANCE.COM

Poignée à deux ventouses V.A.G 1344
Z 481 161 WE

Matériaux

o Fil tranchant (rouleau de 50 m):
n° de pièce 443 845 955

o Ensemble de collage,
no de pièce D 004 300 03

Montage

o Intérieur

Retirer les revêtements dans la zone du pare-brise, recouvrir le tableau de bord.

o Extérieur

Extraire le jonc, décoller, retirer la tôle de l'auvent.

o Retirer le pare-brise en le séparant avec le fil tranchant.

Simpo PDF Merge and Split Unregistered Version - http://www.simpopdf.com

Sections et pièces partielles de carrosserie

Par "sections", on entend des parties de pièces (p. ex. la pointe AV et AR) qui sont fournies, déjà découpées, par le Magasin des Pièces de Rechange.

Les "pièces partielles" doivent être en revanche découpées par l'atelier dans les pièces de rechange. Dans un tel cas, le travail est à réaliser exactement selon les méthodes décrites et illustrées dans le Manuel de Réparation Carrosserie.

Comme l'utilisation aussi bien de "sections" ou de "pièces partielles" que d'outillages et d'équipements spéciaux influe sur les temps, les outillages et équipements à utiliser sont prescrits séparément dans la description de remise en état.

CLUB GENERATION
CORRADO
ASSOCIATION LOI 1901
WWW.CGCFRANCE.COM

Indications fondamentales pour la remise en état des carrosseries

Lignes de découpe : Les lignes de découpe ou de séparation indiquées dans les descriptions de réparation sont le fruit de recherches approfondies effectuées sur des véhicules accidentés.

Dans les zones où la découpe et le raccord effectué ensuite influent sur la résistance de la carrosserie ainsi que sur la sécurité routière et la sûreté de fonctionnement du véhicule, les lignes de découpe doivent être réalisées suivant les indications du Manuel Remise en état des carrosseries.

Redressage : La carrosserie et le cadre-plancher fabriqués en série sont constitués principalement de tôles embouties à froid. Pour cette raison, la remise en forme de la tôle après un accident doit être effectuée par le même procédé.

Si l'importance d'un dommage ne permet pas une remise en forme, la pièce endommagée ne doit être découpée qu'après le redressage des surfaces de raccord.

Simpo PDF Merge and Split Unregistered Version - http://www.simpopdf.com

Protection longue durée de la carrosserie

Depuis le lancement de la garantie carrosserie de "6 ans contre la perforation par la rouille" le 07.03.79 et de "3 ans contre les défauts de peinture" le 25.03.85, les remises en état de carrosserie sont à réaliser dans les règles de l'art selon les directives du constructeur.

- Seuls les matériaux agréés par le constructeur doivent être utilisés.
- Appliquer la peinture de finition sur la face intérieure des tôles extérieures avant de les souder.
- Utiliser de la peinture à base de poudre de zinc (D 007 500 04) pour le soudage par points RP •.
- Apprêter de l'intérieur et de l'extérieur les zones des cordons avant de les étancher.
- Appliquer le produit de protection anti-gravillonnage et des soubassements avant la peinture de finition.
- Injecter de la cire dans les corps creux situés dans la zone de réparation après avoir appliqué la peinture de finition.

Préparation de la carrosserie ou de ses éléments pour la peinture

Avant de remettre à l'atelier de peinture un véhicule ou une pièce remis en état, la surface réparée ou débosselée et éventuellement mastiquée doit être préparée pour la peinture avec du papier abrasif de granulométrie P 80 à P 100.
Ces travaux préliminaires sont du ressort du tôlier et sont compris dans ses temps de remise en état.

Diagnostic sur véhicules accidentés

Lors de la remise en état de véhicules accidentés, il arrive parfois que des dommages pouvant, dans certaines circonstances, entraîner ultérieurement de graves avaries, ne soient pas découverts sur le châssis-suspension ou sur la suspension des ensembles mécaniques. Dans le cas d'accidents laissant supposer une contrainte importante du véhicule, il convient, indépendamment du contrôle systématique de géométrie des essieux, de prêter une attention particulière aux éléments suivants:
Vérifier, sur tout le champ de braquage, le parfait fonctionnement de la direction et de la tringlerie de direction, vérifier visuellement l'existence de déformations ou fissures.
Vérifier la présence de déformations ou de fissures sur le châssis-suspension et sur toutes ses pièces telles que bras de guidage, jambes de force, fusées, barre stabilisatrice, cadre auxiliaire, corps d'essieu et leur pièces de fixation.

Vérifier l'état, le faux-rond et le balourd des jantes des pneumatiques. Vérifier si les sculptures et les flancs des pneumatiques présentent des entailles. Vérifier la pression de gonflage des pneumatiques.

Vérifier l'état des suspensions moteur, de la boîte de vitesses et du système d'échappement.

Finalement, un parcours d'essai approprié permettra de s'assurer que le véhicule offre la sécurité routière requise et peut être remis sans aucune hésitation au client.

CLUB GENERATION
CORRADO
ASSOCIATION LOI 1901
WWW.CGCFRANCE.COM

Simpo PDF Merge and Split Unregistered Version - http://www.simpopdf.com

Indications concernant la sécurité:

Lors de la remise en état des carrosseries, il faut tenir compte des indications suivantes sur la sécurité:

1. La modification du centre de gravité, consécutive à des démontages, nécessite dans des cas particuliers l'arrimage du véhicule sur le pont élévateur.

2. Lorsque des travaux de soudage ou d'autres travaux produisant des étincelles doivent être exécutés à proximité de la batterie, cette dernière doit être déposée par principe.

3. Dans les ateliers destinés à la remise en état des carrosseries, il ne faut garer aucun autre véhicule sans protection.
(Danger d'incendie par projection d'étincelles, batterie, endommagement de la peinture et des glaces)

4. Lors de travaux de ponçage, meulage et soudage au niveau du réservoir à carburant ou d'autres pièces d'acheminement du carburant, il faut opérer avec une extrême prudence; en cas de doute, les pièces de ce genre doivent être déposées.

5. Il n'est pas permis d'effectuer des travaux de soudage ni de brasage (fort ou tendre) sur des pièces du climatiseur rempli de réfrigérant. Cette interdiction s'applique également en cas de soudage ou de brasage sur le véhicule lorsqu'il y a danger d'échauffement des pièces du climatiseur. Dans le cadre d'une peinture de réparation, les pièces ne doivent s'échauffer que jusqu'à une température de 80° C dans l'étuve ou dans sa zone de préchauffage.

CLUB GENERATION
CORRADO
ASSOCIATION LOI 1901
WWW.CGCFRANCE.COM

En vue de protéger les appareils de commande électroniques de surtensions qui se produisent lors de travaux de soudage électrique, il faut respecter les mesures de sécurité suivantes:

6. Déconnecter la borne du pôle négatif de la batterie et recouvrir d'un blindage le pôle négatif de la batterie.

7. Relier le raccord à la masse de l'appareil de soudage électrique directement avec la pièce à souder. Ce faisant, veiller à ce qu'aucune pièce isolée électriquement ne se trouve entre le raccord à la masse et la zone de soudage.

8. Ne pas toucher les appareils de commande électroniques et les câbles électriques avec le raccord à la masse ou l'électrode de soudage.

Simpo PDF Merge and Split Unregistered Version - http://www.simpopdf.com

Traitement des appareils de commande électroniques après remise en état consécutive à un accident

Le remplacement d'appareils de commande électroniques après un accident n'est nécessaire que lorsqu'au moins une des conditions suivantes est remplie:

1. Le boîtier est de toute évidence déformé ou endommagé.

2. La surface d'appui ou la console sont déformées; l'appareil ne laisse apparaître aucun endommagement extérieur.

3. La connexion à fiche est endommagée ou corrodée par l'humidité.

4. Le contrôle du fonctionnement ou l'autodiagnostic de l'appareil indiquent le défaut: "appareil de commande défectueux".

CLUB GENERATION CORRADO
ASSOCIATION LOI 1901
WWW.CGCFRANCE.COM

Lorsque, pour les travaux de remise en état, des composants électroniques, par exemple l'appareil de commande du système antiblocage, ont été déposés pour être ensuite réutilisés, il faut, après montage, en contrôler le fonctionnement après les documents dont on dispose, par exemple en se servant de l'autodiagnostic V.A.G.

Simpo PDF Merge and Split Unregistered Version - http://www.simpopdf.com

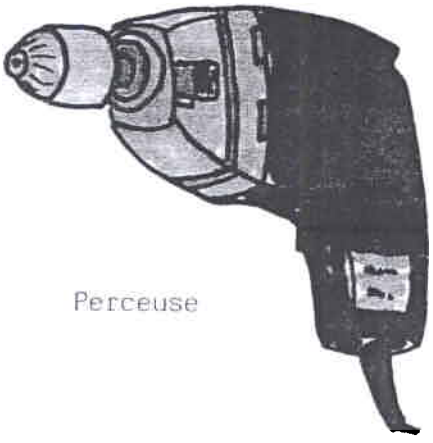

Perceuse

Meuleuse d'angle - petite

Meuleuse d'angle - grande

Cisaille à tôle

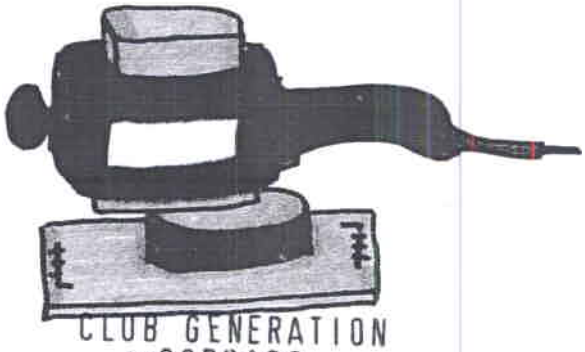

CLUB GENERATION CORRADO
ASSOCIATION LOI 1901
WWW.CGCFRANCE.COM

Soufflante d'air chaud

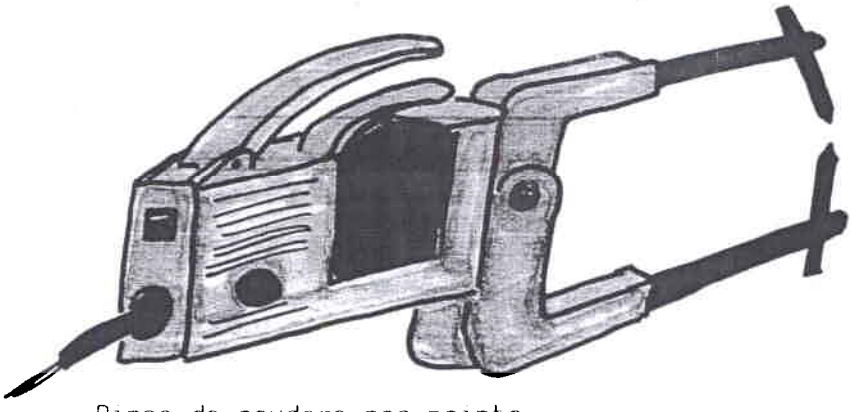

Pince de soudage par points

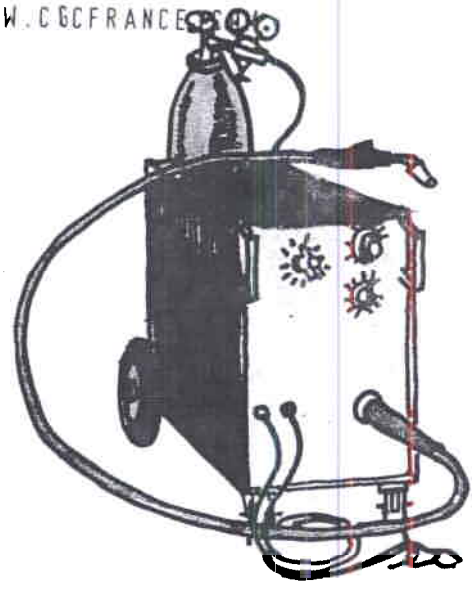

Appareil de soudage sous protection de gaz

Simpo PDF Merge and Split Unregistered Version - http://www.simpopdf.com

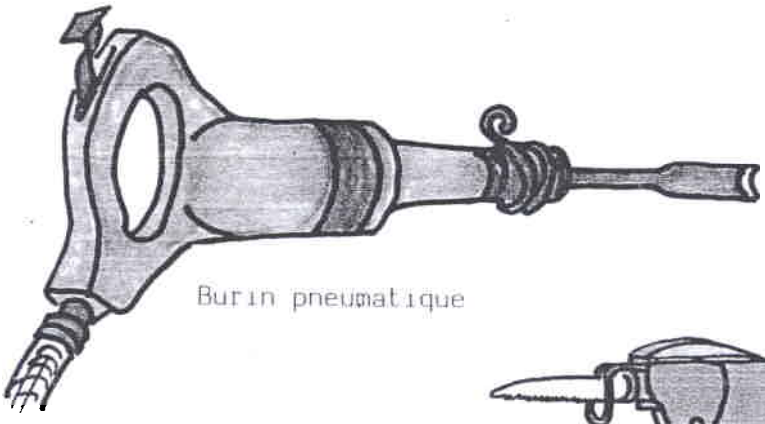

Burin pneumatique

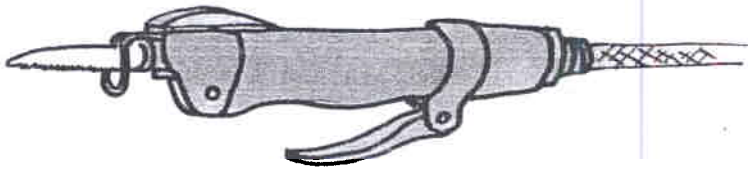

Scie de carrossier

CLUB GENERATION
CORRADO
ASSOCIATION LOI 1901
WWW.CGCFRANCE.COM

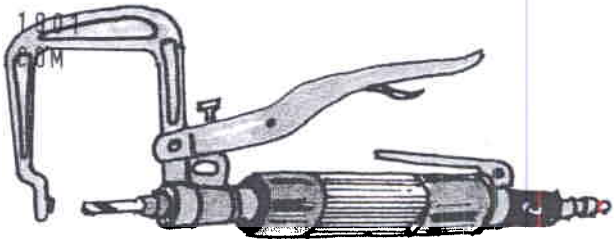

Fraiseuse de points
de soudure V.A.G 1569

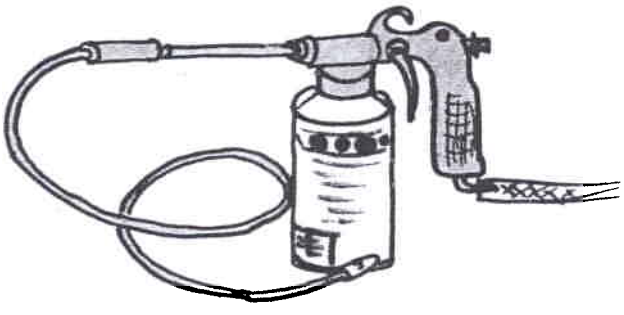

Ensemble de protection
des corps creux

Tendeur de porte mécanique,
V.A.G 1438

Pince à soyer

Pince à poinçonner

Simpo PDF Merge and Split Unregistered Version - http://www.simpopdf.com

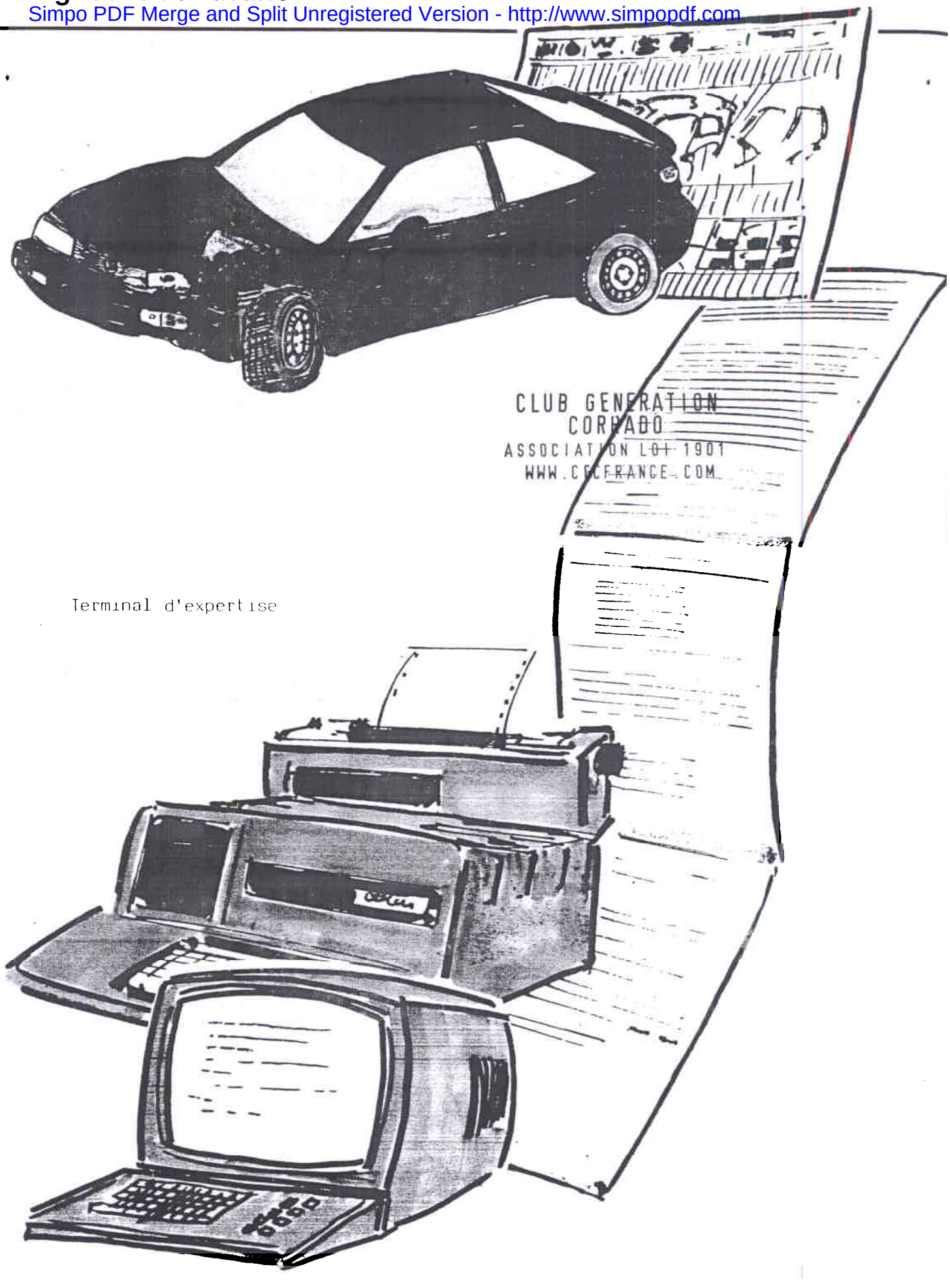

Simpo PDF Merge and Split Unregistered Version - http://www.simpopdf.com

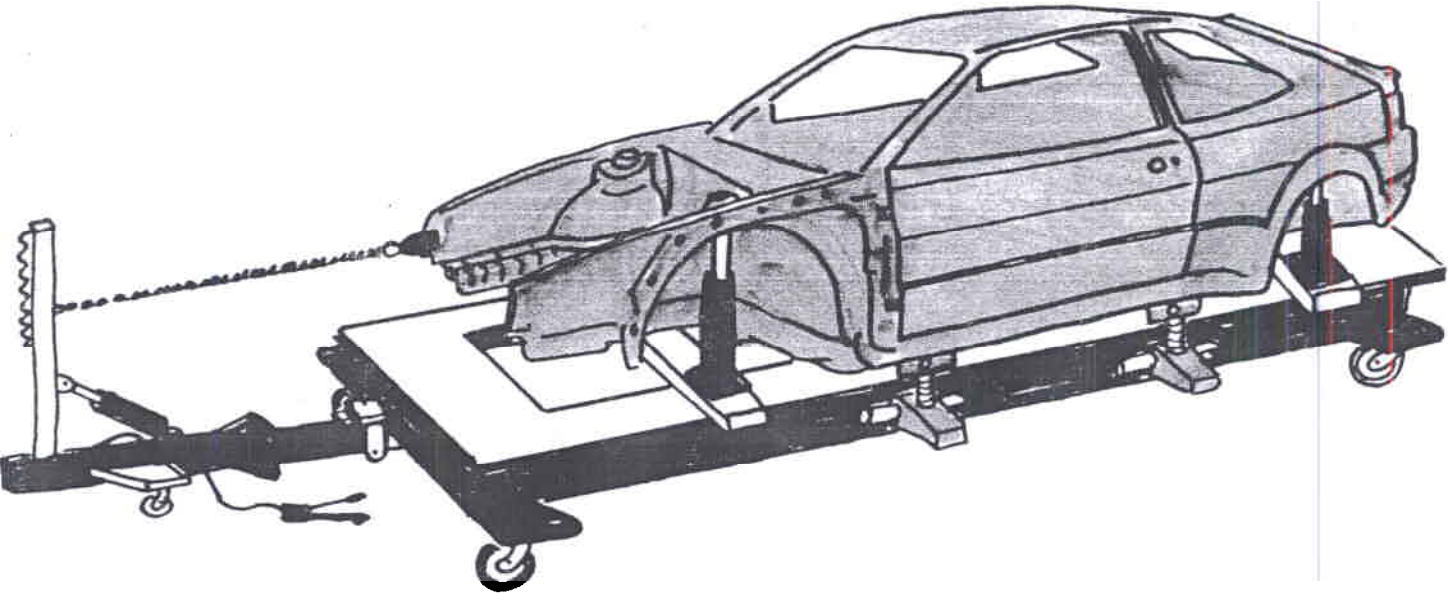

Marbre V.A.G 1366
avec banc V.A.G 1365 et
équerres de redressage V.A.G 1612

CLUB GENERATION
CORRADO
ASSOCIATION LOI 1901
WWW.CGCFRANCE.COM

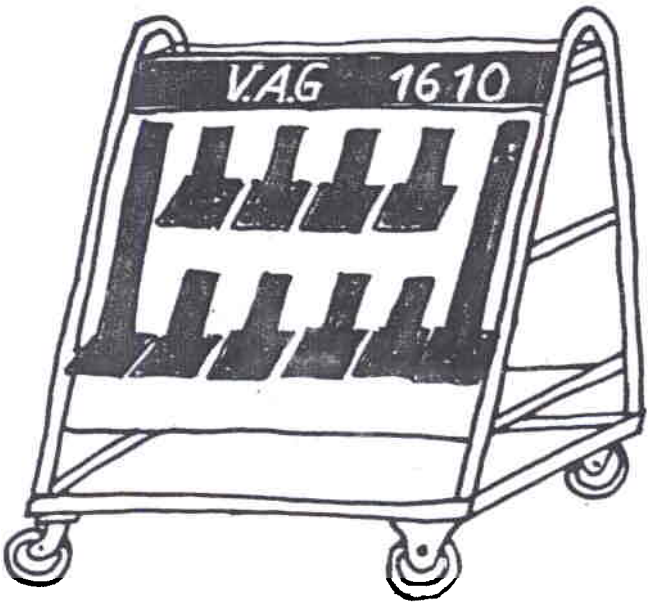

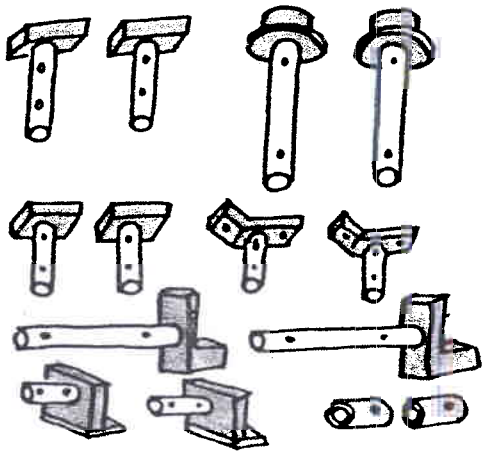

Simpo PDF Merge and Split Unregistered Version - http://www.simpopdf.com

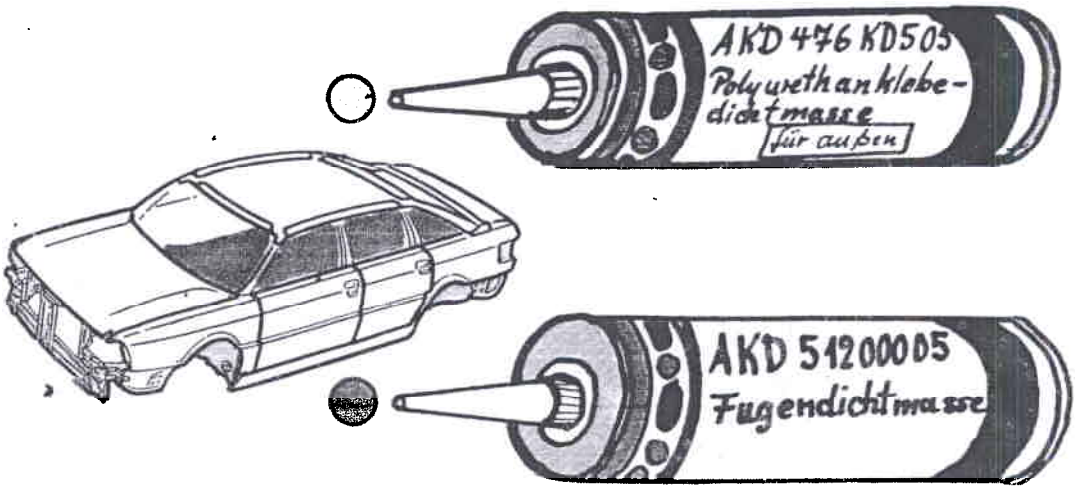

CLUB GENERATION
CORRADO
ASSOCIATION LOI 1901
WWW.CGCFRANCE.COM

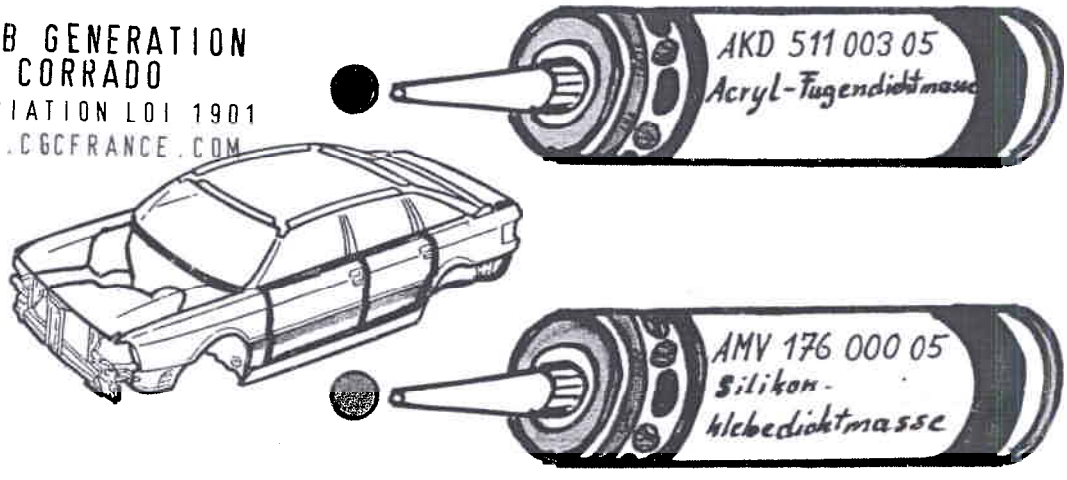

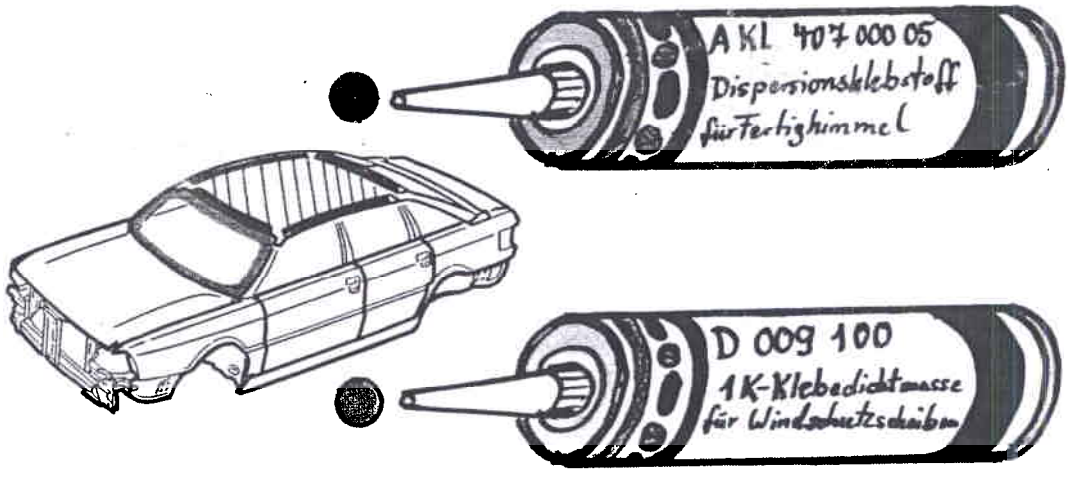

Simpo PDF Merge and Split Unregistered Version - http://www.simpopdf.com

CLUB GENERATION
CORRADO
ASSOCIATION LOI 1901
WWW.CGCFRANCE.COM

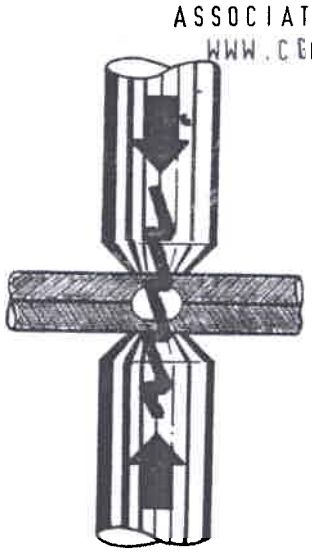

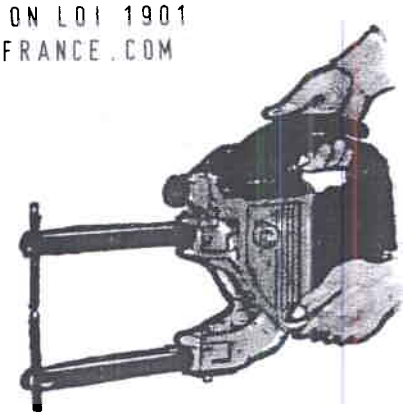

Simpo PDF Merge and Split Unregistered Version - http://www.simpopdf.com

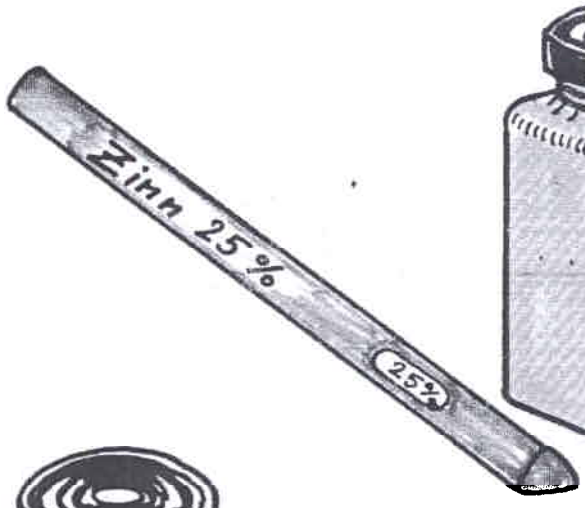

CLUB GENERATION CORRADO
ASSOCIATION LOI 1901
WWW.CGCFRANCE.COM

Simpo PDF Merge and Split Unregistered Version - http://www.simpopdf.com

CLUB GENERATION
CORRADO
ASSOCIATION LOI 1901
WWW.CGCFRANCE.COM

Explication des symboles relatifs aux travaux de soudage

Simpo PDF Merge and Split Unregistered Version - http://www.simpopdf.com

Procédé: RP = Soudage par points
SG = Soudage sous protection de gaz

RP Soudure par points

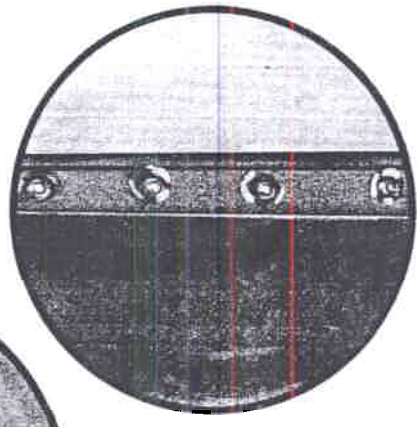

SG Soudure par perçage et bouchonnage

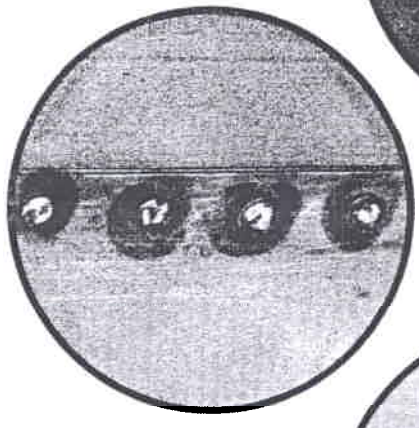

SG Soudure point sur point

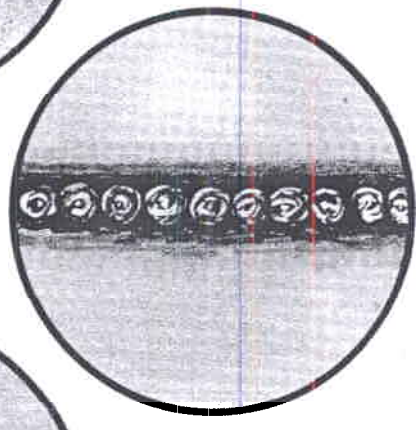

SG Soudure avec cordon continu

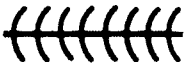

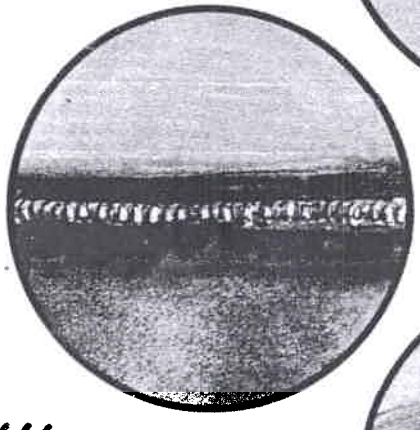

SG Soudure avec cordon continu (interrompue)

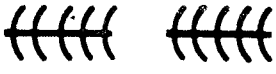

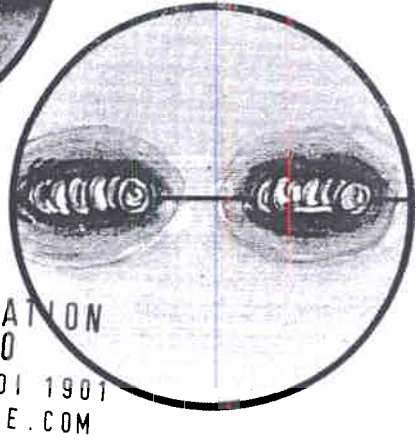

CLUB GENERATION CORRADO
ASSOCIATION LOI 1901
WWW.CGCFRANCE.COM

Simpo PDF Merge and Split Unregistered Version - http://www.simpopdf.com

SG Soudure avec cordon continu
Bout à bout

SG Soudure avec cordon continu
Soyage

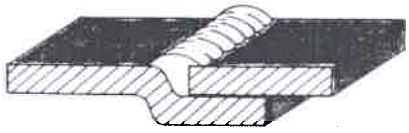

SG Pointage - un côté
Recouvrement des bords

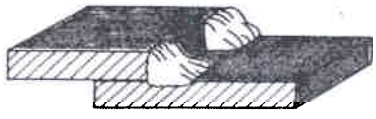

SG Pointage - deux côtés
Recouvrement des bords

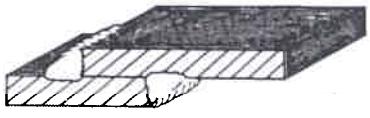

SG Soudure par perçage et bouchonnage
Recouvrement des bords

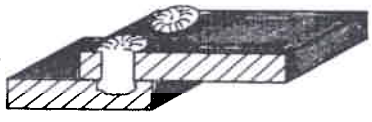

RP Soudure par points

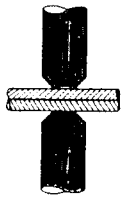

CLUB GENERATION CORRADO
ASSOCIATION LOI 1901
WWW.CGCFRANCE.COM

Brasage

Simpo PDF Merge and Split Unregistered Version - http://www.simpopdf.com

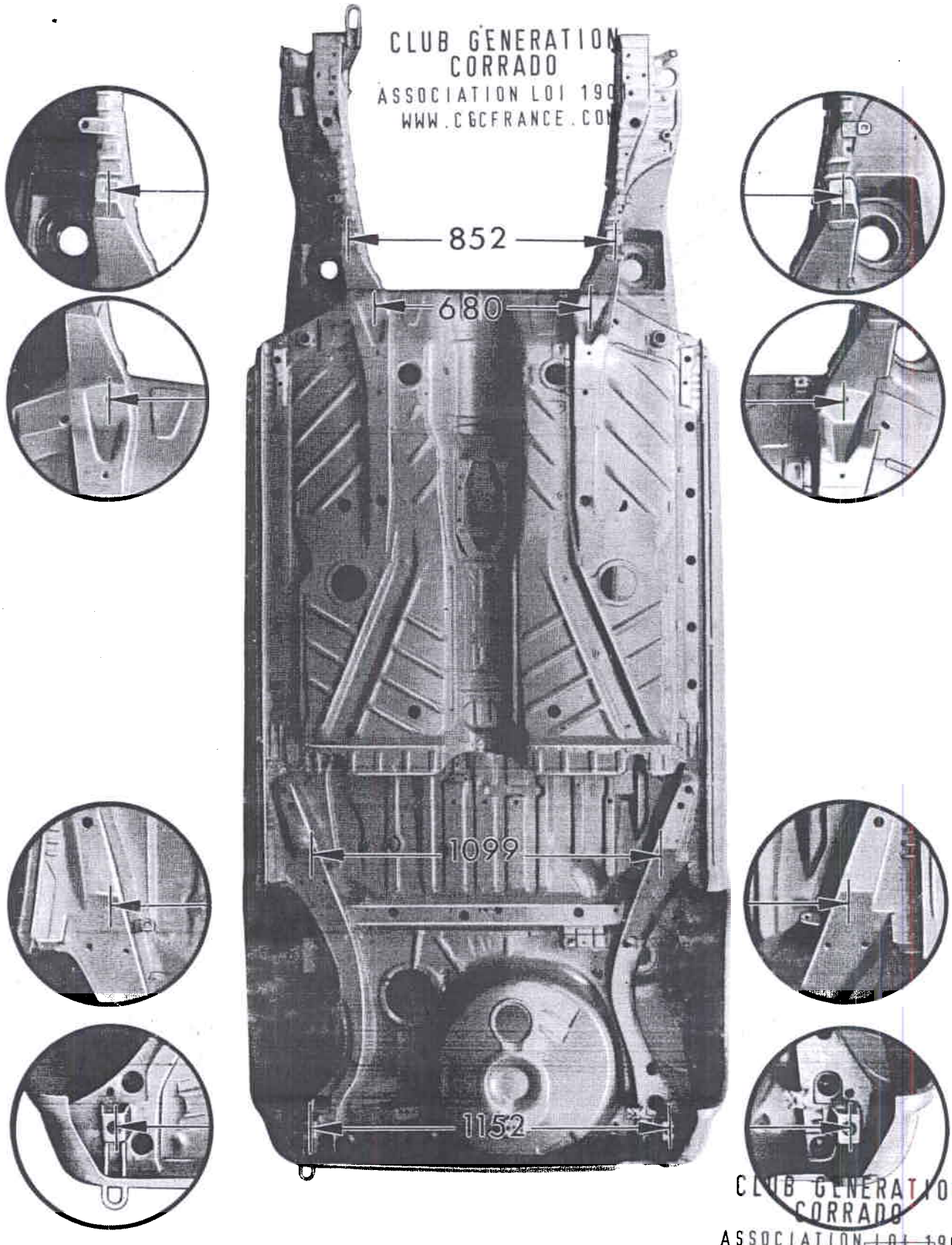

CLUB GENERATION CORRADO
ASSOCIATION LOI 1901
WWW.CGCFRANCE.COM

Toutes les cotes ± 2 mm

CLUB GENERATION CORRADO
ASSOCIATION LOI 1901
WWW.CGCFRANCE.COM
00-854

Simpo PDF Merge and Split Unregistered Version - http://www.simpopdf.com

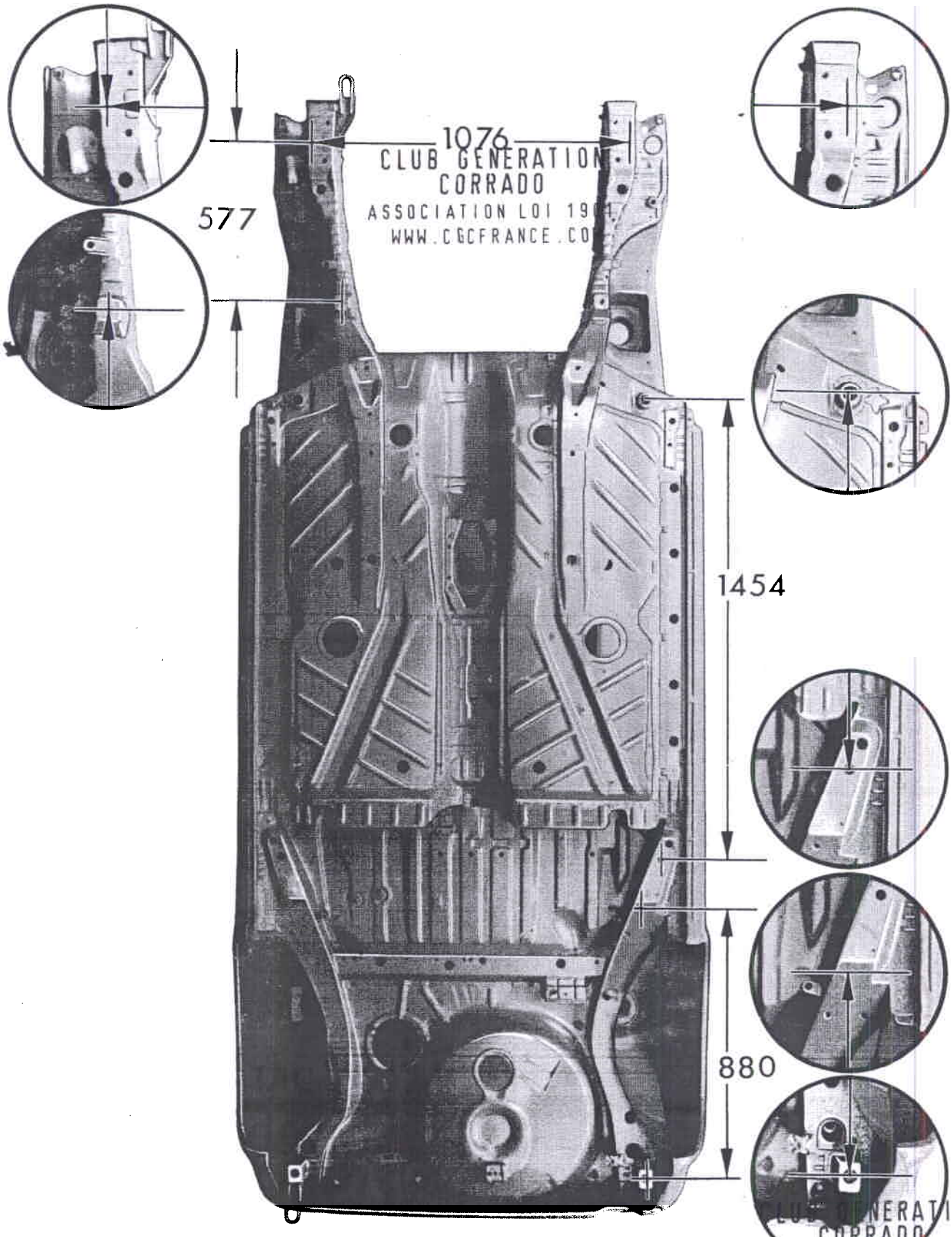

Simpo PDF Merge and Split Unregistered Version - http://www.simpopdf.com

CLUB GENERATION
CORRADO
ASSOCIATION LOI 1901
WWW.CGCFRANCE.COM

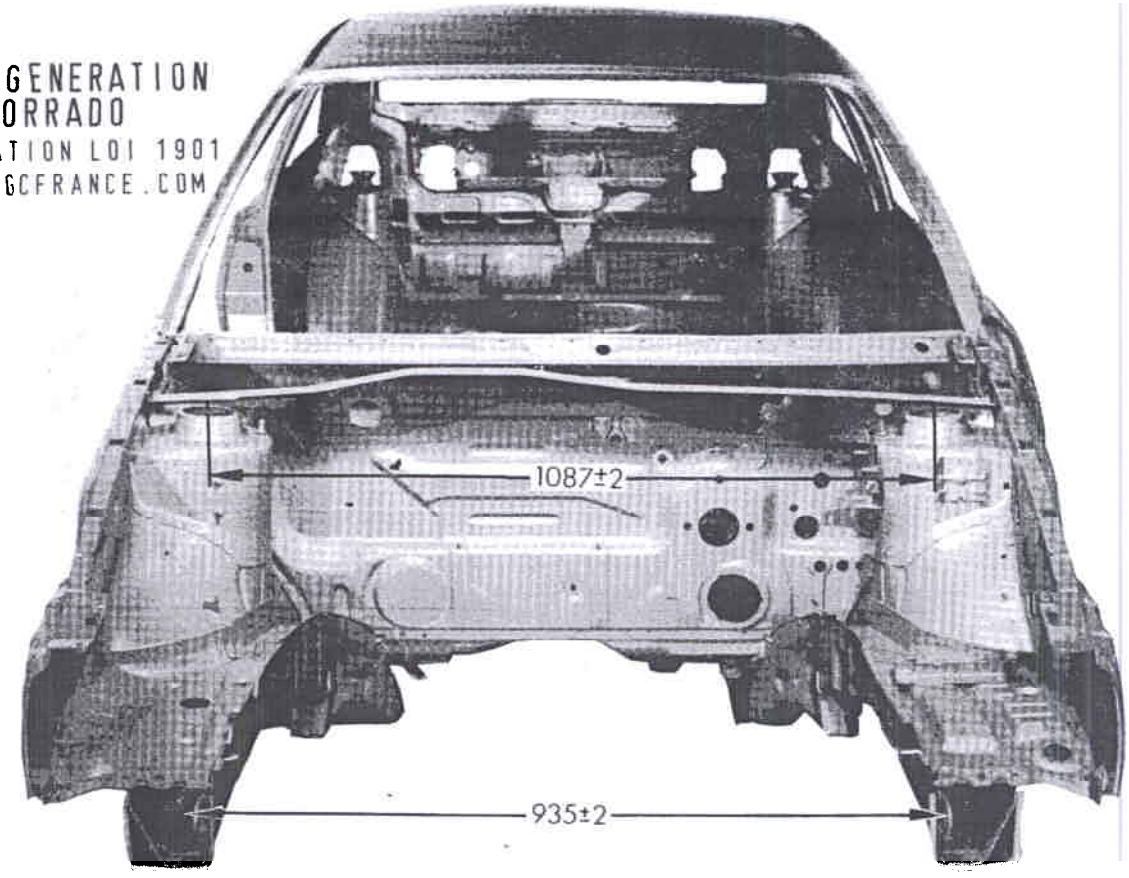

CLUB GENERATION
CORRADO
ASSOCIATION LOI 1901
WWW.CGCFRANCE.COM

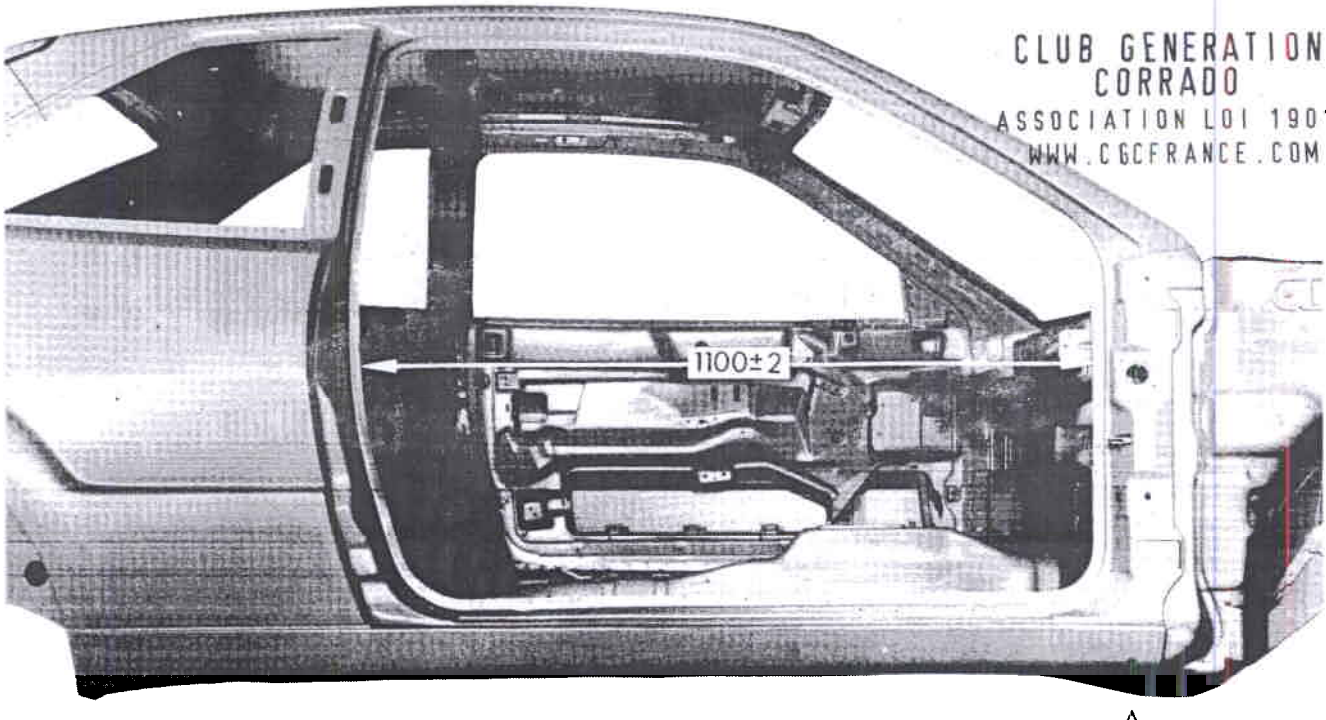

Toutes les cotes ± 2 mm

Simpo PDF Merge and Split Unregistered Version - http://www.simpopdf.com

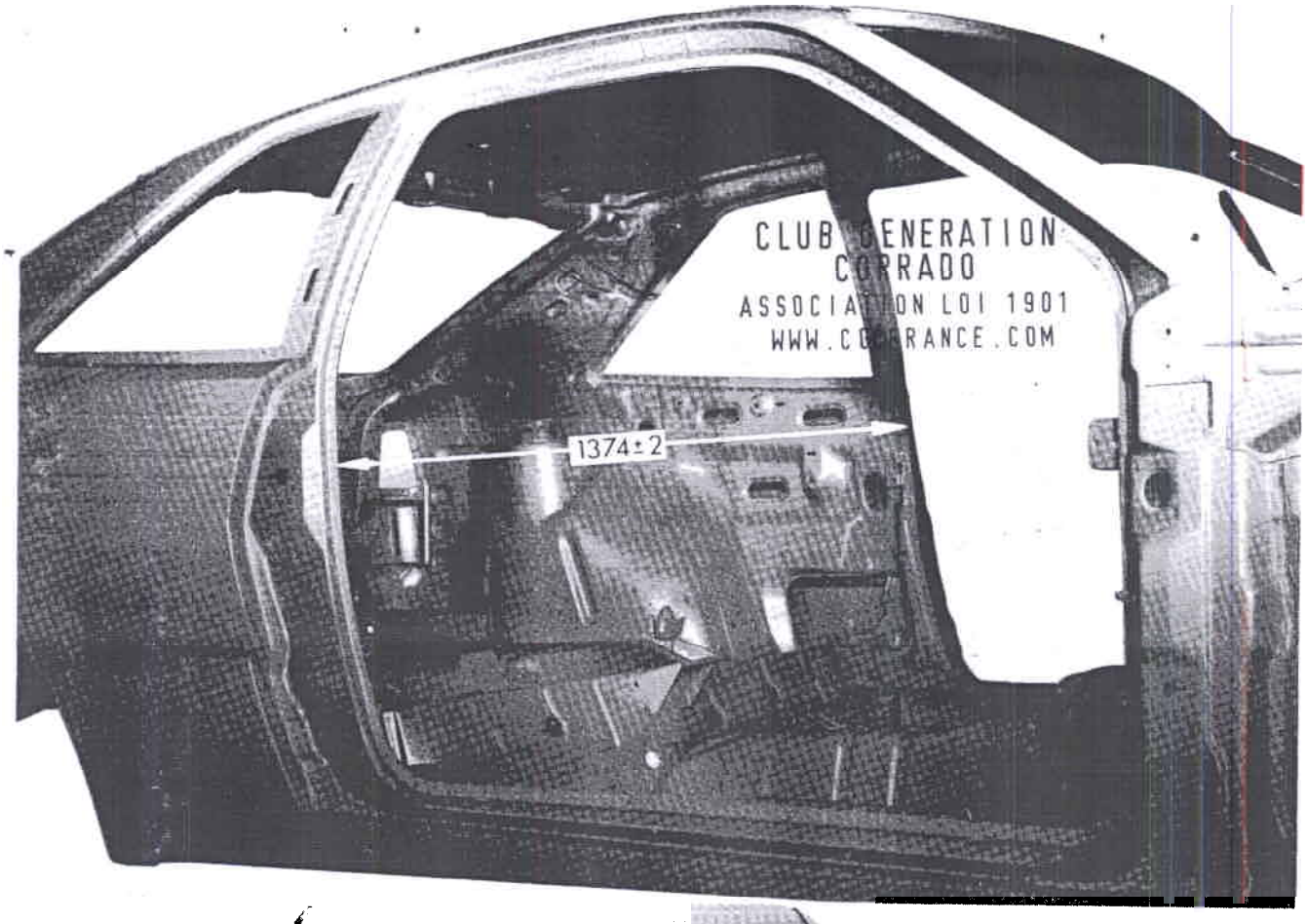

CLUB GENERATION
CORRADO
ASSOCIATION LOI 1901
WWW.CGCFRANCE.COM

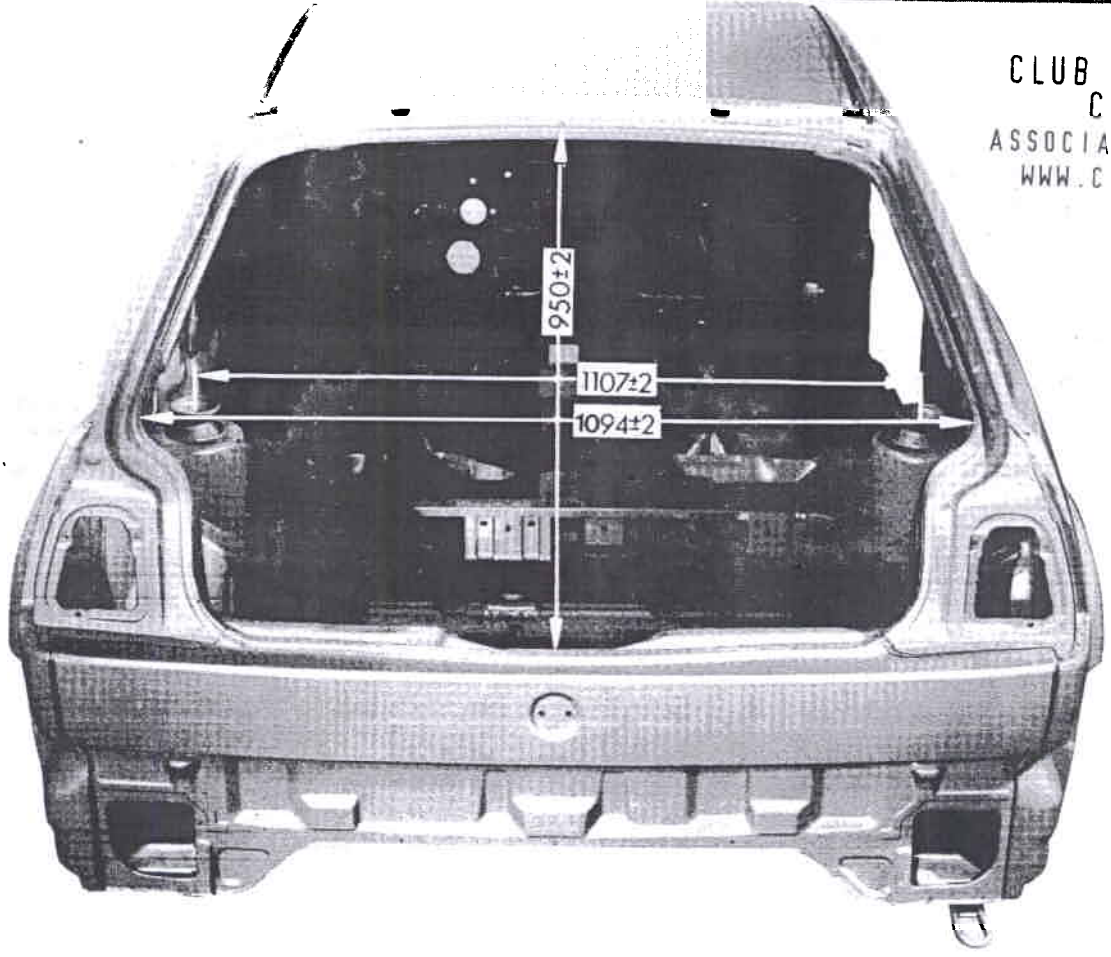

CLUB GENERATION
CORRADO
ASSOCIATION LOI 1901
WWW.CGCFRANCE.COM

Simpo PDF Merge and Split Unregistered Version - http://www.simpopdf.com

Diagnostic: Contrôle visuel; positionner les équerres de redressage pour fixation AV du longeron et fixation AV du levier de relais.
(Figure: équerres de redressage AV)

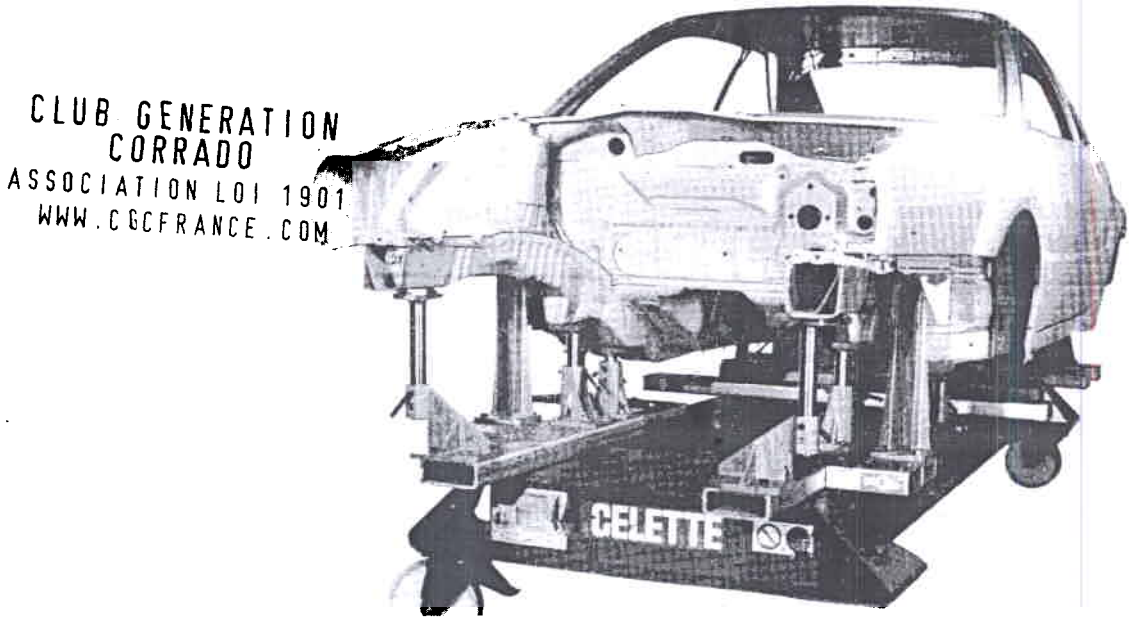

CLUB GENERATION
CORRADO
ASSOCIATION LOI 1901
WWW.CGCFRANCE.COM

Découpe: Devant la fixation de levier de relais.

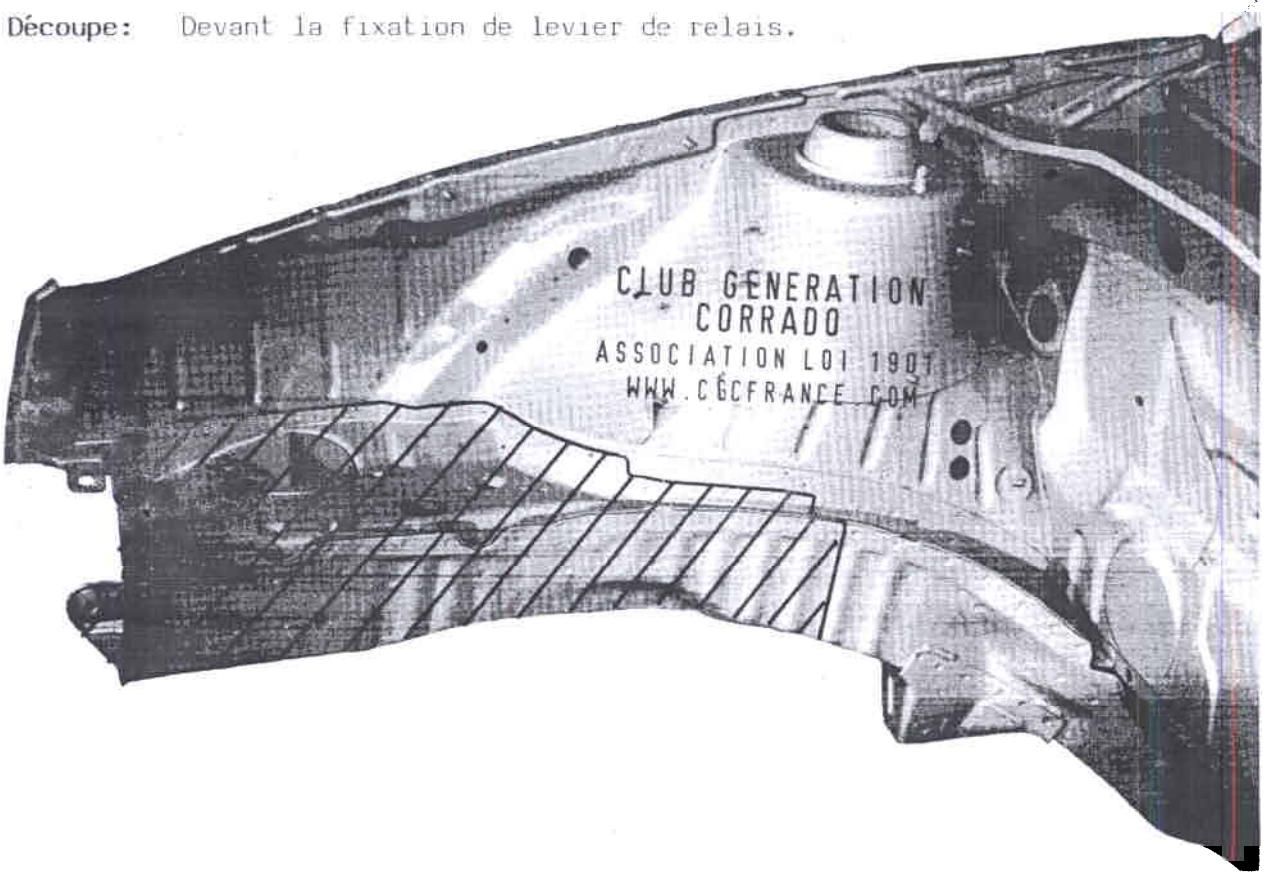
CLUB GENERATION
CORRADO
ASSOCIATION LOI 1901
WWW.CGCFRANCE.COM

Simpo PDF Merge and Split Unregistered Version - http://www.simpopdf.com

Méthode de réparation:

SG Soudure avec cordon continu dans la zone de raccord du longeron

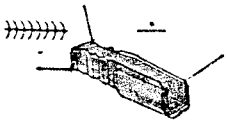

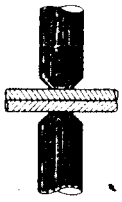

RP Dans la zone de raccord du longeron vers le passage de roue

Avant le soudage:

- Nettoyer toutes les zones de soudage.

Après le soudage:

- Apprêter les zones réparées
- Refaire l'étanchement
- Remettre en état la protection du soubassement
- Injecter de la cire dans les corps creux situés dans la zone réparée

Pièce de rechange:

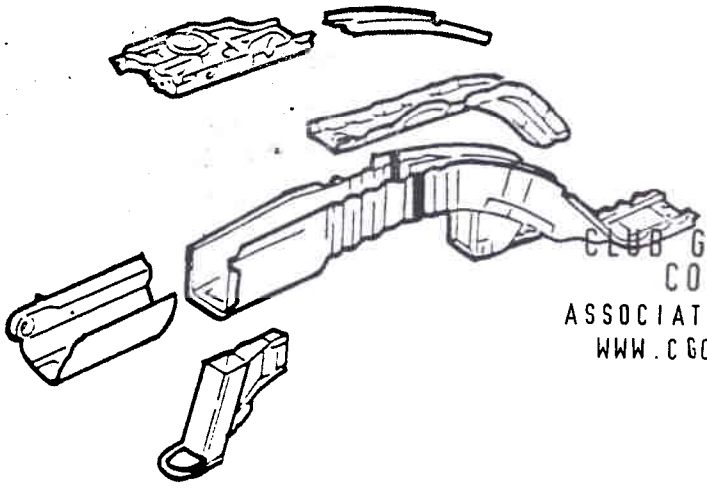

CLUB GENERATION CORRADO
ASSOCIATION LOI 1901
WWW.CGCFRANCE.COM

Simpo PDF Merge and Split Unregistered Version - http://www.simpopdf.com

Diagnostic: Contrôle visuel; positionner les équerres de redressage pour fixation AV du longeron et fixation AV du levier de relais.
(Figure: équerres de redressage AV)

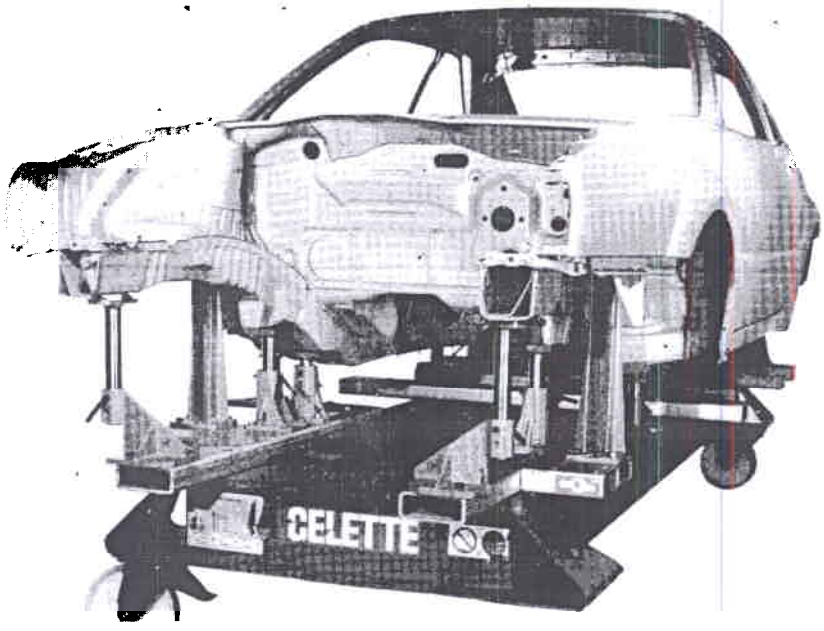

Découpe: Entre la fixation AV de levier de relais et le tablier

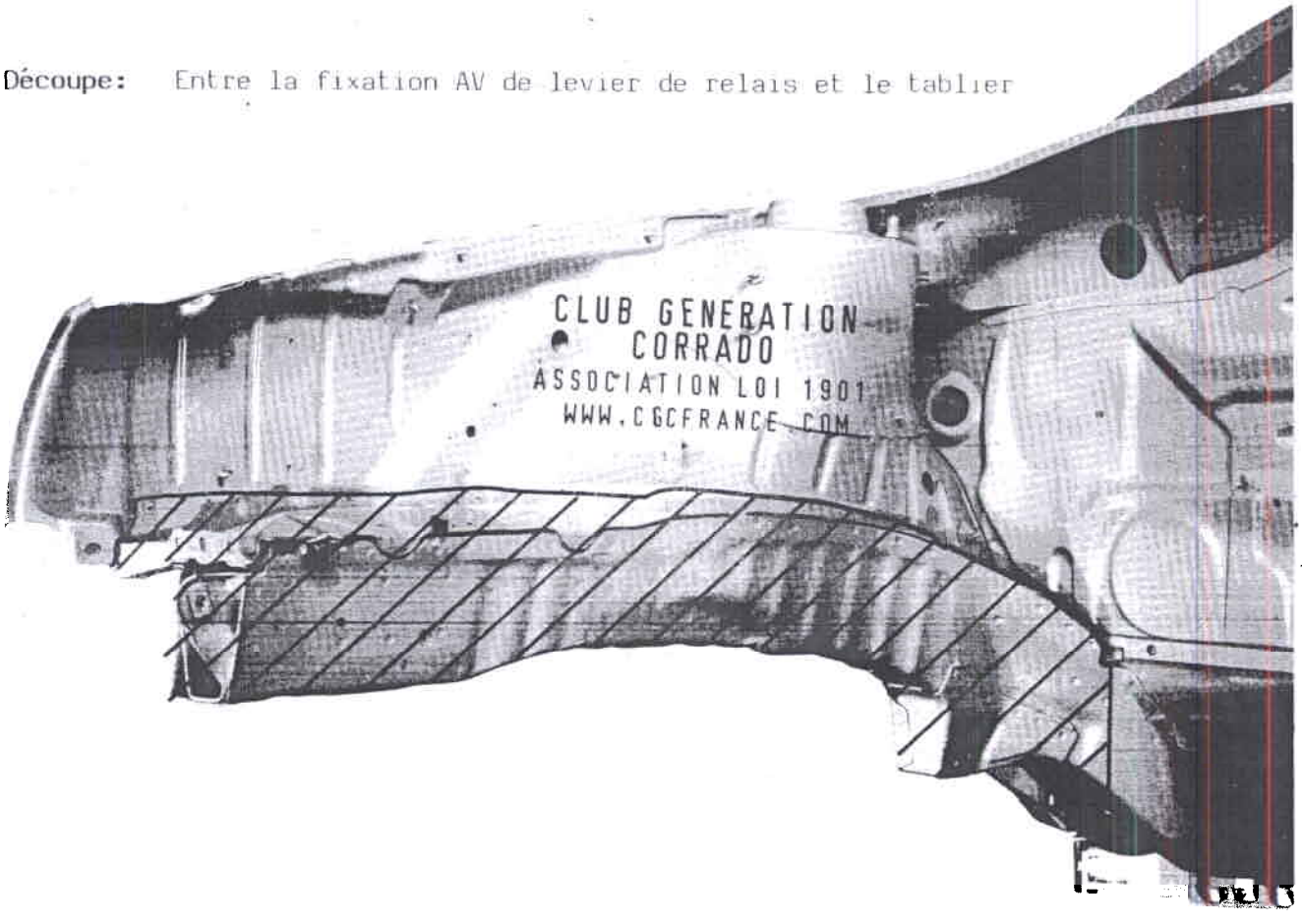

Simpo PDF Merge and Split Unregistered Version - http://www.simpopdf.com

Méthode de réparation:

SG — Soudure avec cordon continu dans la zone de raccord du longeron

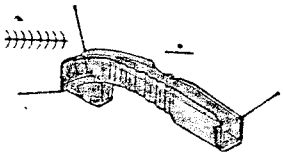

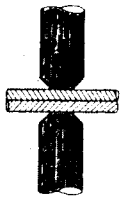

RP — Dans la zone de raccord du longeron vers le passage de roue

CLUB GENERATION CORRADO
ASSOCIATION LOI 1901
WWW.CGCFRANCE.COM

Avant le soudage:

- Nettoyer toutes les zones de soudage.

Après le soudage:

- Apprêter les zones réparées
- Refaire l'étanchement
- Remettre en état la protection du soubassement
- Injecter de la cire dans les corps creux situés dans la zone réparée

Pièce de rechange:

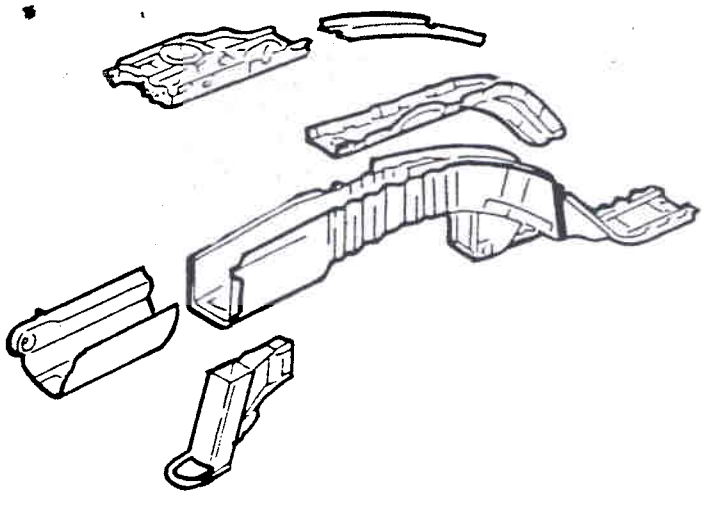

Simpo PDF Merge and Split Unregistered Version - http://www.simpopdf.com

Diagnostic: Contrôle visuel; positionner les équerres de redressage pour jambe de force, fixation AV et AR du longeron.
(Figure: équerres de redressage AV)

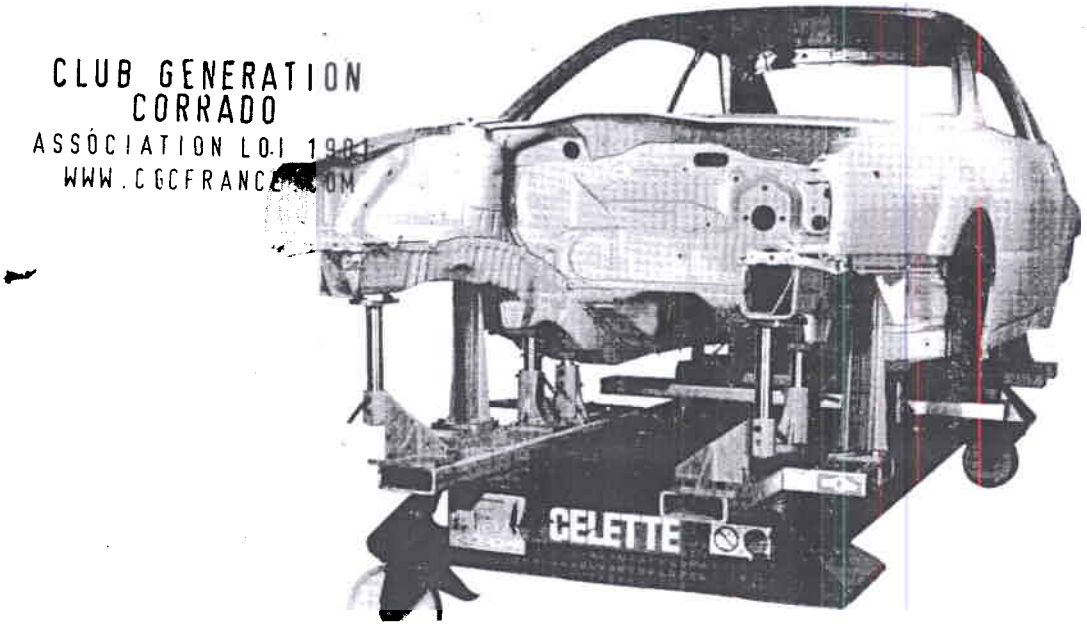

Découpe: Devant la fixation de jambe de force.
Le longeron est découpé devant la fixation du levier de relais.

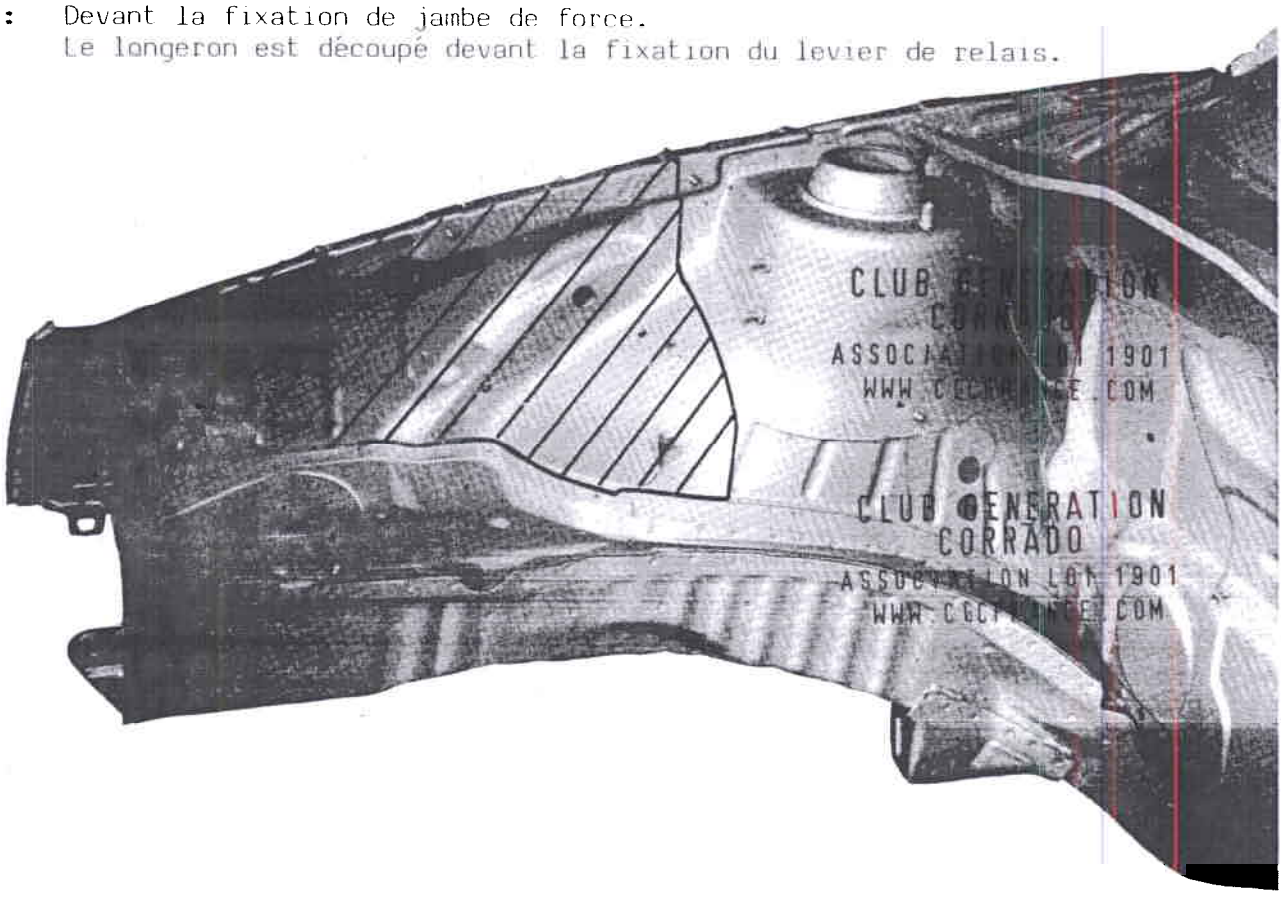

Simpo PDF Merge and Split Unregistered Version - http://www.simpopdf.com

Méthode de réparation:

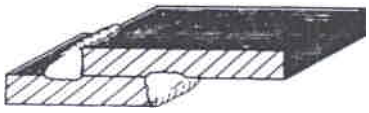

SG ≠≠≠≠ ≠≠≠≠ Pointage des deux côtés avec recouvrement des bords.

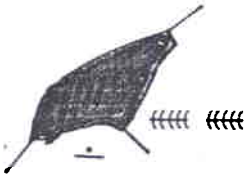

RP —•— Soudure par points dans la zone de raccord du longeron.

Avant le soudage:

- Nettoyer toutes les zones de soudage.

Après le soudage:

- Apprêter les zones réparées
- Refaire l'étanchement
- Remettre en état la protection du soubassement
- Injecter de la cire dans les corps creux situés dans la zone réparée

Pièce de rechange:

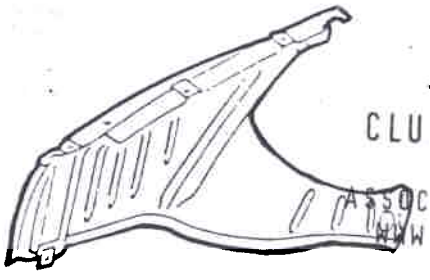

CLUB GENERATION CORRADO
ASSOCIATION LOI 1901
WWW.CGCFRANCE.COM

Simpo PDF Merge and Split Unregistered Version - http://www.simpopdf.com

Diagnostic: Contrôle visuel; positionner les équerres de redressage pour jambe de force, fixation AV et AR du longeron. (Figure: équerres de redressage AV)

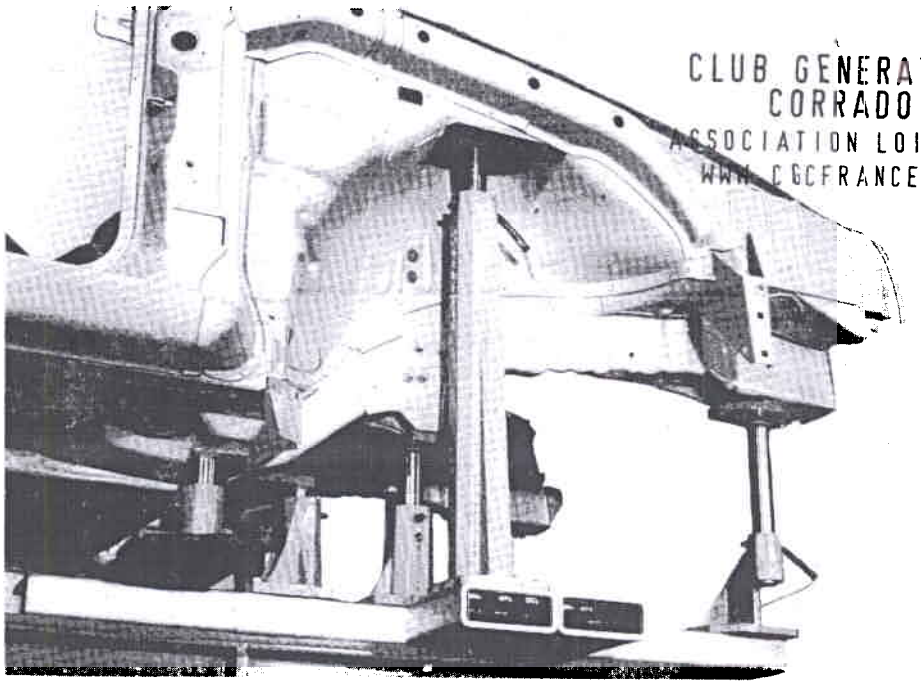
CLUB GENERATION CORRADO
ASSOCIATION LOI 1901
WWW.CGCFRANCE.COM

Découpe: Derrière la fixation de jambe de force, dans la zone de raccord avec le tablier. Ne remplacer qu'entièrement le support extérieur de passage de roue.

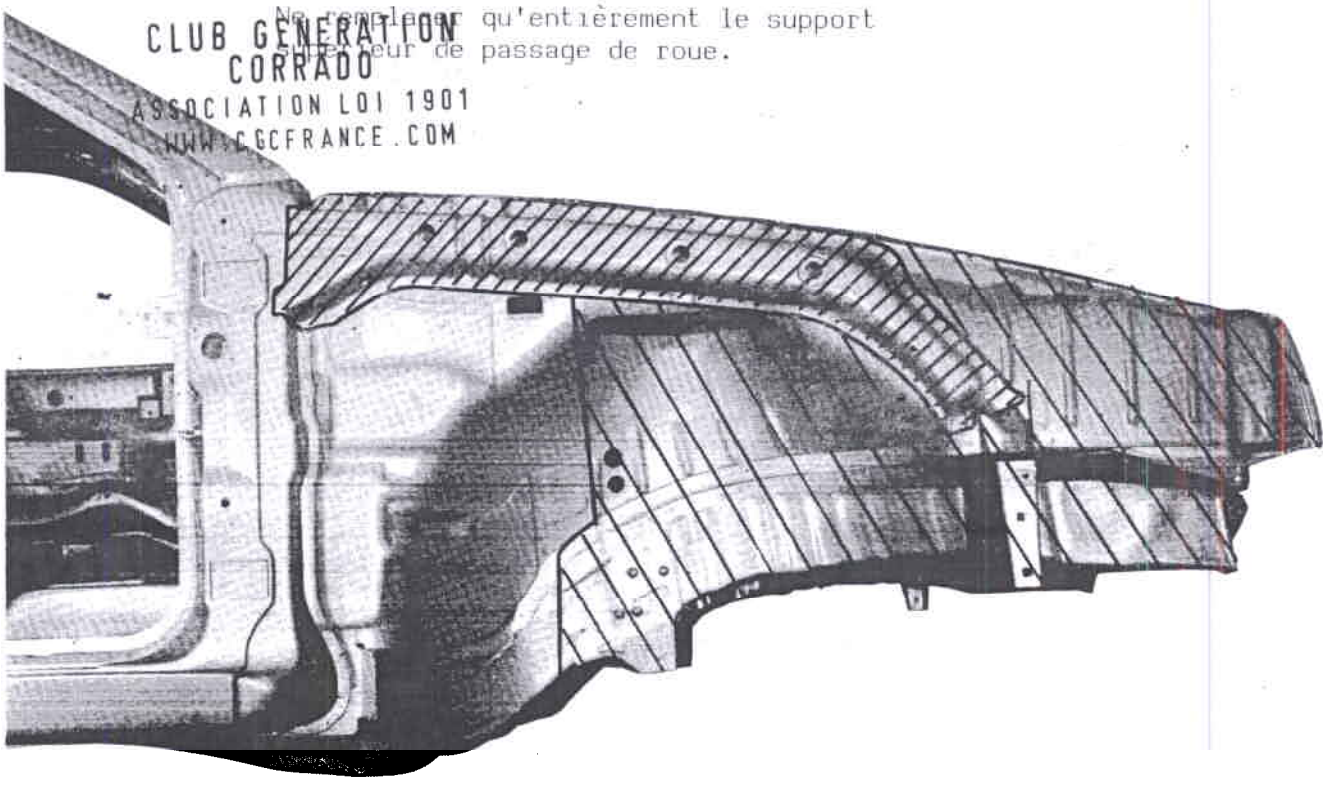
CLUB GENERATION CORRADO
ASSOCIATION LOI 1901
WWW.CGCFRANCE.COM

Simpo PDF Merge and Split Unregistered Version - http://www.simpopdf.com

Méthode de réparation:

SG

Pointage des deux côtés avec recouvrement des bords. Derrière la fixation de jambe de force.

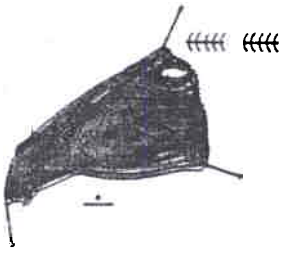

RP

Soudure par points dans la zone de raccord du longeron.

Avant le soudage:

- Nettoyer toutes les zones de soudage.

Après le soudage:

- Apprêter les zones réparées
- Refaire l'étanchement
- Remettre en état la protection du soubassement
- Injecter de la cire dans les corps creux situés dans la zone réparée

Pièce de rechange:

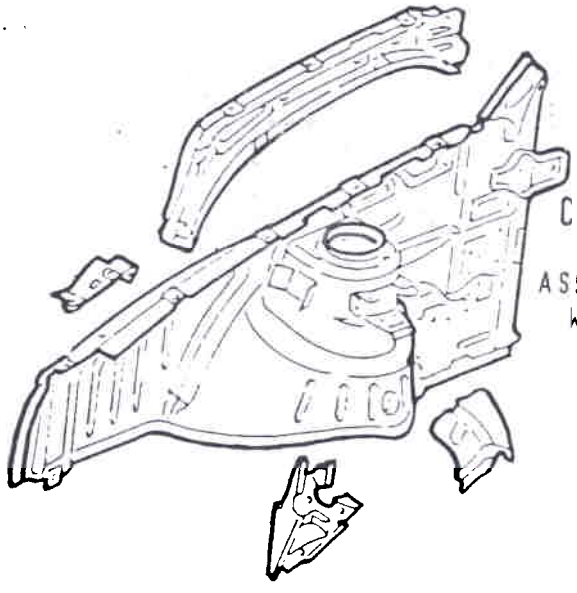

CLUB GENERATION CORRADO
ASSOCIATION LOI 1901
WWW.CGCFRANCE.COM

Simpo PDF Merge and Split Unregistered Version - http://www.simpopdf.com

Diagnostic:

Contrôle visuel, en même temps que les pièces rapportées avoisinantes, du pare-brise et du hayon.

CLUB GENERATION
CORRADO
ASSOCIATION LOI 1901
WWW.CGCFRANCE.COM

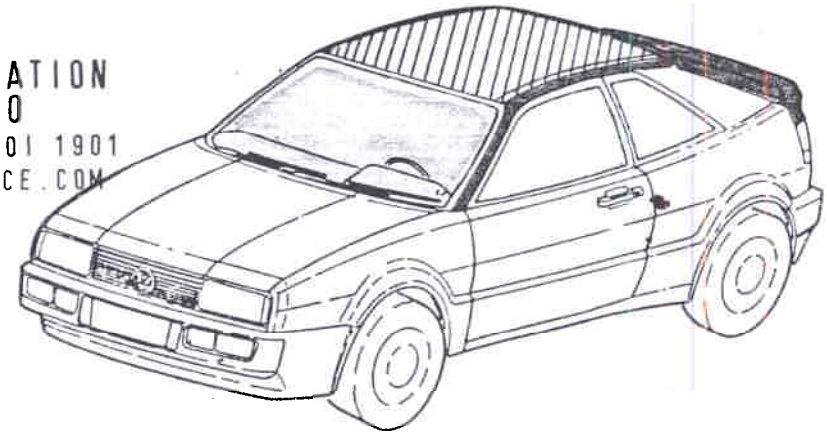

Découpe:

Enlever par perçage les soudures par points d'origine; la pièce de rechange doit être posée du haut sur le cadre de pavillon.

CLUB GENERATION
CORRADO
ASSOCIATION LOI 1901
WWW.CGCFRANCE.COM

Simpo PDF Merge and Split Unregistered Version - http://www.simpopdf.com

Méthode de réparation :

SG Soudure avec cordon continu dans la zone angulaire du montant C.

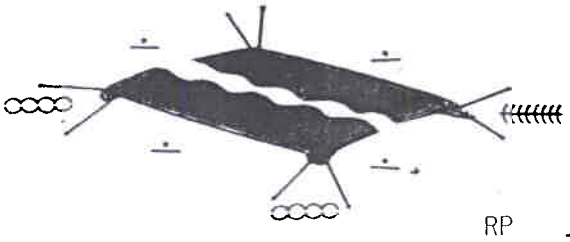

RP Soudure par points sur le pourtour.

Brasage dans la zone angulaire du montant A.

Avant le soudage:

- Nettoyer toutes les zones de soudage.
- Appliquer de la peinture à base de poudre de zinc dans les zones de soudage par points RP .

Après le soudage:

- Ebarber les cordons de soudure
- Apprêter les zones réparées
- Refaire l'étanchement

Pièce de rechange:

CLUB GENERATION CORRADO
ASSOCIATION LOI 1901
WWW.CGCFRANCE.COM

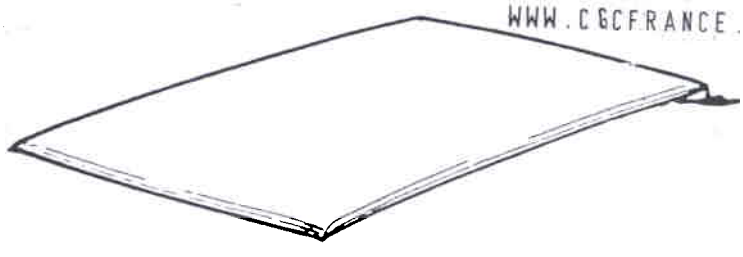

Simpo PDF Merge and Split Unregistered Version - http://www.simpopdf.com

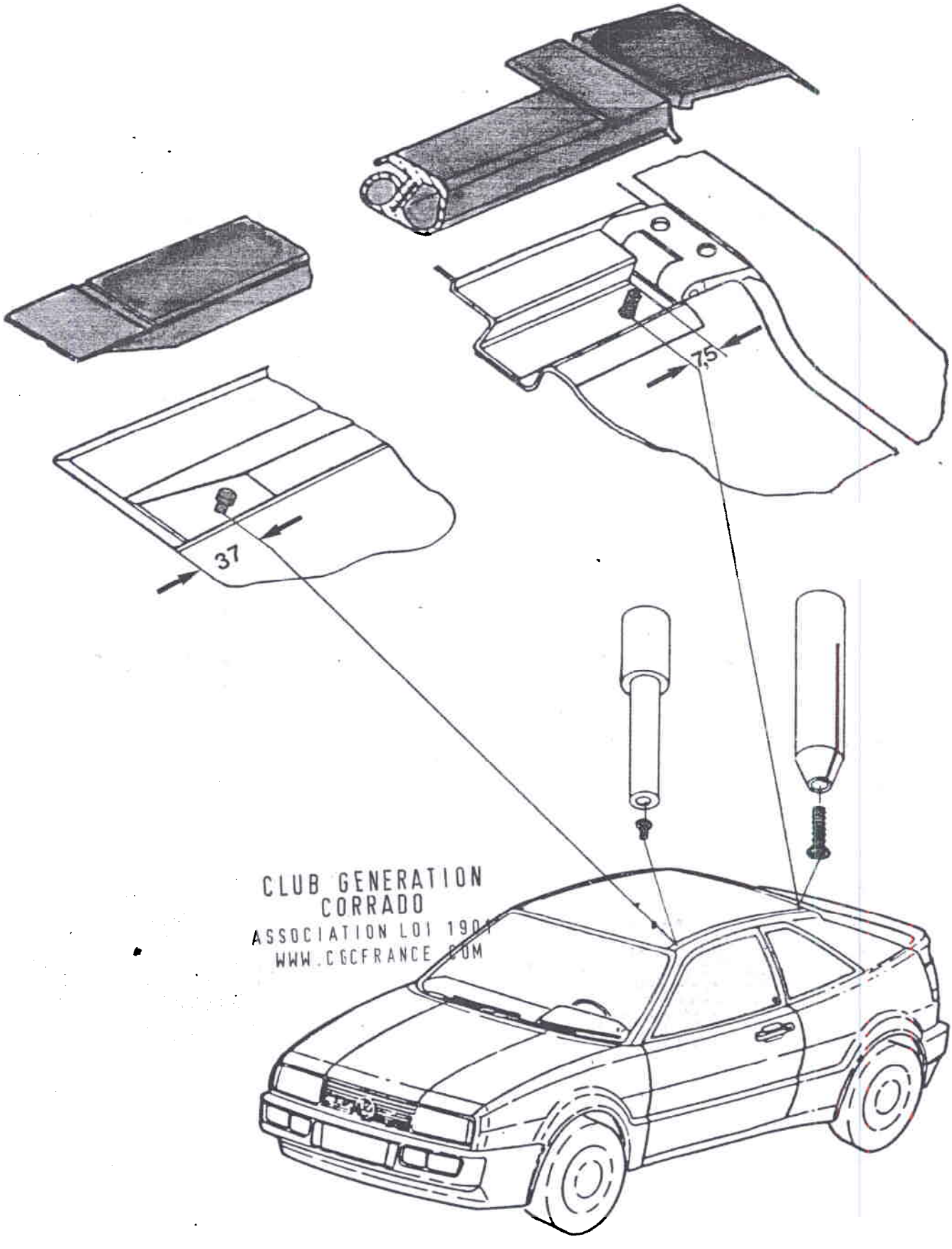

CLUB GENERATION
CORRADO
ASSOCIATION LOI 1901
WWW.CGCFRANCE.COM

Simpo PDF Merge and Split Unregistered Version - http://www.simpopdf.com

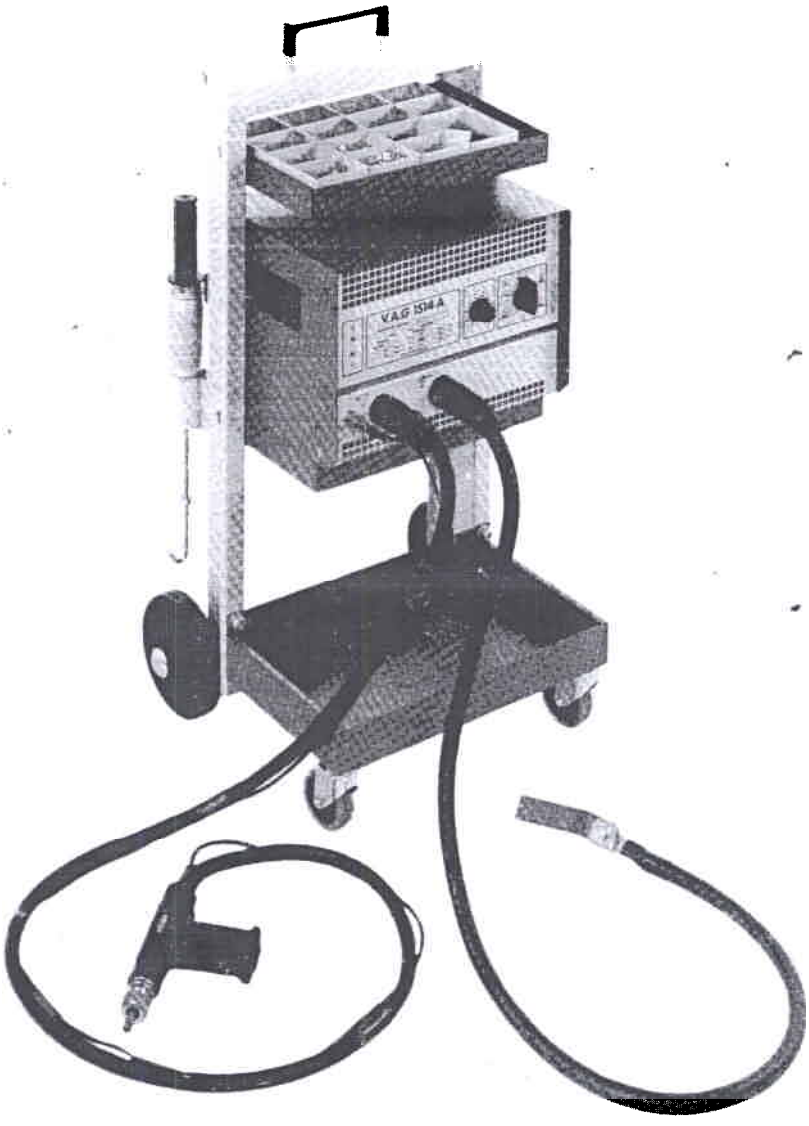

CLUB GENERATION
CORRADO
ASSOCIATION LOI 1901
WWW.CGCFRANCE.COM

Travaux de soudage:

Souder les goupilles en T et les boulons de soudage au milieu de la jointure de pavillon avec l'appareil V.A.G 1514 A en respectant les instructions.

Goupilles en T	3 x 5,4	No de pièce N 014.032.3
Boulons de soudage	5 x 12	No de pièce N 901.757.01

Simpo PDF Merge and Split Unregistered Version - http://www.simpopdf.com

Diagnostic:

Contrôle visuel en même temps que les pièces soudées avoisinantes.

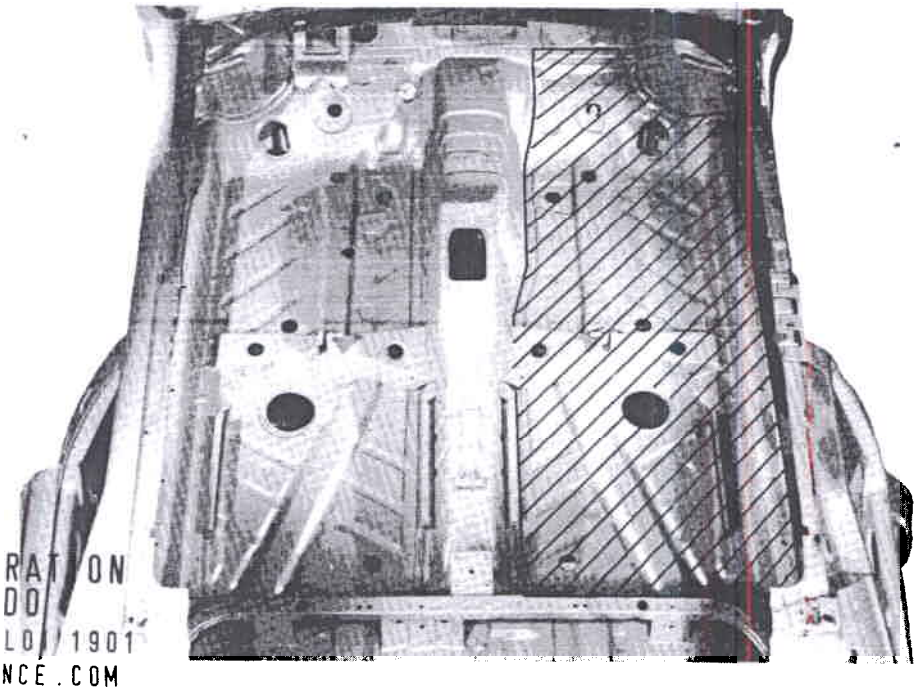

Découpe:

La tôle de plancher est remplacée en fonction de l'étendue du dommage.

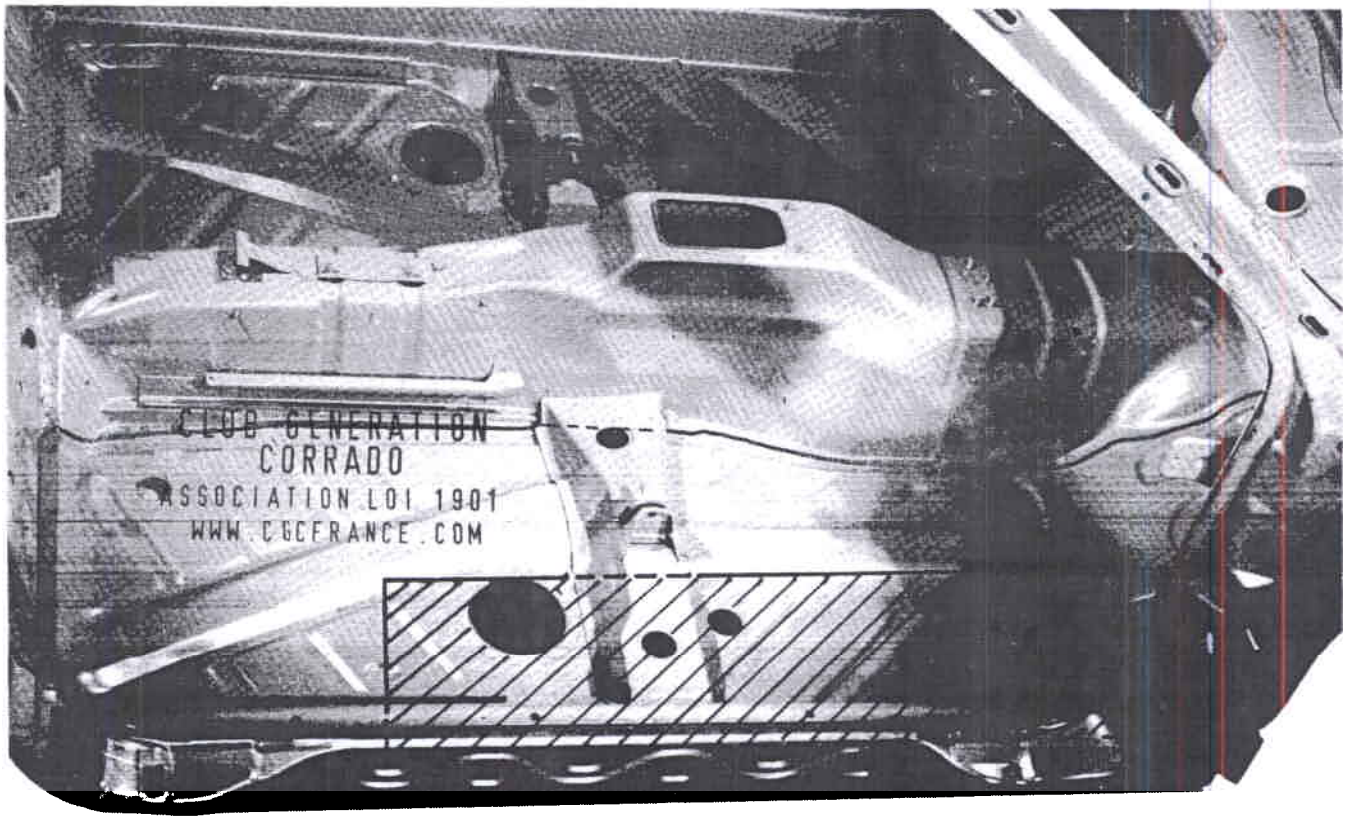

Simpo PDF Merge and Split Unregistered Version - http://www.simpopdf.com

Méthode de réparation:

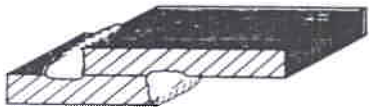

SG Souder des pointages alternés à l'intérieur et à l'extérieur

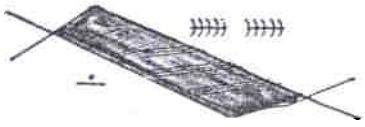

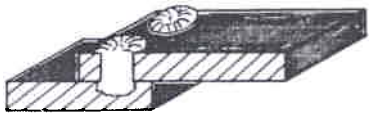

SG Dans la zone de raccord bas de caisse/rail de guidage de siège

RP Dans la zone de raccord du bas de caisse

Avant le soudage:

- Nettoyer toutes les zones de soudage
- Appliquer de la peinture à base de poudre de zinc sur les zones de raccord entre les tôles pour le soudage **RP** .

Après le soudage:

- Apprêter les zones réparées
- Refaire l'étanchement
- Remettre en état la protection du soubassement
- Injecter de la cire dans les corps creux situés dans la zone réparée

La traverse et le rail de guidage du siège doivent être commandés séparément et n'être remplacés qu'en entier.

Pièce de rechange:

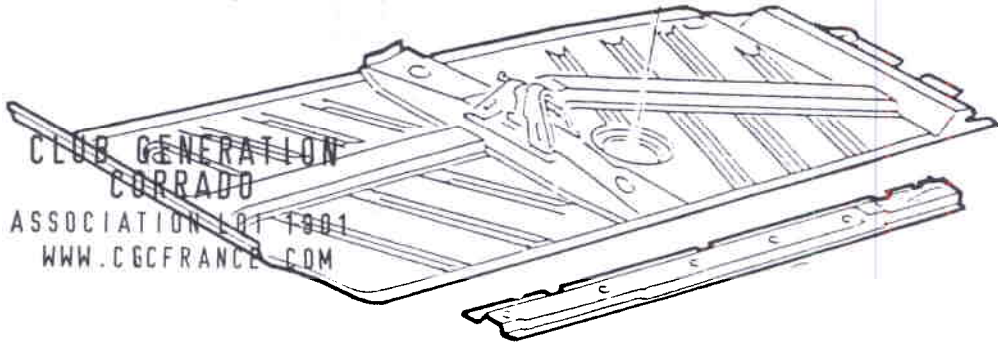

CLUB GENERATION CORRADO
ASSOCIATION LOI 1901
WWW.CGCFRANCE.COM

Simpo PDF Merge and Split Unregistered Version - http://www.simpopdf.com

Diagnostic: Contrôle visuel, y compris les pièces rapportées avoisinantes, par exemple porte, aile et cotes de carrosserie.

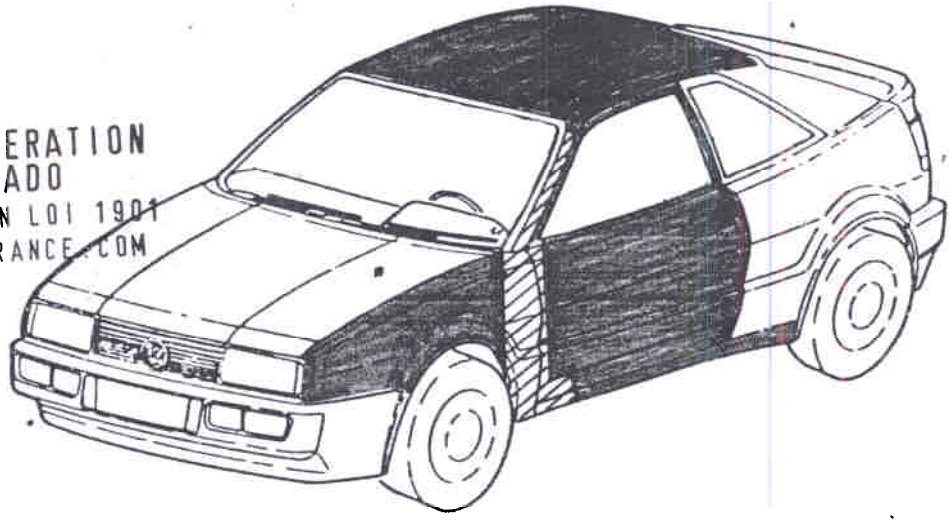

CLUB GENERATION
CORRADO
ASSOCIATION LOI 1901
WWW.CGCFRANCE.COM

Découpe: En haut: enlever par perçage les soudures par points d'origine
En bas : en dessous de la charnière

Si le montant A est remplacé avec le bas de caisse, il faut effectuer en bas une soudure par perçage et bouchonnage SG.

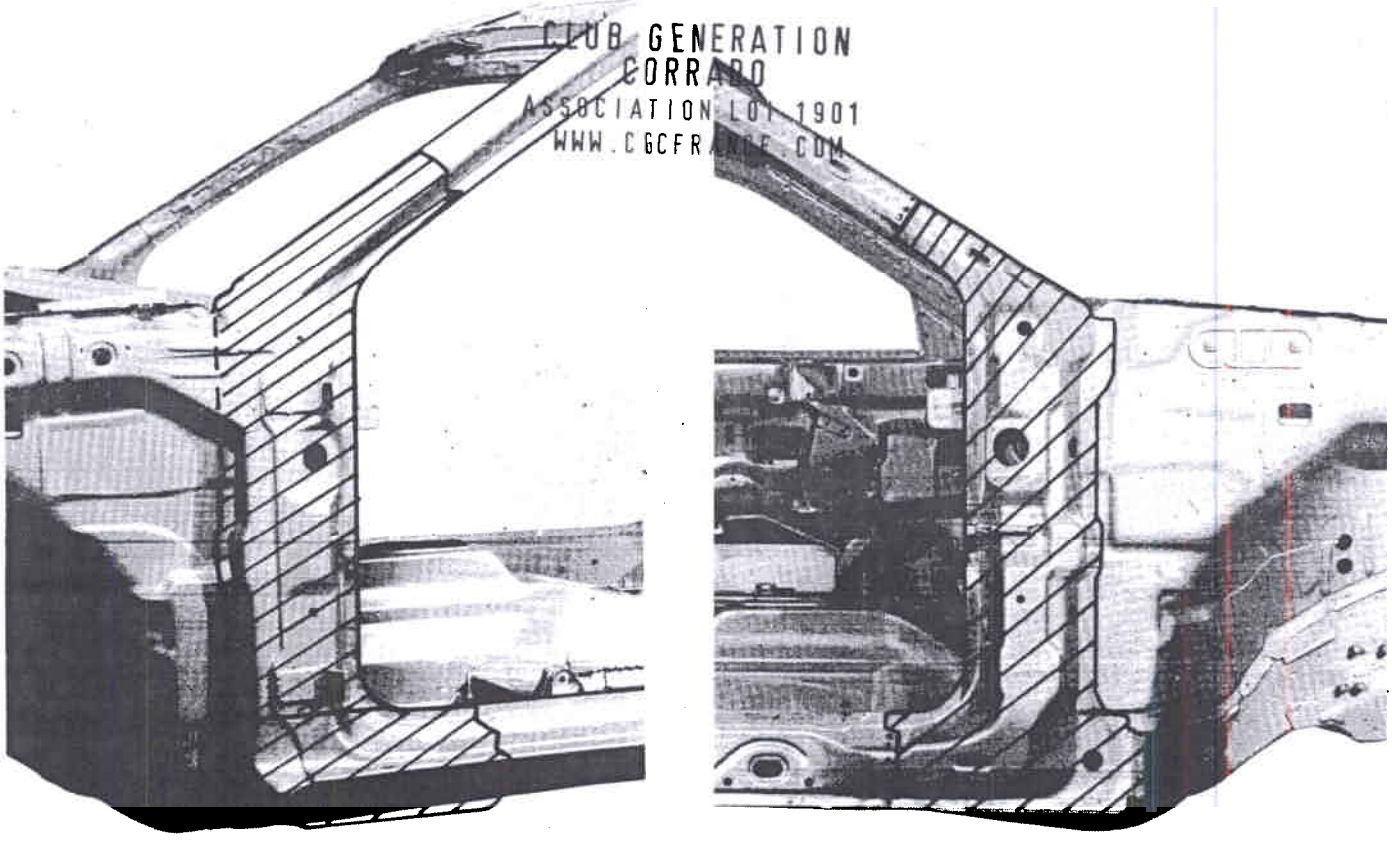

CLUB GENERATION
CORRADO
ASSOCIATION LOI 1901
WWW.CGCFRANCE.COM

Simpo PDF Merge and Split Unregistered Version - http://www.simpopdf.com

. Méthode de réparation:

SG Soudure avec cordon continu en haut et en bas.

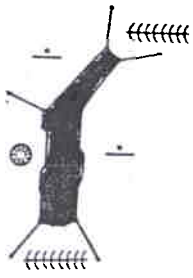

SG Soudure par perçage et bouchonnage dans la zone de raccord du passage de roue et du caisson d'eau.

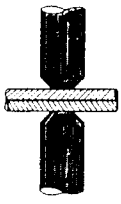

RP Soudure par points dans la zone de raccord pare-brise/découpe de porte.

Avant le soudage:

- Nettoyer toutes les zones de soudage.
- Enduire les zones de soudage par points RP de peinture à base de poudre de zinc.
- Etayer la découpe de porte à la hauteur exacte avec le tendeur de porte.

Après le soudage:

- Ebarber le cordon de soudure, mastiquer et poncer avec un grain de P 80 à P 100 ou étamer.
- Apprêter les zones réparées.
- Etancher les jointures.
- Remettre en état la protection du soubassement.
- Injecter de la cire dans les corps creux situés dans la zone réparée.

Pièce de rechange:

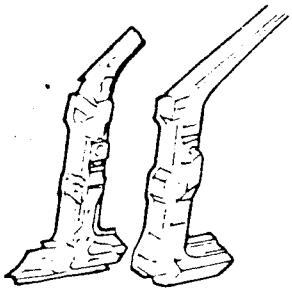

CLUB GENERATION CORRADO
ASSOCIATION LOI 1901
WWW.CGCFRANCE.COM

Simpo PDF Merge and Split Unregistered Version - http://www.simpopdf.com

Diagnostic:

Contrôle visuel

CLUB GENERATION
CORRADO
ASSOCIATION LOI 1901
WWW.CGCFRANCE.COM

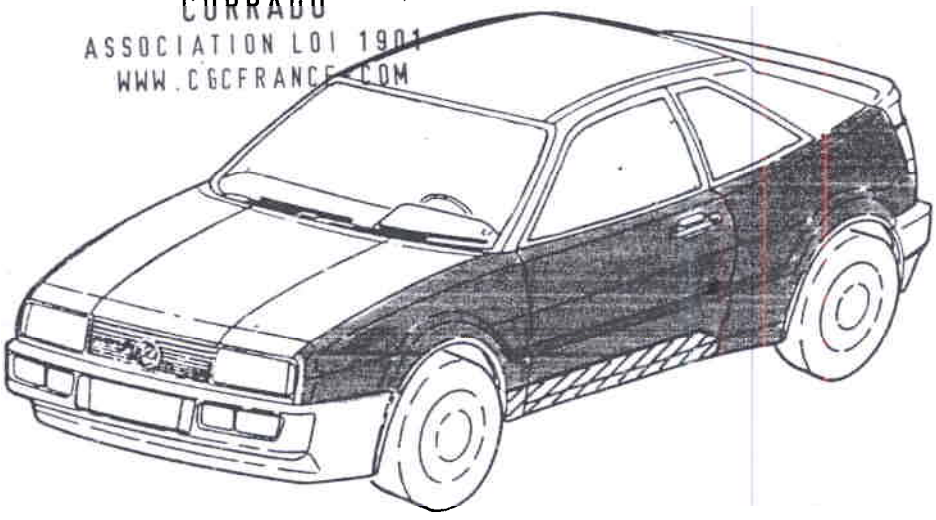

Découpe:

Le bas de caisse peut être remplacé suivant l'étendue du dommage; sinon, enlever par perçage les points de soudure d'origine et retirer en entier.

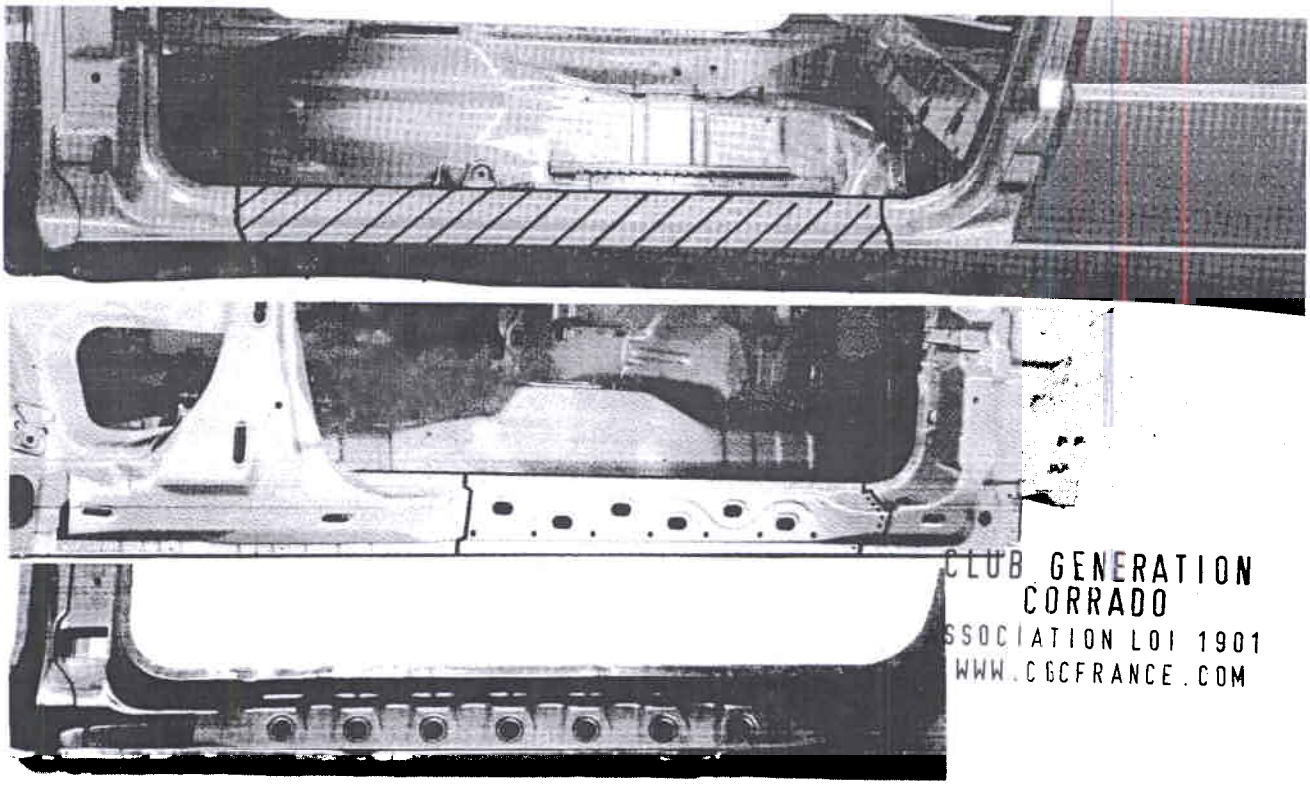

CLUB GENERATION
CORRADO
SSOCIATION LOI 1901
WWW.CGCFRANCE.COM

Simpo PDF Merge and Split Unregistered Version - http://www.simpopdf.com

Méthode de réparation:

SG Soudure avec cordon continu sur les zones de découpe.

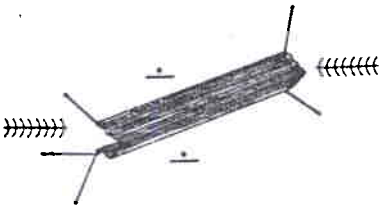

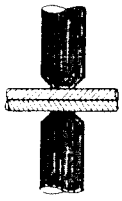

RP Soudure par points sur les zones de raccord bas de caisse intérieur/cadre-plancher.

- Le renfort de bas de caisse extérieur doit au préalable être soudé par points RP dans le bas de caisse.

Avant le soudage:

- Nettoyer toutes les zones de soudage.
- Appliquer de la peinture à base de poudre de zinc sur les zones de raccord entre les tôles pour le soudage RP .

Après le soudage:

- Ebarber les cordons de soudure SG.
- Apprêter la zone réparée, mastiquer et poncer avec un grain de P 80 à P 100 ou étamer.
- Refaire l'étanchement.
- Remettre en état la protection du soubassement.
- Injecter de la cire dans les corps creux situés dans la zone réparée.

Pièce de rechange:

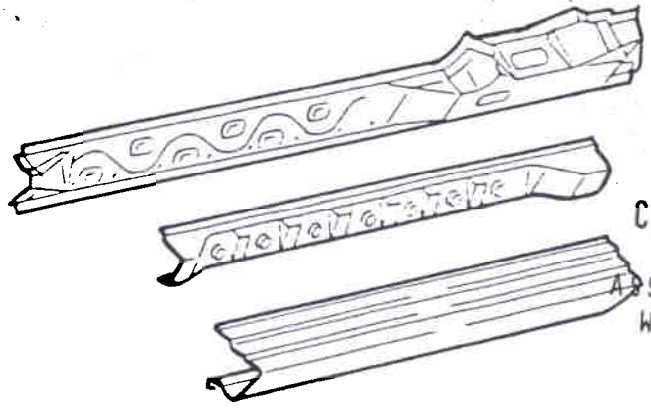

CLUB GENERATION CORRADO
ASSOCIATION LOI 1901
WWW.CGCFRANCE.COM

Simpo PDF Merge and Split Unregistered Version - http://www.simpopdf.com

Diagnostic: Contrôle visuel.

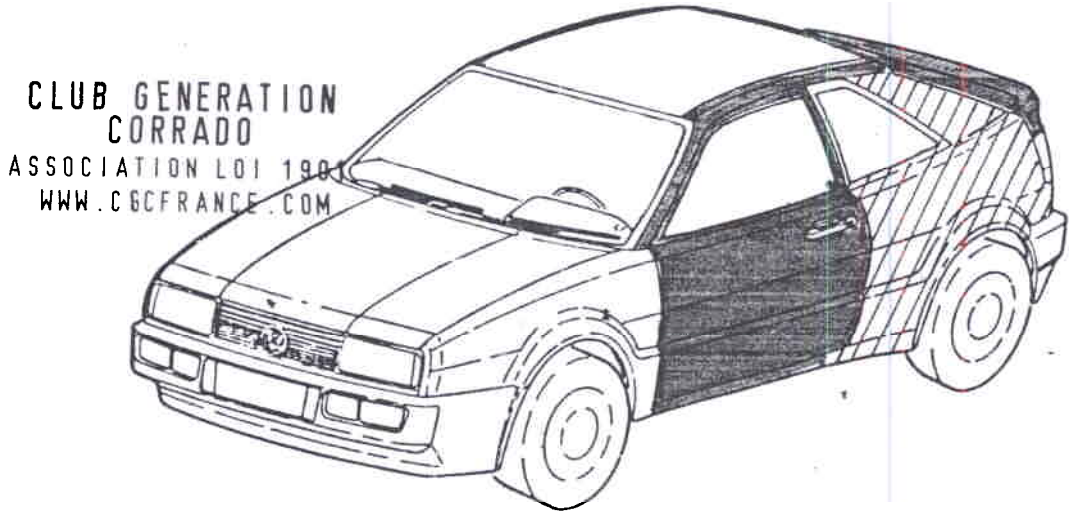

Découpe: Le panneau latéral est dégrafé au niveau des soudures d'origine: dans la zone de raccord du bas de caisse derrière la moulure, sur le montant B au-dessus de la naissance des glaces latérales, dans la zone de raccord du montant C en courbe devant la naissance du pavillon.

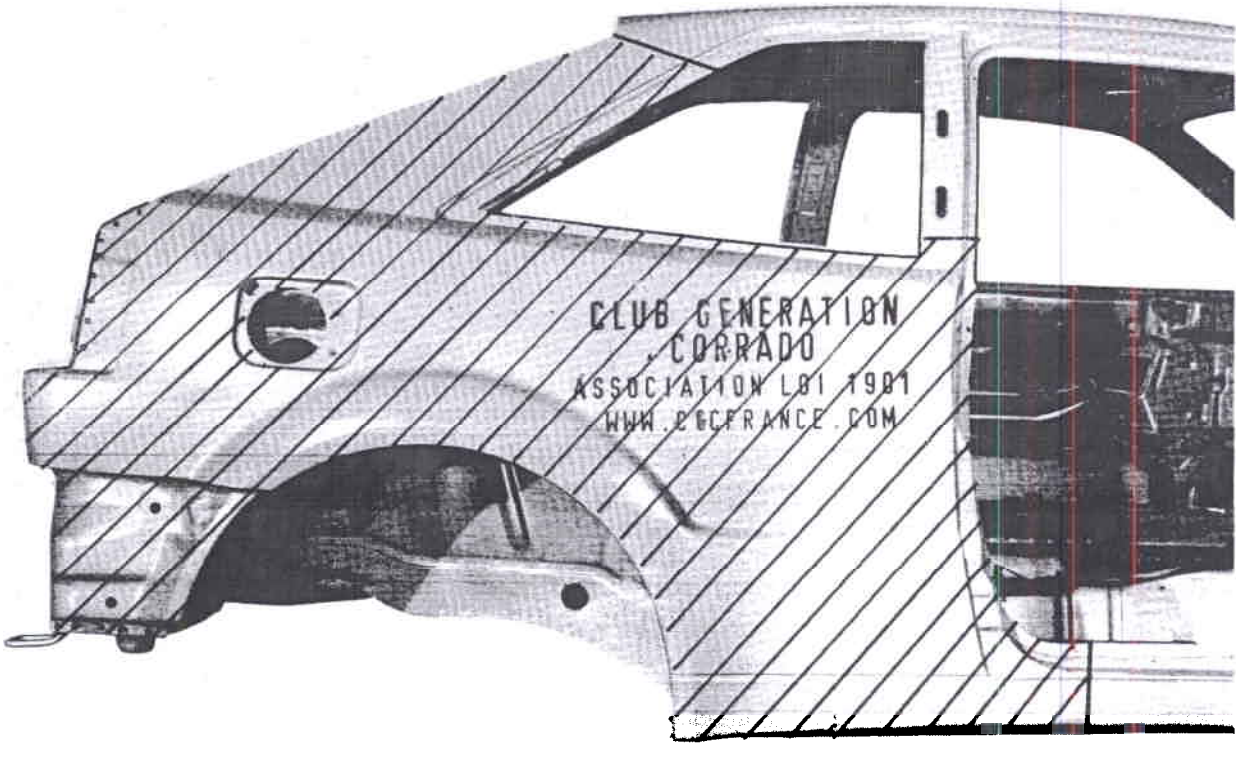

Simpo PDF Merge and Split Unregistered Version - http://www.simpopdf.com

Méthode de réparation:

SG (Soudure point sur point) sur les zones de découpe bas de caisse, montant B et montant C.

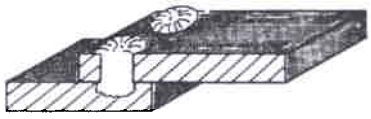

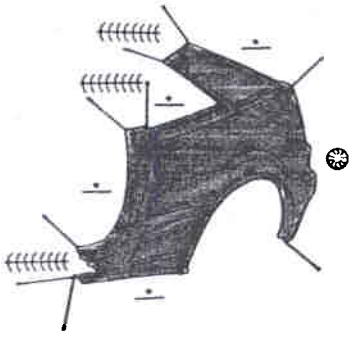

SG Soudure par perçage et bouchonnage dans la zone de raccord de la jupe AR.

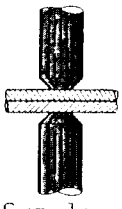

RP Sur le pourtour, y compris le passage de roue.

Avant le soudage:

- Nettoyer toutes les zones de soudage.
- Appliquer de la peinture à base de poudre de zinc dans les zones de raccord entre les tôles pour le soudage RP .
- Décoller les zones de soudage.
- Peindre la section de l'intérieur.
- Lors du remplacement du panneau latéral droit, déposer le réservoir à carburant.

Après le soudage:

- Ebarber les cordons de soudure SG.
- Apprêter les zones réparées, mastiquer et poncer avec un grain de P 80 à P 100 ou étamer.
- Refaire l'étanchement.
- Remettre en état la protection du soubassement.
- Injecter de la cire dans les corps creux situés dans la zone préparée.

Pièce de rechange:

Le renfort du montant B doit être commandé séparément et être soudé par points RP avant l'assemblage.

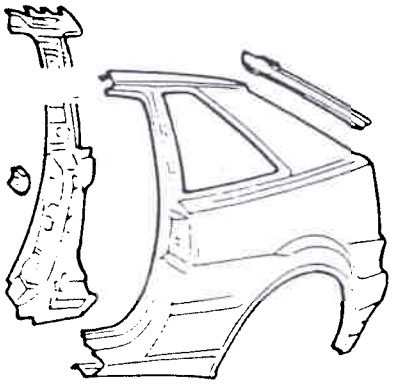

CLUB GENERATION CORRADO
ASSOCIATION LOI 1901
WWW.CGCFRANCE.COM

Simpo PDF Merge and Split Unregistered Version - http://www.simpopdf.com

Diagnostic: Contrôle visuel

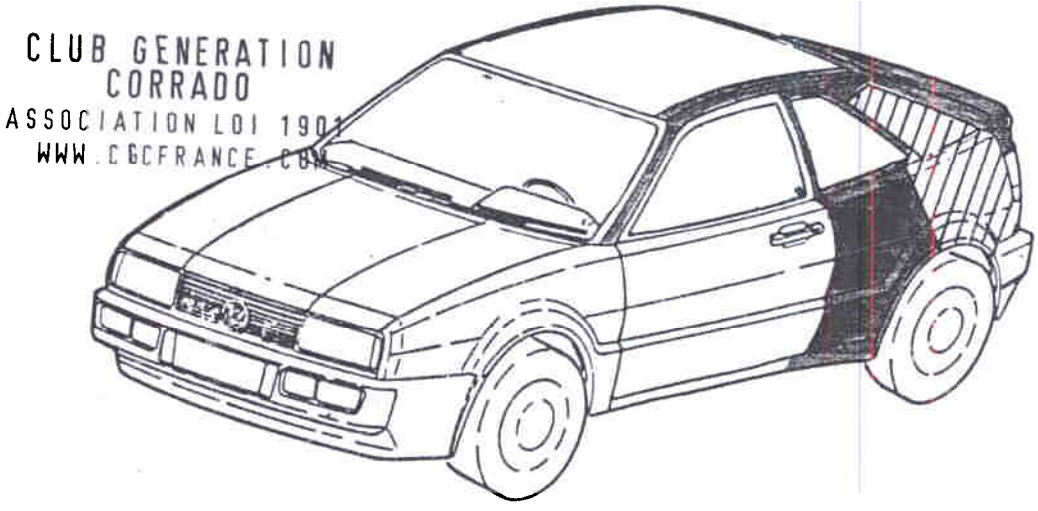

Découpe: Du coin de la glace latérale en descendant vers le passage de roue.

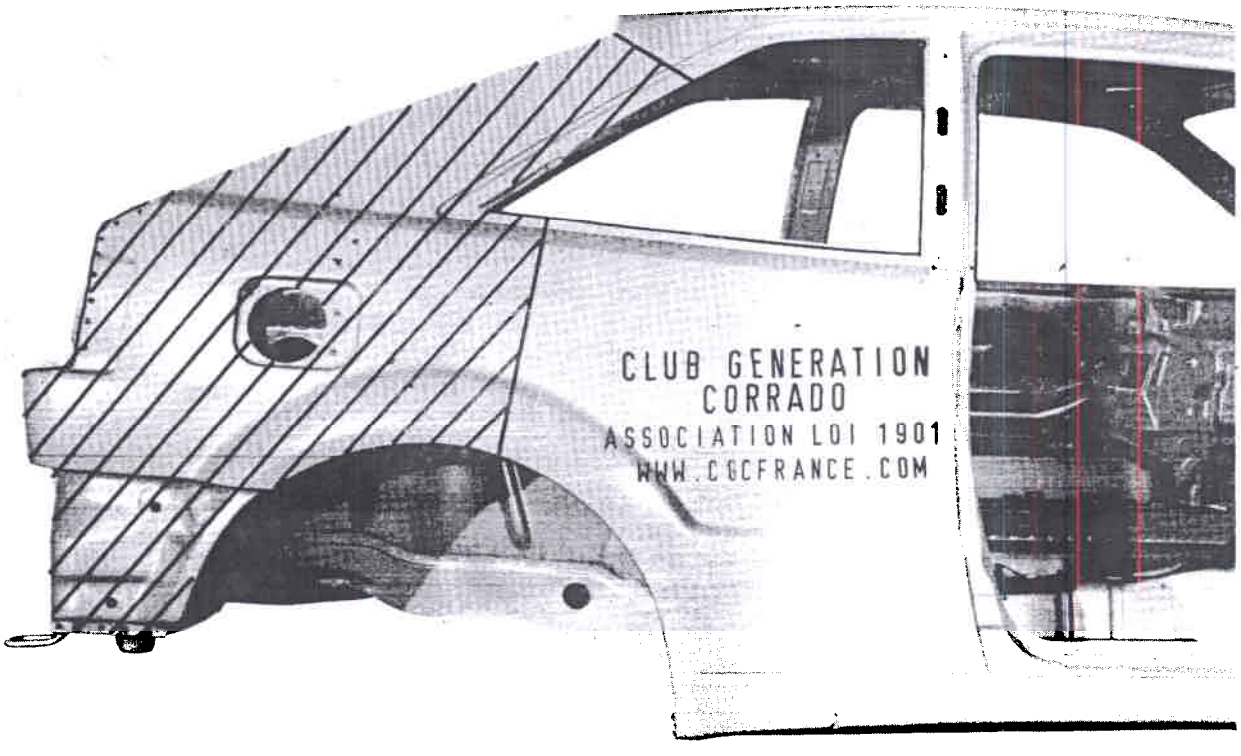

Simpo PDF Merge and Split Unregistered Version - http://www.simpopdf.com

Méthode de réparation:

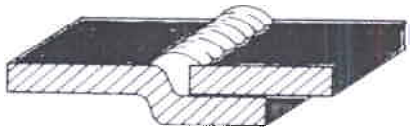

SG ⌀ (Soudure point sur point)

Les zones de raccord restantes sont soudées comme pour la pièce partielle de panneau latéral (page 50)

Avant le soudage:

- Nettoyer toutes les zones de soudage
- Appliquer de la peinture à base de poudre de zinc sur les zones de raccord entre les tôles pour le soudage RP
- Décoller les zones de soudage avant la peinture
- Peindre la pièce partielle de l'intérieur
- Lors du remplacement du panneau latéral droit, déposer le réservoir à carburant

Après le soudage:

- Ebarber les cordons de soudure SG
- Apprêter les zones réparées, mastiquer et poncer avec un grain de P 80 à P 100 ou étamer
- Refaire l'étanchement
- Remettre en état la protection du soubassement
- Injecter de la cire dans les corps creux situés dans la zone réparée

Cette découpe n'est recommandée que lorsque le panneau latéral - à l'avant ou à l'arrière - n'est endommagé que jusqu'au milieu.

Pièce de rechange:

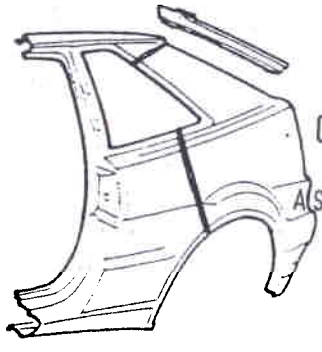

CLUB GENERATION CORRADO
ASSOCIATION LOI 1901
WWW.CGCFRANCE.COM

Simpo PDF Merge and Split Unregistered Version - http://www.simpopdf.com

Diagnostic:

Contrôle visuel, équerres de redressage, fixation de jambe de force arrière.

CLUB GENERATI
CORRADO
ASSOCIATION LOI 19
WWW.CGCFRANCE.C

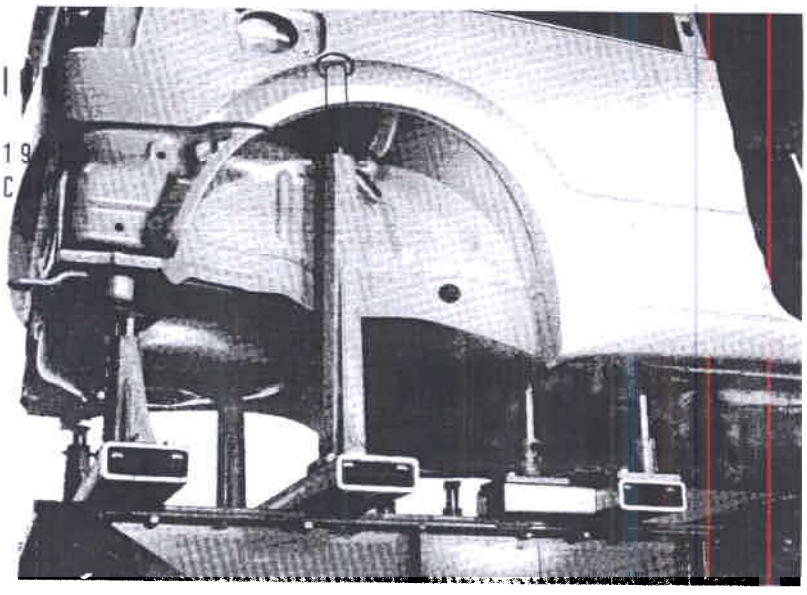

Découpe:

La coquille de passage de roue est découpée dans le panneau latéral intérieur.

CLUB GENERATION
CORRADO
ASSOCIATION LOI 1901
WWW.CGCFRANCE.COM

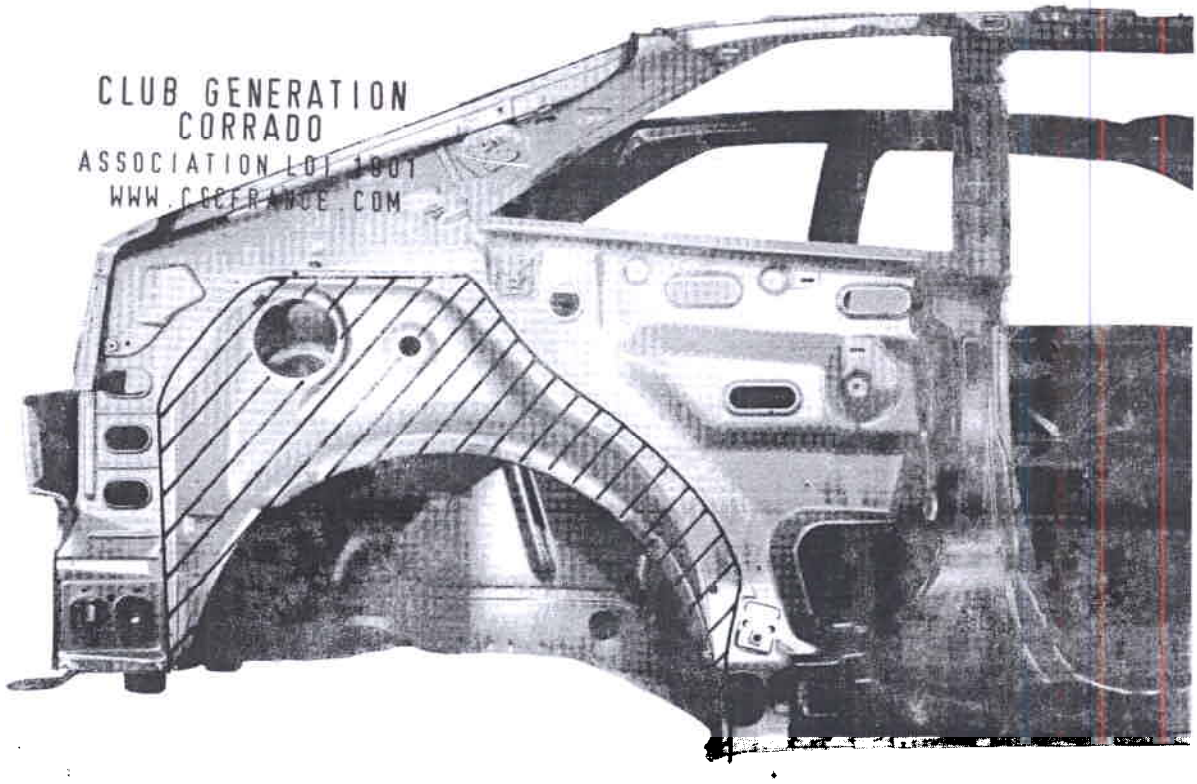

Simpo PDF Merge and Split Unregistered Version - http://www.simpopdf.com

Méthode de réparation:

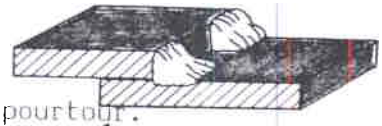

SG ⌇⌇⌇⌇ ⌇⌇⌇⌇ Pointages sur le pourtour.

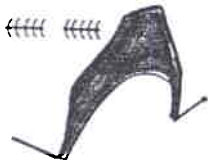

Avant le soudage:

- Nettoyer toutes les zones de soudage.
- Appliquer de la peinture à base de poudre de zinc sur les zones de raccord entre les tôles pour le soudage RP —•— .
- Décoller les zones de soudage avant peinture.
- Peindre la coquille de passage de roue.
- Ajuster la coquille extérieure au panneau latéral.

Après le soudage:

- Apprêter les zones réparées.
- Refaire l'étanchement.
- Remettre en état la protection du soubassement.
- Injecter de la cire dans les corps creux situés dans la zone réparée.

Pièce de rechange:

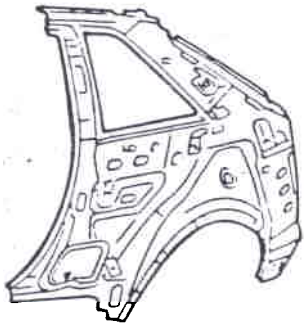

CLUB GENERATION CORRADO
ASSOCIATION LOI 1901
WWW.CGCFRANCE.COM

Simpo PDF Merge and Split Unregistered Version - http://www.simpopdf.com

Diagnostic:

Contrôle visuel et équerres de redressage à l'arrière.

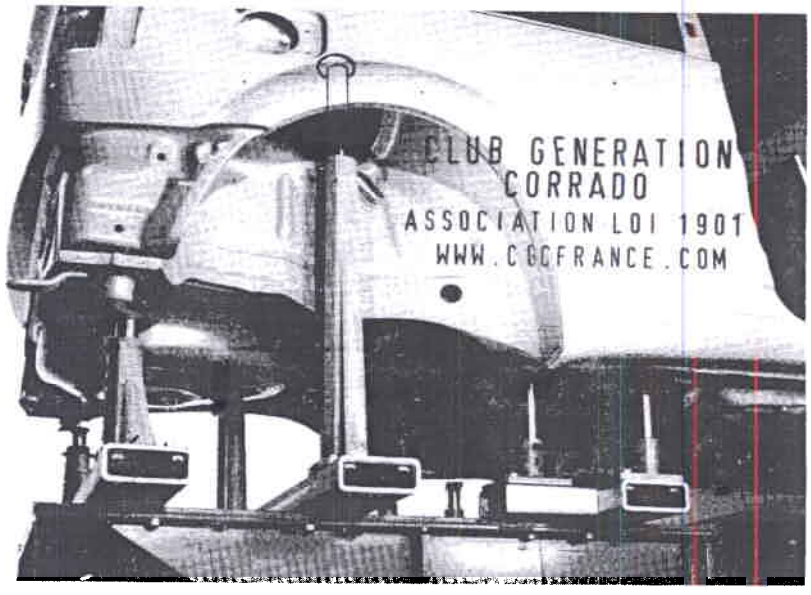

Découpe:

Derrière le cuvelage de roue de secours.

CLUB GENERATION
CORRADO
ASSOCIATION LOI 1901
WWW.CGCFRANCE.COM

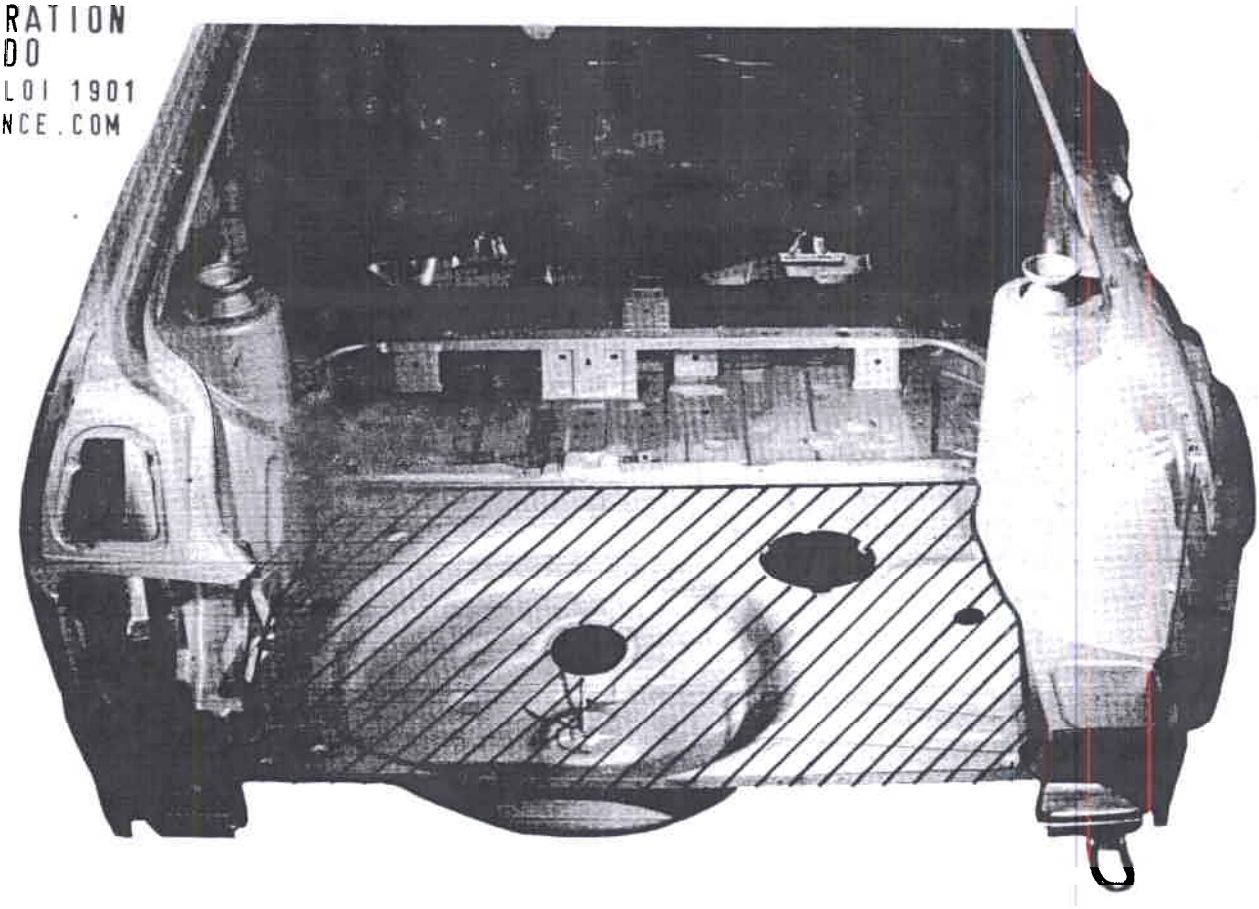

Simpo PDF Merge and Split Unregistered Version - http://www.simpopdf.com

Méthode de réparation:

SG Zone de raccord derrière le cuvelage de roue de secours.

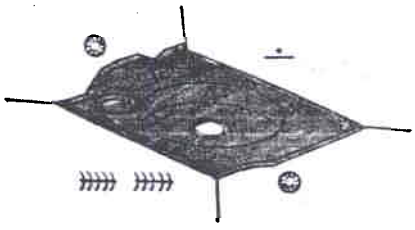

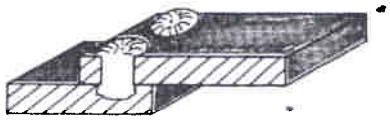

SG Dans la zone de raccord panneau latéral/passage de roue

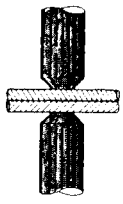

RP Dans la zone de raccord de la jupe AR.

Avant le soudage:

- Nettoyer toutes les zones de soudage.
- Appliquer de la peinture à base de poudre de zinc sur les zones de raccord entre les tôles pour le soudage RP —•— .

Après le soudage:

- Ebarber les cordons de soudure SG dans le coffre à bagages.
- Apprêter les zones réparées.
- Refaire l'étanchement.
- Remettre en état la protection du soubassement.
- Injecter de la cire dans les corps creux situés dans la zone réparée.

Pièce de rechange:

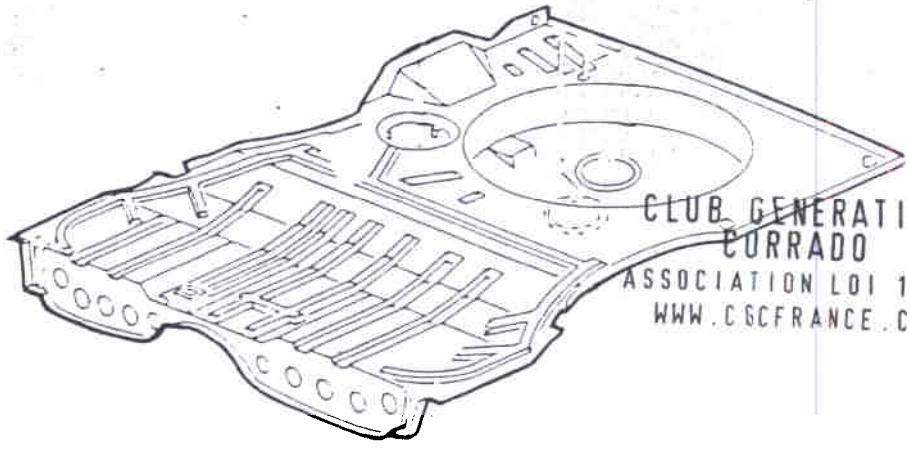

CLUB GENERATION CORRADO
ASSOCIATION LOI 1901
WWW.CGCFRANCE.COM

Simpo PDF Merge and Split Unregistered Version - http://www.simpopdf.com

Diagnostic: Contrôle visuel

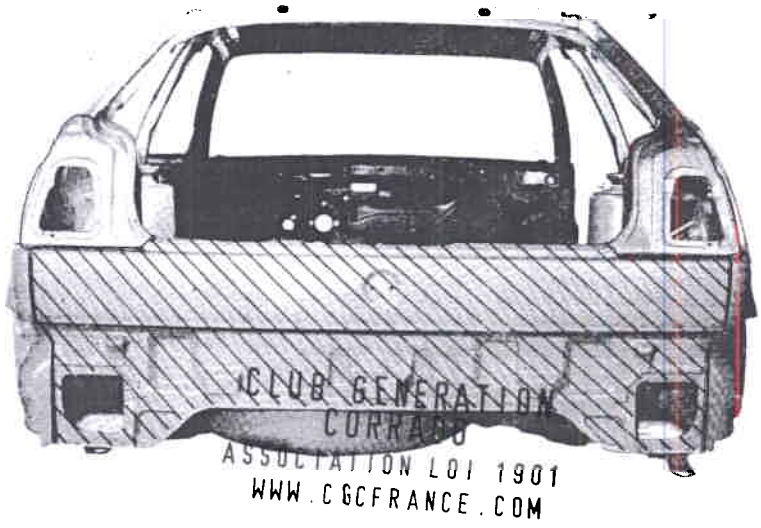
CLUB GENERATION
CORRADO
ASSOCIATION LOI 1901
WWW.CGCFRANCE.COM

Découpe: Dans la zone de raccord panneau latéral/fond de coffre; selon l'étendue du dommage, la fixation pour les feux AR peut être remplacée en même temps.

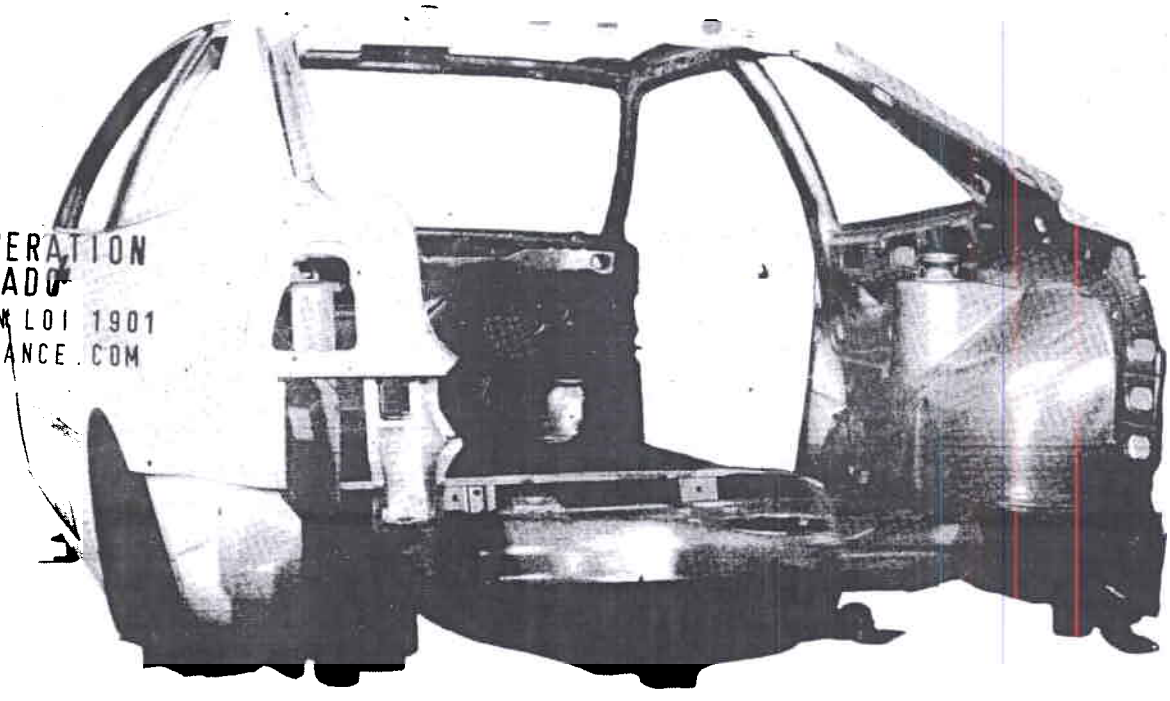
CLUB GENERATION
CORRADO
ASSOCIATION LOI 1901
WWW.CGCFRANCE.COM

Simpo PDF Merge and Split Unregistered Version - http://www.simpopdf.com

Méthode de réparation:

RP — Dans la zone de raccord feux AR/canal d'étanchéité/panneau latéral/fond de coffre.

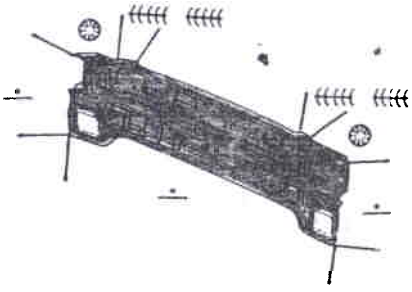

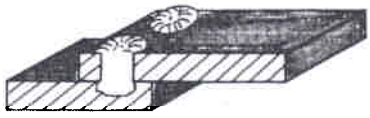

SG — Soudage par perçage et bouchonnage au-dessous des feux AR

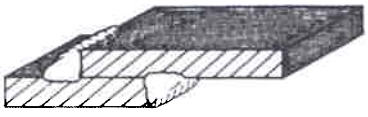

SG — Pointages dans la zone de raccord montant porte-serrure/feux AR.

Avant le soudage:

- Nettoyer toutes les zones de soudage.
- Appliquer de la peinture à base de poudre de zinc sur les zones de raccord entre les tôles pour le soudage RP .
- Décoller les zones de soudage avant peinture.
- Peindre la jupe de l'intérieur.

Après le soudage:

- Ebarber les cordons de soudure SG
- Apprêter les zones réparées.
- Refaire l'étanchement.
- Remettre en état la protection du soubassement.
- Injecter de la cire dans les corps creux situés dans la zone réparée.

Pièce de rechange:

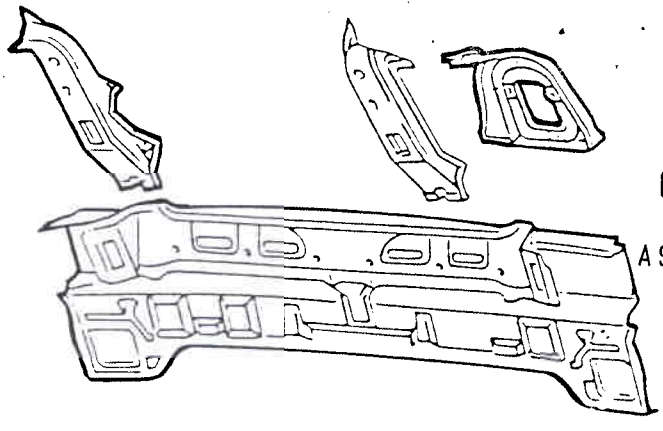

CLUB GENERATION CORRADO
ASSOCIATION LOI 1901
WWW.CGCFRANCE.COM

Simpo PDF Merge and Split Unregistered Version - http://www.simpopdf.com

Diagnostic:

Contrôle visuel et équerres de redressage à l'arrière.

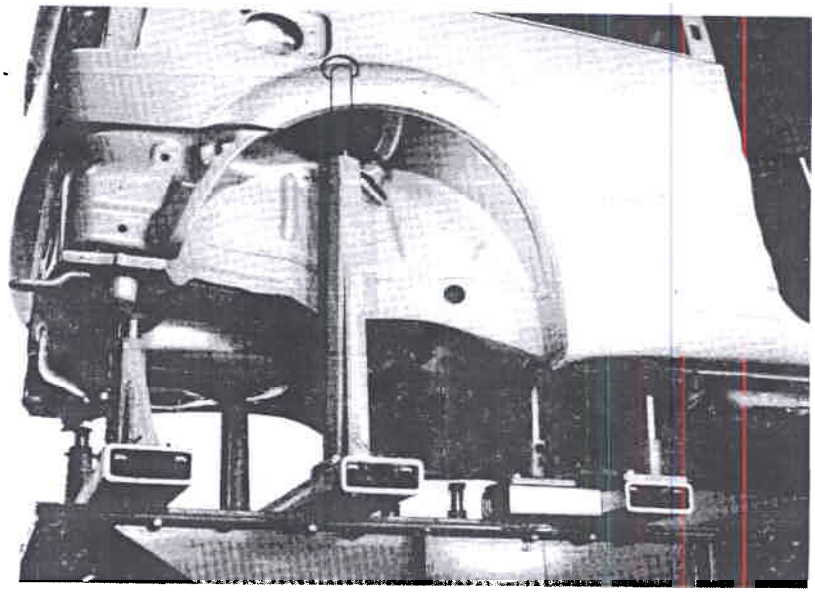

CLUB GENERATION
CORRADO
ASSOCIATION LOI 1901
WWW.CGCFRANCE.COM

Découpe:

Selon l'étendue du dommage, jusqu'à la jonction de bas de caisse.

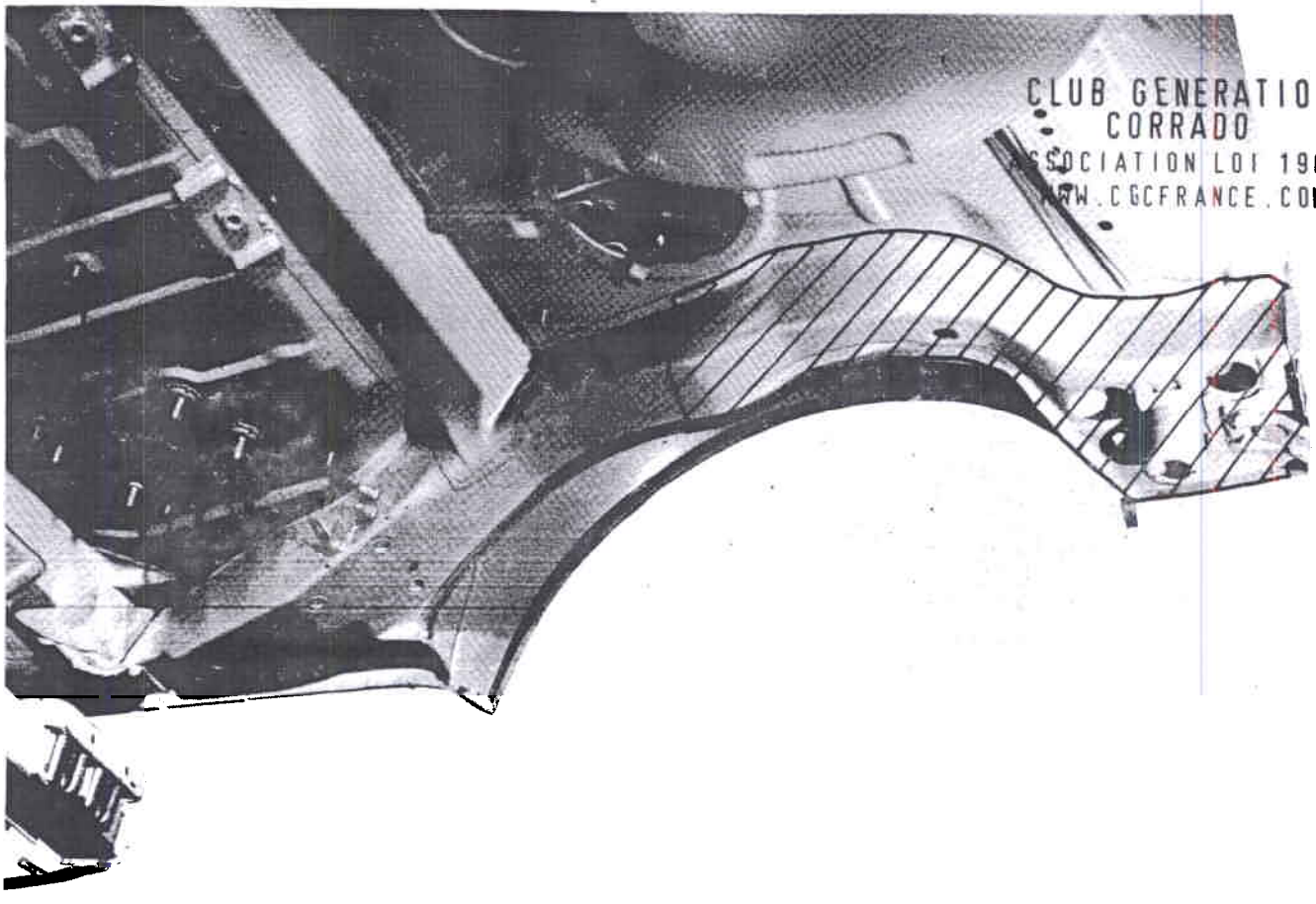

CLUB GENERATION
CORRADO
ASSOCIATION LOI 1901
WWW.CGCFRANCE.COM

Simpo PDF Merge and Split Unregistered Version - http://www.simpopdf.com

Méthode de réparation:

SG Soudure avec cordon continu dans la zone de raccord du longeron.

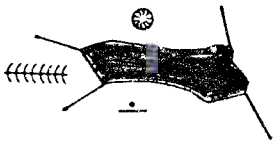

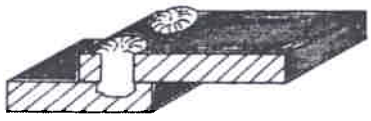

SG Dans la zone de raccord fond de coffre/passage de roue.

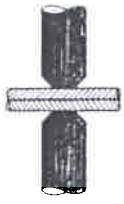

RP Soudure par points dans la zone de raccord du passage de roue.

Avant le soudage:

- Nettoyer toutes les zones de soudage.
- Appliquer de la peinture à base de poudre de zinc sur les zones de raccord entre les tôles pour le soudage RP .

Après le soudage:

- Ebarber les cordons de soudure SG dans le coffre à bagages.
- Apprêter les zones réparées.
- Refaire l'étanchement.
- Remettre en état la protection du soubassement.
- Injecter de la cire dans les corps creux situés dans la zone réparée.

- La tôle de renfort ne doit être remplacée qu'en entier.

Pièce de rechange:

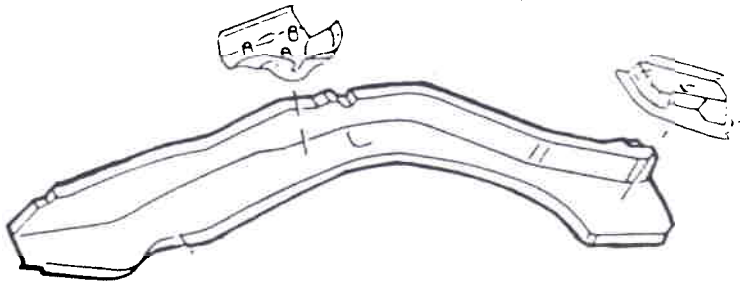

CLUB GENERATION CORRADO
ASSOCIATION LOI 1901
WWW.CGCFRANCE.COM